

CATALOGO PARTI DI RICAMBIO
SPARE PARTS CATALOGUE
CATALOGUE PIECES DE RECHANGES
ERSATZTEILLISTE

11/2007 EDITION

LOMBARDINI®
A KOHLER COMPANY



MOTORI
ENGINES

LOMBARDINI®
A KOHLER COMPANY

Catalogo parti di ricambio
Spare parts catalogue
Catalogue pieces de rechange
Ersatzteilliste

RY50 - RY70 - RY75
RY103 - RY110



TAVOLA/TABLE

1 BASAMENTO E MANOVELLISMO
CRANKCASE AND CRANK MECHANISM
CARTER MOTEUR ET EQUIPAGE MOBILE
KURBELGEHÄUSE UND KURBELGETRIEBE

2 TESTA
CYLINDER HEAD
CULASSE
ZYLINDERKOPF

3 COMANDI / CIRCUITO LUBRIFICAZIONE
CONTROLS / LUBRICATING SYSTEM
COMMANDES / CIRCUIT DE LUBRIFICATION
HEBEL / SCHMIERUNG SYSTEM

4 POMPA INIEZIONE E INIETTORE
INJECTION PUMP AND INJECTON
POMPE A INJECTION-PORTE INJECTEUR
EINSPRITZPUMPE UND EINSPRITZDÜSE

5 AVVIAMENTO
STARTING
DEMARRAGE
ANLASSER

6 ASPIRAZIONE / SCARICO
INTAKE / EXHAUST
ADMISSION / ECHAPPEMENT
EINLASS / AULASS

7 EXTENSION

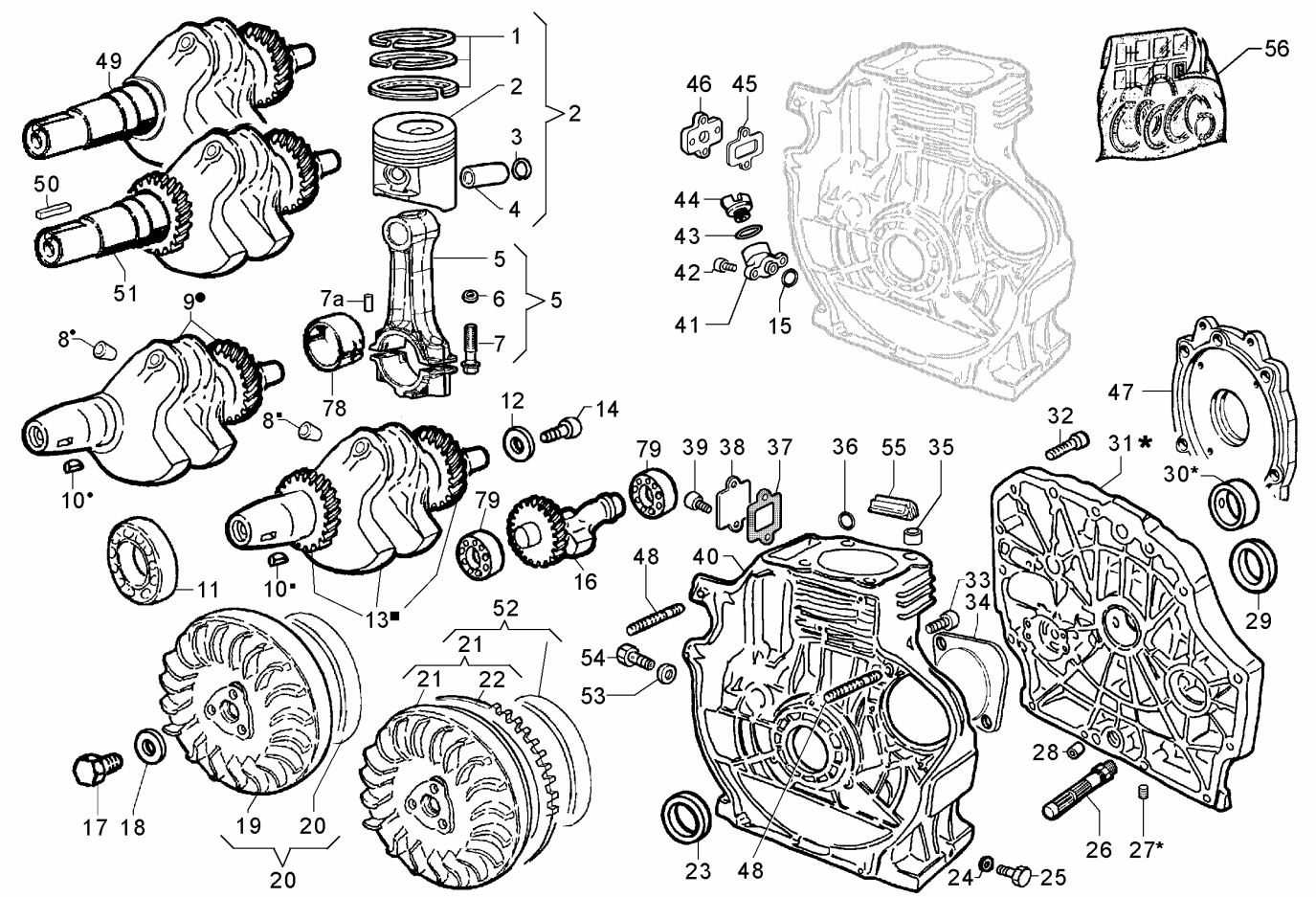

Nr. No.	CODE	Ry 50 Q.ty	Ry 70 Q.ty	Ry 75 Q.ty	Ry 103 Q.ty	Ry 110 Q.ty	DENOMINAZIONE - DESCRIPTION - DENOMINATION - BENENNUNG				CT No
	0015602790	1	—	—	—	—	Short block STD senza equilibratore	Without equalizer device	Sans engrenage équili.	Ohne Ausgleichswelle	
	0015602800	1	—	—	—	—	Short block STD con equil.(a.g.1050987)	With equalizer device	Avec engrenage équili.	Mit Ausgleichswelle	
	0015602810	1	—	—	—	—	Short block Ext 6 SAE senza equil.(a.g.1050992)	Without equalizer device	Sans engrenage équili.	Ohne Ausgleichswelle	
	0015602750	—	1	—	—	—	Short block STD senza equilibratore	Without equalizer device	Sans engrenage équili.	Ohne Ausgleichswelle	
	0015602760	—	1	—	—	—	Short block STD con equilibratore	With equalizer device	Avec engrenage équili.	Mit Ausgleichswelle	
	0015602770	—	1	—	—	—	Short block Ext 6 SAE senza equilib.	Without equalizer device	Sans engrenage équili.	Ohne Ausgleichswelle	
	0015602780	—	—	1	—	—	Short block STD senza equilibratore	Without equalizer device	Sans engrenage équili.	Ohne Ausgleichswelle	
1	**0082112510**	1	—	—	—	—	Serie segmenti std.	Ring set	Série segments	Ringsatz	
	0082112520	1	—	—	—	—	Serie segmenti +0,50	Ring set	Série segments	Ringsatz	
	0082112530	1	—	—	—	—	Serie segmenti +1,00	Ring set	Série segments	Ringsatz	
	0082112270	—	1	—	—	—	Serie segmenti std.	Ring set	Série segments	Ringsatz	
	0082112280	—	1	—	—	—	Serie segmenti +0,50	Ring set	Série segments	Ringsatz	
	0082112290	—	1	—	—	—	Serie segmenti +1,00	Ring set	Série segments	Ringsatz	
	0082112390	—	—	1	1	—	Serie segmenti std.	Ring set	Série segments	Ringsatz	
	0082112400	—	—	1	1	—	Serie segmenti +0,50	Ring set	Série segments	Ringsatz	
	0082112410	—	—	1	1	—	Serie segmenti +1,00	Ring set	Série segments	Ringsatz	
	0082112600	—	—	—	—	1	Serie segmenti std.	Ring set	Série segments	Ringsatz	
	0082112610	—	—	—	—	1	Serie segmenti +0,50	Ring set	Série segments	Ringsatz	
	0082112620	—	—	—	—	1	Serie segmenti +1,00	Ring set	Série segments	Ringsatz	
2	**0065015380**	1	—	—	—	—	Pistone compl. std.	Piston set	Piston complet	Kolbensatz	
	0065015390	1	—	—	—	—	Pistone compl. +0,50	Piston set	Piston complet	Kolbensatz	
	0065015400	1	—	—	—	—	Pistone compl. +1,00	Piston set	Piston complet	Kolbensatz	
	0065012500	—	1	—	—	—	Pistone compl. std.	Piston set	Piston complet	Kolbensatz	
	0065012510	—	1	—	—	—	Pistone compl. +0,50	Piston set	Piston complet	Kolbensatz	
	0065012520	—	1	—	—	—	Pistone compl. +1,00	Piston set	Piston complet	Kolbensatz	
	0065014870	—	—	1	—	—	Pistone compl. std.	Piston set	Piston complet	Kolbensatz	
	0065014880	—	—	1	—	—	Pistone compl. +0,50	Piston set	Piston complet	Kolbensatz	
	0065014890	—	—	1	—	—	Pistone compl. +1,00	Piston set	Piston complet	Kolbensatz	

Nr. No.	CODE	Ry 50 Q.ty	Ry 70 Q.ty	Ry 75 Q.ty	Ry 103 Q.ty	Ry 110 Q.ty	DENOMINAZIONE - DESCRIPTION - DENOMINATION - BENENNUNG				CT No
2	**0065021880**	—	—	—	1	—	Pistone compl. std.	Piston set	Piston complet	Kolbensatz	150041R
	0065021890	—	—	—	1	—	Pistone compl. +0,50	Piston set	Piston complet	Kolbensatz	150041R
	0065021900	—	—	—	1	—	Pistone compl. +1,00	Piston set	Piston complet	Kolbensatz	150041R
	0065018910	—	—	—	—	1	Pistone compl. std.	Piston set	Piston complet	Kolbensatz	
	0065018920	—	—	—	—	1	Pistone compl. +0,50	Piston set	Piston complet	Kolbensatz	
	0065018930	—	—	—	—	1	Pistone compl. +1,00	Piston set	Piston complet	Kolbensatz	
3	**0011600570**	2	2	—	—	—	Anello tenuta	Circlip	Bague d'étanchéite	Dichtring	
	0011600610	—	—	2	—	—	Anello tenuta	Circlip	Bague d'étanchéite	Dichtring	
	0011600650	—	—	—	2	2	Anello	Circlip	Bague d'arrêt	Ring	
4	**0084800990**	1	—	—	—	—	Spinotto	Gudgeon pin	Axe piston	Kolbenbolzen	
	0084800890	—	1	1	—	—	Spinotto	Gudgeon pin	Axe piston	Kolbenbolzen	
	0084801030	—	—	—	1	1	Spinotto	Gudgeon pin	Axe piston	Kolbenbolzen	
5	**0015261960**	1	—	—	—	—	Biella completa std.	Connect.rod	Bielle	Pleuel	
	0015262070	1	—	—	—	—	Biella completa -0,25	Connect.rod	Bielle	Pleuel	
	0015262080	1	—	—	—	—	Biella completa -0,50	Connect.rod	Bielle	Pleuel	
	0015261550	—	1	—	—	—	Biella completa std.	Connect.rod	Bielle	Pleuel	
	0015261630	—	1	—	—	—	Biella completa -0,25	Connect.rod	Bielle	Pleuel	
	0015261640	—	1	—	—	—	Biella completa -0,50	Connect.rod	Bielle	Pleuel	
	0015262040	—	—	1	—	—	Biella completa std.	Connect.rod	Bielle	Pleuel	
	0015262050	—	—	1	—	—	Biella completa -0,25	Connect.rod	Bielle	Pleuel	
	0015262060	—	—	1	—	—	Biella completa -0,50	Connect.rod	Bielle	Pleuel	
	0015262640	—	—	—	1	1	Biella completa	Connect.rod	Bielle	Pleuel	150032R
6	**0076260480**	—	2	2	2	2	Rondella testa biella	Washer	Rondelle	Scheibe	
7	**0017701610**	2	—	—	—	—	Bullone M 7 X 1 X 40	Bolt	Boulon	Stehbolzen	
	0017701010	—	2	2	—	—	Bullone M 8 x 1 x 42	Bolt	Boulon	Stehbolzen	150032R
	0017701770	—	—	—	2	2	Bullone	Bolt	Boulon	Stehbolzen	150032R
7a	**0077702560**	—	—	—	2	2	Rullino 3 X 5	Roller	Aiguille	Rolle	150032R
8	**0090801320**	1	1	1	1	1	Tappo d.6	Plug	Bouchon	Verschluss	
9	**0010509860**	1	—	—	—	—	Albero a gomito std	Crankshaft	Vilebrequin	Kurbelwelle	
	0010508550	—	1	1	—	—	Albero gomito conico std	Crankshaft	Vilebrequin	Kurbelwelle	
	0010512290	—	—	—	1	1	Albero gomito conico std	Crankshaft	Vilebrequin	Kurbelwelle	150032R
10	**0022800670**	1	1	1	1	1	Chiavetta 5 x 7,5 x 19	Key	Clavette	Passfeder	
11	**0030020580**	—	1	1	—	—	Cuscinetto 6307-c3 35x80x21	Ball bearing	Roulement	Kugellager	
	0030020790	1	1	1	—	—	Cuscinetto 6207-c3 35x72x21 rif.olio lat.	Ball bearing	Roulement	Kugellager	
	0030020810	—	—	—	1	1	Cuscinetto 6308-C3	Ball bearing	Roulement	Kugellager	
12	**0076250600**	1	1	1	1	1	Rondella diam. 8,4	Washer	Rondelle	Scheibe	
13	**0010509870**	1	—	—	—	—	Albero gom.conico std ingr.equil.	With equalizer device	Avec engrenage équili.	Mit Ausgleichswelle	
	0010508560	—	1	1	—	—	Albero gom.conico std ingr.equil.	With equalizer device	Avec engrenage équili.	Mit Ausgleichswelle	
	0010512300	—	—	—	1	1	Albero gom.conico std ingr.equil.	With equalizer device	Avec engrenage équili.	Mit Ausgleichswelle	150032R
14	**0017700390**	1	1	1	1	1	Bullone M 8 x 1,25 x 28	Bolt	Boulon	Stehbolzen	
15	**0012010840**	1	1	1	1	1	Anello or 2093	O ring	Bague en caoutchouc	O-ring	
16	**0011112060**	1	—	—	—	—	Albero equil.compl.	Equalizer shaft	Arbre équilibreur complet	Ausgleichswelle	150031R
	0011111770	—	1	1	—	—	Albero equil.compl.	Equalizer shaft	Arbre équilibreur complet	Ausgleichswelle	
	0011112670	—	—	—	1	1	Albero equil.compl.	Equalizer shaft	Arbre équilibreur complet	Ausgleichswelle	150032R
17	**0018000300**	1	1	1	1	1	Bullone M 14 x 35 sin.	Bolt	Boulon	Stehbolzen	
18	**0076260430**	1	1	1	1	1	Rondella d.14,5	Washer	Rondelle	Scheibe	
19	**0098812160**	1	—	—	—	—	Volano std.	Flywheel	Volant	Schwungrad	
	0098811940	—	1	1	—	—	Volano	Flywheel	Volant	Schwungrad	
	0098813080	—	—	—	1	1	Volano std.	Flywheel	Volant	Schwungrad	

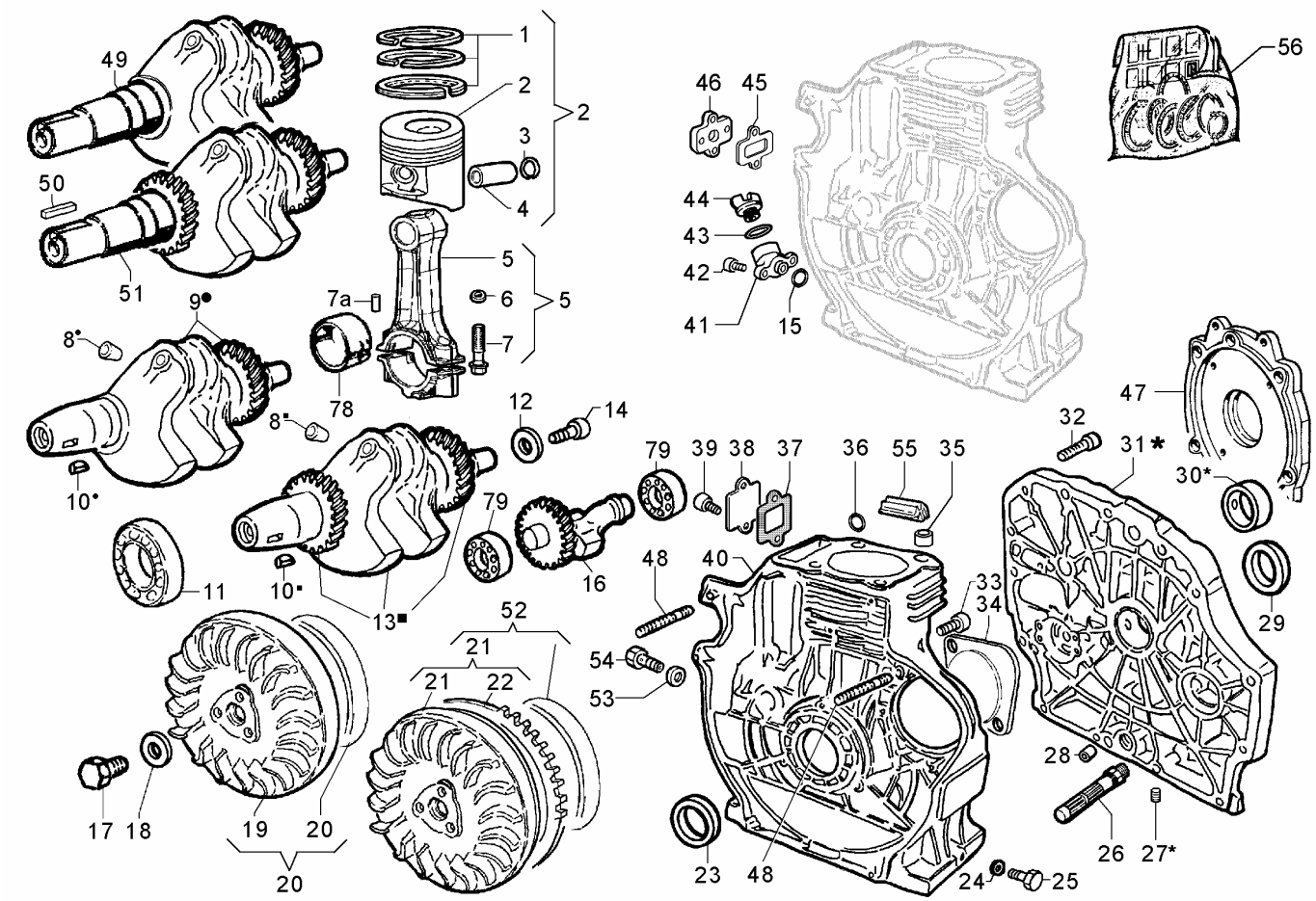

Nr. No.	CODE	Ry 50 Q.ty	Ry 70 Q.ty	Ry 75 Q.ty	Ry 103 Q.ty	Ry 110 Q.ty	DENOMINAZIONE - DESCRIPTION - DENOMINATION - BENENNUNG				CT No
20	**0098812550**	1	—	—	—	—	Volano con rotore	Flywheel	Volant	Schwungrad	
	0098811990	—	1	1	—	—	Volano completo di rotore	Flywheel	Volant	Schwungrad	
21	**0098812170**	1	—	—	—	—	Volano con corona	Flywheel	Volant	Schwungrad	
	0098811960	—	1	1	—	—	Volano con corona	Flywheel	Volant	Schwungrad	
	0098813590	—	—	—	1	1	Volano con corona	Flywheel	Volant	Schwungrad	
22	**0028161070**	1	—	—	—	—	Corona avviamento Z=91	Crown gear	Couronne dentée	Zahnkranz	
	0028161020	—	1	1	—	—	Corona avviamento z=94	Crown gear	Couronne dentée	Zahnkranz	
	0028162040	—	—	—	1	1	Corona avviamento z=94	Crown gear	Couronne dentée		
23	**0012133610**	1	1	1	—	—	Anello paraolio 35x52x7	Seal ring	Bague d'étanchéité	Dichtring	
	0012133960	—	—	—	1	1	Anello paraolio 40X55X7	Seal ring	Bague d'étanchéité	Dichtring	
24	**0043500070**	2	2	2	2	2	Guarnizione	Gasket	Joint	Dichtung	
25	**0090400120**	2	2	2	2	2	Tappo M 14	Plug	Bouchon	Verschluss	
26	**0037401090**	1	1	1	1	1	Filtro aspirazione olio	Suction oil filter	Filtre intérieur huile	Ölansaugrohr	
27	**0097651080**	2	1	1	2	2	Vite M 10	Screw	Vis	Schraube	
28	**0019703380**	2	2	2	2	2	Boccola	Bushing	Douille	Lager	
29	**0012133450**	1	1	1	—	—	Anello paraolio 28x40x7	Seal ring	Bague d'étanchéité	Dichtring	
	0012133900	—	—	—	1	1	Anello paraolio 30X50X7	Seal ring	Bague d'étanchéité	Dichtring	
	0012135050	—	—	—	1	—	Anello paraolio doppio labbro 30X50X7	Double lip type seal ring	Bague d'étanchéite d.ble lev	Doppellippendichtring	
30	**0016111960**	1	—	—	—	—	Bronzina std.	Bearing	Coussinet	Lager	
	0016111970	1	—	—	—	—	Bronzina -0,25	Bearing	Coussinet	Lager	
	0016111980	1	—	—	—	—	Bronzina -0,50	Bearing	Coussinet	Lager	
	0016111990	1	—	—	—	—	Bronzina -1,00	Bearing	Coussinet	Lager	
	0016111850	—	1	1	—	—	Bronzina std.	Bearing	Coussinet	Lager	
	0016111800	—	1	1	—	—	Bronzina -0,25	Bearing	Coussinet	Lager	
	0016111810	—	1	1	—	—	Bronzina -0,50	Bearing	Coussinet	Lager	
	0016111860	—	1	1	—	—	Bronzina -1,00	Bearing	Coussinet	Lager	

Nr. No.	CODE	Ry 50 Q.ty	Ry 70 Q.ty	Ry 75 Q.ty	Ry 103 Q.ty	Ry 110 Q.ty	DENOMINAZIONE - DESCRIPTION - DENOMINATION - BENENNUNG				CT No
30	**0016112090**	—	—	—	1	1	Bronzina std.	Bearing	Coussinet	Lager	
	0016112100	—	—	—	1	1	Bronzina -0,25	Bearing	Coussinet	Lager	
	0016112110	—	—	—	1	1	Bronzina -0,50	Bearing	Coussinet	Lager	
	0016112120	—	—	—	1	1	Bronzina -1,00	Bearing	Coussinet	Lager	
31	**0066455670**	1	—	—	—	—	Portina	Crankcase cover	Carter	Kurbelgehäusedeckel	150031R
	0066455660	—	1	1	—	—	Portina	Crankcase cover	Carter	Kurbelgehäusedeckel	
	0066455960	—	—	—	1	1	Portina	Crankcase cover	Carter	Kurbelgehäusedeckel	
32	**0097300310**	14	14	14	15	15	Vite M 8 x 40	Screw	Vis	Schraube	
33	**0097320410**	—	2	2	—	—	Vite M 10 x 18	Screw	Vis	Schraube	
34	**0038000580**	—	1	1	—	—	Flangia chusura foro	Flange	Bride fausse	Flansch	
35	**0019701400**	2	2	2	2	2	Bussola centraggio	Sleeve	Douille de centrage	Buchse	
36	**0012000350**	1	1	1	1	1	Anello or 107	O ring	Bague en caoutchouc	O-ring	
37	**0044000750**	1	1	1	1	1	Guarnizione	Gasket	Joint	Dichtung	
38	**0038000370**	1	1	1	1	1	Flangia	Flange	Bride	Flansch	
39	**0097300240**	2	2	2	2	2	Vite M 8 x 16	Screw	Vis	Schraube	
40	**0015108200**	1	—	—	—	—	Basamento (pred.per pm alim.e avv.elettr.)	Crankcase	Carter moteur	Kurbelgehäuse	150031R
	0015108210	1	—	—	—	—	Basamento rif.olio laterale (pred.P.ac.e avv.elettr.)	Crankcase	Carter moteur	Kurbelgehäuse	150031R
	0015110990	1	—	—	—	—	Basamento rif.olio laterale (pred.P.ac.e avv.elettr.)	Crankcase	Carter moteur	Kurbelgehäuse	150031R
	0015107040	—	1	—	—	—	Basamento (pred.pompa ac/avv.el.)	Crankcase	Carter moteur	Kurbelgehäuse	
	0015108810	—	1	—	—	—	Basam.rif.olio laterale (pred.pompa ac/avv.el.)	Crankcase	Carter moteur	Kurbelgehäuse	
	0015107840	—	—	1	—	—	Basamento (pred.pompa ac/avv.el.)	Crankcase	Carter moteur	Kurbelgehäuse	
	0015108820	—	—	1	—	—	Basam.rif.olio laterale (pred.pompa ac/avv.el.)	Crankcase	Carter moteur	Kurbelgehäuse	
	0015109570	—	—	—	1	—	Basamento (pred.per pm alim.e avv.elettr.)	Crankcase	Carter moteur	Kurbelgehäuse	
	0015109580	—	—	—	1	—	Basamento rif.olio laterale (pred.P.ac.e avv.elettr.)	Crankcase	Carter moteur	Kurbelgehäuse	
	0015109590	—	—	—	1	—	Basamento rif.olio lat.(flangia per P.ac e avv.elett.)	Crankcase	Carter moteur	Kurbelgehäuse	
	0015109490	—	—	—	—	1	Basamento (pred.per pm alim.e avv.elettr.)	Crankcase	Carter moteur	Kurbelgehäuse	
	0015109500	—	—	—	—	1	Basamento rif.olio laterale (pred.P.ac.e avv.elettr.)	Crankcase	Carter moteur	Kurbelgehäuse	
41	**0015700590**	1	1	1	1	1	Bocchettone riempimento	Oil filler	Goulotte de remplissage	Ölfüllstutzen	
42	**0097300100**	2	2	2	2	2	Vite M 6 x 16	Screw	Vis	Schraube	
43	**0012000820**	1	1	1	1	1	Anello or 3106	O ring	Bague en caoutchouc	O-ring	
44	**0090320860**	1	1	1	1	1	Tappo rif.olio	Filler oil cap	Bouchon huile	Öleinfülldeckel	
45	**0044000780**	1	—	—	1	1	Guarnizione	Joint	Joint	Dichtung	
46	**0038000640**	1	—	—	1	1	Flangia per caricamento olio laterale	Flange for side filler oil	Bride pour ravitaill.huile	Flansch mit Öleinfüllung	
47	**0062600380**	1	—	—	—	—	Piastra flangiatura	flanging plate	Plaque de bridage	Flanschplatte	
48	**0067801750**	2	—	—	—	—	Prigioniero M 8 X 52	Stud	Goujon	Stehbolzen	
	0067801800	—	—	—	1	1	Prigioniero M 8 X 67	Stud	Goujon	Stehbolzen	
49	**0010509920**	1	—	—	—	—	Albero gomito senza equil.Ext 3 SAE	Without equalizer device	Sans engrenage équili.	Ohne Ausgleichswelle	
50	**0022800500**	1	—	—	1	1	Chiavetta 6,32 x 6,32 x 60	Key	Clavette	Passfeder	
51	**0010509930**	1	—	—	—	—	Albero gomito con ingr.equil.Ext 3 SAE	With equalizer device	Avec engrenage équili.	Mit Ausgleichswelle	
52	**0098812530**	1	—	—	—	—	Volano con corona e rotore 12 V 12/20A	Flywheel	Volant	Schwungrad	
	0098812620	—	1	1	—	—	Volano con corona e rotore 12 V 30A	Flywheel	Volant	Schwungrad	
53	**0046700590**	—	—	—	1	1	Guarnizione in rame d.10	Copper gasket	Joint en cuivre	Kupferdichtung	
54	**0019011690**	—	—	—	1	1	Bullone calib.press.olio punt.idr. M 10	Oil pressure adjuster screw	Boulon régul.pression huile	Einstellschraube	
55	**0047755880**	—	—	—	1	1	Guarnizione	Gasket	Joint	Dichtung	
56	**0082051040**	1	—	—	—	—	Serie completa anelli e guarnizioni	Ring and gasket complete set	Jeu de bagues et joints	Dichtungs- und or	
	0082051050	—	1	1	—	—	Serie completa anelli e guarnizioni	Ring and gasket complete set	Jeu de bagues et joints	Dichtungs- und or	
	0082051250	—	—	—	1	1	Serie completa anelli e guarnizioni	Ring and gasket complete set	Jeu de bagues et joints	Dichtungs- und or	
78	**0016401220**	—	—	—	1	1	Bronzina biella std.	Big end bushing	Coussinet de bielle	Pleuellager	150032R
	0016401230	—	—	—	1	1	Bronzina biella -0,25	Big end bushing	Coussinet de bielle	Pleuellager	150032R
	0016401240	—	—	—	1	1	Bronzina biella -0,50	Big end bushing	Coussinet de bielle	Pleuellager	150032R
79	**0030020770**	2	—	—	—	—	Cuscinetto alb.controrot.	Ball bearing	Roulement	Kugellager	150031R

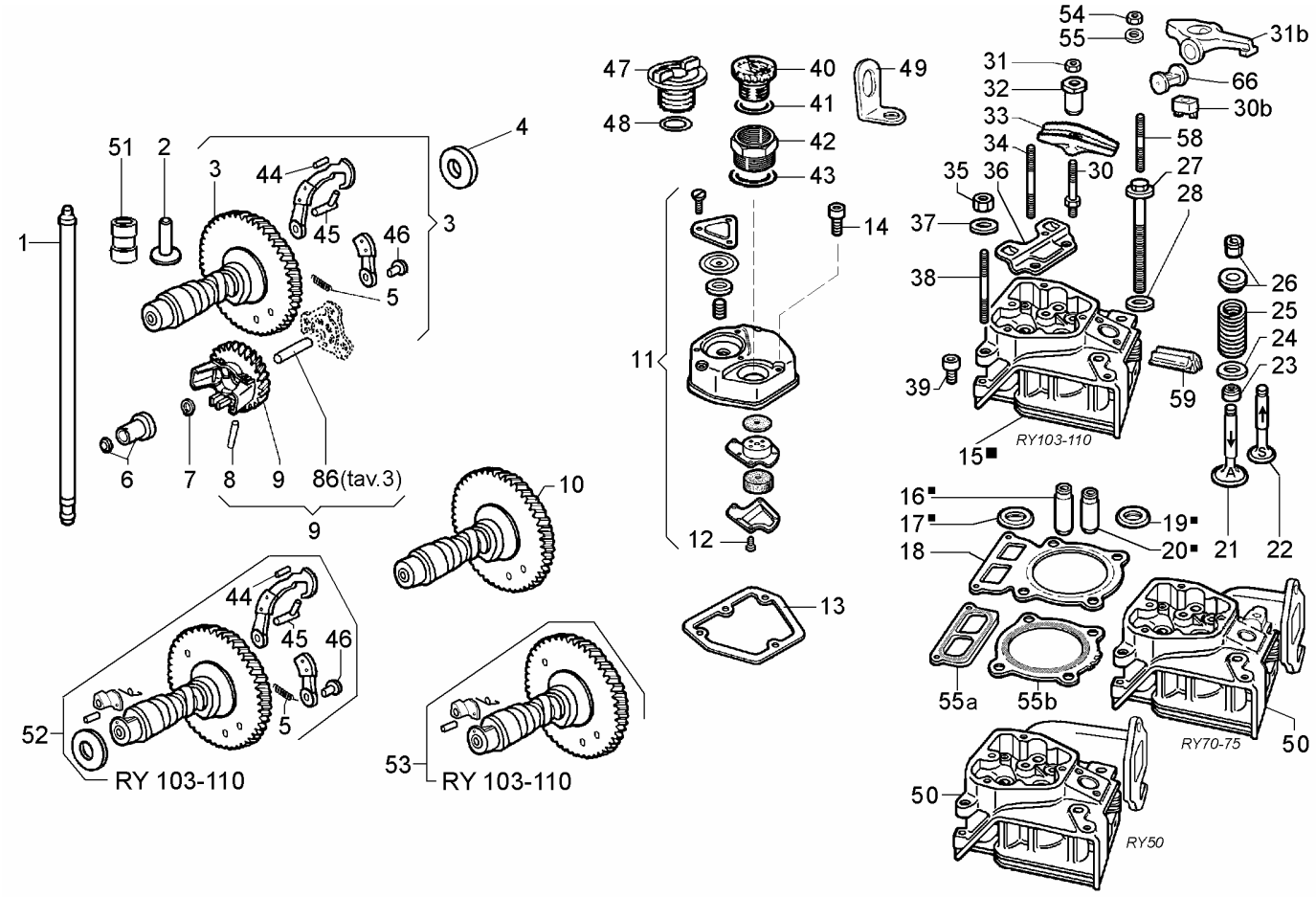

Nr. No.	CODE	Ry 50 Q.ty	Ry 70 Q.ty	Ry 75 Q.ty	Ry 103 Q.ty	Ry 110 Q.ty	DENOMINAZIONE - DESCRIPTION - DENOMINATION - BENENNUNG				CT No
1	**0014101690**	2	—	—	—	—	Asta punteria	Push rod	Tige poussoir	Stößelstange	
	0014101670	—	2	2	—	—	Asta punteria	Push rod	Tige poussoir	Stößelstange	
	0014101650	—	—	—	2	2	Asta punteria	Push rod	Tige poussoir	Stößelstange	
2	**0072151370**	2	2	2	—	—	Punteria	Push rod	Poussoir	Auflagestift	
3	**0010117300**	1	—	—	—	—	Albero a camme con decompress	Camshaft	Arbre à cames	Nockenwelle	150029R
	0010113600	—	1	1	—	—	Albero a camme con decompress	Camshaft	Arbre à cames	Nockenwelle	
4	**0013012450**	1	1	1	1	1	Anello rasam d.14	Thrust washer	Anneau de butée	Scheibe	
5	**0056600640**	1	1	1	1	1	Molla	Spring	Ressort	Feder	
6	**0072002760**	1	1	1	1	1	Puntalino completo	Drive rod ass.y	Poussoir complet	Auflagenstiftbaugruppe	
7	**0012400040**	1	1	1	1	1	Anello seeger d.10	Circlip	Bague d'arrêt	Seeger-Ring	150023R
8	**0077701710**	2	2	2	2	2	Rullino 3 x 27,8	Roller	Aiguille	Rolle	
9	**0048964340**	1	1	1	—	—	Gruppo regolatore	Governor ass.y	Groupe regulateur	Fliehkraftreglerbaugr.	150023R
	0048964350	—	—	—	1	1	Gruppo regolatore	Governor ass.y	Groupe regulateur	Fliehkraftreglerbaugr.	150023R
10	**0010117290**	1	—	—	—	—	Albero a camme std senza decompress.	Camshaft	Arbre à cames	Nockenwelle	
	0010115130	1	1	1	—	—	Albero a camme std senza decompress.	Camshaft	Arbre à cames	Nockenwelle	
11	**0021256500**	1	1	1	1	1	Cappello bilancieri completo	Rock.arm cpver ass.y	Couvercle culbuteurs	Kipphebelgehäuse	
12	**0098200770**	5	5	5	—	—	Vite M 2,9 x 6,5	Screw	Vis	Schraube	
	0098201810	5	5	5	5	5	Vite M 3,5 x 6,5	Screw	Vis	Schraube	
13	**0044000970**	1	1	1	1	1	Guarniz.cappel.	Gasket	Joint couvercle culb.	Dichtung	
14	**0097320160**	3	3	3	3	3	Vite M.6 x 40 TCEI	Screw	Vis	Schraube	
15	**0092007190**	—	—	—	1	1	Testa con sedi e guide	Cylinder head	Culasse	Zylinderkopf	
16	**0048452400**	1	—	—	—	—	Guida valv.asp.	Inlet valve guide	Guide soup.asp.	Einlassventilführung	
	0048452180	—	1	1	1	1	Guida valv.asp.	Inlet valve guide	Guide soup.asp.	Einlassventilführung	

Nr. No.	CODE	Ry 50 Q.ty	Ry 70 Q.ty	Ry 75 Q.ty	Ry 103 Q.ty	Ry 110 Q.ty	DENOMINAZIONE - DESCRIPTION - DENOMINATION - BENENNUNG				CT No
17	**0080002070**	1	—	—	—	—	Sede v.aspirazione	Inlet v.seat	Siège soupape aspir.	Einlassventilsitz	
	0080001740	—	1	1	—	—	Sede v.aspirazione	Inlet v.seat	Siège soupape aspir.	Einlassventilsitz	
	0080002190	—	—	—	1	1	Sede v.aspirazione	Inlet v.seat	Siège soupape aspir.	Einlassventilsitz	
18	**0047306060**	1	—	—	—	—	Guarnizione testa 0,9 d.69,5 - senza intagli	Head gask.	Joint culasse	Zylinderkopfdichtung	
	0047306070	1	—	—	—	—	Guarnizione testa 1,0 d.69,5 - 1 intaglio	Head gask.	Joint culasse	Zylinderkopfdichtung	
	0047306080	1	—	—	—	—	Guarnizione testa 1,1 d.69,5 - 2 intagli	Head gask.	Joint culasse	Zylinderkopfdichtung	
	0047306090	1	—	—	—	—	Guarnizione testa 1,2 d.69,5 - 3 intagli	Head gask.	Joint culasse	Zylinderkopfdichtung	
	0047304730	—	1	—	—	—	Guarnizione testa 0,9 d.78,5 - senza intagli	Gasket	Joint	Dichtung	
	0047304740	—	1	—	—	—	Guarnizione testa 1,0 d.78,5 - 1 intaglio	Gasket	Joint	Dichtung	
	0047304750	—	1	—	—	—	Guarnizione testa 1,1 d.78,5 - 2 intagli	Gasket	Joint	Dichtung	
	0047304760	—	1	—	—	—	Guarnizione testa 1,2 d.78,5 - 3 intagli	Gasket	Joint	Dichtung	
	0047306500	—	1	—	—	—	Guarnizione testa 0,9 d.79,5 - senza int.+1mm	Gasket	Joint	Dichtung	
	0047306520	—	1	—	—	—	Guarnizione testa 1,0 d.79,5 - 1 int.+1mm	Gasket	Joint	Dichtung	
	0047306540	—	1	—	—	—	Guarnizione testa 1,1 d.79,5 - 2 int.+ 1mm	Gasket	Joint	Dichtung	
	0047306560	—	1	—	—	—	Guarnizione testa 1,2 d.79,5 - 3 int.+1mm	Gasket	Joint	Dichtung	
	0047307350	—	—	1	—	—	Guarnizione testa 1,0 d.82,5 - senza intagli	Gasket	Joint	Dichtung	
	0047307360	—	—	1	—	—	Guarnizione testa 1,1 d.82,5 - 1 intaglio	Gasket	Joint	Dichtung	
	0047307370	—	—	1	—	—	Guarnizione testa 1,2 d.82,5 - 2 intagli	Gasket	Joint	Dichtung	
	0047307480	—	—	1	—	—	Guarnizione testa 1,0 d.83,5 - senza int.+1mm	Gasket	Joint	Dichtung	
	0047307490	—	—	1	—	—	Guarnizione testa 1,1 d.83,5 - 1 int.+ 1mm	Gasket	Joint	Dichtung	
	0047307500	—	—	1	—	—	Guarnizione testa 1,2 d.83,5 - 2 int.+ 1mm	Gasket	Joint	Dichtung	
	0047307510	—	—	—	1	—	Guarnizione testa 1,0 d.82,5 - senza intagli	Gasket	Joint	Dichtung	
	0047307520	—	—	—	1	—	Guarnizione testa 1,1 d.82,5 - 1 intaglio	Gasket	Joint	Dichtung	
	0047307530	—	—	—	1	—	Guarnizione testa 1,2 d.82,5 - 2 intagli	Gasket	Joint	Dichtung	
	0047307590	—	—	—	1	—	Guarnizione testa 1,0 d.83,5 - senza int.+1mm	Gasket	Joint	Dichtung	
	0047307600	—	—	—	1	—	Guarnizione testa 1,1 d.83,5 - 1 int. + 1 mm	Gasket	Joint	Dichtung	
	0047307610	—	—	—	1	—	Guarnizione testa 1,2 d.83,5 - 2 int. + 1 mm	Gasket	Joint	Dichtung	
	0047307540	—	—	—	—	1	Guarnizione testa 1,0 d.86,5 - senza intagli	Gasket	Joint	Dichtung	
	0047307550	—	—	—	—	1	Guarnizione testa 1,1 d.86,5 - 1 intaglio	Gasket	Joint	Dichtung	
	0047307560	—	—	—	—	1	Guarnizione testa 1,2 d.86,5 - 2 intagli	Gasket	Joint	Dichtung	
19	**0080002080**	1	—	—	—	—	Sede v.scarico	Exhaust v.seat	Siège soupape échapp.	Auslassventilsitz	
	0080001750	—	1	1	—	—	Sede v.scarico	Exhaust v.seat	Siège soupape échapp.	Auslassventilsitz	
	0080002180	—	—	—	1	1	Sede v.scarico	Exhaust v.seat	Siège soupape échapp.	Auslassventilsitz	
20	**0048452410**	1	—	—	—	—	Guida valv.scar.	Exh.valve guide	Guide soup.échapp.	Auslassventilführung	
	0048452190	—	1	1	1	1	Guida valv.scar.	Exh.valve guide	Guide soup.échapp.	Auslassventilführung	
21	**0096521480**	1	—	—	—	—	Valvola aspirazione	Intake valve	Soupape aspiration	Einlassventil	
	0096521300	—	1	1	—	—	Valvola aspirazione	Intake valve	Soupape aspiration	Einlassventil	
	0096521630	—	—	—	1	1	Valvola aspirazione	Intake valve	Soupape aspiration	Einlassventil	
22	**0096851510**	1	—	—	—	—	Valvola di scarico	Exhaust valve	Soupape échappement	Auslassventil	
	0096851330	—	1	1	—	—	Valvola di scarico	Exhaust valve	Soupape échappement	Auslassventil	
	0096851550	—	—	—	1	1	Valvola di scarico	Exhaust valve	Soupape échappement	Auslassventil	
23	**0012611010**	2	—	—	—	—	Anello tenuta	Valve seal	Bague d'étanchéite	Dichtring	
	0045350150	—	2	2	2	2	Guarnizione stelo valv.asp.	Gasket	Joint	Dichtung	
24	**0034301140**	2	2	2	2	2	Dischetto	Cup	Disque	Scheibe	
25	**0057551170**	2	2	2	—	—	Molla valvola	Valve spring	Ressort soupape	Ventilfeder	
	0057551550	—	—	—	2	2	Molla valvola	Valve spring	Ressort soupape	Ventilfeder	
26	**0064101110**	2	—	—	—	—	Piattello con semiconi	Retainer with half-collets	Coupelle avec demi-cônes	Halbkegel-Federteller	
	0064101080	—	2	2	—	—	Piattello con semiconi	Retainer with half-collets	Coupelle avec demi-cônes	Halbkegel-federteller	
	0064101170	—	—	—	2	2	Piattello con semiconi	Retainer with half-collets	Coupelle avec demi-cônes	Halbkegel-federteller	
27	**0018621510**	4	—	—	—	—	Bullone fissaggio testa	Fixing head bolt	Boulon fixage culasse	Zylinderkopfschraube	
	0018621460	—	4	4	—	—	Bullone fissaggio testa	Fixing head bolt	Boulon fixage culasse	Zylinderkopfschraube	
	0018621520	—	—	—	4	4	Bullone fissaggio testa	Fixing head bolt	Boulon fixage culasse	Zylinderkopfschraube	

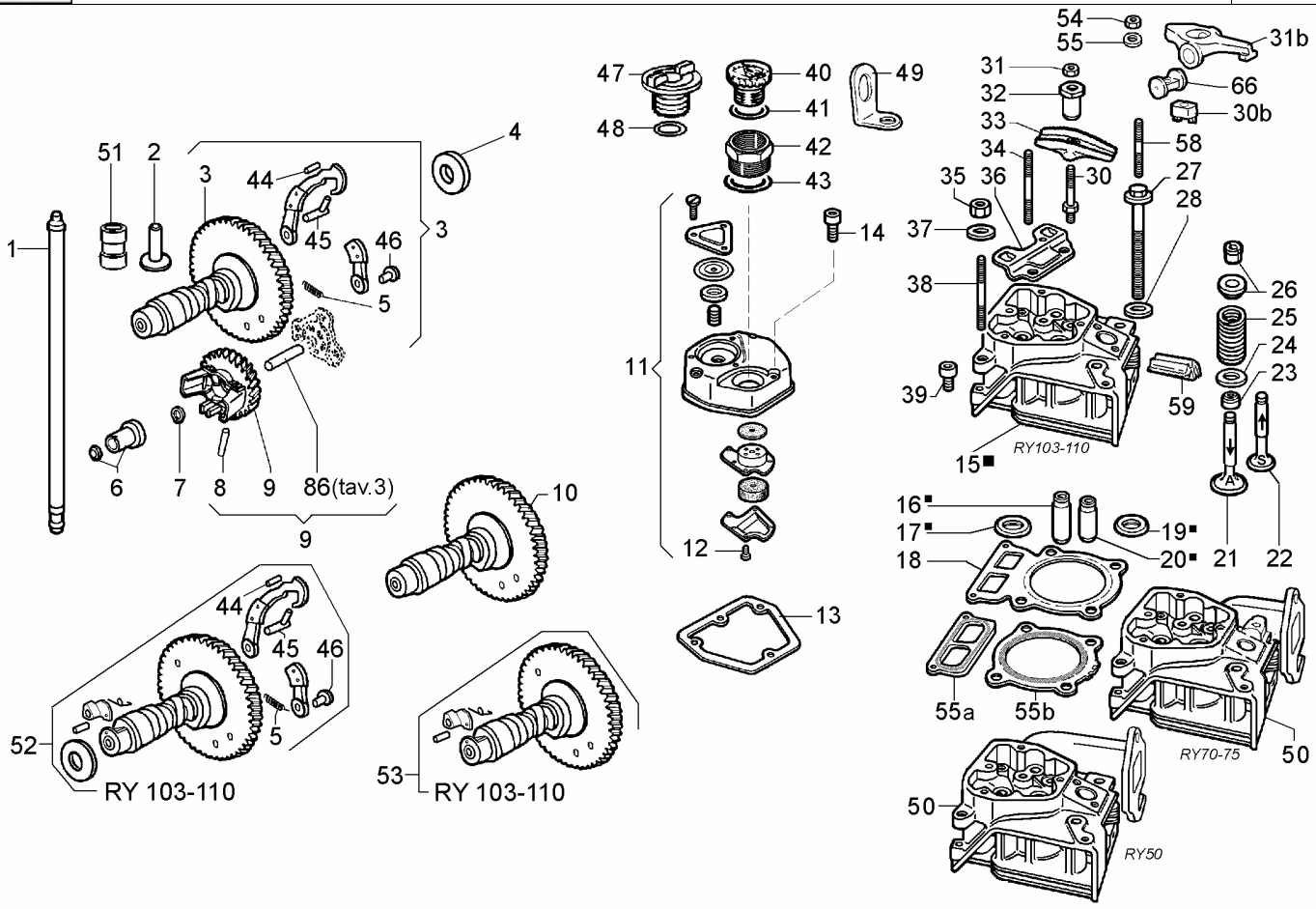

Nr. No.	CODE	Ry 50 Q.ty	Ry 70 Q.ty	Ry 75 Q.ty	Ry 103 Q.ty	Ry 110 Q.ty	DENOMINAZIONE - DESCRIPTION - DENOMINATION - BENENNUNG				CT No
28	**0076251300**	4	4	4	4	4	Rondella	Washer	Rondelle	Scheibe	
30	**0098501160**	2	2	2	—	—	Vite registro	Screw	Vis	Schraube	
31	**0032401610**	2	2	2	—	—	Dado di sicurezza	Nut	Écrou	Mutter	
32	**0033002220**	2	2	2	—	—	Dado speciale	Nut	Écrou	Mutter	
33	**0015411760**	2	2	2	—	—	Bilanciere	Rocker arm	Culbuteur	Kipphebel	
30b	**0035120220**	—	—	—	2	2	Distanziale	Spacer	Entretoise	Distanzstück	150028R
31b	**0015412580**	—	—	—	2	2	Bilanciere	Rocker arm	Culbuteur	Kipphebel	150028R
34	**0067801750**	1	—	—	—	—	Prigioniero M 8 X 52	Stud	Goujon	Stehbolzen	
	0067800270	—	1	1	1	1	Prigioniero M 8 x 50	Stud	Goujon	Stiftschraube	
35	**0032401640**	2	2	2	2	2	Dado autob. M8	Nut	Ecrou	Mutter	
36	**0051511110**	1	—	—	—	—	Lamiera guida aste	Push rod guide	Guide poussoir	Abdeckungsblech	
	0051511000	—	1	1	—	—	Lamiera guida aste	Push rod guide	Guide poussoir	Abdeckungsblech	
37	**0076250610**	1	1	1	1	1	Rondella D. 8.4 x 16 sp.3	Washer	Rondelle	Unterlegscheibe	
38	**0067801640**	1	1	1	1	1	Prigioniero M 8 x 55	Stud	Goujon	Stiftschraube	
39	**0097300150**	2	—	—	—	—	Vite M.6 x 30	Screw	Vis	Schraube	
	0097320780	—	2	2	2	2	Vite M6x25	Screw	Vis	Schraube	
40	**00894R0210**	—	1	1	—	—	Tappo carico olio	Threaded plug	Bouchon fileté	Verschlußschraube	
41	**00579R0470**	—	1	1	—	—	Anello OR D.25.07 sez.2,62	O-ring	Joint torique	O-Ring	
42	**0072702170**	—	1	1	—	—	Raccordo di riduzione	Union	Raccord	Anschlußstück	
43	**0012000820**	—	1	1	1	1	Anello or 3106	O ring	Bague en caoutchouc	O-ring	
44	**—**	—	—	—	—	—	-Non disponibile-	-Not available-	-Ne pas disponible-	-Nicht vorrätig-	150029R
45	**0010150630**	1	1	1	—	—	Alberino decompress.	Compression shaft	Arbre décompression	Dekompressionwelle	
	0010150770	—	—	—	1	1	Alberino decompress.	Compression shaft	Arbre décompression	Dekompressionwelle	

TESTA - CYLINDER HEAD
CULASSE - ZYLINDERKOPF

Nr. No.	CODE	Ry 50 Q.ty	Ry 70 Q.ty	Ry 75 Q.ty	Ry 103 Q.ty	Ry 110 Q.ty	DENOMINAZIONE - DESCRIPTION - DENOMINATION - BENENNUNG				CT No
46	**0062312110**	2	2	2	2	2	Perno	Pin	Pivot	Zapfen	
47	**0090320860**	1	—	—	1	1	Tappo rif.olio	Filler oil cap	Bouchon huile	Öleinfülldeckel	
48	**0012000820**	1	—	—	1	1	Anello or 3106	O ring	Bague en caoutchouc	O-ring	
49	**0085060030**	1	—	—	1	1	Golfare	Engine liftiing eye	Équerre	Befestigungswinkel	
50	**0092009030**	1	—	—	—	—	Testa con sedi e guide	Cylinder head	Culasse avec	Zylinderkopf	150034R
	0092008510	—	1	1	—	—	Testa con sedi e guide	Cylinder head	Culasse+sièges et guides	Zylinderkopf	150034R
51	**0072151130**	—	—	—	2	2	Punteria idraulica	Hydraulic push rod	Poussoir hydraulique	Hydr.Rollenstössel	
52	**0010116590**	—	—	—	1	1	Albero camme decompr.antirever.	Camshaft	Arbre à cames	Nockenwelle	
53	**0010116750**	—	—	—	1	1	Albero camme std senza decomr.antirever.	Camshaft	Arbre à cames	Nockenwelle	
54	**0032030500**	—	—	—	2	2	Dado autoblocc. M 6	Nut	Écrou	Mutter	
55	**0076200170**	—	—	—	2	2	Rondella	Washer	Rondelle	Unterlegscheibe	
55a	**0047308250**	—	—	—	—	1	Guarnizione testa vano bilancieri	Gasket	Joint	Dichtung	
55b	**0047308370**	—	—	—	—	1	Guarnizione testa 1,0 d.87,5 + 1 mm	Head gasket	Joint culasse	Zylinderkopfdichtung	
	0047308380	—	—	—	—	1	Guarnizione testa 1,1 d.87,5 - 1 tacca rif. +	Head gasket	Joint culasse	Zylinderkopfdichtung	
	0047308390	—	—	—	—	1	Guarnizione testa 1,2 d.87,5 - 2 tacche rif. -	Head gasket	Joint culasse	Zylinderkopfdichtung	
58	**0067600970**	—	—	—	2	2	Prigioniero M 6 X 30	Stud	Goujon	Stiftschraube	
59	**0047755880**	—	—	—	1	1	Guarnizione	Gasket	Joint	Dichtung	
66	**0060451500**	—	—	—	2	2	Perno bilancieri	Journal	Axe	Zapfen	150028R

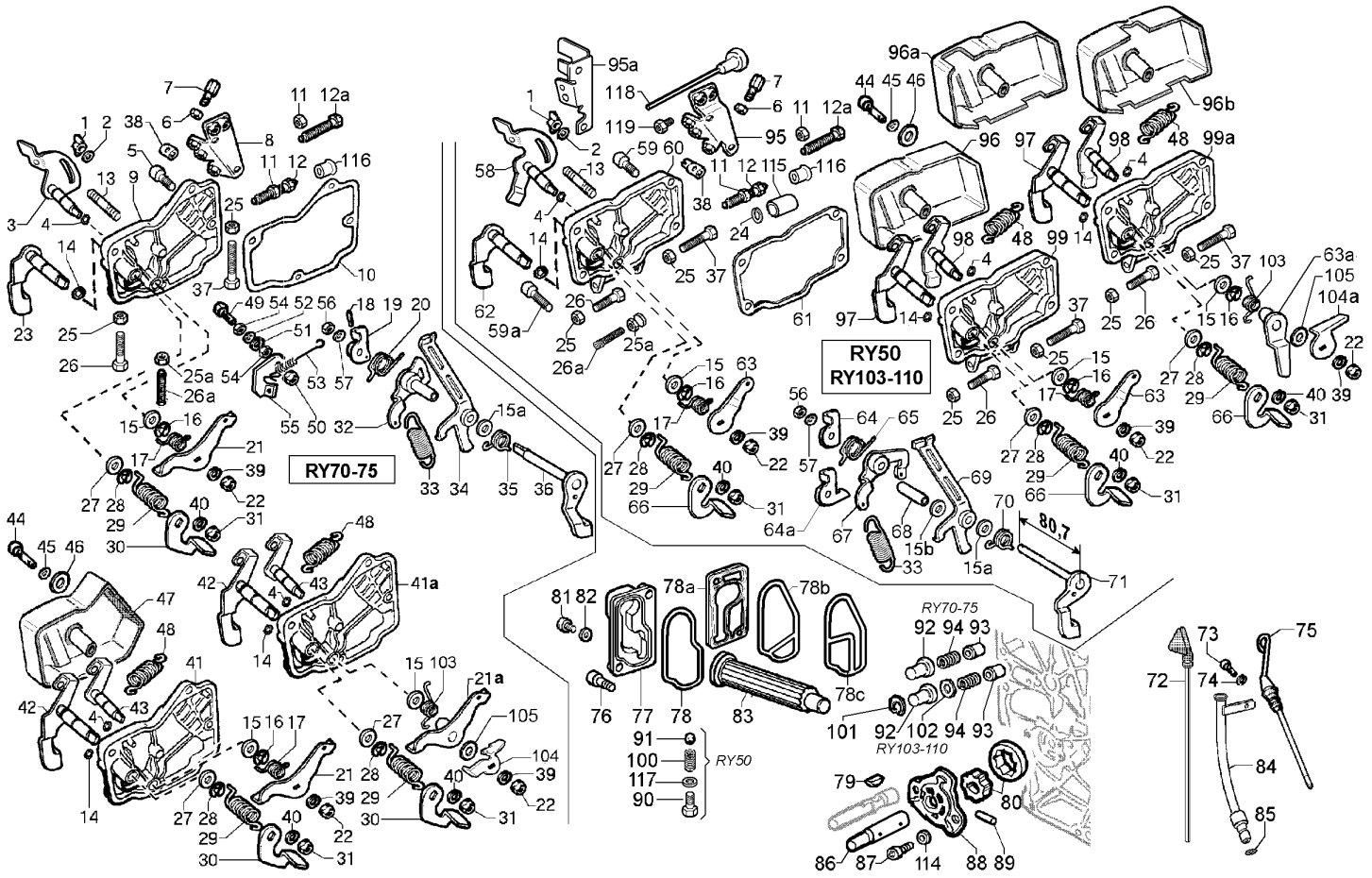

Nr. No.	CODE	Ry 50 Q.ty	Ry 70 Q.ty	Ry 75 Q.ty	Ry 103 Q.ty	Ry 110 Q.ty	DENOMINAZIONE - DESCRIPTION - DENOMINATION - BENENNUNG				CT No
1	**0032000020**	1	1	1	1	1	Dado ad alette M 6	Nut	Écrou	Mutter	
2	**0076250070**	1	1	1	1	1	Rondella diam. 6	Washer	Rondelle	Scheibe	
4	**0012000410**	1	1	1	1	1	Anello or 103/2018	O ring	Bague en caoutchouc	O-ring	
5	**0097300120**	—	4	4	2	2	Vite M.6 x 20 TCEI	Screw	Vis	Schraube	
6	**0032400090**	2	2	2	2	2	Dado M 6	Nut	Écrou	Mutter	
7	**0091801910**	2	2	2	2	2	Registro tendi filo	Setscrew	Vis réglage	Einstellschraube	
8	**0085101430**	—	1	1	—	—	Squadretta	Bracket	Équerre	Befestigungswinkel	
9*	**0027504160**	—	1	1	—	—	Coperchio acc.stop	Accel-Stop cover	Couvercle accel.-stop	Abdeckung	
	0027503320	—	1	1	—	—	Coperchio accel.stop (per vetturette)	Accel-Stop cover	Couvercle accel.-stop	Kompl. Deckel	
10	**0044311430**	—	1	1	—	—	Guarnizione	Gasket	Joint	Dichtung	
11	**0032400630**	1	1	1	1	1	Dado M 10	Nut	Écrou	Mutter	
12	**0085760720**	1	1	1	—	—	Supplemento	Extra fuel device	Supplement de couple	Mehrmengenschraube	
	0085761240	—	—	—	1	1	Supplemento	Extra fuel device	Supplement de couple	Mehrmengenschraube	
	0085761270	—	—	1	1	1	Supplemento max 3000 Giri/min	Extra fuel device	Supplement couple	Mehrmengenschraube	
13	**0067600470**	1	1	1	1	1	Prigioniero M 6 x 16	Stud	Goujon	Stiftschraube	
14	**0012000410**	1	1	1	1	1	Anello or 103/2018	O ring	Bague en caoutchouc	O-ring	
15	**0076251050**	1	1	1	1	1	Rondella diam. 8,2	Washer	Rondelle	Scheibe	
15a	**0076251050**	1	1	1	1	1	Rondella diam. 8,2	Washer	Rondelle	Scheibe	
15b	**0076251050**	—	—	—	1	1	Rondella diam. 8,2	Washer	Rondelle	Scheibe	150046R
16	**0012400020**	1	1	1	1	1	Anello seeger d.8	Circlip	Bague d'arrêt	Seeger-ring durchm.	
19	**0052011100**	—	1	1	—	—	Leva regolatore	Governor lever	Levier régulateur	Fliehkraftreglerhebel	
20	**0058015340**	—	1	1	—	—	Molla supplemento	Extra fuel spring	Ressort supplem.	Extrakraftstofffeder	
22	**0032400080**	1	1	1	1	1	Dado M 6	Nut	Écrou	Mutter	
24	**0011650360**	—	—	1	—	1	Anello benzing D 8	Ring	Bague	Ring	
25	**0032400080**	2	—	—	2	2	Dado M 6	Nut	Écrou	Mutter	
	0032401530	—	2	2	—	—	Dado M 6	Nut	Écrou	Mutter	
26	**0017600270**	1	—	—	1	1	Bullone M 6 x 1 x 40 (max.)	Bolt	Boulon	Stehbolzen	150033R
	0017600290	—	1	1	—	—	Bullone M 6 x 1 x 30 (minimo)	Bolt	Boulon	Stehbolzen	
27	**0076251050**	1	1	1	1	1	Rondella diam. 8,2	Washer	Rondelle	Scheibe	
28	**0012400020**	1	1	1	1	1	Anello seeger d.8	Circlip	Bague d'arrêt	Seeger-ring durchm.	
31	**0032400080**	1	1	1	1	1	Dado M 6	Nut	Écrou	Mutter	

Nr. No.	CODE	Ry 50 Q.ty	Ry 70 Q.ty	Ry 75 Q.ty	Ry 103 Q.ty	Ry 110 Q.ty	DENOMINAZIONE - DESCRIPTION - DENOMINATION - BENENNUNG				CT No
33	**0056551910**	1	1	1	—	—	Molla reg. 3000 r.p.m.	Gover.spring	Ressort régul.	Reglerfeder	
	0056553740	1	1	1	—	—	Molla reg. 2200 r.p.m.	Gover.spring	Ressort régul.	Reglerfeder	
	0056553550	—	—	—	1	1	Molla reg. 3600 r.p.m.	Gover.spring	Ressort régul.	Reglerfeder	
	0056552200	1	1	1	1	1	Molla 3600rpm (3000rpm RY103-110)	Gover.spring	Ressort régul.	Reglerfeder	
34	**0052008720**	—	1	1	—	—	Leva comando portata	Control lever	Levier comm.	Regelhebel	
35	**0056000400**	—	1	1	—	—	Molla	Spring	Ressort	Feder	
36	**0052011090**	—	1	1	—	—	Leva regolatore interna	Control lever	Levier intérieur régul.	Innerer regelhebel	
37	**00993R0480**	1	—	—	—	—	Bullone M 6 X 1 X 40	Bolt	Boulon	Stehbolzen	
	0017600270	—	1	1	1	1	Bullone M 6 x 1 x 40 (max.)	Bolt	Boulon	Stehbolzen	
38	**0058301190**	2	2	2	2	2	Morsetto	Nut	Serre-câble	Mutter	
39	**0075650040**	1	1	1	1	1	Rondella diam. 6	Washer	Rondelle	Scheibe	
40	**0075650040**	1	1	1	1	1	Rondella diam. 6	Washer	Rondelle	Scheibe	
41*	**0027504210**	—	1	1	—	—	Comando a distanza compl.	Remote control ass.y	Commande à dist.	Kompl. Deckel	
41a*	**0027503840**	—	1	1	—	—	Comando dist.compl.leva stop aux.	Remote control monolever	Commande monolevier	Kompl. Deckel	
	0027503860	—	1	1	—	—	Comando dist.compl.senza leva stop aux.	Remote control monolever	Commande monolevier	Kompl. Deckel	
44	**0097900300**	1	1	1	1	1	Vite M 6 x 30	Screw	Vis	Schraube	
45	**0075650040**	1	1	1	1	1	Rondella diam. 6	Washer	Rondelle	Scheibe	
46	**0076250070**	1	1	1	1	1	Rondella diam. 6	Washer	Rondelle	Scheibe	
47	**0069273730**	—	1	1	—	—	Protezione in plastica	Plastic guard	Protection plastique	Kunststoffabdeckung	
48	**0056552300**	1	1	1	1	1	Molla ritorno leva stop	Stop lever recovery spring	Ressort de retour	Reglerfeder	
49	**0017600340**	—	1	1	—	—	Bullone M 6 x 25	Bolt	Boulon	Stehbolzen	
50	**0032030500**	—	1	1	—	—	Dado autoblocc. M 6	Nut	Écrou	Mutter	
51	**0057150600**	—	1	1	—	—	Molla a tazza	Washer	Ressort à disque	Tellerfeder	
52	**0076252740**	—	1	1	—	—	Rondella tenuta	Washer	Rondelle de butée	Scheibe	
53	**0056552440**	—	1	1	—	—	Molla registr.minimo	Minimun spring	Ressort adjust.minimum	Minimum- feder	
54	**0032400080**	—	2	2	—	—	Dado M 6	Nut	Écrou	Mutter	
56	**0032400080**	1	1	1	1	1	Dado M 6	Nut	Écrou	Mutter	
57	**0075650040**	1	1	1	1	1	Rondella diam. 6	Washer	Rondelle	Scheibe	
59	**0097303370**	2	—	—	4	4	Vite m 6 x 16	Screw	Vis	Schraube	
59a	**0097300120**	2	—	—	2	2	Vite M.6 x 20 TCEI	Screw	Vis	Schraube	
60*	**0027504050**	1	—	—	1	1	Coperchio acc.stop compl.	Remote control ass.y	Commande à dist.	Kompl. Deckel	150033R
61	**0044311980**	1	—	—	1	1	Guarnizione coperchio	Gasket	Joint	Deckeldichtung	
64	**0052009790**	1	—	—	1	1	Leva regolatore	Governor lever	Levier régulateur	Fliehkraftreglerhebel	
64a	**0052011550**	1	—	—	1	1	Leva regolatore per comando monoleva	Governor lever	Levier régulateur	Fliehkraftreglerhebel	
65	**0058015820**	1	—	—	1	1	Molla supplemento	Extra fuel spring	Ressort supplem.	Extrakraftstofffeder	
67	**0052009770**	1	—	—	1	1	Leva regolatore	Governor lever	Levier régulateur	Fliehkraftreglerhebel	
68	**0015852040**	1	—	—	—	—	Bussola	Sleeve	Douille	Lager	
	0015852150	—	—	—	1	1	Bussola	Sleeve	Douille	Lager	
69	**0052009730**	1	—	—	—	—	Leva comando portata	Control lever	Levier comm.	Regelhebel	
	0052011320	—	—	—	1	1	Leva comando portata	Control lever	Levier comm.	Regelhebel	
70	**0056000420**	1	—	—	1	1	Molla	Spring	Ressort	Feder	
71	**0052009750**	1	—	—	—	—	Leva regolatore interna	Control lever	Levier intérieur régul.	Innerer Regelhebel	
	0052012940	—	—	—	1	1	Leva regolatore interna	Control lever	Levier intérieur régul.	Innerer Regelhebel	150046R
72	**0014002330**	—	1	1	—	—	Asta livello	Dipstick	Jauge niveau	Ölmeßstab	
73	**0097320840**	—	1	1	—	—	Vite M 6 x 12	Screw	Vis	Schraube	
74	**0075650040**	—	1	1	—	—	Rondella diam. 6	Washer	Rondelle	Scheibe	
75	**0014002850**	1	—	—	—	—	Asta livello	Dipstick	Jauge niveau	Ölmeßstab	
	0014003020	—	1	1	—	—	Asta livello (-40° C)	Dipstick	Jauge niveau	Ölmeßstab	
	0014002320	—	1	1	—	—	Asta livello	Dipstick	Jauge niveau	Ölmeßstab	
	0014004200	—	—	—	1	1	Asta livello	Dipstick	Jauge niveau	Ölmeßstab	
76	**0097300100**	2	2	2	—	—	Vite M 6 x 16	Screw	Vis	Schraube	
	0097300120	—	—	—	2	2	Vite M.6 x 20 TCEI	Screw	Vis	Schraube	
77*	**0092201130**	1	—	—	—	—	Testina filtro	Oil filter head	Support filtre a huile	Ölfilterkopf	
	0092201020	—	1	1	—	—	Testina filtro	Oil filter head	Support filtre a huile	Ölfilterkopf	
	0092200990	—	1	1	—	—	Testina per filtro olio a distanza	Support	Support	Ölfilterhalterung	
	0092201170	—	—	—	1	1	Testina olio (M 12)	Cover	Couvercle	Ölfilterkopf	150030R
	0092201180	—	—	—	1	1	Testina olio (M 12+M 10)	Cover	Couvercle	Ölfilterkopf	150030R
	0092201190	—	—	—	—	1	Testina olio (M 10)	Cover	Couvercle	Ölfilterkopf	
78	**0012002340**	—	1	1	—	—	Anello or 53,70 x 1,78 std	O ring	Bague en caoutchouc	O-ring	
	0012003840	—	—	—	1	1	Anello OR sagomato	O-ring	Bague	O-Ring	150030R
78a	**—**	—	—	—	—	—	-Non disponibile-	-Not available-	-Ne pas disponible-	-Nicht vorrätig-	150030R
78b	**0044000710**	—	1	1	—	—	Guarnizione per testina filtro	Gasket	Joint	Dichtung	
78c	**0044000720**	1	—	—	—	—	Guarnizione	Gasket	Joint	Dichtung	
79	**—**	1	—	—	—	—	-Non disponibile-	-Not available-	-Ne pas disponible-	-Nicht vorrätig-	150023R

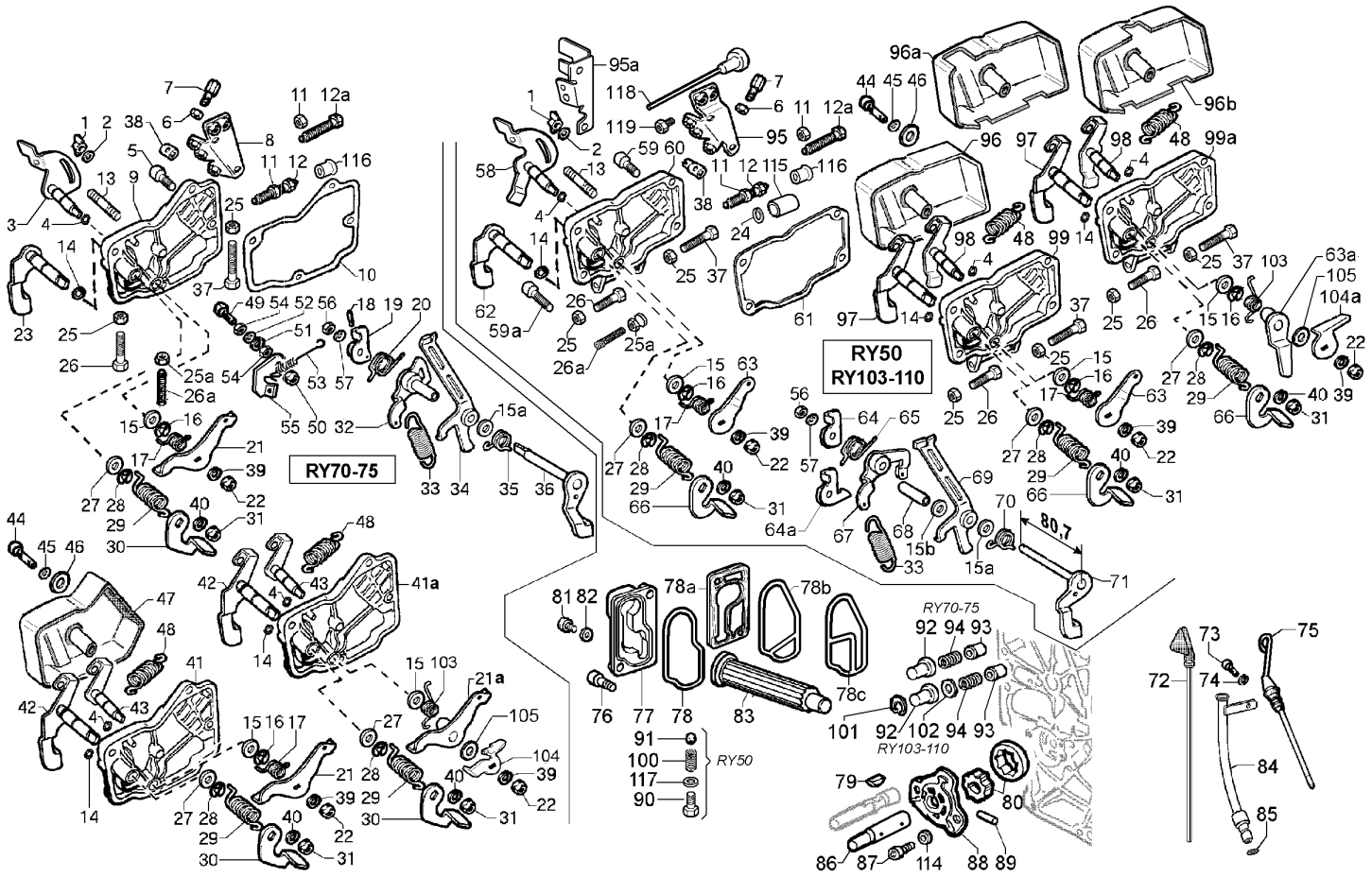

Nr. No.	CODE	Ry 50 Q.ty	Ry 70 Q.ty	Ry 75 Q.ty	Ry 103 Q.ty	Ry 110 Q.ty	DENOMINAZIONE - DESCRIPTION - DENOMINATION - BENENNUNG				CT No
80	**0066050900**	1	1	1	1	1	Pompa olio	Oil pump	Pompe à huile	Ölpumpe	
81	**0089650480**	1	1	1	—	—	Tappo M 10	Plug	Bouchon	Verschluss	
	0089650510	—	—	—	1	1	Tappo M 12	Plug	Bouchon	Verschluss	
82	**0046700590**	1	1	1	—	—	Guarnizione in rame d.10	Copper gasket	Joint en cuivre	Kupferdichtung	
	0046700600	—	—	—	1	1	Rondella rame D.12,2x16 sp.1,5	Washer	Rondelle	Unterlegscheibe	
83	**0021751810**	1	—	—	—	—	Cartuccia olio	Oil filter cartridge	Cartouche à huile	Ölfiltereinsatz	
	0021751550	—	1	1	1	1	Cartuccia olio	Oil filter cartridge	Cartouche à huile	Ölfiltereinsatz	
84	**0093300780**	—	1	1	—	—	Tubo asta livello	Dipstick guard	Tube jauge niveau	Ölpeilstabrohr	
85	**0012000340**	—	1	1	—	—	Anello or 105	O ring	Bague en caoutchouc	O-ring	
86	**0011112250**	1	1	1	1	1	Albero pompa olio	Oil pump shaft	Arbre pompe à huile	Ölpumpenwelle	150023R
87	**0097300100**	2	2	2	2	2	Vite M 6 x 16	Screw	Vis	Schraube	
88	**0088362100**	1	1	1	1	1	Supporto pompa olio	Oil pump support	Support pompe à huile	Ölpumpenhalterung	
89	**0077701720**	1	1	1	1	1	Rullino 3 x 15,8	Roller	Aiguille	Rolle	
90	**0017701270**	1	—	—	—	—	Vite vte M.8x14	Screw	Vis	Schraube	
91	**0082450030**	1	—	—	—	—	Sfera diam. 4,8 3/16''	Gov.ball	Bille	Reglerkugel	
92	**0090150080**	—	1	1	—	—	Tappo valvola pressione	Pressure valve plug	Bouchon pression	Druckventilverschluss	
	0079800770	—	—	—	1	1	Tappo valvola pressione	Pressure valve plug	Bouchon pression	Druckventilverschluss	
93	**0064950560**	—	1	1	—	—	Pistoncino	Drive rod	Plongeur	Steuerschieber	
	0064950740	—	—	—	1	1	Pistoncino	Drive rod	Plongeur	Steuerschieber	
94	**0056250080**	—	1	1	—	—	Molla valvola press.	Pressure valve spring	Ressort soup.pression	Druckventilfeder	
	0056250230	—	—	—	1	1	Molla valvola press.	Pressure valve spring	Ressort soup.pression	Druckventilfeder	
95	**0085101520**	1	—	—	1	1	Squadretta	Bracket	Équerre	Befestigungswinkel	
95a	**0085101690**	—	—	—	—	1	Squadretta	Bracket	Équerre	Befestigungswinkel	
96	**0069275770**	1	—	—	1	1	Protezione (ad esaur.)	Guard	Protection	Schutz	150033R
	0069275020	1	—	—	1	1	Protezione comando monoleva pos.99a	Guard for remote control ass.y	Protection pour couvercle	Schutz für pos. 99a	

Nr. No.	CODE	Ry 50 Q.ty	Ry 70 Q.ty	Ry 75 Q.ty	Ry 103 Q.ty	Ry 110 Q.ty	DENOMINAZIONE - DESCRIPTION - DENOMINATION - BENENNUNG				CT No
96a	**0069276590**	1	—	—	1	1	Protezione per motore con pompa alim.	Guard	Protection	Schutz	150039R
96b	**0069276600**	1	—	—	1	1	Protezione per motore senza pompa alim.	Guard	Protection	Schutz	150039R
99*	**0027504090**	1	—	—	1	1	Coperchio accel. Stop a distanza compl.	Remote control	Commande à dist.	Kompl. Deckel	150033R
99a*	**0027504030**	1	—	—	1	1	Comando a dist. Compl. Monoleva	Remote control	Commande à dist.	Kompl. Deckel	150033R
100	**0056250210**	1	—	—	—	—	Molla valvola press.	Pressure valve spring	Ressort soup.pression	Druckventilfeder	
101	**0012400170**	—	—	—	1	1	Anello seeger	Snap Ring	Bague d'arrêt	Seeger-Ring	
102	**0076251050**	—	—	—	1	1	Rondella diam. 8,2	Washer	Rondelle	Scheibe	
105	**0076250100**	—	1	1	—	—	Rondella piana 8x15	Washer	Rondelle	Unterlegscheibe	
114	**0075550040**	2	2	2	2	2	Rondella diam. 6	Washer	Rondelle	Scheibe	
115	**0096000890**	1	—	—	1	1	Tubo antimanomissione	Foolproof tube	Tuyau	Schlauch	
116	**0021450370**	1	1	1	1	1	Cappuccio in gomma	Plug	Bouchon	Verschluß	
117	**0046700580**	1	—	—	—	—	Rondella rame D.8,2x12 sp.1	Washer	Rondelle	Unterlegscheibe	
118	**00962A1550**	1	—	—	1	1	Tirante	Tie rod	Tirant	Schubstange	
119	**0017601630**	1	—	—	1	1	Vite forata M 6 X 1	Screw	Vis	Schraube	

9* (0027504160) = Pos. 3-4-9-14-15-16-17-21-22-23-27-28-29-30-31-39-40
9* (0027503320) = Pos. 3-4-9-15-16-17-21-22-39-49-50-51-52-54-55
41* (0027504210) = Pos. 4-14-15-16-17-21-22-27-28-29-30-31-39-40-41-42-43
41a* (0027503840) = Pos. 4-14-15-16-17-21a-22-27-28-29-30-31-39-40-41a-42-43-103-104
41a* (0027503860) = Pos. 4-14-15-16-17-21a-22-39-41a-43-103-104
60* (0027504050) = Pos. 4-14-15-16-17-22-26-27-28-29-31-37-39-40-58-60-62-63-66
77* (0092201130-0092201020) = Pos. 77-81-82
99* (0027504090) = Pos. 4-13-14-15-16-17-22-25-26-27-28-29-31-37-39-40-63-66-97-98-99
99* (0027504090) = Pos. 4-14-15-16-22-25-26-27-28-29-31-37-39-40-63a-66-97-98-99a-103-104a-105
99a* (0027504030) = Pos. 4-14-15-16-22-25-26-27-28-29-31-37-39-40-63a-66-97-98-99a-103-104a-10

RY50

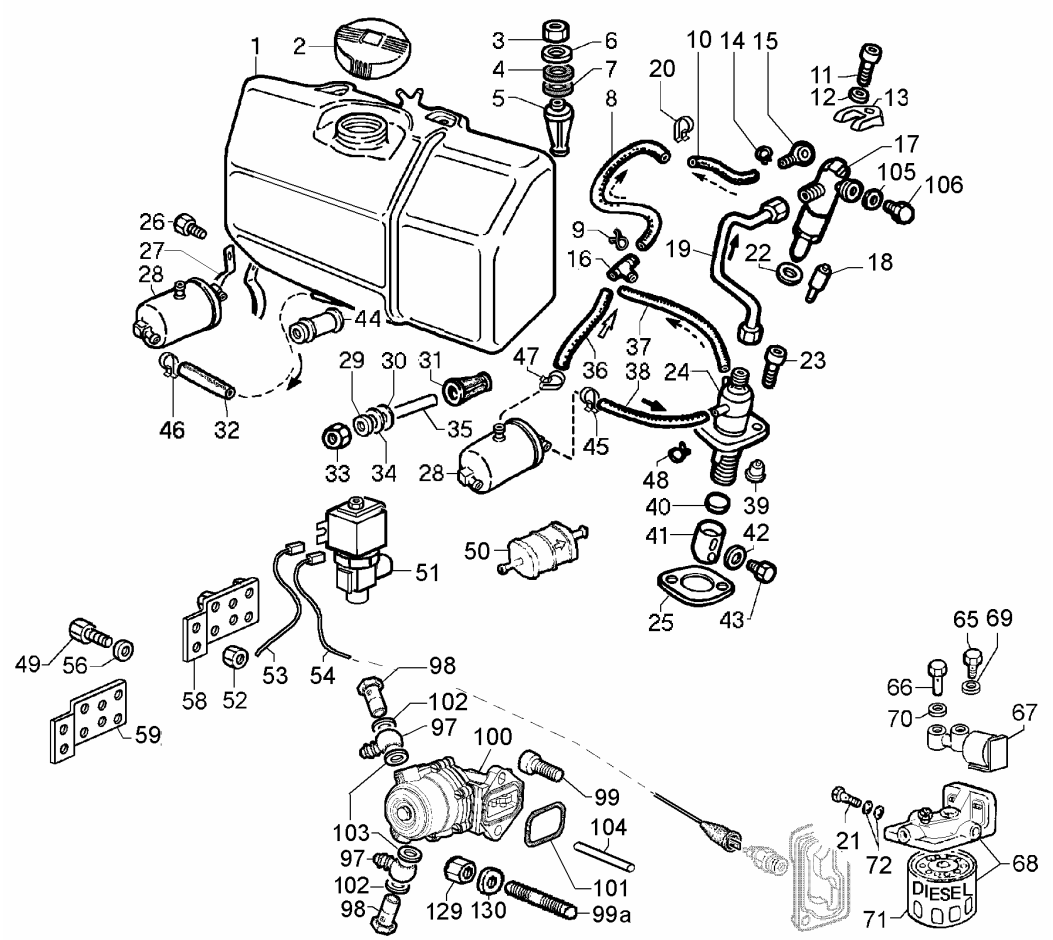

Nr. No.	CODE	Ry 50 Q.ty	Ry 70 Q.ty	Ry 75 Q.ty	Ry 103 Q.ty	Ry 110 Q.ty	DENOMINAZIONE - DESCRIPTION - DENOMINATION - BENENNUNG				CT No
1	**0081033210**	1	—	—	—	—	Serbatoio	Fuel tank	Réservoir	Kraftstofftank	
2	**0090430960**	1	—	—	—	—	Tappo serbatoio	Plug	Bouchon	Verschluß	
3	**0032401640**	2	—	—	—	—	Dado autob. M8	Nut	Ecrou	Mutter	
4	**0077011540**	2	—	—	—	—	Rondella gomma	Rubber washer	Rondelle en caoutchouc	Gummischeibe	
5	**0035273840**	2	—	—	—	—	Distanziale	Spacer	Entretoise	Distanzstück	
6	**0076701180**	2	—	—	—	—	Rondella	Washer	Rondelle	Unterlegscheibe	
7	**0077011540**	2	—	—	—	—	Rondella gomma	Rubber washer	Rondelle en caoutchouc	Gummischeibe	
8	**0093758720**	1	—	—	—	—	Tubo comb. 5x10 mm. 250	Fuel pipe	Tuyau combust.	Kraftstoffschlauch	
9	**0036301130**	2	—	—	—	—	Fascetta	Clamp	Collier	Schelle	
10	**0093758720**	1	—	—	—	—	Tubo comb. 5x10 mm. 250	Fuel pipe	Tuyau combust.	Kraftstoffschlauch	
11	**0097320780**	1	—	—	—	—	Vite M6x25	Screw	Vis	Schraube	
12	**0075550270**	1	—	—	—	—	Rondella diam. 6,4	Washer	Rondelle	Scheibe	
13	**0085457930**	1	—	—	—	—	Staffa iniettore	Bracket	Arrêt injecteur	Einspritzdüsenhalterung	
14	**0036300500**	1	—	—	—	—	Fascetta oteco clic 55	Clamp	Collier	Schelle	
15	**0072701080**	1	—	—	—	—	Raccordo d. 6	Banjo union	Raccord	Ringanschluss	
16	**0025270920**	1	—	—	—	—	Connettore	Hose connector	Connecteur	T-stück	
17	**0050100720**	1	—	—	—	—	Iniettore	Injector	Injecteur	Düsenstock	
18	**0065314590**	1	—	—	—	—	Polverizzatore STANADYNE	Nozzle	Injecteur	Düseneinsatz	
19	**0093760650**	1	—	—	—	—	Tubo alta pressione	High press.pipe	Tube haute pression	Hochdruckleitung	
20	**0036300500**	2	—	—	—	—	Fascetta oteco clic 55	Clamp	Collier	Schelle	
21	**0019010320**	1	—	—	—	—	Bullone raccordo M 14	Union bolt	Boulon raccord	Hohlschraube	
22	**0046701010**	1	—	—	—	—	Guarnizione in rame 0,50	Gasket	Joint	Dichtung	
	0046700990	1	—	—	—	—	Guarnizione in rame 1,00	Gasket	Joint	Dichtung	
23	**0097300130**	2	—	—	—	—	Vite M 6 x 25	Screw	Vis	Schraube	
24	**0065903240**	1	—	—	—	—	Pompa iniezione	Injection pump	Pompe injection std	Einspritzpumpe std	
25	**0045801800**	1	—	—	—	—	Guarn.pomp.inez. 0,38	Gasket	Joint	Dichtung	
26	**0097303190**	1	—	—	—	—	Vite M.6x12	Screw	Vis	Schraube	
27	**0036171970**	1	—	—	—	—	Fascetta fiss.filtro comb.	Clamp	Collier	Schelle	
28	**0037300960**	1	—	—	—	—	Filtro combustibile	Fuel filter	Filtre à combustible	Kraftstofffilter	
29	**0076701180**	2	—	—	—	—	Rondella	Washer	Rondelle	Unterlegscheibe	
30	**0077011540**	2	—	—	—	—	Rondella gomma	Rubber washer	Rondelle en caoutchouc	Gummischeibe	

Nr. No.	CODE	Ry 50 Q.ty	Ry 70 Q.ty	Ry 75 Q.ty	Ry 103 Q.ty	Ry 110 Q.ty	DENOMINAZIONE - DESCRIPTION - DENOMINATION - BENENNUNG				CT No
31	**0035273840**	1	—	—	—	—	Distanziale	Spacer	Entretoise	Distanzstück	
32	**0093758720**	1	—	—	—	—	Tubo comb. 5x10 mm. 250	Fuel pipe	Tuyau combust.	Kraftstoffschlauch	
33	**0032401640**	2	—	—	—	—	Dado autob. M8	Nut	Ecrou	Mutter	
34	**0077011540**	2	—	—	—	—	Rondella gomma	Rubber washer	Rondelle en caoutchouc	Gummischeibe	
35	**0096021320**	1	—	—	—	—	Tubetto distanziale	Spacer	Entretoise	Distanzröhre	
36	**0093758720**	1	—	—	—	—	Tubo comb. 5x10 mm. 250	Fuel pipe	Tuyau combust.	Kraftstoffschlauch	
37	**0093758720**	1	—	—	—	—	Tubo comb. 5x10 mm. 250	Fuel pipe	Tuyau combust.	Kraftstoffschlauch	
38	**0093758720**	1	—	—	—	—	Tubo comb. 5x10 mm. 250	Fuel pipe	Tuyau combust.	Kraftstoffschlauch	
39	**0096721380**	1	—	—	—	—	Valvola di mandata	Delivery valve	Soupape refoulement	Druckventil	
	0096721160	1	—	—	—	—	Valvola di mandata	Delivery valve	Soupape refoulement	Druckventil	
40	**0060001130**	1	—	—	—	—	Registro (lilla) 4,00	Adjustment cup violet	Coupelle (violet)	Einstellscheibe violet	
	0060001140	1	—	—	—	—	Registro (bianco) 4,10	Adjustment cup white	Coupelle (blanc)	Einstellscheibe weiss	
	0060001150	1	—	—	—	—	Registro (giallo) 4,20	Adjustment cup yellow	Coupelle (jaune)	Einstellscheibe gelb	
	0060001160	1	—	—	—	—	Registro (arancio) 4,30	Adjustment cup orange	Coupelle (orange)	Einstellscheibe orange	
	0060001170	1	—	—	—	—	Registro (azzurro) 4,40	Adjustment cup light blue	Coupelle (blue clair)	Einstellscheibe hellblau	
	0060001180	1	—	—	—	—	Registro (verde) 4,50	Adjustment cup green	Coupelle (vert)	Einstellscheibe grün	
	0060001190	1	—	—	—	—	Registro (blu) 4,60	Adjustment cup blue	Coupelle (blue)	Einstellscheibe blau	
	0060001200	1	—	—	—	—	Registro (rosso) 4,70	Adjustment cup red	Coupelle (rouge)	Einstellscheibe rot	
	0060001210	1	—	—	—	—	Registro (grigio) 4,80	Adjustment cup grey	Coupelle (gris)	Einstellscheibe grau	
41	**0072151330**	1	—	—	—	—	Punteria	Push rod	Poussoir	Rollenstössel	
42	**0076250920**	1	—	—	—	—	Rondella diam. 6,5	Washer	Rondelle	Scheibe	
43	**0098652210**	1	—	—	—	—	Vite M 6 x 1	Screw	Vis	Schraube	
44	**0035274190**	2	—	—	—	—	Distanziale	Spacer	Entretoise	Distanzstück	
45	**0036300500**	1	—	—	—	—	Fascetta oteco clic 55	Clamp	Collier	Schelle	
46	**0036301590**	1	—	—	—	—	Fascetta d.10-12,5	Clamp	Collier	Schelle	
47	**0036301590**	1	—	—	—	—	Fascetta d.10-12,5	Clamp	Collier	Schelle	
48	**0036301130**	1	—	—	—	—	Fascetta	Clamp	Collier	Schelle	
49	**0017600010**	2	—	—	—	—	Bullone M 6 x 1 x 10	Bolt	Boulon	Stehbolzen	
50	**0037301210**	1	—	—	—	—	Filtro combustibile	Fuel filter	Filtre à combustible	Kraftstofffilter	
51	**0035871380**	1	—	—	—	—	Elettrovalvola 12v	Electro-valve 12v	Soupape électrique 12v	Elektroventil 12v	
52	**0032400080**	2	—	—	—	—	Dado M 6	Nut	Écrou	Mutter	
53	**0021859500**	1	—	—	—	—	Cavo per el.valvola mm 2000	Wire	Câble	Kabel	
54	**0021858960**	1	—	—	—	—	Cavo pressost.-el.valvola	Wire	Câble	Kabel	
56	**0075550040**	2	—	—	—	—	Rondella diam. 6	Washer	Rondelle	Scheibe	
58	**0085101450**	1	—	—	—	—	Squadretta	Bracket	Équerre	Befestigungswinkel	
59	**0085101490**	1	—	—	—	—	Squadretta fissaggio elettrovalvola	Electrovalve support	Support électro-vanne	Elektromagnetventillager	
65	**0019010300**	1	—	—	—	—	Bullone raccordo M 10	Union bolt	Boulon raccord	Hohlschraube	
66	**0015700450**	1	—	—	—	—	Bocchettone M 14	Filler cap	Bouchon remplissage	Einfüllstutzen	
67	**0035871190**	1	—	—	—	—	Elettrovalvola	Electro-valve	Soupape électrique	Elektroventil	
68	**0037300730**	1	—	—	—	—	Filtro combustibile	Fuel filter	Filtre à combust.	Kraftstofffilter	
69	**0046700590**	2	—	—	—	—	Guarnizione in rame d.10	Copper gasket	Joint en cuivre	Kupferdichtung	
70	**0046700610**	2	—	—	—	—	Guarnizione in rame d.14	Gasket	Joint	Dichtung	
71	**0021750450**	1	—	—	—	—	Cartuccia comb.	Fuel filter cartridge	Cartouche de combustible	Kraftstofffiltereinsatz	
72	**0046700610**	2	—	—	—	—	Guarnizione in rame d.14	Gasket	Joint	Dichtung	
	0046700610	2	—	—	—	—	Guarnizione in rame d.14	Gasket	Joint	Dichtung	
97	**0072701380**	2	—	—	—	—	Raccordo orient. d.10	Banjo union	Raccord	Ringanschluss	
98	**0019010300**	2	—	—	—	—	Bullone raccordo M 10	Union bolt	Boulon raccord	Hohlschraube	
99	**0097320920**	2	—	—	—	—	Vite M 8 x 18	Screw	Vis	Schraube	
99a	**0067800080**	2	—	—	—	—	Prigioniero M.8 x 20	Stud	Goujon	Stiftschraube	
100	**0065850960**	1	—	—	—	—	Pompa AC	Fuel feeding pump	Pompe d'aliment.	Kraftstoffpumpe	
101	**0012000870**	1	—	—	—	—	Guarnizione p.a.c.	Gasket	Joint	Dichtung	
102	**0046700590**	2	—	—	—	—	Guarnizione in rame d.10	Copper gasket	Joint en cuivre	Kupferdichtung	
103	**0046700590**	2	—	—	—	—	Guarnizione in rame d.10	Copper gasket	Joint en cuivre	Kupferdichtung	
104	**0072001930**	1	—	—	—	—	Puntalino completo	Drive rod ass.y	Poussoir complet	Auflagenstiftbaugruppe	
105	**0046700010**	2	—	—	—	—	Guarniz.rame d.6	Gasket	Joint	Dichtung	
106	**0019011710**	1	—	—	—	—	Bullone raccordo M 6	Union bolt	Boulon raccord	Hohlschraube	
129	**0032401640**	2	—	—	—	—	Dado autob. M8	Nut	Ecrou	Mutter	
130	**0075550290**	2	—	—	—	—	Rondella	Washer	Rondelle	Scheibe	

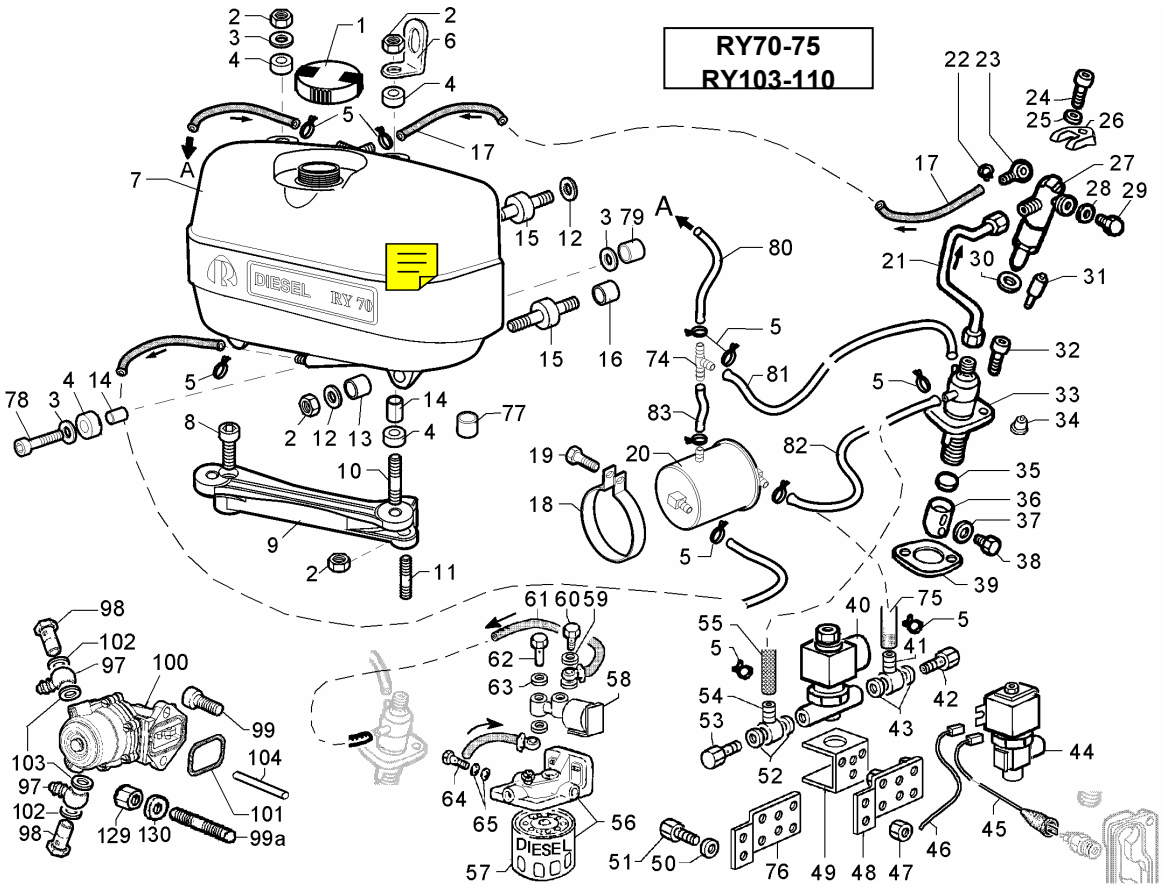

Nr. No.	CODE	Ry 50 Q.ty	Ry 70 Q.ty	Ry 75 Q.ty	Ry 103 Q.ty	Ry 110 Q.ty	DENOMINAZIONE - DESCRIPTION - DENOMINATION - BENENNUNG				CT No
1	**0090430960**	—	1	1	1	1	Tappo serbatoio	Plug	Bouchon	Verschluß	
2	**0032401640**	—	5	5	2	2	Dado autob. M8	Nut	Ecrou	Mutter	
3	**0076701180**	—	1	1	8	8	Rondella	Washer	Rondelle	Unterlegscheibe	
4	**0077011940**	—	4	4	8	8	Rondella in gomma D.12.5x20 sp.6	Washer	Rondelle	Unterlegscheibe	
5	**0036301130**	—	2	2	1	1	Fascetta	Clamp	Collier	Schelle	
6	**0085060030**	—	1	1	1	1	Golfare	Engine liftiing eye	Équerre	Befestigungswinkel	
7	**0081033180**	—	1	1	1	1	Serbatoio	Fuel tank	Réservoir	Kraftstoffbehälter	
8	**0097300310**	—	1	1	—	—	Vite M 8 x 40	Screw	Vis	Schraube	
9	**0088652000**	—	1	1	—	—	Supporto serbatoio	Support	Support	Lager	
10	**0067800120**	—	2	2	—	—	Prigioniero M.8 x 25	Stud	Goujon	Stiftschraube	
11	**0067800080**	—	1	1	—	—	Prigioniero M.8 x 20	Stud	Goujon	Stiftschraube	
12	**00772R0300**	—	3	3	—	—	Rondella piana D.8.5x20 sp.2	Washer	Rondelle	Unterlegscheibe	
13	**00354R0020**	—	2	2	—	—	Distanziale D.8,5x13 H.5	Spacer	Entretoise	Distanzstück	
14	**00353R0820**	—	2	2	4	4	Distanziale D.9x13 H.15	Spacer	Entretoise	Distanzstück	
15	**0086361670**	—	2	2	—	—	Supporto antivibrante M.8	Vibration isolator	Support élastique	Elastique Lagerung	
16	**0035210430**	—	1	1	—	—	Distanziale 9x16 h15	Spacer	Entretoise	Distanzstück	
17	**0093760660**	—	1	1	—	—	Tubo d.5x10 L100	Pipe	Tuyau	Rohr	
18	**0036171970**	—	1	1	1	1	Fascetta fiss.filtro comb.	Clamp	Collier	Schelle	
19	**0097303190**	—	1	1	1	1	Vite M.6x12	Screw	Vis	Schraube	
20	**0037300960**	—	1	1	1	1	Filtro combustibile	Fuel filter	Filtre à combustible	Kraftstofffilter	
21	**0093758070**	—	1	1	—	—	Tubo alta pressione	High press.pipe	Tube haute pression	Hochdruckleitung	
	0093760290	—	—	—	1	1	Tubo alta pressione	High press.pipe	Tube haute pression	Hochdruckleitung	
22	**0036300500**	—	1	1	2	2	Fascetta oteco clic 55	Clamp	Collier	Schelle	
23	**0072701080**	—	1	1	1	1	Raccordo d. 6	Banjo union	Raccord	Ringanschluss	
24	**0097320780**	—	1	1	1	1	Vite M6x25	Screw	Vis	Schraube	150026R 150034R 150040R
25	**0075550270**	—	1	1	1	1	Rondella diam. 6,4	Washer	Rondelle	Scheibe	150026R
26	**0085457930**	—	1	1	1	1	Staffa iniettore	Bracket	Arrêt injecteur	Einspritzdüsenhalterung	150026R
27	**0050100400**	—	1	—	—	—	Iniettore	Injector	Injecteur	Düsenstock	
	0050100430	—	—	1	—	—	Iniettore	Injector	Injecteur	Düsenstock	
	0050100540	—	—	—	1	—	Iniettore	Injector	Injecteur	Düsenstock	
	0050100580	—	—	—	—	1	Iniettore	Injector	Injecteur	Düsenstock	
28	**0046700010**	—	2	2	2	2	Guarniz.rame d.6	Gasket	Joint	Dichtung	
29	**0019011710**	—	1	1	1	1	Bullone raccordo M 6	Union bolt	Boulon raccord	Hohlschraube	
30	**0046701010**	—	1	1	—	—	Guarnizione in rame 0,50	Gasket	Joint	Dichtung	
	0046700990	—	1	1	1	1	Guarnizione in rame 1,00	Gasket	Joint	Dichtung	
31	**0065314350**	—	1	—	—	—	Polverizzatore	Nozzle	Injecteur	Düseneinsatz	

Nr. No.	CODE	Ry 50 Q.ty	Ry 70 Q.ty	Ry 75 Q.ty	Ry 103 Q.ty	Ry 110 Q.ty	DENOMINAZIONE - DESCRIPTION - DENOMINATION - BENENNUNG				CT No
31	**0065314470**	—	—	1	—	—	Polverizzatore	Nozzle	Injecteur	Düseneinsatz	
	0065315620	—	—	—	1	—	Polverizzatore	Nozzle	Injecteur	Düseneinsatz	
	0065315890	—	—	—	—	1	Polverizzatore	Nozzle	Injecteur	Düseneinsatz	
32	**0097300130**	—	2	2	2	—	Vite M 6 x 25	Screw	Vis	Schraube	
	0097303010	—	—	—	—	2	Vite M 6 X 20	Screw	Vis	Schraube	
33	**0065902590**	—	1	1	—	—	Pompa iniezione	Injection pump	Pompe injection	Einspritzpumpe	
	0065903590	—	—	—	1	1	Pompa iniezione	Injection pump	Pompe injection	Einspritzpumpe	
34	**0096721160**	—	1	1	—	—	Valvola di mandata	Delivery valve	Soupape refoulement	Druckventil	
	0096721540	—	—	—	1	1	Valvola di mandata	Delivery valve	Soupape refoulement	Druckventil	
35	**0060001130**	—	1	1	1	1	Registro (lilla) 4,00	Adjustment cup violet	Coupelle (violet)	Einstellscheibe violet	
	0060001140	—	1	1	1	1	Registro (bianco) 4,10	Adjustment cup white	Coupelle (blanc)	Einstellscheibe weiss	
	0060001150	—	1	1	1	1	Registro (giallo) 4,20	Adjustment cup yellow	Coupelle (jaune)	Einstellscheibe gelb	
	0060001160	—	1	1	1	1	Registro (arancio) 4,30	Adjustment cup orange	Coupelle (orange)	Einstellscheibe orange	
	0060001170	—	1	1	1	1	Registro (azzurro) 4,40	Adjustment cup light blue	Coupelle (blue clair)	Einstellscheibe hellblau	
	0060001180	—	1	1	1	1	Registro (verde) 4,50	Adjustment cup green	Coupelle (vert)	Einstellscheibe grün	
	0060001190	—	1	1	1	1	Registro (blu) 4,60	Adjustment cup blue	Coupelle (blue)	Einstellscheibe blau	
	0060001200	—	1	1	1	1	Registro (rosso) 4,70	Adjustment cup red	Coupelle (rouge)	Einstellscheibe rot	
	0060001210	—	1	1	1	1	Registro (grigio) 4,80	Adjustment cup grey	Coupelle (gris)	Einstellscheibe grau	
36	**0072151330**	—	1	1	1	1	Punteria	Push rod	Poussoir	Rollenstössel	
37	**0076250920**	—	1	1	1	1	Rondella diam. 6,5	Washer	Rondelle	Scheibe	
	0076253030	—	—	—	1	1	Rondella diam. 6,5	Washer	Rondelle	Scheibe	
38	**0098652210**	—	1	1	—	—	Vite M 6 x 1	Screw	Vis	Schraube	
	0097651820	—	—	—	1	1	Vite	Screw	Vis	Schraube	150039R
39	**0045801800**	—	1	1	1	1	Guarn.pomp.inez. 0,38	Gasket	Joint	Dichtung	
40	**0035871440**	—	1	1	—	—	Elettrovalvola	Electro-valve	Soupape électrique	Elektroventil	
41	**0072701000**	—	1	1	—	—	Raccordo	Banjo union	Raccord	Ringanschluss	
42	**0019010370**	—	1	1	—	—	Bullone raccordo	Union bolt	Boulon raccord	Hohlschraube	
43	**0046700570**	—	2	2	—	—	Guarnizione in rame	Gasket	Joint	Dichtung	
44	**0035871380**	—	1	1	1	1	Elettrovalvola 12v	Electro-valve 12v	Soupape électrique 12v	Elektroventil 12v	
45	**0021858960**	—	1	1	1	1	Cavo pressost.-el.valvola	Wire	Câble	Kabel	
46	**0021859500**	—	1	1	1	1	Cavo per el.valvola mm 2000	Wire	Câble	Kabel	
47	**0032400080**	—	2	2	—	—	Dado M 6	Nut	Ecrou	Mutter	
48	**0085101450**	—	1	1	1	1	Squadretta	Bracket	Equerre	Befestigungswinkel	
49	**0088362580**	—	1	1	1	—	Supporto	Support	Support	Träger	
50	**0075550040**	—	2	2	—	—	Rondella diam. 6	Washer	Rondelle	Scheibe	
	0076250070	—	—	—	2	2	Rondella diam. 6	Washer	Rondelle	Scheibe	
51	**0017600010**	—	2	2	—	—	Bullone M 6 x 1 x 10	Bolt	Boulon	Stehbolzen	
	0097900280	—	—	—	2	2	Vite M 5 X 10	Screw	Vis	Schraube	
52	**0046700570**	—	2	2	—	—	Guarnizione in rame	Gasket	Joint	Dichtung	
53	**0019010370**	—	1	1	—	—	Bullone raccordo	Union bolt	Boulon raccord	Hohlschraube	
54	**0072701000**	—	1	1	—	—	Raccordo	Banjo union	Raccord	Ringanschluss	
55	**0093758720**	—	1	1	—	—	Tubo comb. 5x10 mm. 250	Fuel pipe	Tuyau combust.	Kraftstoffschlauch	
56	**0037300730**	—	1	1	—	—	Filtro combustibile	Fuel filter	Filtre à combust.	Kraftstofffilter	
57	**0021750450**	—	1	1	—	—	Cartuccia comb.	Fuel filter cartridge	Cartouche de combustible	Kraftstofffiltereinsatz	
58	**0035871190**	—	1	1	—	—	Elettrovalvola	Electro-valve	Soupape électrique	Elektroventil	
59	**0046700590**	—	2	2	—	—	Guarnizione in rame d.10	Copper gasket	Joint en cuivre	Kupferdichtung	
60	**0019010300**	—	1	1	—	—	Bullone raccordo M 10	Union bolt	Boulon raccord	Hohlschraube	
61	**0093759030**	—	1	1	—	—	Tubo el.valv.-pm iniez.	Fuel hose	Tuyau	Schlauch einspritzpumpe	
62	**0015700450**	—	1	1	—	—	Bocchettone M 14	Filler cap	Bouchon remplissage	Einfüllstutzen	
63	**0046700610**	—	2	2	—	—	Guarnizione in rame d.14	Gasket	Joint	Dichtung	
64	**0019010320**	—	1	1	—	—	Bullone raccordo M 14	Union bolt	Boulon raccord	Hohlschraube	
65	**0046700610**	—	2	2	—	—	Guarnizione in rame d.14	Gasket	Joint	Dichtung	
74	**0025270920**	—	1	1	1	1	Connettore	Hose connector	Connecteur	T-stück	
75	**0093759190**	—	1	1	—	—	Tubo comb.in gomma mm 225	Fuel pipe	Tuyau combust.	Kraftstoffschlauch	
76	**0085101490**	—	1	1	1	1	Squadretta fissaggio elettrovalvola	Electrovalve support	Support électro-vanne	Elektromagnetventillager	
77	**0035270100**	—	—	—	2	2	Distanziale	Spacer	Entretoise	Distanzstück	
78	**0097320630**	—	—	—	2	2	Vite M.8x35	Screw	Vis	Schraube	
79	**0035210360**	—	—	—	2	2	Distanziale	Spacer	Entretoise	Distanzstück	
80	**0093758720**	—	1	1	1	1	Tubo comb. 5x10 mm. 250	Fuel pipe	Tuyau combust.	Kraftstoffschlauch	
81	**0093758450**	—	1	1	1	1	Tubo comb. 8x6 mm 195	Fuel pipe	Tuyau combust.	Kraftstoffschlauch	
82	**0093758720**	—	1	1	1	1	Tubo comb. 5x10 mm. 250	Fuel pipe	Tuyau combust.	Kraftstoffschlauch	
83	**0093758720**	—	1	1	1	1	Tubo comb. 5x10 mm. 250	Fuel pipe	Tuyau combust.	Kraftstoffschlauch	
97	**0072701380**	—	2	2	2	2	Raccordo orient. d.10	Banjo union	Raccord	Ringanschluss	
98	**0019010300**	—	2	2	2	2	Bullone raccordo M 10	Union bolt	Boulon raccord	Hohlschraube	
99	**0097320920**	—	2	2	2	2	Vite M 8 x 18	Screw	Vis	Schraube	
99a	**0067800080**	—	2	2	2	2	Prigioniero M.8 x 20	Stud	Goujon	Stiftschraube	
100	**0065850960**	—	1	1	1	1	Pompa AC	Fuel feeding pump	Pompe d'aliment.	Kraftstoffpumpe	150039R
101	**0012000870**	—	1	1	1	1	Guarnizione p.a.c.	Gasket	Joint	Dichtung	
102	**0046700590**	—	2	2	2	2	Guarnizione in rame d.10	Copper gasket	Joint en cuivre	Kupferdichtung	
103	**0046700590**	—	2	2	2	2	Guarnizione in rame d.10	Copper gasket	Joint en cuivre	Kupferdichtung	
104	**0072001650**	—	1	1	—	—	Puntalino pompa alim.	Feed pump rod	Poussoir pompe alim.	Stößel kraftstoffpumpe	
	0072007350	—	—	—	1	1	Puntalino pompa alim.	Feed pump rod	Poussoir pompe alim.	Stößel kraftstoffpumpe	150039R
129	**0032401640**	—	2	2	2	2	Dado autob. M8	Nut	Ecrou	Mutter	
130	**0075550290**	—	2	2	2	2	Rondella	Washer	Rondelle	Scheibe	

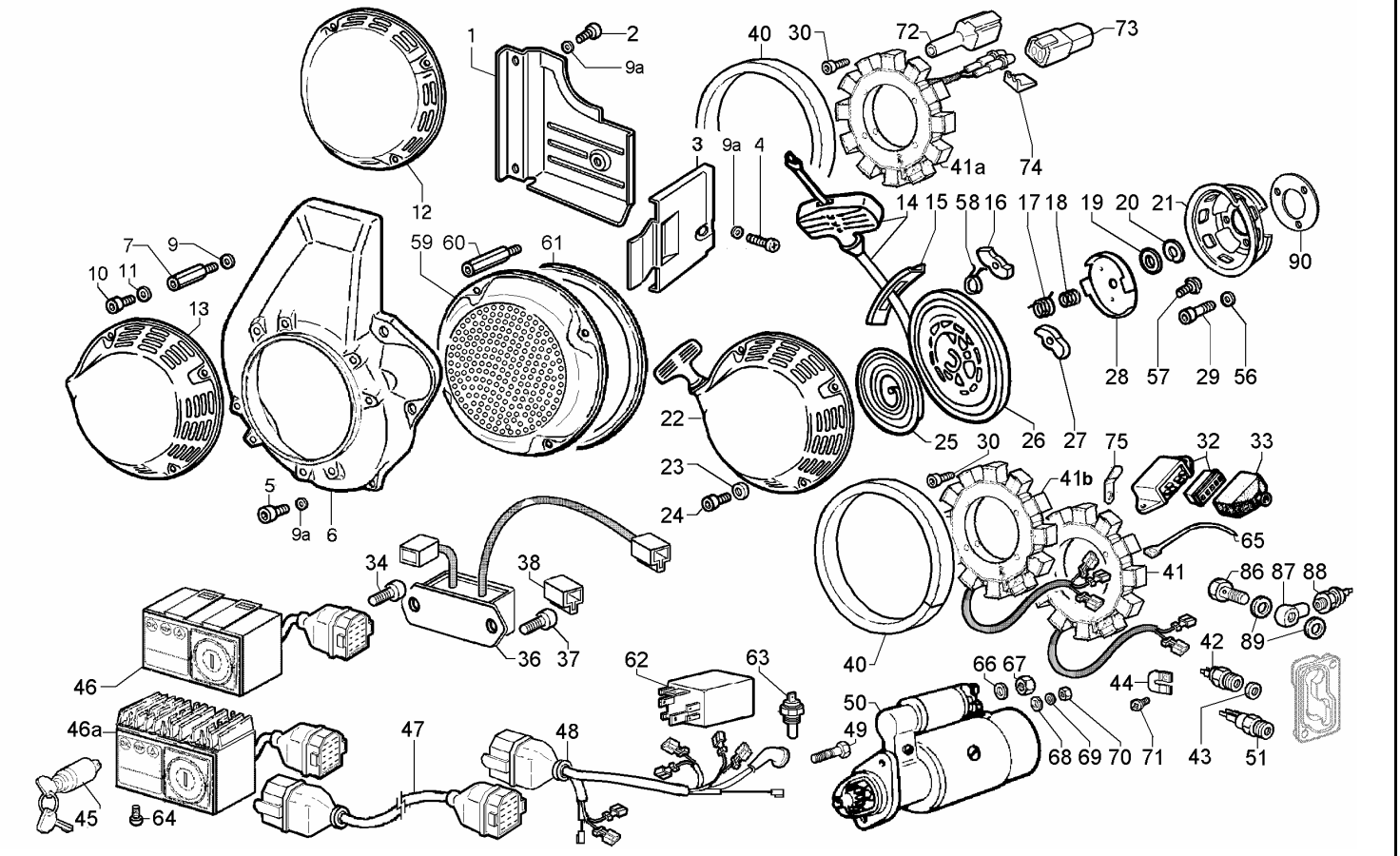

22* = Pos. 14-15-16-17-18-19-22-25-26-27-28-57

Nr. No.	CODE	Ry 50 Q.ty	Ry 70 Q.ty	Ry 75 Q.ty	Ry 103 Q.ty	Ry 110 Q.ty	DENOMINAZIONE - DESCRIPTION - DENOMINATION - BENENNUNG				CT No
1	**0050663150**	1	—	—	—	—	Lamiera conv.post.	Rear panel	Tôle ventil.postérieure	Hinteres blech	
	0050663160	—	1	1	—	—	Lamiera conv.post.	Rear panel	Tôle ventil.postérieure	Hinteres blech	
	0050663130	—	—	—	1	1	Lamiera conv.post.	Rear panel	Tôle ventil.postérieure	Hinteres blech	
2	**0097303380**	3	—	—	—	—	Vite M.6x8	Screw	Vis	Schraube	
	0097900370	—	2	2	2	2	Vite M 6 x 8	Screw	Vis	Schraube	
3	**0050663100**	1	—	—	—	—	Lamiera conv.lat.	Side panel	Tôle ventil.latérale	Seitenblech	
	0050663110	—	1	1	—	—	Lamiera conv.lat.	Side panel	Tôle ventil.latérale	Seitenblech	
	0050663340	—	—	—	1	1	Lamiera conv.lat.	Side panel	Tôle ventil.latérale	Seitenblech	
4	**0097900370**	—	1	1	—	1	Vite M 6 x 8	Screw	Vis	Schraube	
	0098651220	1	—	—	1	—	Vite M 6 X 12	Screw	Vis	Schraube	
5	**0097320840**	5	5	5	4	4	Vite M 6 x 12	Screw	Vis	Schraube	
6	**0025696550**	1	—	—	—	—	Convogliatore aria	Air conveyor	Coiffe ventil	Ventilatorhaube	
	0025697000	—	1	1	—	—	Convogliatore aria	Air conveyor	Coiffe ventil	Ventilatorhaube	
	0025697068	—	—	—	1	1	Convogliatore aria	Air conveyor	Coiffe ventil	Ventilatorhaube	
7	**0025011300**	4	4	4	4	4	Colonnetta	Hollowstud	Colonnette	Schraubbolzen	
9	**0076250070**	4	4	4	4	4	Rondella diam. 6	Washer	Rondelle	Scheibe	
9a	**0075550040**	3	3	3	3	3	Rondella diam. 6	Washer	Rondelle	Scheibe	
10	**0097320840**	4	4	4	4	4	Vite M 6 x 12	Screw	Vis	Schraube	
11	**0076250070**	—	4	4	—	4	Rondella diam. 6	Washer	Rondelle	Scheibe	
12	**0079512310**	1	1	1	1	1	Coperchio convogl. senza recoil	Cover	Couvercle	Deckel	
13	**0079511730**	1	1	1	1	1	Scatola protez.(senza autoavvolgente)	Guard	Carter protection	Schutzgehäuse	
14	**0049040380**	1	1	1	1	1	Fune con manopola	Cord with knob	Corde avec bouton	Seil und Griff	
16	**0050250970**	1	1	1	1	1	Dente innesto	Tooth	Dent	Kupplungsklaue	
17	**0056600660**	1	1	1	1	1	Molla di richiamo	Recovery spring	Ressort	Rückholfeder	
18	**0055900260**	1	1	1	1	1	Molla frizione	Thrust spring	Ressort d'embrayage	Kupplungsfeder	
21	**0069611080**	1	1	1	1	1	Puleggia per autoavvolgente	Pulley	Poulie	Anwerfscheibe	
22	**0014720420**	1	1	1	1	1	Avviatore autoavvolgente	Rewind starting	Lanceur automatique	Revesierstart	
23	**0076250070**	4	4	4	—	—	Rondella diam. 6	Washer	Rondelle	Scheibe	
	0076250620	—	—	—	4	4	Rondella diam. 6,5	Washer	Rondelle	Scheibe	
24	**0097303090**	4	4	4	4	4	Vite	Screw	Vis	Schraube	
25	**0058015390**	1	1	1	1	1	Molla a spirale	Spiral spring	Ressort à boudin	Spiralfeder	
26	**0071003770**	1	1	1	1	1	Puleggia autoavv.	Recoil pulley	Doulie démarreur autom.	Riemenscheibe	

Nr. No.	CODE	Ry 50 Q.ty	Ry 70 Q.ty	Ry 75 Q.ty	Ry 103 Q.ty	Ry 110 Q.ty	DENOMINAZIONE - DESCRIPTION - DENOMINATION - BENENNUNG				CT No
27	**0050250970**	1	1	1	1	1	Dente innesto	Tooth	Dent	Kupplungsklaue	
28	**0079800630**	1	1	1	1	1	Scodellino	Cup	Coupelle	Federteller	
29	**0097320640**	3	3	3	—	—	Vite M.8 x 30	Screw	Vis	Schraube	
	0097320630	—	—	—	3	3	Vite M.8x35	Screw	Vis	Schraube	
30	**0097300100**	3	3	3	3	3	Vite M 6 x 16	Screw	Vis	Schraube	
	00992R0460	3	3	3	3	3	Vite M 6 X 22	Screw	Vis	Schraube	
32	**0073622280**	1	1	1	1	1	Reg. tens. 12V 14/21A-6 alt. 3 fili	Voltage regulator	Régulateur de tension	Spannungsregler	
	0073622550	1	1	1	1	1	Regolatore tens. 12v 12a	Voltage regulator	Régulateur de tension	Spannungsregler	
	0073622980	1	1	1	—	—	Reg. tens.12V-30A - 5 cont. alt. 2 fili	Voltage regulator	Régulateur de tension	Spannungsregler	
	0073623140	—	—	1	1	1	Reg.tens.12V 30A contagiri elettr. 5+W alt.2	Voltage regulator	Régulateur de tension	Spannungsregler	
33	**0021450140**	1	1	1	1	1	Cappuccio regolatore	Regulator cap	Capuchon régulateur	Reglerabdeckung	
34	**0097320410**	2	2	2	—	—	Vite M 10 x 18	Screw	Vis	Schraube	
35	**0038000470**	1	—	—	—	—	Flangia	Flange	Bride	Flansch	
36	**0034400340**	—	1	1	—	—	Dispos.protezione	Guard device	Dispositif protection	Motorüberwachung	
37	**0097320740**	—	2	2	—	—	Vite M 8 x 20	Screw	Vis	Schraube	
38	**0015571030**	1	1	1	1	1	Blocchetto cavi	Wire connection	Boîte connection câbles	Kabelmutter	
40	**0077501090**	1	—	—	—	—	Rotore plastoferrite 12 V 12/20 A	Plastoferrite rotor	Rotor en plastoferrite	Plastoferrit- Rotor	
	0020020200	—	1	1	1	—	Rotore ceramica 12 V 30 A	Rotor	Rotor	Rotor	
	0020020190	—	1	1	1	1	Rotore plastoferrite 12 V 12/20 A	Plastoferrite	Rotor	Rotor	
41	**0085650830**	1	1	1	—	—	Statore alt. 2 fili (rot. ceramica 12V 30A)	Stator	Stateur	Stator	
	0085651070	1	1	1	1	1	Statore alt. 2 fili (12V rot.ceramica 30A/plast	Stator	Stateur	Stator	
41a	**0085651090**	—	—	—	—	1	Statore Alt. 12V 20A - 2 Fili	Stator for alternator	Stateur pour alternateur	Lichtmaschinestator	
41b	**0085651060**	1	1	1	1	1	Statore alt. 3 fili (rot. plastoferrite 12V 12A)	Stator	Stateur	Stator	
42	**0050412670**	1	1	1	1	1	Interruttore pressione olio (M 10)	Oil switch	Interrupteur pression	Druckschalter	
	0067450510	1	1	1	1	1	Pressostato 0,3Bar(M10) - Bianco	Pressure oil switch	Pressostat	Öldruckschalter	
	0067450530	—	1	1	—	1	Pressostato 1,4Bar(M10) N.Aperto-Nero	Pressure oil switch	Pressostat	Öldruckschalter	
	0067450520	1	1	1	1	—	Pressostato 1,4Bar(M10) N.Chiuso-Marrone	Pressure oil switch	Pressostat	Öldruckschalter	
	0067450420	—	—	—	1	1	Pressostato 0,6Bar(M12) N.Chiuso-Rosso	Pressure oil switch	Pressostat	Öldruckschalter	
43	**0046700590**	1	1	1	1	—	Guarnizione in rame d.10	Copper gasket	Joint en cuivre	Kupferdichtung	
	0046700610	—	—	—	2	2	Guarnizione in rame d.14	Gasket	Joint	Dichtung	
44	**0062751870**	—	—	—	1	1	Piastrina	Safety plate	Plaquette	Sicherungsblech	
45	**0050410200**	1	1	1	1	1	Interruttore a chiave	Key switch	Interrupter à clef	Schlüsselschalter	
46	**0072454170**	—	—	—	1	—	Quadretto 12V 3 Spie alt. 3 fili	Electric panel	Tableau de bord	Bedienfeld	
46a	**0072454230**	1	1	1	1	1	Quadretto 12V 2 Spie reg.interno alt.3 fili	Electric panel	Tableau de bord	Bedienfeld	
47	**0021858820**	1	1	1	1	1	Prolunga cavo mm 2000	Ext.wire	Câble		
48	**0021859070**	1	1	1	1	1	Cavo per spia c.batt.e spia olio	Wire	Câble	Kabel	
49	**00992R0240**	2	2	2	2	2	Vite M.10x25	Screw	Vis	Schraube	
50	**0058402260**	1	—	—	—	—	Motorino avviamento 12V	Starting motor	Démarreur	Anlasser	
	0058402150	—	1	1	1	1	Motorino Avv. 12 V (Iskra)	Starting motor	Démarreur	Anlasser	
	0058402180	—	1	1	1	1	Motorino avviamento 12V (Bosch)	Starting motor	Démarreur	Anlasser	
51	**0091950850**	1	1	1	1	—	Termostato olio	Oil thermostat	Thermostat huile	Öltemperaturschalter	
56	**0075650070**	3	3	3	3	3	Rondella diam. 8	Washer	Rondelle	Scheibe	
57	**0097303400**	1	1	1	1	1	Vite M 5 X 10	Screw	Vis	Schraube	
59	**0069273580**	—	1	1	—	—	Protezione Antierba	Grass guard	Protection entrée gazon	Grasschutz	
60	**0025011580**	—	4	4	—	—	Dado speciale	Nut	Ecrou	Mutter	
61	**0045703030**	—	1	1	—	—	Guarnizione	Gasket	Joint	Dichtung	
63	**0091950940**	—	1	1	1	—	Sensore centralina M14(12-24V)	Sensor	Capteur	Sensor	
64	**0097303250**	4	4	4	4	4	Vite M 5 X 10	Screw	Vis	Schraube	
65	**0024710140**	—	—	—	2	2	Collare	Clamp	Collier	Schelle	
66	**0075650070**	1	1	1	1	1	Rondella diam. 8	Washer	Rondelle	Scheibe	
67	**0032400180**	1	—	—	1	1	Dado M 8	Nut	Écrou	Mutter	
68	**0076250080**	1	—	1	1	1	Rondella piana D.12x6,5	Washer	Rondelle	Unterlegscheibe	
69	**0075550040**	1	—	1	1	1	Rondella diam. 6	Washer	Rondelle	Scheibe	
70	**0032400090**	1	—	1	1	1	Dado M 6	Nut	Écrou	Mutter	
71	**0097900370**	—	—	—	1	1	Vite M 6 x 8	Screw	Vis	Schraube	
72	**0021450720**	—	—	—	—	1	Cappuccio	Cap	Capuchon	Abdeckung	
73	**0015571560**	—	—	—	—	1	Connettore	Connector	Connecteur	Stück	
74	**0036750330**	—	—	—	—	1	Fermo per Connettore	Connector lock	Arrêtoir de connecteur	Steckerhalter	
75	**0062751540**	1	1	1	1	1	Piastrina tenuta	Plate	Arrêtoir	Blech	
86	**0019011900**	—	—	—	1	—	Bullone raccordo M 12	Union bolt	Boulon raccord M 12	Hohlschraube	
87	**0072702500**	—	—	—	1	—	Raccordo	Union	Raccord	Anschlußstück	
88	**0050412760**	—	—	—	1	—	Pressostato 0,6 Bar (1/8")	Pressure oil switch	Pressostat	Öldruckschalter	
89	**0046701170**	—	—	—	2	—	Guarnizione in rame	Copper gasket	Joint en cuivre	Kupferdichtung	
90	**0035150440**	—	—	—	—	1	Distanziale	Spacer	Entretoise	Distanzstück	
	0035150440	—	—	—	—	1	Distanziale	Spacer	Entretoise	Distanzstück	

ASPIRAZIONE / SCARICO - INTAKE / EXHAUST
ADMISSION / ECHAPPEMENT - EINLASS / AULASS

CATALOGO RICAMBI SPARE PARTS		
TAVOLA TABLE	6	1
DATA DATE	10/2007	

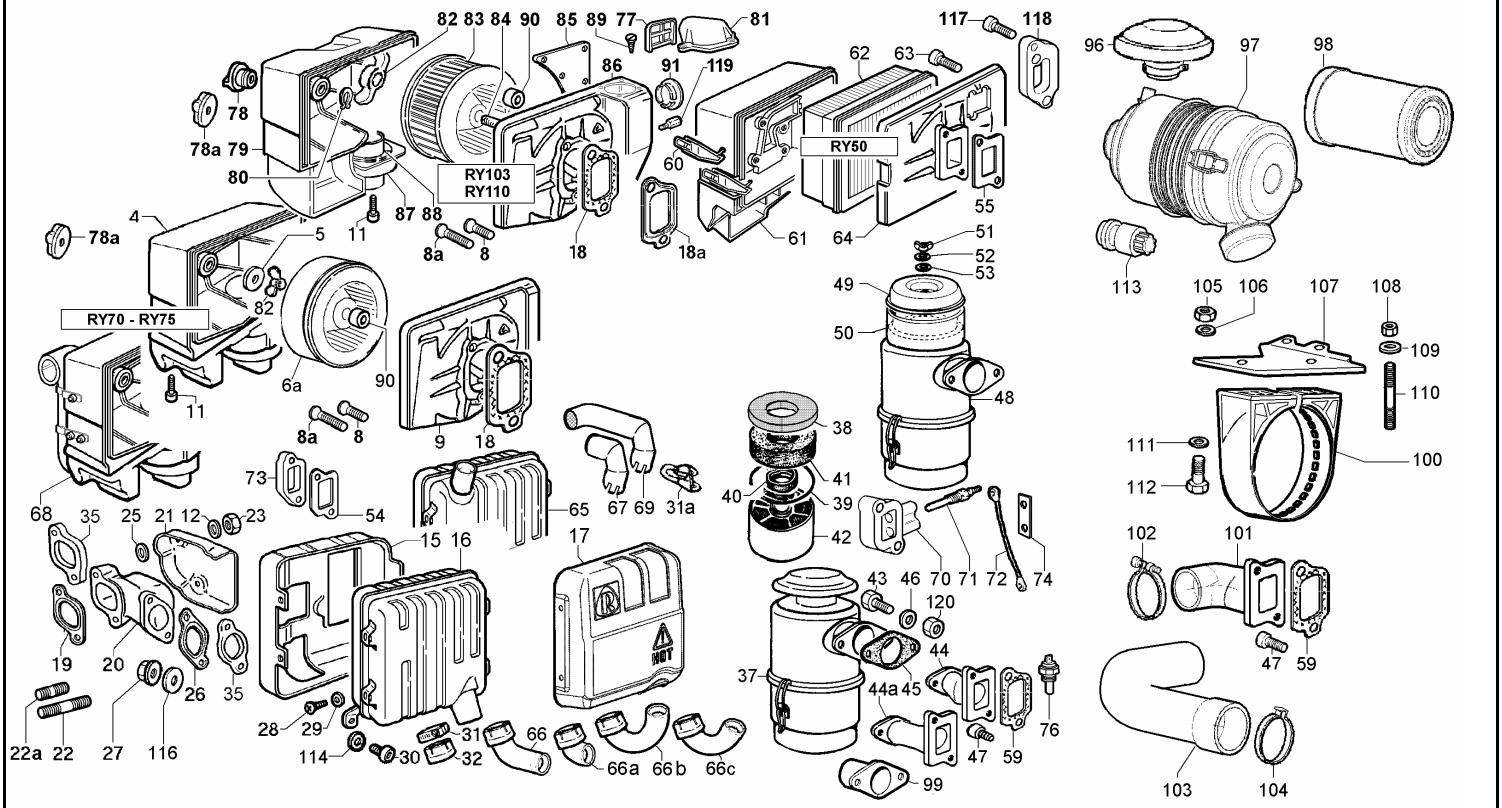

4 (0027503980) = Pos. 4-10-11-14
4 (0027504020) = Pos. 4-10-11
16 (0054604640) = Pos. 15-16-17-28-29
37 (0037003860) = Pos. 37-38-39-40-41-42
68 (0027504010) = Pos. 10-11-68

79 (0027504440) = Pos. A11-A79-A87-A88
79 (0027504550) = Pos. A11-A79-A87-A88
86 (0087412060) = Pos. A77+A81+A85+A86+A91
86 (0087412070) = Pos. A77+A81+A85+A86+A91
86 (0087412120) = Pos. A77+A81+A85+A86+A91

Nr. No.	CODE	Ry 50 Q.ty	Ry 70 Q.ty	Ry 75 Q.ty	Ry 103 Q.ty	Ry 110 Q.ty	DENOMINAZIONE - DESCRIPTION - DENOMINATION - BENENNUNG				CT No
4	**0027503980**	—	1	1	—	—	Coperchio filtro aria	Air cleaner cover	Couvercle filtre à air	Luftfilterdeckel	
	0027504020	—	1	1	—	—	Coperchio filtro aria (senza prefiltro e deflett	Air cleaner cover	Couvercle filtre à air	Luftfilterdeckel	
5	**0076260510**	—	1	1	—	—	Rondella piana D.6,5x22 sp.2,5	Washer	Rondelle	Unterlegscheibe	
6a	**0021752540**	—	1	1	—	—	Cartuccia aria	Air clean.cartridge	Cartouche	Luftfiltereinsatz	
7	**0067601110**	—	1	1	—	—	Prigioniero M 6 X 45	Stud	Goujon	Stehbolzen	
8	**0098000550**	2	—	—	2	2	Vite M.8x30	Screw	Vis	Schraube	
	0098001120	—	2	2	—	—	Vite M 8 X 16	Screw	Vis	Schraube	
8a	**0098001540**	2	—	—	—	—	Vite M 8 X 45	Screw	Vis	Schraube	
	0098000930	—	2	2	—	—	Vite M 8 X 35	Screw	Vis	Schraube	
9	**0088362280**	—	1	1	—	—	Supporto filtro aria	Air cleaner support	Support filtre a' air	Lüftfilterhalterung	
	0088363100	—	1	—	—	—	Supporto filtro x oil alert a depressione	Air cleaner support	Support filtre a' air	Lüftfilterhalterung	
11	**0098201720**	4	5	5	4	4	Vite autofil. 4 X 20	Self-tapping screw	Vis autorandeuse	Schraube	
	0097300040	—	5	5	—	—	Vite M 5 X 16	Screw	Vis	Schraube	
12	**0044800030**	—	2	2	2	2	Guarnizione in fibra	Fibre gasket	Joint en fibre	Fiberpackung	
15	**0069273180**	1	1	1	1	1	Protezione l.entrata gas	Muffler guard	Protection	Berührungsschutz	
16	**0054605850**	1	1	1	—	—	Marmitta	Exhaust muffler	Pot d'échappement	Schalldämpfer	150034R
	0054604640	—	—	—	1	1	Marmitta completa	Muffler ass.y	Pot d'echapp.complet	Schalldämpferbaugruppe	
17	**0069275400**	1	1	1	1	1	Protezione marmitta	Guard	Protection	Schutz	
18	**0044900930**	1	1	1	—	—	Guarn.filt.aria	Air cleaner gasket	Joint filtre à air	Luftfilterdichtung	
18a	**0044900960**	—	—	—	1	1	Guarnizione aspirazione	Gasket	Joint	Dichtung	150036R
19	**0045011010**	—	—	—	1	1	Guarnizione scarico	Gasket	Joint	Dichtung	150034R
20	**0024864000**	—	—	—	1	1	Collettore scarico	Ehxaust manifold	Collecteur échapp.	Auspuffsammelrohr	150034R
21	**0069273700**	—	1	1	—	—	Protez.collett.scar.	Exh.manif.guard	Protection	Sammlerschutz	
	0069274840	—	—	—	1	1	Protez.collett.scar.	Exh.manif.guard	Protection collect.échapp.	Sammlerschutz	
22	**0067800840**	—	—	—	2	2	Prigioniero M 8 X 40 (52)	Stud	Goujon	Stehbolzen	150034R
22a	**0067800450**	—	2	2	—	—	Prigioniero M 8 X 12 (24)	Stud	Goujon	Stehbolzen	150034R
	0067800120	—	—	—	2	—	Prigioniero M.8 x 25	Stud	Goujon	Stiftschraube	
23	**0032401720**	—	2	2	2	2	Dado M 8	Nut	Ecrou	Mutter	
25	**0044800030**	—	2	2	2	2	Guarnizione in fibra	Fibre gasket	Joint en fibre	Fiberpackung	
26	**0045011010**	—	—	—	1	1	Guarnizione scarico	Gasket	Joint	Dichtung	

Nr. No.	CODE	Ry 50 Q.ty	Ry 70 Q.ty	Ry 75 Q.ty	Ry 103 Q.ty	Ry 110 Q.ty	DENOMINAZIONE - DESCRIPTION - DENOMINATION - BENENNUNG				CT No
27	**0032401650**	2	2	2	2	2	Dado M.8	Nut	Ecrou	Mutter	
28	**0097900370**	4	4	4	4	4	Vite M 6 x 8	Screw	Vis	Schraube	
29	**0075550270**	4	4	4	4	4	Rondella diam. 6,4	Washer	Rondelle	Scheibe	
30	**0097320740**	1	1	1	1	1	Vite M 8 x 20	Screw	Vis	Schraube	
31	**0036301940**	—	—	—	1	1	Fascetta d.20-32	Clamp	Collier	Schelle Durchm	
	0036301560	1	1	1	—	—	Fascetta d.20-32	Clamp	Collier	Schelle	
31a	**0036301690**	1	1	1	—	—	Fascetta d.35	Clamp	Collier	Schelle	
32	**0096021510**	1	1	1	1	—	Tubo parafiamma	Spark arrestor guard	Tuyau guarde-étincelle	Funkenschutz	
35	**0038150790**	—	1	1	1	1	Flangia scarico	Exhaust flange	Bride d'échappement	Auslassflansch	
37	**0037003860**	1	—	—	—	—	Filtro aria (diam.105)	Air cleaner	Filtre à air	Luftfilter	
	0037003730	—	1	1	1	1	Filtro aria diam.=122 con 3 masse filtr.	Air cleaner	Filtre à air	Luftfilter Durchm	
38	**0054962250**	1	—	—	—	—	Massa filtr.sup.feltro	Filt.element	Masse filtrante	Filzfilterelement	
	0054963340	—	1	1	1	1	Massa filtr.sup.feltro d.118	Filter element	Masse filtrante supér.	Schwammfilterelement	
39	**0012610720**	—	1	1	1	1	Anello h.17,6 d.54	Seal ring	Bague d'étanchéité	Dichtring	
	0012610970	1	—	—	—	—	Distanziale	Spacer	Entretoise	Scheibe	
40	**0047751200**	—	1	1	1	1	Guarnizione h.10 d.135	Gasket	Joint	Dichtung	
	0047755220	1	—	—	—	—	Anello tenuta	Seal ring	Bague d'étanchéite	Dichtring	
41	**0054962200**	1	—	—	—	—	Massa filtr.sup.spugna	Filt.element	Masse filtrante	Schwammfilterelement	
	0054963330	—	1	1	1	1	Massa filtr.sup.spugna d.124	Filter element	Masse filtrante supér.	Schwammfilterelement	
42	**0054963420**	1	—	—	—	—	Massa filt.inferiore	Filt.element	Masse filtrante infér.	unteres Filterelement	
	0054960710	—	1	1	1	1	Massa filt.inferiore h.90 d.120	Filter element	Masse filtrante infér.	Unteres Filterelement	
43	**0017700050**	2	2	2	2	2	Vite M.8x22	Screw	Vis	Schraube	
44	**0039023310**	1	—	—	—	—	Flangia	Flange	Bride	Flansch	
	0039023260	—	1	1	1	1	Flangia	Flange	Bride	Flansch	
44a	**0069021940**	—	1	1	1	1	Prolunga (MTC)	Air filter extension	Prolongement	Lüftfilterverlängerung	
45	**0045000670**	1	1	1	1	1	Guarnizione	Gasket	Joint	Dichtung	
46	**0075650070**	2	2	2	2	2	Rondella diam. 8	Washer	Rondelle	Scheibe	
47	**0097320740**	2	2	2	2	2	Vite M 8 x 20	Screw	Vis	Schraube	
48	**0037003740**	1	1	1	1	1	Filtro aria diam.122 con 3 masse filtr.	Air cleaner	Filtre à air	Luftfilter	
49	**0021250550**	1	1	1	1	1	Cappello prefiltro	Prefilter cap	Capuchon préfiltre	Vorfilterabdeckung	
50	**0013010530**	1	1	1	1	1	Prefiltro a ciclone	Cyclonic prefilter	Préfiltre	Vorfilter	
51	**0032000020**	1	1	1	1	1	Dado ad alette M 6	Nut	Écrou	Mutter	
52	**0076250920**	1	1	1	1	1	Rondella diam. 6,5	Washer	Rondelle	Scheibe	
53	**0047751370**	1	1	1	1	1	Guarnizione	Gasket	Joint	Dichtung	
54	**0045011480**	1	1	1	—	—	Guarnizione	Gasket	Joint	Dichtung	150034R
55	**0044900880**	1	—	—	—	—	Guarn.filt.aria	Air cleaner gasket	Joint filtre à air	Luftfilterdichtung	
59	**0044900930**	—	1	1	1	1	Guarn.filt.aria	Air cleaner gasket	Joint filtre à air	Luftfilterdichtung	
60	**0041150700**	2	—	—	—	—	Gancio	Hook	Crochet	Klammer	
61	**0027503960**	1	—	—	—	—	Coperchio filtro aria	Air cleaner cover	Couvercle filtre à air	Luftfilterdeckel	
62	**0021751800**	1	—	—	—	—	Cartuccia aria	Air clean.cartridge	Cartouche filtre à air	Luftfiltereinsatz	
63	**0097320740**	2	—	—	—	—	Vite M 8 x 20	Screw	Vis	Schraube	
64	**0088362670**	1	—	—	—	—	Supporto filtro aria	Air cleaner support	Support filtre à air	Luftfilterhalterung	
65	**0054606010**	1	1	1	—	—	Marmitta scarico in alto	Upward muff	Pot d'échapp.	Schalldämpfer	150034R
	0054606130	—	—	—	1	1	Marmitta scarico in alto	Upward muff	Pot d'échapp.	Schalldämpfer	150034R
66	**0091701230**	—	—	—	—	1	Terminale scarico	Exhaust pipe	Coude pot d'échapp.	Auspuffendrohr	
66a	**0091701040**	1	1	1	1	1	Terminale scarico	Exhaust pipe	Coude pot d'échapp.	Auspuffendrohr	
	0091701090	1	1	1	1	1	Terminale scarico per raider	Raider exhaust pipe	Coude pot d'échapp.	Auspuffendrohr	
66b	**0091701070**	—	—	1	1	1	Terminale scarico	Exhaust pipe	Coude pot d'échapp.	Auspuffendrohr	
66c	**0091701120**	1	1	—	1	1	Terminale scarico speciale	Exhaust pipe	Coude pot d'échapp.	Auspuffendrohr	
67	**0091701100**	1	1	1	—	—	Terminale scarico	Exhaust pipe	Coude pot d'échapp.	Auspuffendrohr	
68	**0027504010**	—	1	1	—	—	Coperchio filtro aria (asp.alto)	Air cleaner cover	Couvercle filtre à air	Luftfilterdeckel	
69	**0091701130**	—	1	1	—	—	Terminale scarico	Exhaust pipe	Coude pot d'échapp.	Auspuffendrohr	
70	**0039023390**	1	—	—	—	—	Flangia candelette	Glow plug flange	Bride bougie réchauffage	Glühkerzenflansch	
	0039023240	—	1	1	—	—	Flangia candelette	Glow plug flange	Bride bougie réchauffage	Glühkerzenflansch	
71	**0021000890**	2	2	2	2	—	Candeletta prerisc.12 V	Preheating glow plug	Bougie	Glühkerze	
72	**0021858560**	1	—	—	—	—	Cavo collegamento	Connect.wire	Câble de connection	Verbindungskabel	
	0021855480	—	1	1	1	—	Cavo candelette	Glow plug wire	Câble	Glühkerzenkabel	
73	**0038150830**	1	—	—	—	—	Flangia per marmitta a distanza	Flange for remote muffler	Collet pot d'échappement	Flansch	
74	**0063703230**	1	1	1	1	1	Piastrina per candelette	Glow plug plate	Support bougie	Glühkerzenplatte	
76	**0091950940**	—	1	1	1	—	Sensore centralina M14(12-24V)	Sensor	Capteur	Sensor	
77	**0069274930**	1	—	—	1	1	Protezione ingresso aria	Air inlet guard	Protection éntrée air	Schutzabdeckung	
78	**0065600390**	—	—	—	1	1	Pomello coperchio filtro aria	Air cleaner cover fixing knob	Poignée	Filterverschlussknopf	150036R
78a	**0065600400**	1	1	1	—	—	Pomello chiusura filtro	Knob	Poignée	Filterverschlussknopf	

ASPIRAZIONE / SCARICO - INTAKE / EXHAUST
ADMISSION / ECHAPPEMENT - EINLASS / AULASS

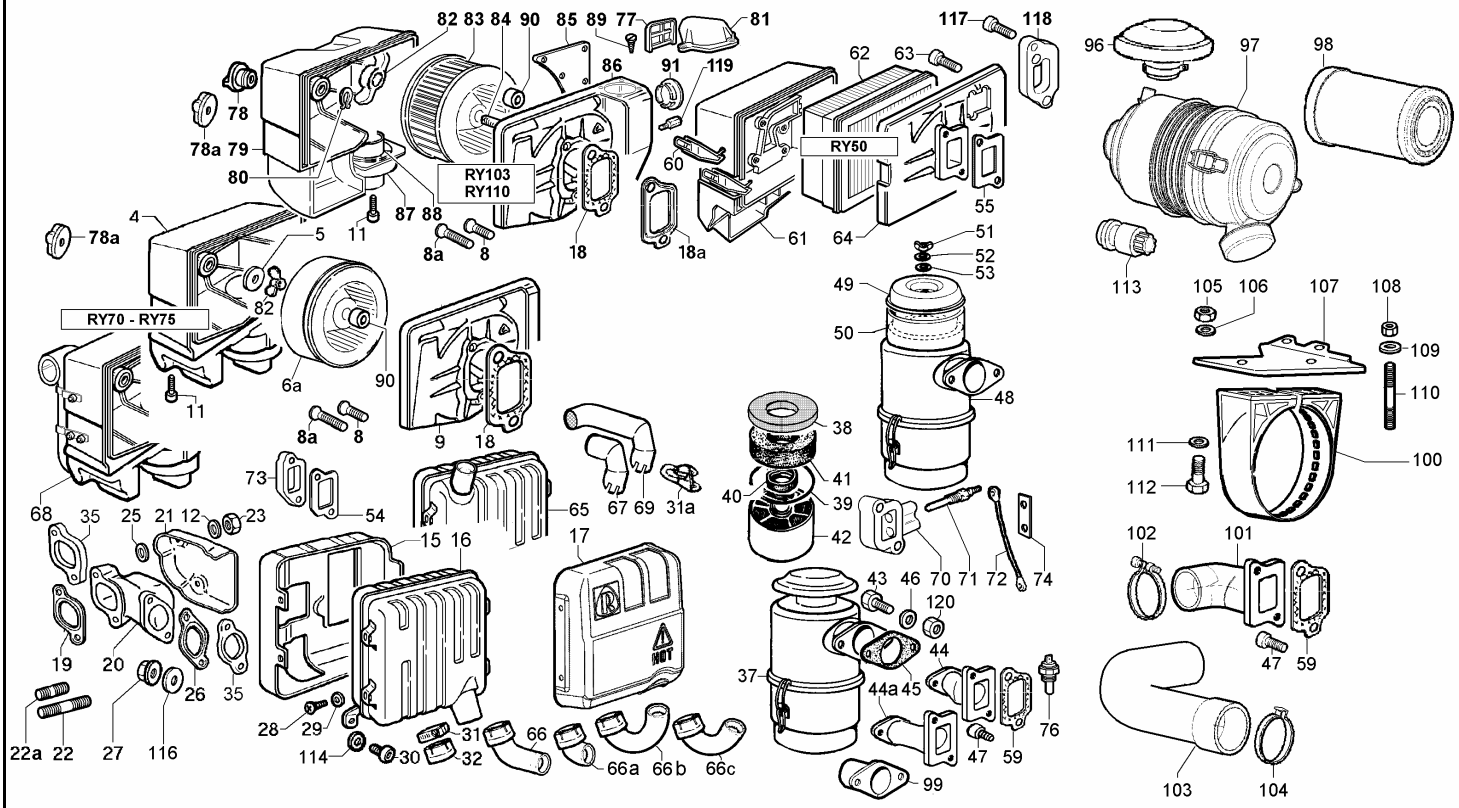

4 (0027503980) = Pos. 4-10-11-14
4 (0027504020) = Pos. 4-10-11
16 (0054604640) = Pos. 15-16-17-28-29
37 (0037003860) = Pos. 37-38-39-40-41-42
68 (0027504010) = Pos. 10-11-68

79 (0027504440) = Pos. A11-A79-A87-A88
79 (0027504550) = Pos. A11-A79-A87-A88
86 (0087412060) = Pos. A77+A81+A85+A86+A91
86 (0087412070) = Pos. A77+A81+A85+A86+A91
86 (0087412120) = Pos. A77+A81+A85+A86+A91

Nr. No.	CODE	Ry 50 Q.ty	Ry 70 Q.ty	Ry 75 Q.ty	Ry 103 Q.ty	Ry 110 Q.ty	DENOMINAZIONE - DESCRIPTION - DENOMINATION - BENENNUNG				CT No
79	**0027504440**	1	—	—	—	—	Coperchio filtro aria a secco compl.	Dry air cleaner cover ass.y	Couvercle filtre à air comp.	Luftfilterdeckel	
	0027504520	—	—	—	1	1	Coperchio filtro aria a secco	Dry air cleaner cover	Couvercle filtre à air	Luftfilterdeckel	150036R
	0027504550	—	—	—	1	1	Coperchio filtro aria a secco compl.	Dry air cleaner cover ass.y	Couvercle filtre à air comp.	Luftfilterdeckel	150036R
80	**0012410670**	—	—	—	1	1	Anello seeger	Snap ring	Bague d'arrêt	Seeger-Ring	150036R
81	**0029401010**	1	—	—	1	1	Curva entrata aria	Inlet air elbow	Coude entrée air	Einlassbogen	
82	**0032000240**	1	—	—	1	1	Dado ad alette	Wing nut	Écrou	Flügelmutter	
	0032000020	—	1	1	—	—	Dado ad alette M 6	Nut	Écrou	Mutter	
83	**0021752230**	1	—	—	1	1	Cartuccia filtro aria a secco	Dry air cleaner element	Cartouche	Luftfiltereinsatz	
84	**0067601110**	1	—	—	—	—	Prigioniero M 6 X 45	Stud	Goujon	Stehbolzen	
	0067600430	—	—	—	1	1	Prigioniero M 6 X 35	Stud	Goujon	Stehbolzen	150036R
85	**0028363400**	1	—	—	1	1	Corpo filtro aria	Air cleaner body	Corps filtre à air	Luftfilterrumpf	
86	**0087411950**	1	—	—	—	—	Supporto filtro aria a secco	Air cleaner support	Support filtre à air	Luftfilterhalterhalterung	
	0087412060	—	—	—	1	1	Supp. filtro aria a secco compl.	Air cleaner support ass.y	Support filtre a' air	Luftfilterhalterhalterung	150036R
	0087412070	—	—	—	1	1	Supp.compl. x candeletta	Air cleaner support	Support filtre a' air	Luftfilterhalterhalterung	150036R
	0087412120	—	—	—	1	1	Supp. filtro aria a secco compl. x oil alert	Air cleaner support	Support filtre a' air	Luftfilterhalterhalterung	
87	**0067270510**	1	—	—	1	1	Corpo porta prefiltro	Prefilter holder	Corps prefiltre	Vorfilterhalter	
88	**0067270520**	1	—	—	1	1	Prefiltro a ciclone	Cyclonic prefilter	Préfiltre	Zyklonvorabscheider	
89	**0098201680**	13	—	—	13	13	Vite autofil. 3,9 X 9,5	Self-tapping screw	Vis autorandeuse	Selbstsichernde Schraub	
90	**0044900920**	1	1	1	1	1	Guarnizione	Joint	Joint	Dichtung	
96	**0021360720**	1	1	1	1	1	Cappellotto per filtro aria 4''	Filter cap	Capuchon	Abdeckung	
97	**0037003690**	1	1	1	1	1	Filtro aria 4''	Dry air cleaner	Filtre à air	Trockenluftfilter	
98	**0021751660**	1	1	1	1	1	Cartuccia filt.aria 4''	Air cleaner cartridge	Cartouche	Luftfiltereinsatz	
99	**0037810210**	1	1	—	1	1	Flangia filtro aria	Air filter flange	Bride	Luftfilterflansch	
100	**0085455510**	1	1	1	1	1	Staffa supporto filt.4'' diam=129	Bracket	Etrier filtre à air	Luftfilterhalterungstrebe	
101	**0069022050**	—	—	—	—	1	Prolunga	Extension	Prolongement	Verlängerung	
102	**0036171060**	—	—	—	—	1	Fascetta	Clamp	Collier	Schelle	
103	**0054012620**	—	—	—	—	1	Manicotto	Pipe coupling	Manchon de raccord	Schlauchkupplung	
104	**0036301750**	—	—	—	—	1	Fascetta	Clamp	Collier	Schelle	
105	**0032401640**	—	—	—	—	2	Dado autob. M8	Nut	Ecrou	Mutter	
106	**0076250100**	—	—	—	—	2	Rondella piana 8x15	Washer	Rondelle	Unterlegscheibe	

Nr. No.	CODE	Ry 50 Q.ty	Ry 70 Q.ty	Ry 75 Q.ty	Ry 103 Q.ty	Ry 110 Q.ty	DENOMINAZIONE - DESCRIPTION - DENOMINATION - BENENNUNG				CT No
107	**0087412000**	—	—	—	—	1	Supporto	Support	Support	Träger	
108	**0032401640**	—	—	—	—	2	Dado autob. M8	Nut	Ecrou	Mutter	
109	**0076250100**	—	—	—	—	2	Rondella piana 8x15	Washer	Rondelle	Unterlegscheibe	
110	**0067800680**	—	—	—	—	2	Prigioniero M 8 X 18 (30)	Stud	Goujon	Stehbolzen	
111	**0076250100**	—	—	—	—	2	Rondella piana 8x15	Washer	Rondelle	Unterlegscheibe	
112	**0097301000**	—	—	—	—	2	Vite M.8x25	Screw	Vis	Schraube	
113	**0083450670**	1	1	1	1	1	Spia d'intasamento	Cloging indicator	Témoin de colmatage	Verstopfungsanzeige	
114	**0075000200**	1	1	1	1	1	Rondella diam. 8,4	Washer	Rondelle	Scheibe	
116	**0076250100**	2	2	2	2	2	Rondella piana 8x15	Washer	Rondelle	Unterlegscheibe	
117	**0097300260**	1	—	—	—	—	Vite M 8 X 20	Screw	Vis	Schraube	
118	**0039023860**	1	—	—	—	—	Flangia	Flange	Bride	Flansch	
120	**0032400180**	—	2	2	2	2	Dado M 8	Nut	Écrou	Mutter	

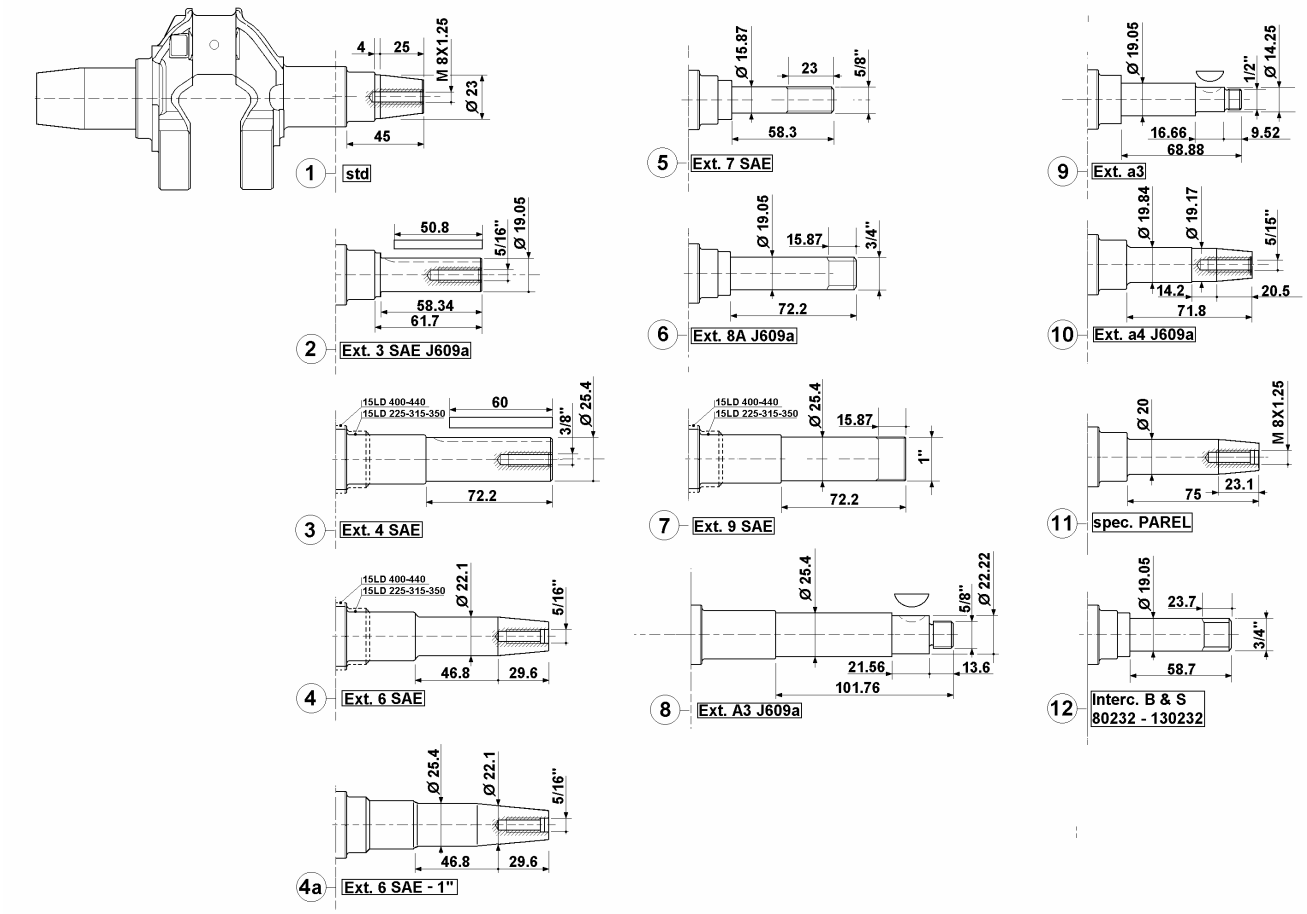

Nr. No.	CODE	Ry 50 Q.ty	Ry 70 Q.ty	Ry 75 Q.ty	Ry 103 Q.ty	Ry 110 Q.ty	DENOMINAZIONE - DESCRIPTION - DENOMINATION - BENENNUNG				CT No
1	**0010509860**	1	—	—	—	—	Albero a gomito std	Crankshaft	Vilebrequin	Kurbelwelle	
	0010509870	1	—	—	—	—	Albero gom.conico std ingr.equil.	With equalizer device	Avec engrenage équili.	Mit Ausgleichswelle	
	0010508550	—	1	1	—	—	Albero gomito conico std	Crankshaft	Vilebrequin	Kurbelwelle	
	0010508560	—	1	1	—	—	Albero gom.conico std ingr.equil.	With equalizer device	Avec engrenage équili.	Mit Ausgleichswelle	
	0010512290	—	—	—	1	1	Albero gomito conico std	Crankshaft	Vilebrequin	Kurbelwelle	150032R
	0010512300	—	—	—	1	1	Albero gom.conico std ingr.equil.	With equalizer device	Avec engrenage équili.	Mit Ausgleichswelle	150032R
2	**0010509920**	1	—	—	—	—	Albero gomito senza equil.Ext 3 SAE	Without equalizer device	Sans engrenage équili.	Ohne Ausgleichswelle	
	0010509930	1	—	—	—	—	Albero gomito con ingr.equil.Ext 3 SAE	With equalizer device	Avec engrenage équili.	Mit Ausgleichswelle	
	0010509110	—	1	1	—	—	Albero gomito senza equil.Ext 3 SAE	Without equalizer device	Sans engrenage équili.	Ohne Ausgleichswelle	
	0010509120	—	1	1	—	—	Albero gomito con ingr.equil.Ext 3 SAE	With equalizer device	Avec engrenage équili.	Mit Ausgleichswelle	
3	**0010509880**	1	—	—	—	—	Albero gomito senza equil.Ext 4 SAE	Without equalizer device	Sans engrenage équili.	Ohne Ausgleichswelle	
	0010509890	1	—	—	—	—	Albero gomito con ingr.equil.Ext 4 SAE	With equalizer device	Avec engrenage équili.	Mit Ausgleichswelle	
	0010508890	—	1	1	—	—	Albero gomito senza equil. Ext 4 SAE	Without equalizer device	Sans engrenage équili.	Ohne Ausgleichswelle	
	0010508900	—	1	1	—	—	Albero gomito con ingr.equil. Ext 4 SAE	With equalizer device	Avec engrenage équili.	Mit Ausgleichswelle	
	0010512310	—	—	—	1	1	Albero gomito senza equil.Ext 4 SAE	Without equalizer device	Sans engrenage équili.	Ohne Ausgleichswelle	150032R
	0010512320	—	—	—	1	1	Albero gomito con ingr.equil.Ext 4 SAE	With equalizer device	Avec engrenage équili.	Mit Ausgleichswelle	150032R
4	**0010509900**	1	—	—	—	—	Albero gomito senza equil.Ext 6 SAE	Without equalizer device	Sans engrenage équili.	Ohne Ausgleichswelle	
	0010509910	1	—	—	—	—	Albero gomito con ingr.equil.Ext 6 SAE	With equalizer device	Avec engrenage équili.	Mit Ausgleichswelle	
	0010508910	—	1	1	—	—	Albero gomito senza equil. Ext 6 SAE	Without equalizer device	Sans engrenage équili.	Ohne Ausgleichswelle	
	0010508920	—	1	1	—	—	Albero gomito con ingr.equil. Ext 6 SAE	With equalizer device	Avec engrenage équili.	Mit Ausgleichswelle	
4a	**0010512260**	—	—	—	1	1	Albero gomito senza equil.Ext 6 SAE+Ø1"	Without equalizer device	Sans engrenage équili.	Ohne Ausgleichswelle	150032R
	0010512280	—	—	—	1	1	Albero gomito con ingr.equil.Ext 6 SAE + Ø 1"	With equalizer device	Avec engrenage équili.	Mit Ausgleichswelle	150032R
5	**0010511010**	1	—	—	—	—	Albero gomito senza equil.Ext 7 SAE	Without equalizer device	Sans engrenage équili.	Ohne Ausgleichswelle	
	0010509330	—	1	1	—	—	Albero gomito senza equil.Ext 7 SAE	Without equalizer device	Sans engrenage équili.	Ohne Ausgleichswelle	
	0010511180	—	1	1	—	—	Albero gomito con ingr.equil.Ext 7 SAE	With equalizer device	Avec engrenage équili.	Mit Ausgleichswelle	

EXTENSION

Nr. No.	CODE	Ry 50 Q.ty	Ry 70 Q.ty	Ry 75 Q.ty	Ry 103 Q.ty	Ry 110 Q.ty	DENOMINAZIONE - DESCRIPTION - DENOMINATION - BENENNUNG				CT No
6	**0010511020**	1	—	—	—	—	Albero gomito senza equil.Ext 8 SAE	Without equalizer device	Sans engrenage équili.	Ohne Ausgleichswelle	
	0010509180	—	1	1	—	—	Albero gomito senza equil.Ext 8 SAE	Without equalizer device	Sans engrenage équili.	Ohne Ausgleichswelle	
	0010509190	—	1	1	—	—	Albero gomito con ingr.equil.Ext 8 SAE	With equalizer device	Avec engrenage équili.	Mit Ausgleichswelle	
7	**0010509940**	1	—	—	—	—	Albero gomito senza equil.Ext 9 SAE	Without equalizer device	Sans engrenage équili.	Ohne Ausgleichswelle	
	0010509950	1	—	—	—	—	Albero gomito con ingr.equil.Ext 9 SAE	With equalizer device	Avec engrenage équili.	Mit Ausgleichswelle	
	0010509130	—	1	1	—	—	Albero gomito senza equil.Ext 9 SAE	Without equalizer device	Sans engrenage équili.	Ohne Ausgleichswelle	
	0010509140	—	1	1	—	—	Albero gomito con ingr.equil.Ext 9 SAE	With equalizer device	Avec engrenage équili.	Mit Ausgleichswelle	
	0010512330	—	—	—	1	—	Albero gomito con ingr.equil.Ext 9 SAE	With equalizer device	Avec engrenage équili.	Mit Ausgleichswelle	150032R
8	**0010511230**	—	1	1	—	—	Albero gomito senza equil.Ext A 3 SAE	Without equalizer device	Sans engrenage équili.	Ohne Ausgleichswelle	
9	**0010511630**	—	1	1	—	—	Albero gomito senza equil.Ext a 3 SAE	Without equalizer device	Sans engrenage équili.	Ohne Ausgleichswelle	
10	**0010511000**	1	—	—	—	—	Albero gomito senza equil.Ext a 4 SAE	Without equalizer device	Sans engrenage équili.	Ohne Ausgleichswelle	
	0010509150	—	1	1	—	—	Albero gomito senza equil.Ext a 4 SAE	Without equalizer device	Sans engrenage équili.	Ohne Ausgleichswelle	
	0010509160	—	1	1	—	—	Albero gomito con ingr.equil.Ext a 4 SAE	With equalizer device	Avec engrenage équili.	Mit Ausgleichswelle	
12	**0010511030**	1	—	—	—	—	Albero gomito senza equil.Ext M8 interc.B&S	Without equalizer device	Sans engrenage équili.	Ohne Ausgleichswelle	
	0010509450	—	1	1	—	—	Albero gomito senza equil.Ext M8 interc.B&S	Without equalizer device	Sans engrenage équili.	Ohne Ausgleichswelle	

00497R1040 10/2007 Descrizioni e illustrazioni non impegnative - Descriptions and characteristics subject to modification - Descriptions et illustrations peuvent être modifiées - Aenderungen vorbehalten

RUGGERINI MOTORI
Via Cav. Del Lavoro A.Lombardini, 2 - 42100 Reggio Emilia - ITALY
Fax +39 0522 389362 - E-mail: ricambi@lombardini.it - www.ruggerini.it

è un marchio della LOMBARDINI S.r.l.

Catalogo parti di ricambio
Spare parts catalogue
Catalogue pieces de rechange
Ersatzteilliste

RY125

TAVOLA/TABLE

1 BASAMENTO
CRANKCASE
CARTER MOTEUR
KURBELGEHÄUSE

2 MANOVELLISMO
CRANK MECHANISM
EQUIPAGE MOBILE
KURBELGETRIEBE

3 TESTA
CYLINDER HEAD
CULASSE
ZYLINDERKOPF

4 POMPA INIEZIONE E INIETTORE
INJECTION PUMP AND INJECTOR
POMPE A INJECTION-PORTE INJECTEUR
EINSPRITZPUMPE UND EINSPRITZDÜSE

5 ACCESSORI A RICHIESTA
FITTINGS UPON REQUEST
ACCESSOIRES SUR DEMANDE
RUBEHÖRE AUF WUNSCH

6 AVVIAMENTO ELETTRICO
ELECTRICAL STARTING
DEMARRAGE ELECTRIQUE
ELEKTRISCHER ANLASSER

BASAMENTO - CRANKCASE
CARTER MOTEUR - KURBELGEHÄUSE

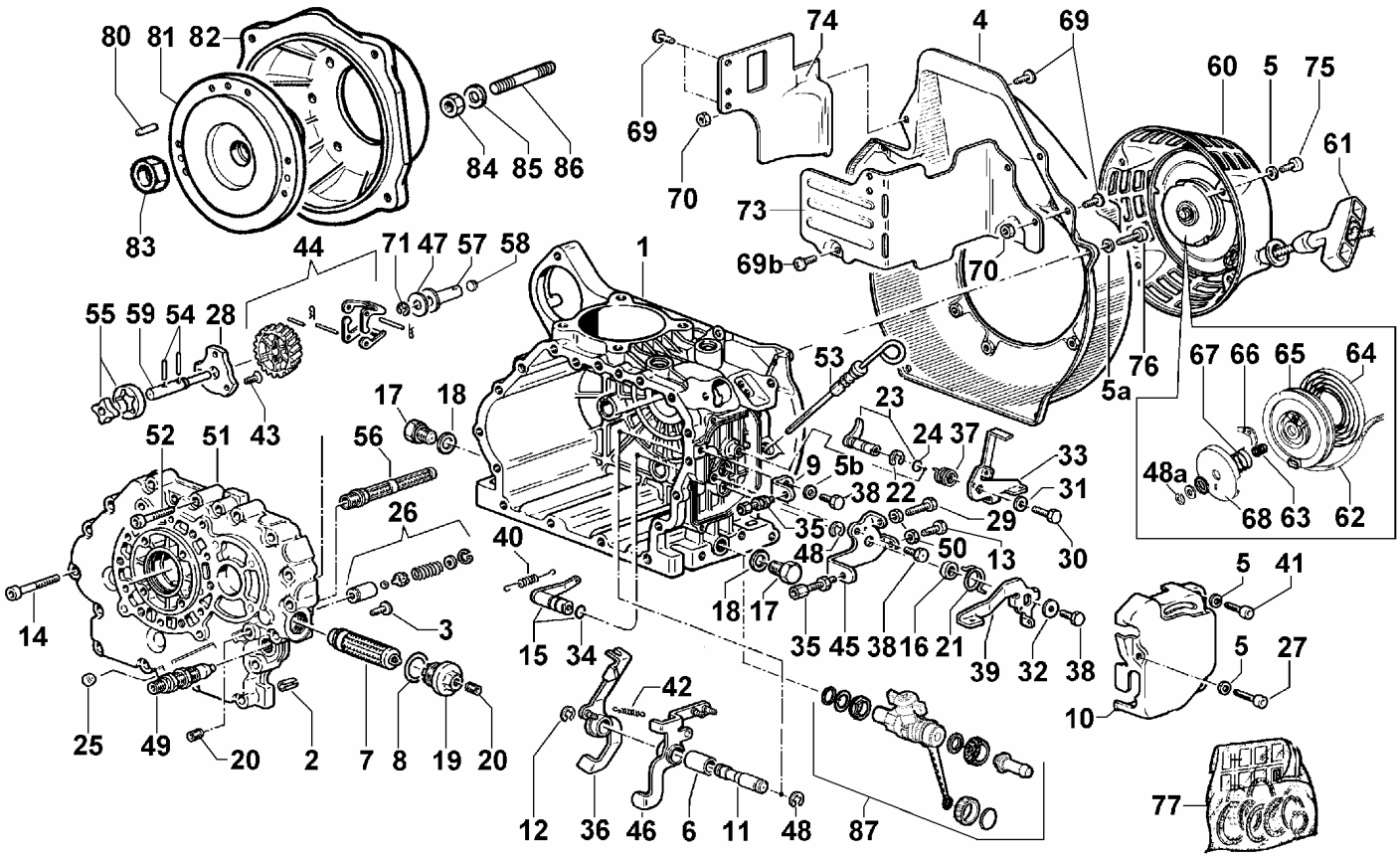

Nr. No.	CODE	Q.ty	DENOMINAZIONE - DESCRIPTION - DENOMINATION - BENENNUNG				CT No
1	**00170R1070**	1	Carter motore avviamento elettrico	Crankcase	Carter moteur	Kurbelgehäuse	
2	**00850R0570**	2	Spina elastica	Taper pin	Goupille	Kegelstift	
3	**0097900470**	1	Vite M.6x16	Capscrew	Vis	Schraube	
4	**0025697030**	1	Convogliatore aria rosso	Air conveyor red	Coiffe ventil rouge	Ventilatorhaube	
	0025697050	1	Convogliatore aria grigio	Air conveyor grey	Coiffe ventil gris	Ventilatorhaube	
5	**0076250080**	4	Rondella piana D.12x6,5	Washer	Rondelle	Unterlegscheibe	
5a	**0076250080**	4	Rondella piana D.12x6,5	Washer	Rondelle	Unterlegscheibe	
5b	**0076250080**	1	Rondella piana D.12x6,5	Washer	Rondelle	Unterlegscheibe	
6	**00108R0660**	1	Boccola	Bushing	Douille	Buchse	
7	**0021751950**	1	Cartuccia filtro olio interna	Oil filter cartridge	Cartouche à huile	Ölfiltereinsatz	
8	**00579R0720**	1	Anello OR	O-ring	Joint torique	O-Ring	
9	**00614R0370**	1	Piastrina registro	Safety plate	Arrêtoir	Sicherungsblech	
10	**00689R0430**	1	Protezione leve comandi	Guard	Protection	Schutz	
11	**00603R0080**	1	Perno leve regolatore	Journal	Axe	Zapfen	
12	**0011650080**	1	Anello benzing D.9	Circlip	Bague arrêt	Drahtsprengring	
13	**0017600050**	1	Vite TE M.6X16	Screw	Vis	Schraube	
14	**0097320750**	13	Vite M.8x50	Screw	Vis	Schraube	
15	**00491R0400**	1	Leva interna acceleratore	Lever	Levier	Hebel	
16	**00355R0240**	1	Distanziale	Spacer	Entretoise	Distanzstück	
17	**0089650050**	2	Tappo M,14x1,5 L.15	Plug	Bouchon	Verschluß	
18	**0046700610**	2	Guarnizione in rame d.14	Gasket	Joint	Dichtung	
19	**00894R0670**	1	Tappo fitro olio	Threaded plug	Bouchon fileté	Verschlußschraube	
20	**00999R0080**	2	Vite senza testa M.8x1x10	Capscrew	Vis	Schraube	
21	**00547R0230**	1	Molla richiamo leva acceleratore	Spring	Ressort	Feder	
22	**00060R0400**	1	Anello benzing	Circlip	Bague arrêt	Drahtsprengring	
23	**00491R0390**	1	Leva interna stop completa	Lever	Levier	Hebel	
24	**0012000410**	1	Anello or 103/2018	O ring	Bague en caoutchouc	O-ring	
25	**00886R0570**	1	Tappo chiusura D.12	Plug	Bouchon	Verschluß	
26	**00956R0450**	1	Valvola by-pass	Valve	Soupape	Ventil	
27	**0097300150**	1	Vite M.6 x 30	Screw	Vis	Schraube	
28	**00235R0230**	1	Coperchio pompa olio	Cover	Couvercle	Deckel	

Nr. No.	CODE	Q.ty	DENOMINAZIONE - DESCRIPTION - DENOMINATION - BENENNUNG				CT No
29	**0097320780**	1	Vite M6x25	Screw	Vis	Schraube	
30	**0017550020**	1	Vite M.5x12	Screw	Vis	Schraube	
31	**00772R0940**	1	Rondella D.5,5x15 sp.1,6	Washer	Rondelle	Unterlegscheibe	
32	**0076260510**	1	Rondella piana D.6,5x22 sp.2,5	Washer	Rondelle	Unterlegscheibe	
33	**00491R0590**	1	Leva esterna stop	Lever	Levier	Hebel	
34	**00579R0010**	1	Anello OR d.8.73 sez.1,78	O-ring	Joint torique	O-Ring	
35	**0091801910**	2	Registro tendi filo	Setscrew	Vis réglage	Einstellschraube	
36	**0052011440**	1	Leva regolatore p.iniezione	Lever	Levier	Hebel	
37	**00547R0280**	1	Molla richiamo leva stop	Spring	Ressort	Feder	
38	**0017600010**	3	Bullone M 6 x 1 x 10	Bolt	Boulon	Stehbolzen	
39	**00495R0660**	1	Leva esterna acceleratore	Lever	Levier	Hebel	
40	**0056553760**	1	Molla regolatore 3000 rpm	Governor spring	Ressort régulateur	Endregelfeder	
	0056553800	1	Molla regolatore 3600 rpm	Governor spring	Ressort régulateur	Endregelfeder	
41	**0097320780**	2	Vite M6x25	Screw	Vis	Schraube	
42	**00551R0330**	1	Molla supplemento meccanico	Spring	Ressort	Feder	
43	**00998R0070**	3	Vite M.6x14	Capscrew	Vis	Schraube	
44	**0049362680**	1	Ingranaggio regolatore completo	Gear ass.y	Engrenage complet	Zahnrad Komplette	
45	**00614R0830**	1	Piastra leva acceleratore	Plate	Plaque	Platte	
46	**0052011450**	1	Leva int. com. acceleratore	Lever	Levier	Hebel	
47	**0083352530**	1	Rondella rasamento	Washer	Rondelle	Unterlegscheibe	
48	**0011650360**	2	Anello benzing D 8	Ring	Bague	Ring	
48a	**0011650360**	1	Anello benzing D 8	Ring	Bague	Ring	
49	**00722R0360**	1	Registro suppemento di coppia	Setscrew	Vis réglage	Einstellschraube	
50	**0032400090**	2	Dado M 6	Nut	Écrou	Mutter	
51	**00241R0090**	1	Coperchio distribuzione	Cover	Couvercle	Deckel	
52	**0097300310**	4	Vite M 8 x 40	Screw	Vis	Schraube	
53	**00076R0840**	1	Asta livello olio	Rod	Tige	Stange	
54	**00841R0480**	2	Spina cilindrica	Taper pin	Goupille	Kegelstift	
55	**00A26R0230**	1	Pompa olio completa	Lube oil pump	Pompe huile	Schmierölpumpe	
56	**00395R0150**	1	Filtro olio interno in aspirazione	Filter element	Filtre huile	Filtereinsatz	
57	**00621R0350**	1	Piattello regolatore	Retainer	Coupelle	Federteller	
58	**00592R0170**	1	Pastiglia regolatore	Governor plug	Pastille	Einlegscheibe	
59	**00603R0010**	1	Perno regolatore	Journal	Axe	Zapfen	
60	**0014720450**	1	Autoavvolgente grigio	Recoil grey	Recoil gris	Recoil	
	0014720480	1	Avviatore autoavvolgente	Rewind starting	Lanceur automatique	Revesierstart	
61	**0049040380**	1	Fune con manopola	Cord with knob	Corde avec bouton	Seil und Griff	
62	**0049040380**	1	Fune con manopola	Cord with knob	Corde avec bouton	Seil und Griff	
63	**00541R0140**	1	Molla	Spring	Ressort	Feder	
64	**00555R0490**	1	Molla a spirale	Spring	Ressort	Feder	
65	**00692R0440**	1	Puleggia avv. recoil	Pulley	Poulie	Anwerfscheibe	
66	**00495R0720**	2	Leva di innesto	Lever	Levier	Hebel	
67	**00555R0500**	1	Molla	Spring	Ressort	Feder	
68	**00234R0420**	1	Coperchio	Cover	Couvercle	Deckel	
69	**0097300080**	7	Vite	Screw	Vis	Schraube	
69b	**0097901380**	3	Vite TC 6x10 5S ZN.B.	Capscrew	Vis	Schraube	
70	**0032030500**	3	Dado autoblocc. M 6	Nut	Écrou	Mutter	
71	**00016R0140**	1	Anello benzing D.10	Circlip	Bague Arrêt	Drahtsprengring	
73	**0050663050**	1	Paratia lato aspiraz.(x filtro aria a secco)	Gate (black)	Cloison (noir)	Schott (schwarz)	
	0050663230	1	Paratia lato aspiraz.(x filtro aria a b.olio)	Gate (black)	Cloison (noir)	Schott (schwarz)	
74	**0050663040**	1	Paratia lato scarico	Gate (black)	Cloison (noir)	Schott (schwarz)	
75	**0097300080**	4	Vite	Screw	Vis	Schraube	
76	**0097300100**	4	Vite M 6 x 16	Screw	Vis	Schraube	
77	**00A26R0130**	1	Serie guarnizioni completa	Complete gasket set	Joint	Dichtung	
80	**0084600550**	3	Spina cilindrica d.6	Taper pin	Goupille	Kegelstift	
81	**00638R0680**	1	Campana frizione	Bell	Cloche	Flanschring	
82	**00134R0280**	1	Campana motore	Bell	Cloche	Flanschring	
83	**00325R0690**	1	Dado con sede cuscinetto	Nut	Ecrou	Mutter	
84	**00323R0030**	6	Dado M.8 H.8	Nut	Ecrou	Mutter	
85	**0076250120**	6	Rondella	Washer	Rondelle	Unterlegscheibe	
86	**00676R0700**	6	Prigioniero M.8x20	Stud	Goujon	Stiftschraube	
87	**0077551160**	1	Rubinetto scarico olio	Discharg.oil valve	Vanne de décharge	Ölablassventil	

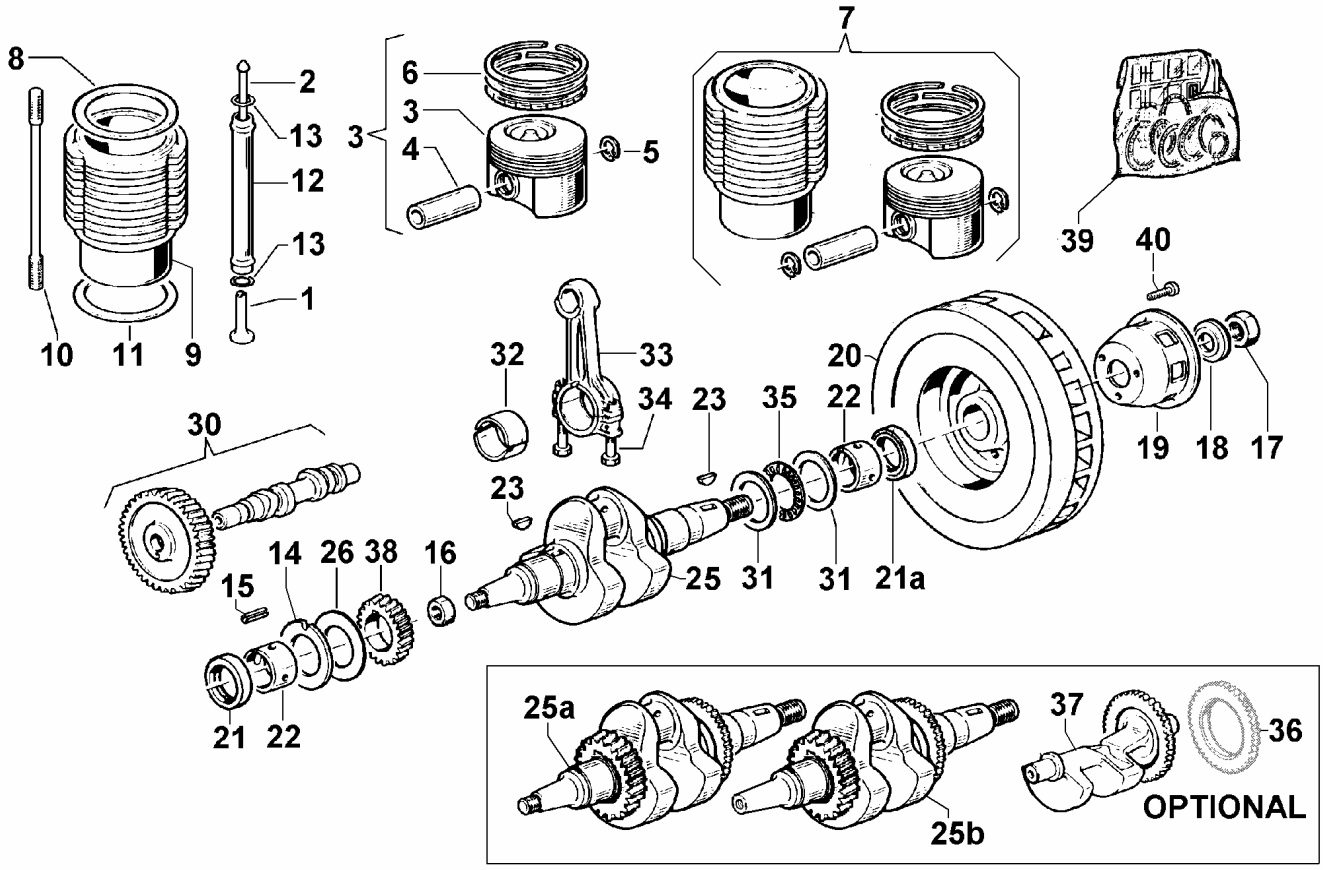

Nr. No.	CODE	Q.ty	DENOMINAZIONE - DESCRIPTION - DENOMINATION - BENENNUNG				CT No
1	**0072151410**	2	Punteria albero a camme	Tappet	Poussoir	Stössel	
2	**0014101700**	2	Asta bilancieri completa	Rod	Tige	Stange	
3	**0065019670**	1	Kit pistone ø87	Piston	Piston	Kolben	150045R
4	**00854R0170**	1	Spinotto ø22x64 foro 12	Piston pin	Axe du piston	Kolbenbolzen	
5	**0011600530**	2	Anello fermo spinotto ø25	Ring	Bague	Ring	
6	**0082112710**	1	Serie segmenti ø87	Piston rings	Segments	Kolben ring	150045R
7	**0048980330**	1	Kit cilindro-pistone	Cylinder-piston	Cylindre-piston	Zylinder-kolben	
8	**00453R0280**	1	Guarnizione testa sp.0,8	Gasket	Joint	Dichtung	
	00453R0290	1	Guarnizione testa sp.0,9	Gasket	Joint	Dichtung	
	00453R0300	1	Guarnizione testa sp.1	Gasket	Joint	Dichtung	
	00453R0310	1	Guarnizione testa sp.1,1	Gasket	Joint	Dichtung	
9	**00204R0140**	1	Cilindro ø87	Cylinder	Cylindre	Zylinder	
10	**00684R0340**	4	Prigioniero cilindro	Stud	Goujon	Stiftschraube	
11	**00453R0270**	1	Guarnizione piano cilindro sp.0,3	Gasket	Joint	Dichtung	
12	**00940R0320**	2	Tubo custodia aste bilancieri	Protection pipe	Tuyau protection	Schutzrohr	
13	**0012000060**	4	Anello OR 121 D.15,88	O-ring	Joint torique	O-Ring	
14	**00060R0880**	1	Anello di spallamento	Ring	Bague	Ring	
15	**0084300610**	1	Spina elastica D.4x14	Taper pin	Goupille	Kegelstift	
16	**00323R0350**	1	Dado M.16x1,5 H.8	Nut	Ecrou	Mutter	
17	**00325R0840**	1	Dado M.22x1,5 H.13	Nut	Ecrou	Mutter	
18	**0076252980**	1	Rondella D. 23 x 40 sp.7,5	Washer	Rondelle	Unterlegscheibe	
19	**00697R0260**	1	Puleggia per autoavvolgente	Pulley	Poulie	Anwerfscheibe	
20	**00979R0610**	1	Volano avv. autoavvolgente	Flyweel	Volant	Schwungrad	
21	**00054R0120**	1	Anello tenuta olio 40x52x7	Oil seal	Bague èstanchèitè	Dichtring	
21a	**00054R0120**	1	Anello tenuta olio 40x52x7	Oil seal	Bague èstanchèitè	Dichtring	
22	**00311R0190**	2	Cuscinetto di banco STD	Bearing	Roulement	Lager	
	00311R0170	2	Cuscinetto di banco -0,25 mm	Bearing	Roulement	Lager	
23	**0022800450**	2	Linguetta woodroff 4x5	Tab	Languette	Federkeil	
25	**—**		-Non disponibile-	-Not available-	-Ne pas disponible-	-Nicht vorrätig-	
25a	**0010512050**	1	Albero a gomito completo	Crankshaft	Vilebrequin	Kurbelwelle	
25b	**0010512350**	1	Albero a gomito completo gr.elettr.	Crankshaft	Vilebrequin	Kurbelwelle	

Nr. No.	CODE	Q.ty	DENOMINAZIONE - DESCRIPTION - DENOMINATION - BENENNUNG				CT No
26	**00778R0190**	1	Rondella ripristino gioco assiale	Washer	Rondelle	Unterlegscheibe	
30	**0010118040**	1	Albero a camme	Camshaft	Arbre Cames	Nockenwelle	150045R
31	**00778R0160**	2	Rondella rasamento	Washer	Rondelle	Unterlegscheibe	
32	**00A26R0280**	1	Cuscinetto testa biella STD	Bearing	Roulement	Lager	
	00A26R0290	1	Cuscinetto testa biella -0,25 mm	Bearing	Roulement	Lager	
33	**00100R0850**	1	Biella completa	Connecting Rod	Bielle	Pleuelstange	
34	**0017701010**	2	Bullone M 8 x 1 x 42	Bolt	Boulon	Stehbolzen	
35	**00305R0270**	1	Cuscinetto a rullini 45x65x3	Bearing	Roulement	Lager	
36	**—**		-Non disponibile-	-Not available-	-Ne pas disponible-	-Nicht vorrätig-	
37	**0011112480**	1	Albero controrotante	Shaft	Arbre	Welle	
38	**00470R0520**	1	Ingranaggio albero a gomito	Gear	Engrenage	Zahnrad	
39	**00A26R0100**	1	Serie guarnizioni testa	Hoveraul gasket set	Joint	Dictung	
40	**0097301070**	3	Vite M.6x14	Screw	Vis	Schraube	

RUGGERINI DIESEL	**TESTA - CYLINDER HEAD** **CULASSE - ZYLINDERKOPF**	CATALOGO RICAMBI SPARE PARTS	
		TAVOLA TABLE	3 1
		DATA DATE	04/2007

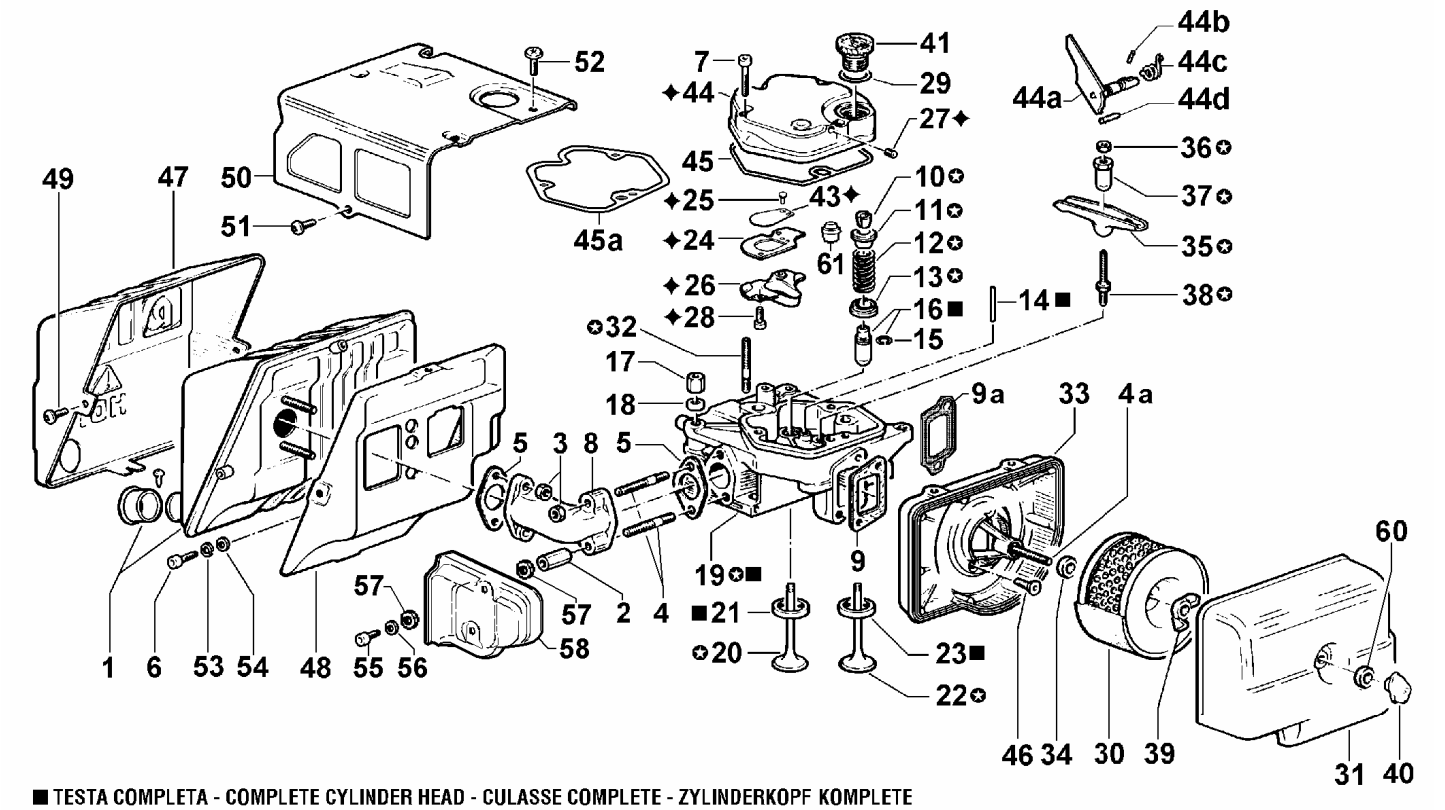

■ TESTA COMPLETA - COMPLETE CYLINDER HEAD - CULASSE COMPLETE - ZYLINDERKOPF KOMPLETE

✪ TESTA CON GUIDE - CYLINDER HEAD WITH GUIDES - CULASSE AVEC GUIDES - ZYLINDERKOPF MIT FÜHRUNG

✦ COPERCHIO BILANCIERI COMPLETO - COMPLETE COVER - COUVERCLE COMPLETE - DECKEL KOMPLETE

Nr. No.	CODE	Q.ty	DENOMINAZIONE - DESCRIPTION - DENOMINATION - BENENNUNG				CT No
1	**00528R0370**	1	Marmitta completa	Muffler	Pot echappement	Auspufftopf	
2	**00326R0220**	2	Dado speciale prolunga	Nut	Écrou	Mutter	
3	**0032401650**	3	Dado M.8	Nut	Ecrou	Mutter	
4	**00677R0110**	2	Prigioniero M.8x38	Stud	Goujon	Stiftschraube	
4a	**00677R0110**	1	Prigioniero M.8x38	Stud	Goujon	Stiftschraube	
5	**00451R0240**	2	Guarnizione scarico	Gasket	Joint	Dichtung	
6	**0097301000**	1	Vite M.8x25	Screw	Vis	Schraube	
7	**0097300160**	3	Vite M.6x35	Screw	Vis	Schraube	
8	**00215R0680**	1	Collettore scarico	Exaust manifold	Collecteur ech.	Auspuffsammelrohr	
9	**00453R0230**	1	Guarnizione aspirazione	Gasket	Joint	Dichtung	150044R
9a	**0044900960**	4	Guarnizione aspirazione	Gasket	Joint	Dichtung	150044R
10	**0080570030**	4	Semicono	Cotter	Semi-cône	Ventilkegelstück	
11	**0064000990**	2	Piattello superiore valvola	Retainer	Coupelle	Federteller	150044R
12	**0057551550**	2	Molla valvola	Valve spring	Ressort soupape	Ventilfeder	150044R
13	**0034301660**	2	Piattello inferiore valvola	Retainer	Coupelle	Federteller	150044R
14	**0077700790**	2	Rullino	Taper pin	Goupille	Kegelstift	
15	**00059R0680**	2	Anello guida valvola	Ring	Bague	Ring	
16	**00464R0770**	2	Guida valvola	Valve Guide	Guide Soupape	Ventilführung	
	00464R0590	2	Guida valvola asp/scar + 0.1	Valve Guide	Guide Soupape	Ventilführung	
17	**00326R0380**	2	Dado testa	Nut	Ecrou	Mutter	
18	**0076252120**	4	Rondella piana D.9,5x17 sp.4	Washer	Rondelle	Unterlegscheibe	
19	**0092011070**	1	Testa motore con guide	Cylinder head with guides	Culasse avec guide	Zylinderkopf Führung	150044R
	0092009470	1	Testa motore completa	Complete cylinder head	Culasse compléte	Zylinderkopf komplete	150044R
	0092011090	1	Testa mot.con guide x candel.	Cylinder head with guides	Culasse avec guide	Zylinderkopf Führung	150044R
	0092009480	1	Testa mot.completa x candel.	Complete cylinder head	Culasse compléte	Zylinderkopf komplete	150044R

Nr. No.	CODE	Q.ty	DENOMINAZIONE - DESCRIPTION - DENOMINATION - BENENNUNG				CT No
20	**0096851730**	1	Valvola scarico	Exhaust valve	Soupape échappement	Auslassventil	150045R
21	**0080002500**	1	Anello valvola scarico STD	Ring	Bague	Ring	
	00060R0280	1	Anello valvola scarico + 0,5 mm	Snap Ring	Circlip	Sicherungsring	
22	**00960R0580**	1	Valvola aspirazione	Valve	Soupape	Ventil	
23	**00060R0030**	1	Anello valvola aspiraz. STD	Ring	Bague	Ring	
	00060R0290	1	Anello valvola aspir. + 0,5 mm	Snap Ring	Circlip	Sicherungsring	
24	**—**		-Non disponibile-	-Not available-	-Ne pas disponible-	-Nicht vorrätig-	
25	**00738R0130**	2	Ribattino D.3x5	Rivet	Rivet	Niete	
26	**00964R0140**	1	Vaschetta labirinto	Bowl	Cuve	Sumpf	
27	**00886R0440**	1	Tappo a scodellino	Plug	Bouchon	Verschluß	
28	**00990R0150**	2	Vite M.4x0,7x8	Capscrew	Vis	Schraube	
29	**00579R0470**	1	Anello OR D.25.07 sez.2,62	O-ring	Joint torique	O-Ring	
30	**0021752520**	1	Cartuccia filtro aria a secco	Filter element	Cartouche filtrante	Filtereinsatz	
31	**00235R0430**	1	Coperchio filtro aria a secco	Cover	Couvercle	Deckel	
32	**00677R0580**	2	Prigioniero M.6x45	Stud	Goujon	Stiftschraube	150044R
33	**0088363240**	1	Corpo filtro aria a secco	Filter support	Support filtre	Filterträger	150044R
34	**00758R0380**	1	Rondella in gomma d.10.3x18 sp.6	Washer	Rondelle	Unterlegscheibe	
35	**00104R0490**	2	Bilanciere aspirazione / scarico	Rocker Arm	Culbuteur	Kipphebel	
36	**00326R0910**	2	Dado M.9 H.5,5	Nut	Ecrou	Mutter	
37	**00326R0920**	2	Dado con sfera	Nut	Ecrou	Mutter	
38	**00219R0240**	2	Colonnetta bilancieri	Hollow stud	Colonnette	Stehbolzen	
39	**0032000250**	1	Dado ad alette M 8	Nut	Écrou	Mutter	
40	**00648R0370**	1	Pomello filettato M.8	Knob	Poignée	Kugelgriff	
41	**00894R0330**	1	Tappo carico olio	Threaded plug	Bouchon fileté	Verschlußschraube	
43	**—**		-Non disponibile-	-Not available-	-Ne pas disponible-	-Nicht vorrätig-	
44	**00235R0450**	1	Coperchio bilancieri completo per alzav.	Cover	Couvercle	Deckel	ITR0106
44a	**00491R0640**	1	Leva alzavalvola	Lever	Levier	Hebel	
44b	**00841R0130**	1	Spina cilindrica d.3x11	Taper pin	Goupille	Kegelstift	
44c	**00547R0210**	1	Molla leva alzavalvola	Spring	Ressort	Feder	
44d	**00841R0430**	1	Spina fine corsa d.4x16	Taper pin	Goupille	Kegelstift	
45	**00453R0760**	1	Guarnizione cop.bilancieri	Gasket	Joint	Dichtung	ITR0106
45a	**00453R0320**	1	Guarnizione in carta x cop.bilancieri	Gasket	Joint	Dichtung	ITR0106
46	**0098000700**	2	Vite	Screw	Vis	Schraube	
47	**00689R0260**	1	Protezione marmitta anteriore	Guard	Protection	Schutz	
48	**00689R0270**	1	Protezione marmitta posteriore	Guard	Protection	Schutz	
49	**0097303190**	3	Vite M.6x12	Screw	Vis	Schraube	
50	**00235R0470**	1	Coperchio motore per decompressione	Cover	Couvercle	Deckel	
51	**0017700420**	1	Vite TE M8x10	Screw	Vis	Schraube	
52	**0097303190**	2	Vite M.6x12	Screw	Vis	Schraube	
53	**00763R0020**	1	Rondella grower d.8 rinforzata	Washer	Rondelle	Unterlegscheibe	
54	**0076250120**	1	Rondella	Washer	Rondelle	Unterlegscheibe	
55	**0097300230**	2	Vite M 8 X 10	Screw	Vis	Schraube	
56	**0076250100**	2	Rondella piana 8x15	Washer	Rondelle	Unterlegscheibe	
57	**0044800030**	4	Guarnizione in fibra	Fibre gasket	Joint en fibre	Fiberpackung	
58	**0069275750**	1	Protezione collett.scarico	Guard	Protection	Sammlerschutz	
60	**00771R0110**	1	Rondella piana D.8,4x15 sp.1,5	Washer	Rondelle	Unterlegscheibe	
61	**0045350150**	2	Guarnizione stelo valv.asp.	Gasket	Joint	Dichtung	

RUGGERINI DIESEL	**POMPA INIEZIONE E INIETTORE - INJECTION PUMP AND INJECTOR** **POMPE A INJECTION-PORTE INJECTEUR - EINSPRITZPUMPE UND EINSPRITZDÜSE**	CATALOGO RICAMBI SPARE PARTS	
		TAVOLA TABLE	4 1
		DATA DATE	04/2007

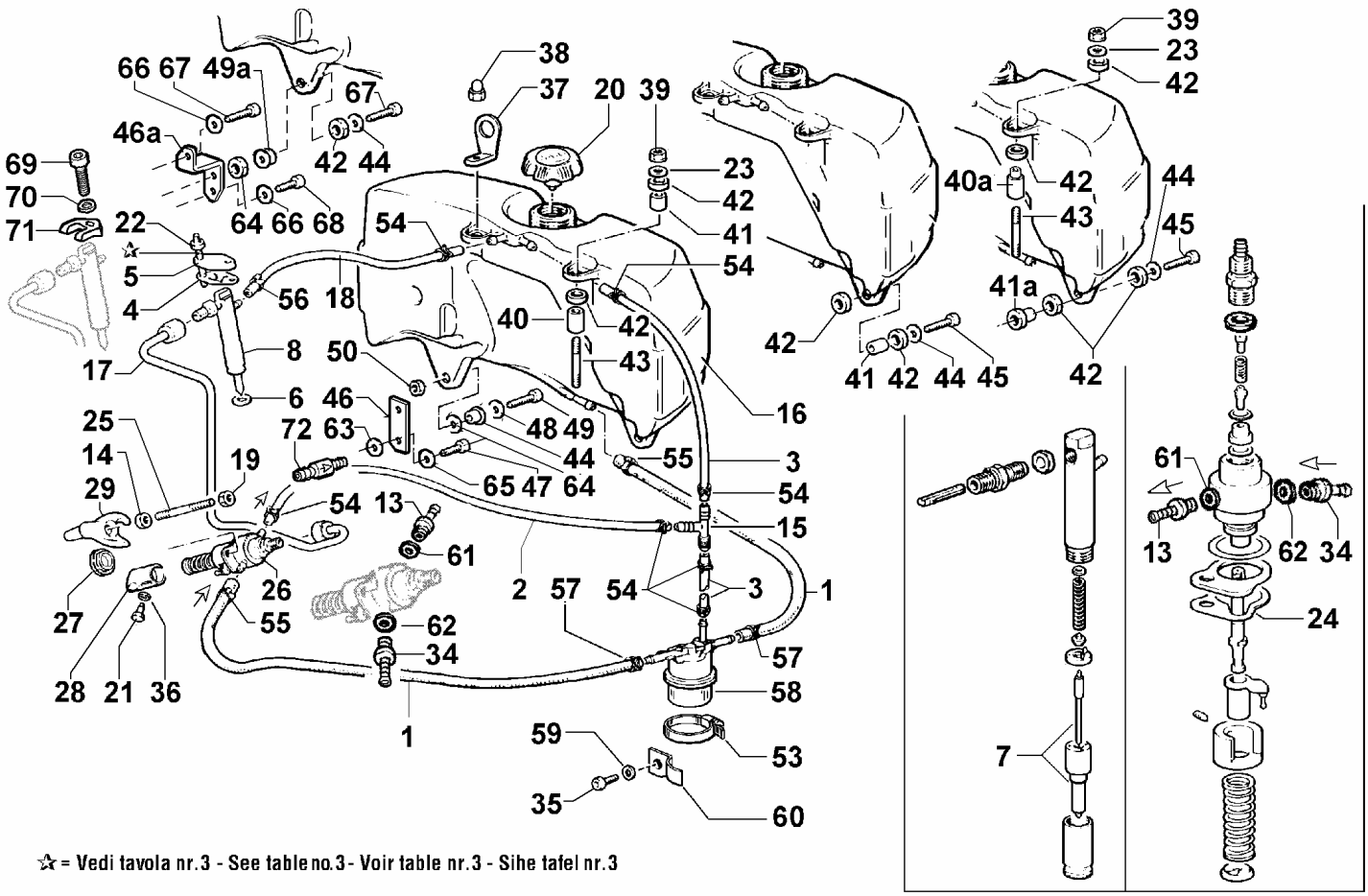

☆ = Vedi tavola nr.3 - See table no.3 - Voir table nr.3 - Sihe tafel nr.3

Nr. No.	CODE	Q.ty	DENOMINAZIONE - DESCRIPTION - DENOMINATION - BENENNUNG				CT No
1	00938R0660	2	Tubo nafta	Fuel pipe	Tube combustible	Brennstoffleitung	
2	00938R0860	1	Tubo disareazione	Fuel pipe	Tube combustible	Brennstoffleitung	
3	00938R0870	2	Tubo disareazione	Fuel pipe	Tube combustible	Brennstoffleitung	
4	—		-Non disponibile-	-Not available-	-Ne pas disponible-	-Nicht vorrätig-	150044R
5	—		-Non disponibile-	-Not available-	-Ne pas disponible-	-Nicht vorrätig-	150044R
6	0046701080	1	guarnizione in rame 1,00	Copper gasket	Joint en cuivre	Kupferdichtung	
6	0046701070	1	Rondella rame D.7,25x17 sp.0,5	Washer	Washer	Washer	
7	00644R0850	1	Polverizzatore NEW DIESEL	Nozzle	Injecteur	Einspritzdüse	
8	00644R0840	1	Polverizzatore compl. NEW DIESEL	Nozzle	Injecteur	Einspritzdüse	
13	0072701960	1	Raccordo	Union	Raccord	Anschlußstück	
14	00771R0970	1	Rondella D.8,4x15 sp.7,5	Washer	Rondelle	Unterlegscheibe	
15	00718R0200	1	Raccordo	Union	Raccord	Anschlußstück	
16	0081033180	1	Serbatoio	Fuel tank	Réservoir	Kraftstoffbehälter	
17	00944R0770	1	Tubo iniezione	Fuel pipe	Tube combustible	Brennstoffleitung	
18	00938R0680	1	Tubo rifiuto iniettore	Fuel pipe	Tube combustible	Brennstoffleitung	
19	00323R0030	1	Dado M.8 H.8	Nut	Ecrou	Mutter	
20	0090430960	1	Tappo serbatoio	Plug	Bouchon	Verschluß	
21	0098652210	1	Vite M 6 x 1	Screw	Vis	Schraube	
22	—		-Non disponibile-	-Not available-	-Ne pas disponible-	-Nicht vorrätig-	150044R
23	0076701180	2	Rondella	Washer	Rondelle	Unterlegscheibe	
24	0045802070	1	Guarnizione pompa in. 0,05 mm	Gasket	Joint	Dichtung	
24	0045802080	1	Guarnizione pompa in. 0,1 mm	Gasket	Joint	Dichtung	
24	—		-Non disponibile-	-Not available-	-Ne pas disponible-	-Nicht vorrätig-	
24	0045802090	1	Guarnizione pompa in. 0,3 mm	Gasket	Joint	Dichtung	
25	00676R0230	1	Prigioniero M.8x51	Stud	Goujon	Stiftschraube	
26	0065904280	1	Pompa iniezione NEW DIESEL	Injection pump	Pompe injection	Einspritzpumpe	
27	0077012590	1	Rondella	Washer	Rondelle	Unterlegscheibe	150035R
28	0072151330	1	Punteria	Push rod	Poussoir	Rollenstössel	
29	0085461030	1	Staffa pompa iniezione	Brace	Etrier	Bügel	150035R
34	0072702190	1	Raccordo	Union	Raccord	Anschlußstück	
35	0097300100	1	Vite M 6 x 16	Screw	Vis	Schraube	

Nr. No.	CODE	Q.ty	DENOMINAZIONE - DESCRIPTION - DENOMINATION - BENENNUNG				CT No
36	**00767R0010**	1	Rondella ondulata D.6x12 sp.0,5	Washer	Rondelle	Unterlegscheibe	
37	**0085060030**	1	Golfare	Engine liftiing eye	Équerre	Befestigungswinkel	
38	**0032300300**	2	Dado cieco M 9	Nut	Ecrou	Mutter	
39	**0032401640**	2	Dado autob. M8	Nut	Ecrou	Mutter	
40	**—**		-Non disponibile-	-Not available-	-Ne pas disponible-	-Nicht vorrätig-	
40a	**0035275680**	2	Distanziale	Spacer	Entretoise	Distanzstück	
41	**—**		-Non disponibile-	-Not available-	-Ne pas disponible-	-Nicht vorrätig-	
41a	**0035275880**	1	Distanziale	Spacer	Entretoise	Distanzstück	
42	**0077011940**	7	Rondella in gomma D.12.5x20 sp.6	Washer	Rondelle	Unterlegscheibe	
43	**00676R0280**	2	Prigioniero M.8x45	Stud	Goujon	Stiftschraube	
44	**0076260510**	2	Rondella piana D.6,5x22 sp.2,5	Washer	Rondelle	Unterlegscheibe	
45	**0097320780**	1	Vite M6x25	Screw	Vis	Schraube	
46	**—**		-Non disponibile-	-Not available-	-Ne pas disponible-	-Nicht vorrätig-	
46a	**0085461750**		Piastrina	Safety plate	Arrêtoir	Sicherungsblech	
47	**—**		-Non disponibile-	-Not available-	-Ne pas disponible-	-Nicht vorrätig-	
48	**—**		-Non disponibile-	-Not available-	-Ne pas disponible-	-Nicht vorrätig-	
49	**—**		-Non disponibile-	-Not available-	-Ne pas disponible-	-Nicht vorrätig-	
49a	**0035275870**	1	Distanziale	Spacer	Entretoise	Distanzstück	
50	**—**		-Non disponibile-	-Not available-	-Ne pas disponible-	-Nicht vorrätig-	
53	**0036300380**	1	Fascetta sostegno filtro nafta	Clamp	Collier	Rohrschelle	
54	**00375R0940**	7	Fascetta stringitubo	Clamp	Collier	Rohrschelle	
55	**0036300040**	2	Fascetta stringitubo	Clamp	Collier	Rohrschelle	
56	**0036300500**	1	Fascetta oteco clic 55	Clamp	Collier	Schelle	
57	**0036300080**	2	Fascetta stringitubo	Clamp	Collier	Rohrschelle	
58	**00391R0440**	1	Filtro nafta esterno	Fuel filter	Filtre combustible	Brennstoffilter	
59	**0076250080**	1	Rondella piana D.12x6,5	Washer	Rondelle	Unterlegscheibe	
60	**00614R0990**	1	Piastrina supporto filtro nafta	Safety plate	Arrêtoir	Sicherungsblech	
61	**0046700620**	1	Rondella rame D.6,2x10 sp.1,5	Washer	Rondelle	Unterlegscheibe	
62	**0046700580**	1	Rondella rame D.8,2x12 sp.1	Washer	Rondelle	Unterlegscheibe	
63	**—**		-Non disponibile-	-Not available-	-Ne pas disponible-	-Nicht vorrätig-	
64	**0077011540**	1	Rondella gomma	Rubber washer	Rondelle en caoutchouc	Gummischeibe	
65	**—**		-Non disponibile-	-Not available-	-Ne pas disponible-	-Nicht vorrätig-	
66	**0076250090**	2	Rondella diam. 7	Washer	Rondelle	Scheibe	
67	**0097300120**	2	Vite M.6 x 20 TCEI	Screw	Vis	Schraube	
68	**0097301070**	1	Vite M.6x14	Screw	Vis	Schraube	
69	**0097320780**	1	Vite M6x25	Screw	Vis	Schraube	150044R
70	**0076253030**	1	Rondella diam. 6,5	Washer	Rondelle	Scheibe	150044R
71	**0085457930**	1	Staffa iniettore	Bracket	Arrêt injecteur	Einspritzdüsenhalterung	150044R
72	**0097000310**	1	Valvolina di non ritorno	Valve	Soupape	Ventil	

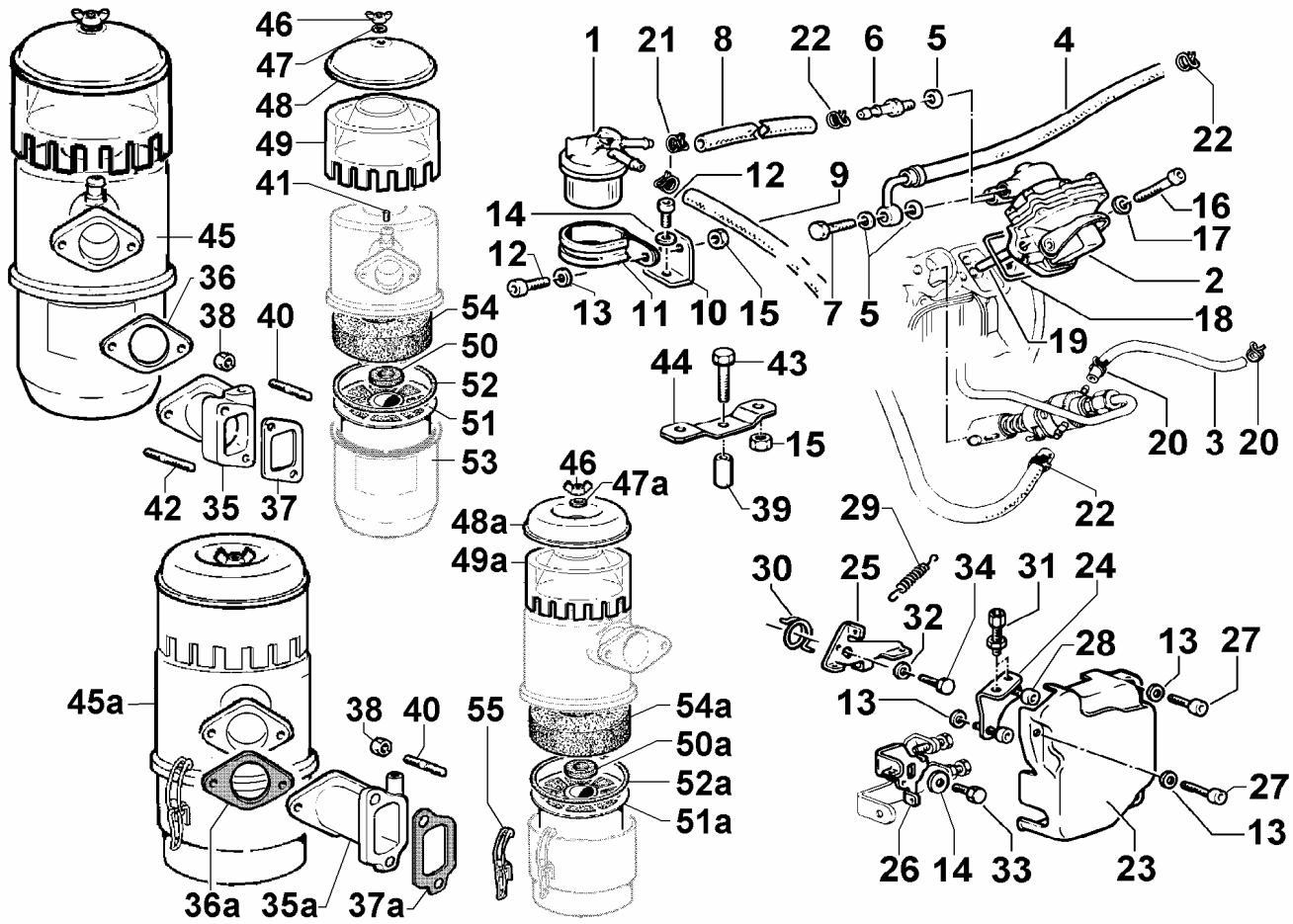

Nr. No.	CODE	Q.ty	DENOMINAZIONE - DESCRIPTION - DENOMINATION - BENENNUNG				CT No
1	**00391R0400**	1	Filtro nafta esterno	Fuel filter	Filtre combustible	Brennstoffilter	
2	**0065850970**	1	Pompa A.C.	Fuel feeding pump	Pompe d'alimentation	Kraftstoffpumpe	
3	**00938R0670**	1	Tubo disareazione	Fuel pipe	Tube combustible	Brennstoffleitung	
4	**00938R0840**	1	Tubo nafta	Fuel pipe	Tube combustible	Brennstoffleitung	
5	**0046700590**	3	Guarnizione in rame d.10	Copper gasket	Joint en cuivre	Kupferdichtung	
6	**00716R0330**	1	Raccordo	Union	Raccord	Anschlußstück	
7	**0019010300**	1	Bullone raccordo M 10	Union bolt	Boulon raccord	Hohlschraube	
8	**00938R0850**	1	Tubo nafta	Fuel pipe	Tube combustible	Brennstoffleitung	
9	**00938R0660**	1	Tubo nafta	Fuel pipe	Tube combustible	Brennstoffleitung	
10	**00614R0920**	1	Piastrina supporto	Safety plate	Arrêtoir	Sicherungsblech	
11	**00376R0140**	1	Fascetta sostegno filtro nafta	Clamp	Collier	Rohrschelle	
12	**0097300100**	2	Vite M 6 x 16	Screw	Vis	Schraube	
13	**0076250080**	7	Rondella piana D.12x6,5	Washer	Rondelle	Unterlegscheibe	
14	**0076260510**	1	Rondella piana D.6,5x22 sp.2,5	Washer	Rondelle	Unterlegscheibe	
15	**0032030500**	1	Dado autoblocc. M 6	Nut	Écrou	Mutter	
16	**0097301000**	2	Vite M.8x25	Screw	Vis	Schraube	
17	**0075550290**	2	Rondella	Washer	Rondelle	Scheibe	
18	**00580R0050**	1	Anello OR	O-ring	Joint torique	O-Ring	
19	**00704R0260**	1	Puntalino per pompa A.C.	Drive rod	Butée	Betätigungsstange	
20	**00375R0940**	2	Fascetta stringitubo	Clamp	Collier	Rohrschelle	
21	**0036300080**	2	Fascetta stringitubo	Clamp	Collier	Rohrschelle	
22	**00375R0700**	3	Fascetta stringitubo D.12	Clamp	Collier	Rohrschelle	
23	**00689R0400**	1	Protezione leve comandi	Guard	Protection	Schutz	
24	**00614R0940**	1	Piastrina registro leve	Safety plate	Arrêtoir	Sicherungsblech	
25	**00491R0560**	1	Leva esterna stop	Lever	Levier	Hebel	
26	**00491R0550**	1	Leva esterna acceleratore	Lever	Levier	Hebel	
27	**0097320780**	6	Vite M6x25	Screw	Vis	Schraube	
28	**0097300080**	2	Vite	Screw	Vis	Schraube	
29	**0056553510**	1	Molla	Spring	Ressort	Feder	
30	**00547R0250**	1	Molla richiamo leva stop	Spring	Ressort	Feder	
31	**0091801910**	2	Registro tendi filo	Setscrew	Vis réglage	Einstellschraube	

Nr. No.	CODE	Q.ty	DENOMINAZIONE - DESCRIPTION - DENOMINATION - BENENNUNG				CT No
32	**00772R0940**	1	Rondella D.5,5x15 sp.1,6	Washer	Rondelle	Unterlegscheibe	
33	**0017600010**	1	Bullone M 6 x 1 x 10	Bolt	Boulon	Stehbolzen	
34	**0017550020**	1	Vite M.5x12	Screw	Vis	Schraube	
35	**00211R0880**	1	Collettore aspirazione	Intake manifold	Collecteur adm.	Ansaugsammelrohr	150044R
35a	**0069022130**	1	Collettore aspirazione	Intake manifold	Collecteur adm.	Ansaugsammelrohr	150044R
36	**00448R0140**	1	Guarnizione	Gasket	Joint	Dichtung	150044R
36a	**0045000670**	1	Guarnizione	Gasket	Joint	Dichtung	150044R
37	**00453R0230**	1	Guarnizione aspirazione	Gasket	Joint	Dichtung	150044R
37a	**0044900960**	4	Guarnizione aspirazione	Gasket	Joint	Dichtung	150044R
38	**00323R0030**	4	Dado M.8 H.8	Nut	Ecrou	Mutter	150044R
39	**00353R0340**	1	Distanziale D.9X16 H.20	Spacer	Entretoise	Distanzstück	
40	**0067800080**	2	Prigioniero M.8 x 20	Stud	Goujon	Stiftschraube	150044R
41	**00886R0440**	1	Tappo a scodellino	Plug	Bouchon	Verschluß	150044R
42	**0067800840**	2	Prigioniero M 8 X 40 (52)	Stud	Goujon	Stehbolzen	150044R
43	**0017700090**	1	Vite vte M.8x35	Screw	Vis	Schraube	
44	**00860R0330**	1	Staffa sostegno coperchio motore	Brace	Etrier	Bügel	
45	**00388R0290**	1	Filtro aria a bagno d'olio	Air cleaner	Filtre air	Luftfilter	150044R
45a	**0037001020**	1	Filtro aria a bagno d'olio	Air cleaner	Filtre air	Luftfilter	150044R
46	**0032000020**	1	Dado ad alette M 6	Nut	Écrou	Mutter	150044R
47	**0075400040**	1	Rondella D.6	Washer	Rondelle	Unterlegscheibe	150044R
47a	**0047751370**	1	Guarnizione	Gasket	Joint	Dichtung	150044R
48	**00233R0490**	1	Coperchio	Cover	Couvercle	Deckel	150044R
48a	**0021250560**	1	Coperchio	Cover	Couvercle	Deckel	150044R
49	**00059R0900**	1	Anello in plexiglass	Plexiglass ring	Bague en plexiglass	Ring	150044R
49a	**0013010690**	1	Anello in plexiglass	Plexiglass ring	Bague en plexiglass	Ring	150044R
50	**00449R0340**	1	Guarnizione	Gasket	Joint	Dichtung	150044R
50a	**0012610730**	1	Guarnizione	Gasket	Joint	Dichtung	150044R
51	**00359R0260**	1	Elemento filtrante	Filter element	Element filtrant	Filtereinsatz	150044R
51a	**0054961110**	1	Elemento filtrante	Filter element	Element filtrant	Filtereinsatz	150044R
52	**00579R0410**	1	Anello OR	O-ring	Joint torique	O-Ring	150044R
52a	**0047760320**	1	Anello OR	O-ring	Joint torique	O-Ring	150044R
53	**00252R0290**	1	Coppa olio filtro aria	Oil sump	Carter huile	Ölwanne	
54	**00060R0480**	1	Anello in poliuretano	Poliuretan ring	Bague en poliurethan	Ring	150044R
54a	**0054961100**	1	Anello in poliuretano	Poliuretan ring	Bague en poliurethan	Ring	150044R
55	**0041150280**	2	Gancio	Hook	Crochet	Klammer	150044R

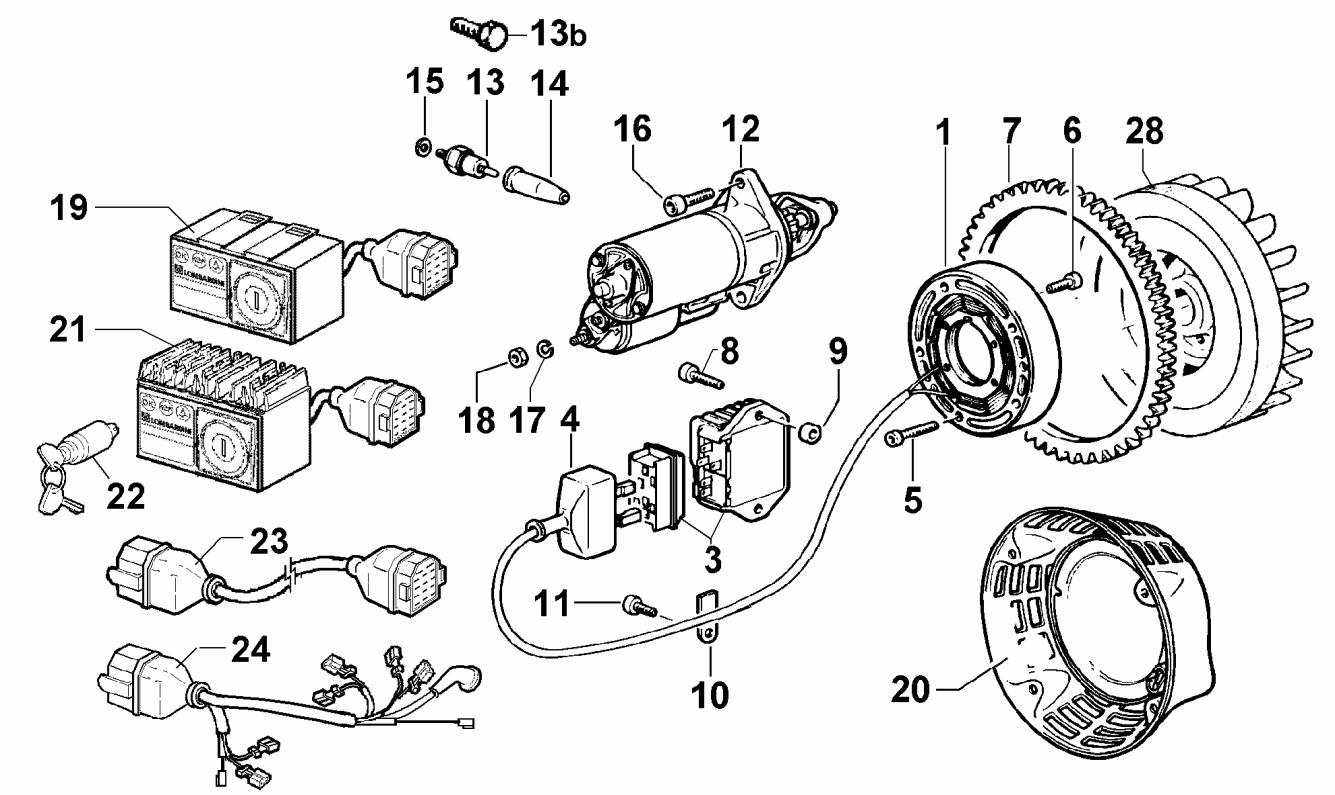

Nr. No.	CODE	Q.ty	DENOMINAZIONE - DESCRIPTION - DENOMINATION - BENENNUNG				CT No
1	**0011571540**	1	Alternatore 12V 14A - 3 fili	Volt.alternator	Alternateur	Lichtmaschine	
	0011573410	1	Alternatore 12V 18A	Alternator	Alternateur	Drehstrom gener.	150037R
3	**0073623510**	**1**	Reg.tens.12V 20A alt. 2 fili	Voltage regulator	Régulateur de tension	Spannungsregler	150037R
	0073623140	1	Reg.tens.12V 30A contagiri elettr. 5+W alt.2 fili	Voltage regulator	Régulateur de tension	Spannungsregler	
4	**0021450140**	1	Cappuccio regolatore	Regulator cap	Capuchon régulateur	Reglerabdeckung	
5	**0097303190**	5	Vite M.6x12	Screw	Vis	Schraube	150037R
	0097303190	5	Vite M.6x12	Screw	Vis	Schraube	
6	**0017550240**	4	Vite M5 x 20	Screw	Vis	Schraube	150037R
	0017550240	4	Vite M5 x 20	Screw	Vis	Schraube	
7	**00256R0320**	1	Corona avviamento	Ring Gear	Couronne Démarrage	Starterkranz	
8	**0097320740**	2	Vite M 8 x 20	Screw	Vis	Schraube	
9	**0076253160**	2	Rondella piana D.8.5x18 sp.4	Washer	Rondelle	Unterlegscheibe	
10	**00613R0760**	1	Piastrina ferma cavo	Safety plate	Support	Sicherungsblech	
11	**0017600010**	1	Bullone M 6 x 1 x 10	Bolt	Boulon	Stehbolzen	
12	**00563R0780**	1	Motorino avviamento BOSCH	Starting motor	Démarreur	Anlasser	
13	**00674R0010**	1	Pressostato	Elettrostop	Elettrostop	Elettrostop	
13b	**00995R0160**	1	Vite vte M.8x1x10	Screw	Vis	Schraube	
14	**0064910130**	1	Cappellotto	Cap	Capouchon	Schutzkappe	
15	**0046700580**	1	Rondella rame D.8,2x12 sp.1	Washer	Rondelle	Unterlegscheibe	
16	**00992R0240**	2	Vite M.10x25	Screw	Vis	Schraube	
17	**00763R0020**	1	Rondella grower d.8 rinforzata	Washer	Rondelle	Unterlegscheibe	
18	**00323R0030**	1	Dado M.8 H.8	Nut	Ecrou	Mutter	
19	**0072454170**	1	Quadretto 12V 3 Spie alt. 3 fili	Electric panel	Tableau de bord	Bedienfeld	
20	**0079512310**	1	Coperchio convogl. senza recoil	Cover	Couvercle	Deckel	
21	**0072454230**	2	Quadretto 12V 2 Spie reg.interno alt.3 fili	Electric panel	Tableau de bord	Bedienfeld	
22	**0050410200**	2	Interruttore a chiave	Key switch	Interrupter à clef	Schlüsselschalter	
23	**0021858820**	2	Prolunga cavo mm 2000	Ext.wire	Câble	Kabel	
24	**0021861440**	1	Cavo per spia c.batt.e spia olio	Wire	Câble	Kabel	
	0021861360	1	Cavo x quadretto con reg.interno	Wire	Câble	Kabel	
28	**0098814400**	1	Volano con corona	Flyweel	Volant	Schwungrad	150037R

00497R0810 04/07 Descrizioni e illustrazioni non impegnative - Descriptions and characteristics subject to modification - Descriptions et illustrations peuvent être modifiées - Aenderungen vorbehalten

RUGGERINI MOTORI
Via Cav. Del Lavoro A.Lombardini, 2 - 42100 Reggio Emilia - ITALY
Fax +39 0522 389362 - E-mail: ricambi@lombardini.it - www.ruggerini.it

è un marchio della LOMBARDINI S.r.l.

Catalogo parti di ricambio
Spare parts catalogue
Catalogue pieces de rechange
Ersatzteilliste

MD150 MD151
MD190 MD191

TAVOLA/TABLE

1 BASAMENTO
CRANKCASE
CARTER MOTEUR
KURBELGEHÄUSE

2 MANOVELLISMO
CRANK MECHANISM
EQUIPAGE MOBILE
KURBELGETRIEBE

3 REGOLATORE GIRI
GOVERNOR
REGULATEUR DE TOURS
REGLER

4 TESTA CILINDRO
CYLINDER HEAD - CYLINDER
CULASSE - ZYLINDER
ZYLINDERKOPF - ZYLINDER

5 POMPA INIEZIONE E INIETTORE
INJECTION PUMP AND INJECTOR
POMPE A INJECTION-PORTE INJECTEUR
EINSPRITZPUMPE UND EINSPRITZDÜSE

6 RAFFREDDAMENTO
COOLING
REFROIDISSEMENT
LUFTKÜHLUNG

7 AVVIAMENTO ELETTRICO
ELECTRICAL STARTING
DEMARRAGE ELECTRIQUE
ELEKTRISCHER ANLASSER

8 RADIATORE OLIO
OIL COOLER
RADIATEUR HUIL
KÜHLER

9 ACCESSORI A RICHIESTA
FITTINGS UPON REQUEST
ACCESSOIRES SUR DEMANDE
RUBEHÖRE AUF WUNSCH

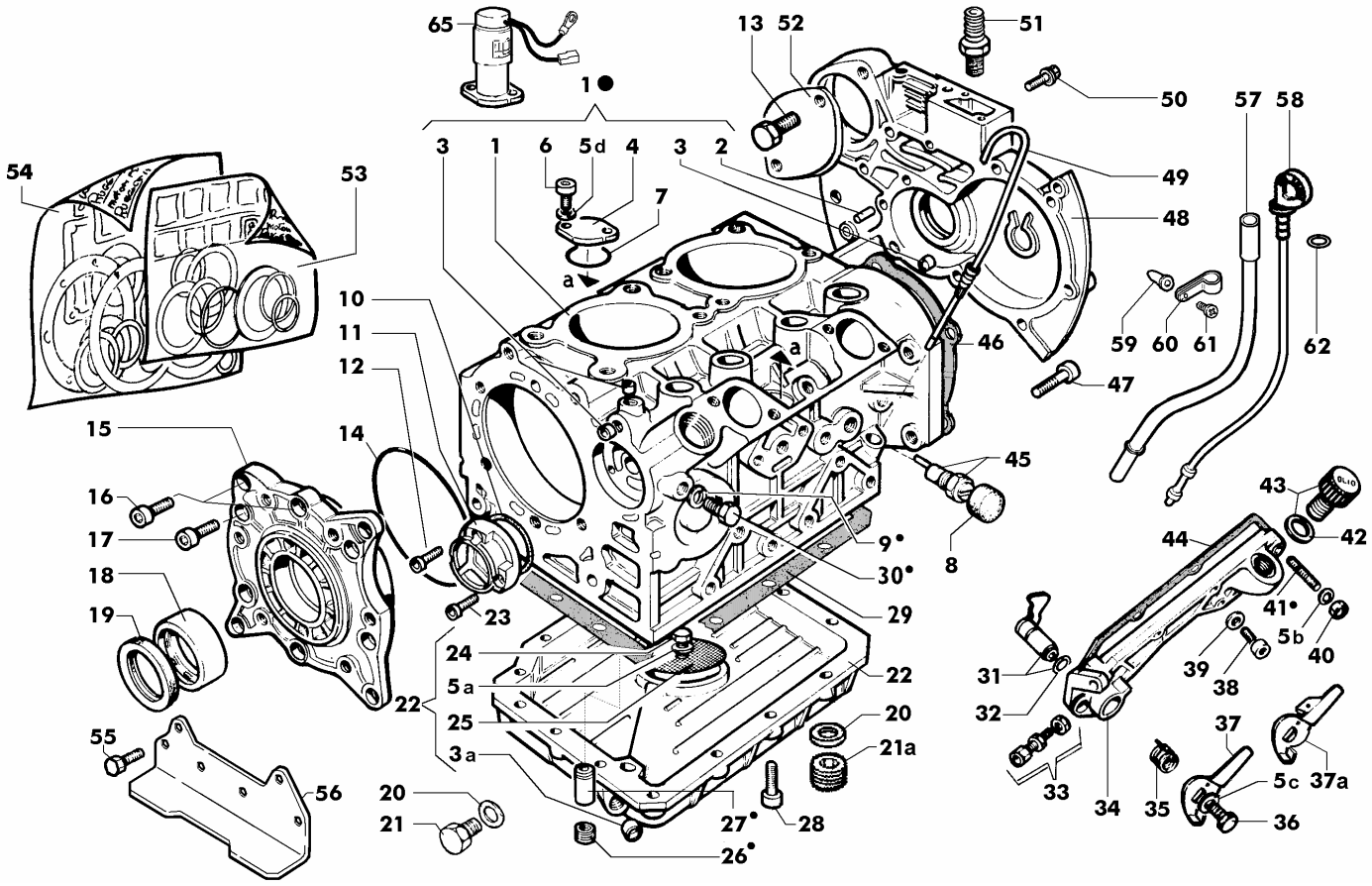

Nr. No.	CODE	MD 150 Q.ty	MD 151 Q.ty	MD 190 Q.ty	MD 191 Q.ty	DENOMINAZIONE - DESCRIPTION - DENOMINATION - BENENNUNG				CT No
	00C25R0120	1	1	—	—	Blocco motore	Short block	Bloc moteur	Motorbloken	
	00C25R0620	—	—	1	1	Blocco motore	Short block	Bloc moteur	Motorbloken	
1	**00A21R0700**	1	1	—	—	Carter motore	Crankcase	Carter Moteur	Kurbelgehäuse	
	00A23R0180	—	—	1	1	Carter motore	Crankcase	Carter Moteur	Kurbelgehäuse	
2	**0084001200**	1	1	1	1	Spina cilindrica D.8x14	Taper pin	Goupille	Kegelstift	
3	**0089900580**	4	4	4	4	Tappo a scodellino	Plug	Bouchon	Verschluß	
3a	**00886R0570**	1	1	1	1	Tappo chiusura D.12	Plug	Bouchon	Verschluß	
4	**00399R0860**	1	1	1	1	Flangia	Flange	Bride	Flansch	
5a	**0076250080**	1	1	1	1	Rondella piana D.12x6,5	Washer	Rondelle	Unterlegscheibe	
5b	**0076250080**	1	1	1	1	Rondella piana D.12x6,5	Washer	Rondelle	Unterlegscheibe	
5c	**0076250080**	1	1	1	1	Rondella piana D.12x6,5	Washer	Rondelle	Unterlegscheibe	
5d	**0076250080**	2	2	2	2	Rondella piana D.12x6,5	Washer	Rondelle	Unterlegscheibe	
6	**0097320840**	2	2	2	2	Vite M 6 x 12	Screw	Vis	Schraube	
7	**00579R0790**	1	1	1	1	Anello OR D.33,05	O-ring	Joint torique	O-Ring	
8	**—**	—	—	—	—	-Non disponibile-	-Not available-	-Ne pas disponible-	-Nicht vorrätig-	
9	**0046700580**	2	2	2	2	Rondella rame D.8,2x12 sp.1	Washer	Rondelle	Unterlegscheibe	
10	**00579R0490**	1	1	1	1	Anello OR D.41.00 sez.1,78	O-ring	Joint torique	O-Ring	
11	**00233R0860**	1	1	1	1	Coperchio sede pompa olio	Cover	Couvercle	Deckel	
12	**00992R0190**	1	1	1	1	Vite M.5x25	Screw	Vis	Schraube	
13	**0017800300**	2	2	—	—	Vite TE. 10x20	Screw	Vis	Schraube	
14	**00579R0780**	1	1	1	1	Anello OR D.113,97	O-ring	Joint torique	O-Ring	
15	**0086753000**	1	1	1	1	Supporto di banco	Support	Support	Lager	
16	**0097320920**	2	2	2	2	Vite M 8 x 18	Screw	Vis	Schraube	
17	**0097301180**	8	8	8	8	Vite	Screw	Vis	Schraube	
18	**00310R0770**	1	1	1	1	Cuscinetto di banco STD	Bearing	Roulement	Lager	
	00310R0800	1	1	1	1	Cuscinetto di banco -0,25 mm	Bearing	Roulement	Lager	
	00310R0810	1	1	1	1	Cuscinetto di banco -0,50 mm	Bearing	Roulement	Lager	
19	**00A21R0250**	1	1	1	1	Kit anelli tenuta olio	Oil seal	Bague ètanchèitè	Dichtring	
20	**0046700610**	2	2	2	2	Guarnizione in rame d.14	Gasket	Joint	Dichtung	
21	**0089650050**	1	1	1	1	Tappo M,14x1,5 L.15	Plug	Bouchon	Verschluß	

Nr. No.	CODE	MD 150 Q.ty	MD 151 Q.ty	MD 190 Q.ty	MD 191 Q.ty	DENOMINAZIONE - DESCRIPTION - DENOMINATION - BENENNUNG				CT No
21a	**0090400120**	1	1	1	1	Tappo M 14	Plug	Bouchon	Verschluss	
22	**0066456960**	1	1	1	1	Coppa olio con due scarichi	Oil pan 2 oil discharging	Carter huile 2 bouchon	Ölwanne	
	00A21R0240	1	1	1	1	Coppa olio in alluminio	Oil Pan	Carter Huile	Ölwanne	
23	**00992R0190**	2	2	2	2	Vite M.5x25	Screw	Vis	Schraube	
24	**0017601300**	1	1	1	1	Bullone M 6 X 1 X 12	Bolt	Boulon	Stehbolzen	
25	**00734R0720**	1	1	1	1	Rete aspirazione coppa olio	Net	Grillage	Netz	
26	**00999R0200**	1	1	1	1	Vite M.16x1,5x10	Screw	Vis	Schraube	
27	**00956R0450**	1	1	1	1	Valvola by-pass	Valve	Soupape	Ventil	
28	**0017601380**	15	15	15	15	Vite M.6x30	Screw	Vis	Schraube	
29	**00450R0600**	1	1	1	1	Guarnizione coppa olio	Gasket	Joint	Dichtung	
30	**00995R0160**	2	2	2	2	Vite vte M.8x1x10	Screw	Vis	Schraube	
31	**00494R0880**	1	1	1	1	Leva stop completa	Lever	Levier	Hebel	
32	**00579R0010**	1	1	1	1	Anello OR d.8.73 sez.1,78	O-ring	Joint torique	O-Ring	
33	**0091801910**	1	1	1	1	Registro tendi filo	Setscrew	Vis réglage	Einstellschraube	
34	**00235R0050**	1	1	1	1	Coperchio tirante p.iniezione completo	Cover ass.y	Couvercle complet	Komplettdeckel	
	0027505030	1	1	1	1	Coperchio tirante p.iniezione completo	Cover ass.y	Couvercle complet	Komplettdeckel	250008R
35	**00547R0280**	1	1	1	1	Molla richiamo leva stop	Spring	Ressort	Feder	
36	**0017600030**	1	1	1	1	Vite M.6x12	Screw	Vis	Schraube	
37	**00494R0860**	1	1	1	1	Leva esterna stop	Lever	Levier	Hebel	
37a	**00491R0670**	1	1	1	1	Leva esterna stop	Lever	Levier	Hebel	
38	**0097320780**	5	5	5	5	Vite M6x25	Screw	Vis	Schraube	
39	**0046700580**	1	1	1	1	Rondella rame D.8,2x12 sp.1	Washer	Rondelle	Unterlegscheibe	
40	**00323R0070**	1	1	1	1	Dado M.6 h.6	Nut	Écrou	Mutter	
41	**0067600340**	1	1	1	1	Prigioniero M.6x18 r.6/3/15	Stud	Goujon	Stiftschraube	
42	**00758R0390**	1	1	1	1	Rondella in gomma D.22 x 27 sp.2	Washer	Rondelle	Unterlegscheibe	
43	**0090320950**	1	1	1	1	Tappo carico olio	Threaded plug	Bouchon fileté	Verschlußschraube	
44	**00453R0770**	1	1	1	1	Guarnizione	Gasket	Joint	Dichtung	
45	**00722R0240**	1	1	1	1	Registro suppl.coppia	Setscrew	Vis réglage	Einstellschraube	
46	**0044311760**	1	1	1	1	Guarnizione cop. distribuzione	Gasket	Joint	Dichtung	
47	**0097320640**	10	10	10	10	Vite M.8 x 30	Screw	Vis	Schraube	
48	**00240R0450**	1	1	1	1	Coperchio distribuzione	Cover	Couvercle	Deckel	
49	**00076R0480**	1	1	1	1	Asta livello olio	Rod	Tige	Stange	
50	**0017601310**	1	1	1	1	Bullone M 6 x 20	Bolt	Boulon	Schraube	
51	**00717R0800**	1	1	1	1	Raccordo per sfiato	Union	Raccord	Anschlußstück	
52	**0063000210**	1	1	—	—	Coperchio sede motorino avviam.	Cover	Couvercle	Deckel	
53	**00A21R0410**	1	1	—	—	Serie guarnizioni smeriglio	Hoveraul gasket set	Joint	Dichtung	
	00A22R0920	—	—	1	1	Serie guarnizioni smeriglio	Hoveraul gasket set	Joint	Dichtung	
54	**00A21R0420**	1	1	—	—	Serie guarnizioni completa	Complete gasket set	Joint	Dichtung	
	00A22R0910	—	—	1	1	Serie guarnizioni completa	Complete gasket set	Joint	Dichtung	
55	**0017700040**	12	12	12	12	Vite M8	Screw	Vis	Schraube	
56	**00626R0030**	2	2	2	2	Piede	Engine mount	Pied	Fuß	
57	**00940R0340**	—	—	1	1	Tubo asta livello	Dipstick guard	Tube jauge niveau	Ölpeilstabrohr	
58	**00076R0500**	—	—	1	1	Asta livello olio	Oil dipstick	Jauge huile	Meßstad	
59	**00742R0150**	—	—	1	1	Rivetto filettato M.6	Rivet	Rivet	Niete	
60	**0036170880**	—	—	1	1	Fascetta	Clamp	Collier	Schelle	
61	**0097900470**	—	—	1	1	Vite M.6x16	Capscrew	Vis	Schraube	
62	**0012002740**	—	—	1	1	Anello OR d.8,00	Oil seal	Bague en caoutchouc	O-Ring	
65	**00674R0470**	1	1	1	1	Elettrostop 12V	Elettrostop	Elettrostop	Elettrostop	
	00674R0680	1	1	1	1	Elettrostop 24V	Elettrostop	Elettrostop	Elettrostop	

MANOVELLISMO - CRANK MECHANISM
EQUIPAGE MOBILE - KURBELGETRIEBE

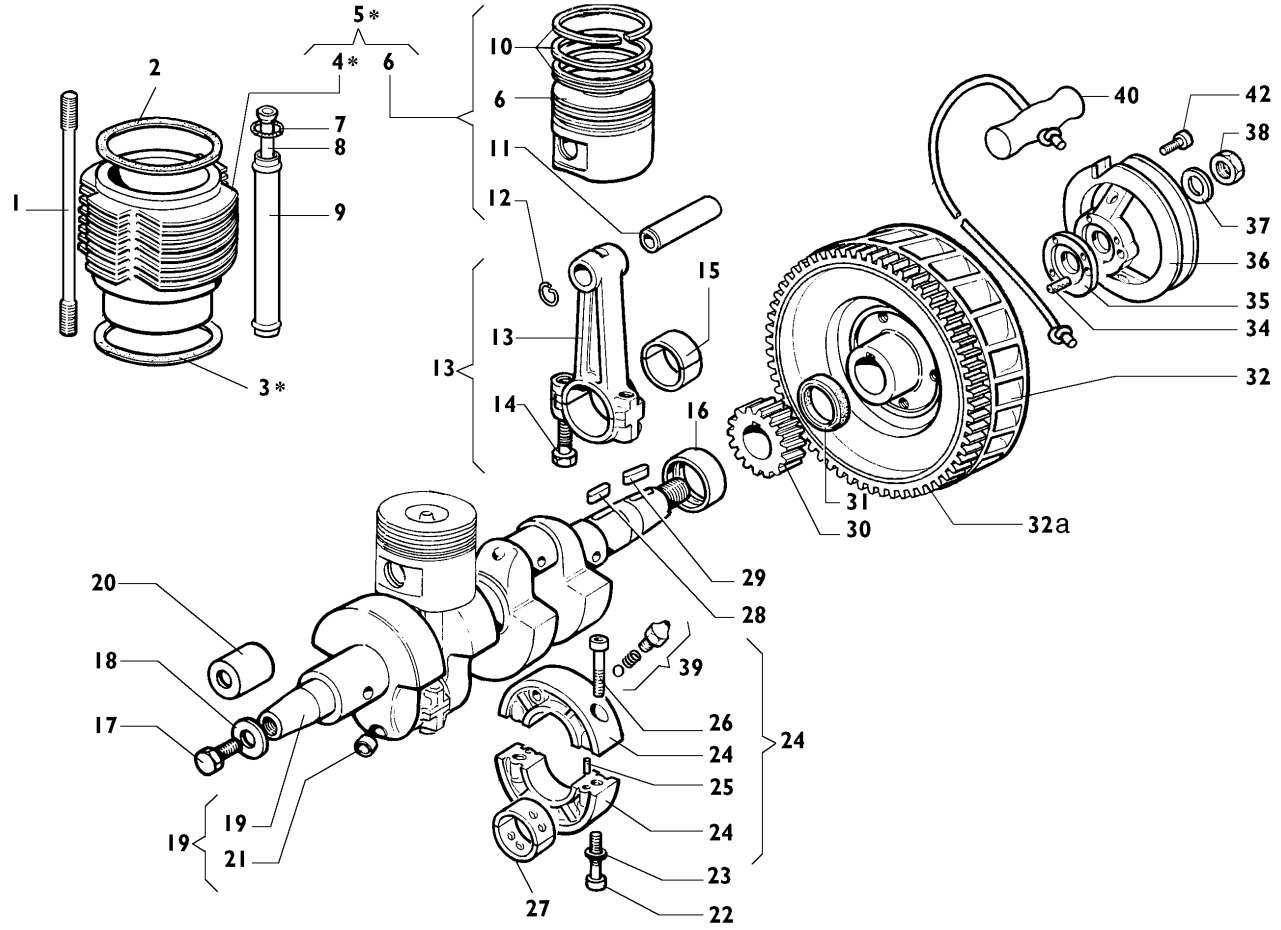

Nr. No.	CODE	MD 150 Q.ty	MD 151 Q.ty	MD 190 Q.ty	MD 191 Q.ty	DENOMINAZIONE - DESCRIPTION - DENOMINATION - BENENNUNG				CT No
1	**00684R0260**	8	8	—	—	Prigioniero cilindro	Stud	Goujon	Stiftschraube	
	00684R0340	—	—	8	8	Prigioniero cilindro	Stud	Goujon	Stiftschraube	
2	**0047307830**	2	2	—	—	Guarnizione testa 0,80	Gasket	Joint	Dichtung	250001R
	0047307840	2	2	—	—	Guarnizione testa 0,85	Gasket	Joint	Dichtung	250001R
	0047307850	2	2	—	—	Guarnizione testa 0,90	Gasket	Joint	Dichtung	250001R
	0047307860	2	2	—	—	Guarnizione testa 0,95	Gasket	Joint	Dichtung	250001R
	0047307870	2	2	—	—	Guarnizione testa 1,00	Gasket	Joint	Dichtung	250001R
	0047307880	2	2	—	—	Guarnizione testa 1,05	Gasket	Joint	Dichtung	250001R
	0047307890	2	2	—	—	Guarnizione testa 1,10	Gasket	Joint	Dichtung	250001R
	0047307790	2	2	—	—	Guarnizione testa 1,15	Gasket	Joint	Dichtung	250001R
	0047307800	2	2	—	—	Guarnizione testa 1,20	Gasket	Joint	Dichtung	250001R
	0047307810	2	2	—	—	Guarnizione testa 1,25	Gasket	Joint	Dichtung	250001R
	0047307820	2	2	—	—	Guarnizione testa 1,30	Gasket	Joint	Dichtung	250001R
	0047308880	—	—	2	2	Guarnizione testa 0,80	Gasket	Joint	Dichtung	250001R
	0047308890	—	—	2	2	Guarnizione testa 0,85	Gasket	Joint	Dichtung	250001R
	0047308900	—	—	2	2	Guarnizione testa 0,90	Gasket	Joint	Dichtung	250001R
	0047308910	—	—	2	2	Guarnizione testa 0,95	Gasket	Joint	Dichtung	250001R
	0047308920	—	—	2	2	Guarnizione testa 1,00	Gasket	Joint	Dichtung	250001R
	0047308930	—	—	2	2	Guarnizione testa 1,05	Gasket	Joint	Dichtung	250001R
	0047308940	—	—	2	2	Guarnizione testa 1,10	Gasket	Joint	Dichtung	250001R
	0047308840	—	—	2	2	Guarnizione testa 1,15	Gasket	Joint	Dichtung	250001R
	0047308850	—	—	2	2	Guarnizione testa 1,20	Gasket	Joint	Dichtung	250001R
	0047308860	—	—	2	2	Guarnizione testa 1,25	Gasket	Joint	Dichtung	250001R
	0047308870	—	—	2	2	Guarnizione testa 1,30	Gasket	Joint	Dichtung	250001R
3	**—**	—	—	—	—	-Non disponibile-	-Not available-	-Ne pas disponible-	-Nicht vorrätig-	250001R
4	**00203R0980**	2	2	—	—	Cilindro D.80	Cylinder	Cylindre	Zylinder	
	00204R0470	—	—	2	2	Cilindro D.85	Cylinder	Cylindre	Zylinder	250005R
5	**00A23R0420**	2	2	—	—	Kit cilindro-pistone	Cylinder-piston	Cylindre-piston	Zylinder-kolben	
	00A26R0610	—	—	2	2	Kit cilindro-pistone	Cylinder-piston	Cylindre-piston	Zylinder-kolben	250005R
6	**00A21R0280**	2	2	—	—	Pistone D.80	Piston	Piston	Kolben	
	00A26R0600	—	—	2	2	Pistone D.85	Piston	Piston	Kolben	250005R

Nr. No.	CODE	MD 150 Q.ty	MD 151 Q.ty	MD 190 Q.ty	MD 191 Q.ty	DENOMINAZIONE - DESCRIPTION - DENOMINATION - BENENNUNG				CT No
7	**0012000060**	8	8	8	8	Anello OR 121 D.15,88	O-ring	Joint torique	O-Ring	
8	**00072R0030**	4	4	—	—	Asta bilancieri completa	Rod	Tige	Stange	
	00072R0100	—	—	4	4	Asta bilancieri completa	Rod	Tige	Stange	
9	**00940R0280**	4	4	—	—	Tubo custodia aste bilancieri	Protection pipe	Tuyau protection	Schutzrohr	
	00940R0380	—	—	4	4	Tubo custodia aste bilancieri	Protection pipe	Tuyau protection	Schutzrohr	
10	**00A21R0320**	2	2	—	—	Serie segmenti	Piston rings	Segments	Kolben ring	
	00A26R0650	—	—	2	2	Serie segmenti D.85	Crankcase	Carter Moteur	Kurbelgehäuse	250005R
11	**00854R0180**	2	2	—	—	Spinotto D.20x60 foro 12	Piston pin	Axe du piston	Kolbenbolzen	
	00854R0170	—	—	2	2	Spinotto ø22x64 foro 12	Piston pin	Axe du piston	Kolbenbolzen	
12	**00059R0860**	4	4	—	—	Anello fermo spinotto ø23	Ring	Bague	Ring	
	0011600530	—	—	4	4	Anello fermo spinotto ø25	Ring	Bague	Ring	
13	**00100R0410**	2	2	—	—	Biella completa	Connecting Rod	Bielle	Pleuelstange	
	00100R0450	—	—	2	2	Biella completa	Connecting Rod	Bielle	Pleuelstange	
14	**0017701010**	4	4	4	4	Bullone M 8 x 1 x 42	Bolt	Boulon	Stehbolzen	
15	**00A26R0370**	2	2	2	2	Cuscinetto testa biella STD	Bearing	Roulement	Lager	
	00A26R0400	2	2	2	2	Cuscinetto testa biella -0,25 mm	Bearing	Roulement	Lager	
	00A26R0410	2	2	2	2	Cuscinetto testa biella -0,50 mm	Bearing	Roulement	Lager	
16	**00310R0770**	1	1	1	1	Cuscinetto di banco STD	Bearing	Roulement	Lager	
	00310R0800	1	1	1	1	Cuscinetto di banco -0,25 mm	Bearing	Roulement	Lager	
	00310R0810	1	1	1	1	Cuscinetto di banco -0,50 mm	Bearing	Roulement	Lager	
17	**00993R0650**	1	1	1	1	Vite M.14x1,5x40	Screw	Vis	Schraube	
18	**00771R0390**	1	1	1	1	Rondella piana D.14,5x35 sp.3,5	Washer	Rondelle	Unterlegscheibe	
19	**00A21R0260**	1	1	—-	—-	Albero a gomito completo	Crankshaft	Vilebrequin	Kurbelwelle	
	00A23R0160	—-	—-	1	1	Albero a gomito completo	Crankshaft	Vilebrequin	Kurbelwelle	
20	**00886R0490**	1	1	1	1	Tappo pretezione albero	Plug	Bouchon	Verschluß	
21	**0090801320**	4	4	4	4	Tappo d.6	Plug	Bouchon	Verschluss	
22	**0097300320**	2	2	2	2	Vite M.8x45	Screw	Vis	Schraube	
23	**0076250100**	2	2	2	2	Rondella piana 8x15	Washer	Rondelle	Unterlegscheibe	
24	**00880R0260**	1	1	—	—	Supporto di banco centrale	Support	Support	Lager	
	00880R0630	—	—	1	1	Supporto di banco centrale	Support	Support	Lager	
25	**0084000200**	2	2	2	2	Spina cilindrica D.6x12	Taper pin	Goupille	Kegelstift	
26	**0097300310**	2	2	2	2	Vite M 8 x 40	Screw	Vis	Schraube	
27	**00A26R0490**	1	1	1	1	Cuscinetto di banco STD	Bearing	Roulement	Lager	
	00A26R0500	1	1	1	1	Cuscinetto di banco -0,25 mm	Bearing	Roulement	Lager	
	00A26R0510	1	1	1	1	Cuscinetto di banco -0,50 mm	Bearing	Roulement	Lager	
28	**00498R0230**	1	1	1	1	Linguetta 6x6x12	Tab	Languette	Federkeil	
29	**00498R0190**	1	1	1	1	Linguetta 6x6x25	Tab	Languette	Federkeil	
30	**00469R0640**	1	1	1	1	Ingranaggio albero a gomito	Gear	Engrenage	Zahnrad	
31	**00A21R0250**	1	1	1	1	Kit anelli tenuta olio	Oil seal	Bague ètanchèitè	Dichtring	
32	**0098814750**	1	1	—	—	Volano con corona	Flywheel	Volant	Schwungrad	250003R
	0098814770	—	—	1	1	Volano con corona	Flywheel	Volant	Schwungrad	250003R
32a	**00256R0140**	1	1	1	1	Corona avviamento	Ring Gear	Couronne Démarrage	Starterkranz	
34	**0084300140**	1	1	—	—	Spina elastica D.6x16	Taper pin	Goupille	Kegelstift	
	00850R0010	—	—	1	1	Spina elastica D.6x30	Taper pin	Goupille	Kegelstift	
35	**0035150390**	—	—	1	1	Distanziale puleggia	Spacer	Entretoise	Distanzstück	
36	**00697R0270**	1	1	1	1	Puleggia avviamento D.32	Pulley	Poulie	Riemenscheibe	
37	**00771R0280**	1	1	—	—	Rondella piana D.23x40 sp.4	Washer	Rondelle	Unterlegscheibe	
	00771R0630	—	—	1	1	Rondella piana D.32,5x44 sp.2	Washer	Rondelle	Unterlegscheibe	
38	**00323R0140**	1	1	—	—	Dado M.22x1,5 H.10	Nut	Ecrou	Mutter	
39	**00956R0420**	—	—	2	2	Valvola getto completa	Valve	Soupape	Ventil	
40	**0040550450**	1	1	1	1	Fune avviamento	Starting rope	Corde	Seil	
42	**0097300120**	3	3	—	—	Vite M.6 x 20 TCEI	Screw	Vis	Schraube	
	0097300150	—	—	3	3	Vite M.6 x 30	Screw	Vis	Schraube	

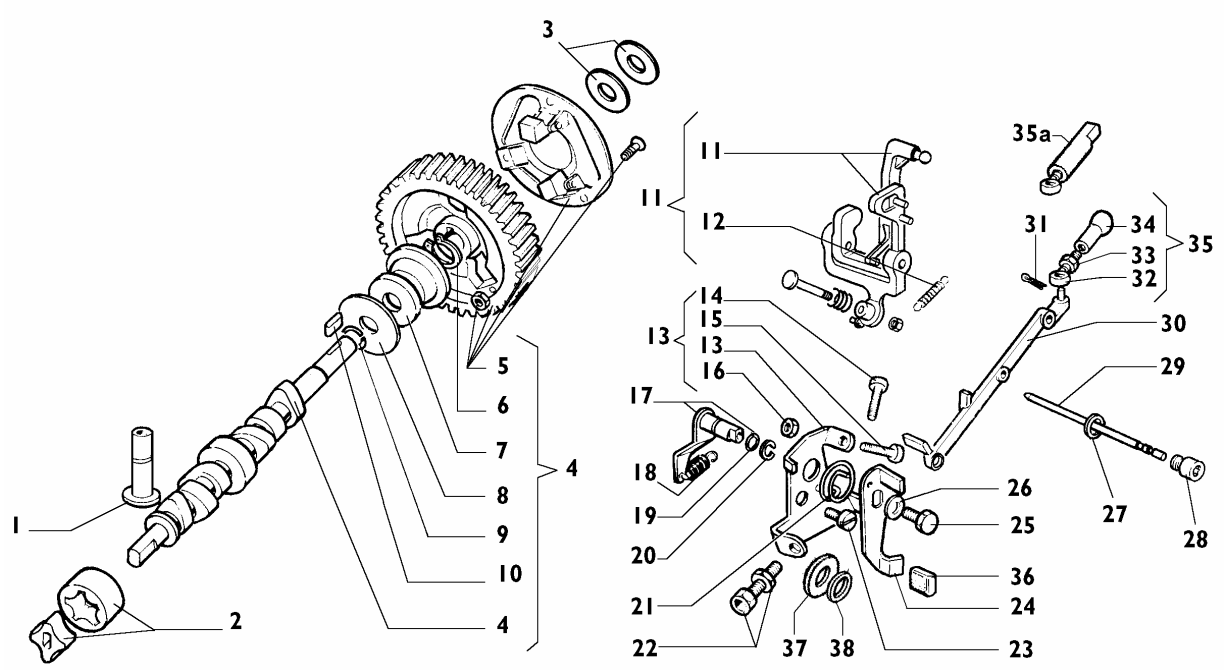

Nr. No.	CODE	MD 150 Q.ty	MD 151 Q.ty	MD 190 Q.ty	MD 191 Q.ty	DENOMINAZIONE - DESCRIPTION - DENOMINATION - BENENNUNG				CT No
1	**00708R0190**	4	4	4	4	Punteria	Tappet	Poussoir	Stössel	
2	**00A21R0430**	1	1	1	1	Pompa olio completa	Lub. oil pump	Pompe huile	Schmierölpumpe	
3	**00777R0330**	1	1	1	1	Rondella rasamento 0,3 mm	Washer	Rondelle	Unterlegscheibe	
	00777R0340	1	1	1	1	Rondella rasamento 0,2 mm	Washer	Rondelle	Unterlegscheibe	
4	**00A21R0370**	1	1	—	—	Albero a camme	Camshaft	Arbre Cames	Nockenwelle	
	00A23R0020	—	—	1	1	Albero a camme	Camshaft	Arbre Cames	Nockenwelle	
5	**00469R0810**	1	1	1	1	Ingranaggio albero a camme	Gear	Engrenage	Zahnrad	
6	**0012400130**	1	1	1	1	Anello seeger	Snap ring	Circlip	Sicherungsring	
7	**00621R0220**	1	1	1	1	Piattello regolatore	Retainer	Coupelle	Federteller	
8	**00777R0780**	1	1	1	1	Rondella rasamento	Washer	Rondelle	Unterlegscheibe	
9	**00059R0850**	1	1	1	1	Anello arresto	Ring	Bague	Ring	
10	**00498R0360**	1	1	1	1	Linguetta 4x4x12	Tab	Languette	Federkeil	
11	**0052021060**	1	1	1	1	Leva regolatore	Lever	Levier	Hebel	250008R
	00495R0150	1	1	1	1	Leva regolatore	Lever	Levier	Hebel	
12	**00551R0140**	1	1	1	1	Molla supplemento	Spring	Ressort	Feder	
13	**00613R0910**	1	1	1	1	Piastrina fine corsa	Safety plate	Support	Sicherungsblech	
14	**—**	—	—	—	—	-Non disponibile-	-Not available-	-Ne pas disponible-	-Nicht vorrätig-	
15	**—**	—	—	—	—	-Non disponibile-	-Not available-	-Ne pas disponible-	-Nicht vorrätig-	
16	**0032400040**	2	2	2	2	Dado M.5	Nut	Ecrou	Mutter	
17	**00491R0660**	1	1	1	1	Leva interna acceleratore	Lever	Levier	Hebel	
18	**00551R0290**	1	1	1	1	Molla regolatore	Spring	Ressort	Feder	
19	**00579R0010**	1	1	1	1	Anello OR d.8.73 sez.1,78	O-ring	Joint torique	O-Ring	
20	**0011650360**	1	1	1	1	Anello benzing D 8	Ring	Bague	Ring	
21	**00547R0230**	1	1	1	1	Molla richiamo leva acceleratore	Spring	Ressort	Feder	
22	**0091801930**	1	1	1	1	Registro L.20	Setscrew	Vis réglage	Einstellschraube	
23	**0017700010**	1	1	1	1	Vite M.8x12	Screw	Vis	Schraube	
24	**00494R0690**	1	1	1	1	Leva esterna acceleratore	Lever	Levier	Hebel	
25	**0017600010**	1	1	1	1	Bullone M 6 x 1 x 10	Bolt	Boulon	Stehbolzen	
26	**0076260510**	1	1	1	1	Rondella piana D.6,5x22 sp.2,5	Washer	Rondelle	Unterlegscheibe	
27	**0046700590**	1	1	1	1	Guarnizione in rame d.10	Copper gasket	Joint en cuivre	Kupferdichtung	
28	**00989R0620**	1	1	1	1	Vite	Screw	Vis	Schraube	

Nr. No.	CODE	MD 150 Q.ty	MD 151 Q.ty	MD 190 Q.ty	MD 191 Q.ty	DENOMINAZIONE - DESCRIPTION - DENOMINATION - BENENNUNG				CT No
29	**00601R0770**	1	1	1	1	Perno leva regolatore	Journal	Axe	Zapfen	
30	**00927R0140**	1	1	1	1	Tirante collegamento pompe i.	Tie rod	Entretoise	Zugstange	
31	**00555R0370**	4	4	4	4	Molla di fermo tirante pompe i.	Spring	Ressort	Feder	
32	**00722R0180**	1	1	1	1	Registro su tirante pompe i.	Setscrew	Vis réglage	Einstellschraube	
33	**0032400040**	1	1	1	1	Dado M.5	Nut	Ecrou	Mutter	
34	**00833R0020**	1	1	1	1	Snodo sferico femmina	Joint	Rotule	Gelenk	
35	**00927R0030**	1	1	1	1	Tirante pompe Iniez. completo	Tie rod	Entretoise	Zugstange	
35a	**00833R0100**	1	1	1	1	Tirante pompe Iniez. completo	Tie rod	Entretoise	Zugstange	
36	**0021350560**	1	1	1	1	Cappellotto	Cap	Capuchon	Schutzkappe	
37	**0057150250**	2	2	2	2	Molla	Spring	Ressort	Feder	
38	**00777R0040**	7	7	7	7	Rondella ras.leva alzavalvola	Washer	Rondelle	Unterlegscheibe	

TESTA - CYLINDER HEAD
CULASSE - ZYLINDERKOPF

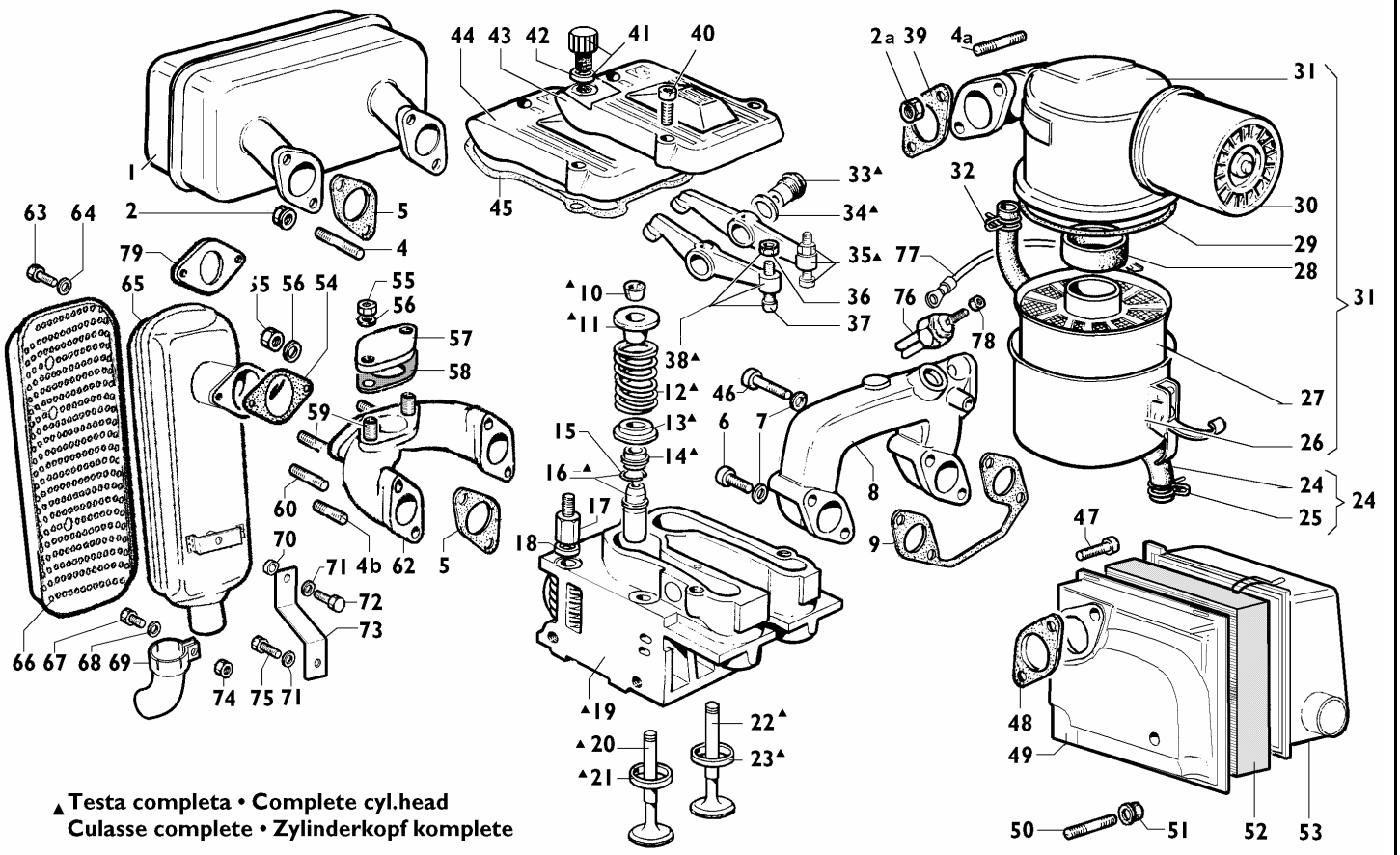

Nr. No.	CODE	MD 150 Q.ty	MD 151 Q.ty	MD 190 Q.ty	MD 191 Q.ty	DENOMINAZIONE - DESCRIPTION - DENOMINATION - BENENNUNG				CT No
1	**0054620990**	1	1	1	1	Marmitta	Muffler	Pot échappement	Auspufftopf	
2	**0032401650**	4	4	4	4	Dado M.8	Nut	Ecrou	Mutter	
2a	**0032400210**	2	2	2	2	Dado speciale M.8 ch.12	Nut	Ecrou	Mutter	
4	**0067801590**	4	4	4	4	Prigioniero M.8x18	Stud	Goujon	Stiftschraube	
4a	**0067801590**	2	2	2	2	Prigioniero M.8x18	Stud	Goujon	Stiftschraube	
4b	**0067801590**	—	—	2	2	Prigioniero M.8x18	Stud	Goujon	Stiftschraube	
5	**00451R0240**	2	2	2	2	Guarnizione scarico	Gasket	Joint	Dichtung	
6	**0097320630**	2	2	2	2	Vite M.8x35	Screw	Vis	Schraube	
7	**00771R0110**	4	4	4	4	Rondella piana D.8,4x15 sp.1,5	Washer	Rondelle	Unterlegscheibe	
8	**00211R0590**	1	1	1	1	Collettore aspirazione	Intake Manifold	Collecteur Adm.	Ansaugsammelrohr	
	00211R0630	1	1	1	1	Collettore aspiraz.per candeletta	Inlet m.for glow plug	Collecteur admiss.bougie	Ansaugsammelrohr	
9	**0044200780**	1	1	1	1	Guarnizione aspirazione	Gasket	Joint	Dichtung	
10	**00809R0040**	8	8	8	8	Semicono	Cotter	Semi-cône	Ventilkegelstück	
11	**00616R0430**	4	4	4	4	Piattello superiore valvola	Retainer	Coupelle	Federteller	
12	**00540R0770**	4	4	4	4	Molla valvola	Spring	Ressort	Feder	
13	**00616R0350**	4	4	4	4	Piattello inferiore valvola	Retainer	Coupelle	Federteller	
14	**0045350150**	4	4	4	4	Guarnizione stelo valv.asp.	Gasket	Joint	Dichtung	
15	**00059R0680**	4	4	4	4	Anello guida valvola	Ring	Bague	Ring	
16	**00464R0740**	4	4	4	4	Guida Valvole	Valve Guide	Guide Soupape	Ventilführung	250005R
	00464R0590	4	4	4	4	Guida valvola asp/scar + 0.1	Valve Guide	Guide Soupape	Ventilführung	
17	**00326R0410**	1	1	1	1	Dado testa	Nut	Ecrou	Mutter	
18	**00772R0020**	8	8	8	8	Rondella piana D.9,5x17 sp.4	Washer	Rondelle	Unterlegscheibe	
19	**00A21R0390**	2	2	—	—	Testa motore completa	Complete cylinder head	Culasse compléte	Zylinderkopf komplete	
	00A21R0380	2	2	—	—	Testa motore con guide	Cylinder head with guides	Culasse avec guide	Zylinderkopf Führung	
	0092011150	—	—	2	2	Testa completa	Complete cylinder head	Culasse compléte	Zylinderkopf Komplete	250005R+ 250006R
	0092011190	—	—	2	2	Testa completa pred.candel.	Complete cylinder head	Culasse compléte	Zylinderkopf Komplete	250005R+ 250006R
	0092011170	—	—	2	2	Testa completa con decompr.	Complete cylinder head	Culasse compléte	Zylinderkopf Komplete	250005R+ 250006R
	0092011210	—	—	2	2	Testa completa pred.decompr.e candel.	Complete cylinder head	Culasse compléte	Zylinderkopf Komplete	250005R+ 250006R

Nr. No.	CODE	MD 150 Q.ty	MD 151 Q.ty	MD 190 Q.ty	MD 191 Q.ty	DENOMINAZIONE - DESCRIPTION - DENOMINATION - BENENNUNG				CT No
20	**00960R0540**	2	2	—	—	Valvola scarico	Exhaust valve	Soupape échappement	Auslassventil	
	00960R0890	—	—	2	2	Valvola scarico	Exhaust valve	Soupape échappement	Auslassventil	250005R
21	**00059R0870**	2	2	—	—	Anello valvola scarico	Ring	Bague	Ring	
	00060R0940	—	—	2	2	Anello valvola scarico	Snap Ring	Circlip	Sicherungsring	250005R
22	**00960R0530**	2	2	—	—	Valvola aspirazione	Valve	Soupape	Ventil	
	00960R0880	—	—	2	2	Valvola aspirazione	Inlet valve	Soupape admission	Einlassventil	250005R
23	**00059R0880**	2	2	—	—	Anello valvola aspir.	Ring	Bague	Ring	
	00060R0950	—	—	2	2	Anello valvola aspirazione	Snap Ring	Circlip	Sicherungsring	250005R
24	**00949R0510**	1	1	1	1	Tubo sfiato	Oil pipe	Tuyau huile	Ölleitung	
25	**00375R0510**	1	1	1	1	Fascetta	Clamp	Collier	Rohrschelle	
26	**—**	—	—	—	—	-Non disponibile-	-Not available-	-Ne pas disponible-	-Nicht vorrätig-	
27	**00359R0290**	1	1	—	—	Elemento filtrante	Filter Element	Element Filtrant	Filtereinsatz	
	00359R0300	—	—	1	1	Elemento filtrante	Filter element	Element filtrant	Filtereinsatz	
28	**00451R0060**	1	1	1	1	Guarnizione	Gasket	Joint	Dichtung	
29	**00579R0730**	1	1	1	1	Anello OR	O-ring	Joint torique	O-Ring	
30	**00670R0140**	1	1	1	1	Prefiltro ciclone	Prefilter	Préfiltre	Vorfilter	
31	**00388R0480**	1	1	—	—	Filtro aria	Air Cleaner	Filtre Air	Luftfilter	
	00389R0220	—	—	1	1	Filtro aria	Air Cleaner	Filtre Air	Luftfilter	
32	**0036301780**	1	1	1	1	Fascetta	Clamp	Collier	Rohrschelle	
33	**00602R0030**	4	4	4	4	Perno bilancieri	Journal	Axe	Zapfen	
34	**00754R0340**	4	4	4	4	Rondella rame D.18,2x24 sp.1	Washer	Rondelle	Unterlegscheibe	
35	**00104R0390**	2	2	2	2	Bilanciere aspirazione	Rocker Arm	Culbuteur	Kipphebel	
	00104R0440	2	2	2	2	Bilanciere aspiraz. per decompr.	Rocker Arm	Culbuteur	Kipphebel	
36	**00323R0070**	4	4	4	4	Dado M.6 h.6	Nut	Écrou	Mutter	
37	**00726R0030**	4	4	4	4	Registro bilancieri	Setscrew	Vis réglage	Einstellschraube	
38	**00104R0400**	2	2	2	2	Bilanciere scarico	Rocker Arm	Culbuteur	Kipphebel	
39	**00450R0350**	1	1	1	1	Guarnizione asp.scarico	Gasket	Joint	Dichtung	
40	**0097320780**	6	6	6	6	Vite M6x25	Screw	Vis	Schraube	
41	**0090320950**	1	1	1	1	Tappo carico olio	Threaded plug	Bouchon fileté	Verschlußschraube	
42	**00758R0390**	1	1	1	1	Rondella in gomma D.22 x 27 sp.2	Washer	Rondelle	Unterlegscheibe	
43	**00233R0840**	1	1	1	1	Coperchio bil.con carico olio	Cover	Couvercle	Deckel	
44	**00233R0820**	1	1	1	1	Coperchio bilancieri	Cover	Couvercle	Deckel	
45	**0044000870**	2	2	2	2	Guarnizione cop.bilancieri	Gasket	Joint	Dichtung	
46	**0097300340**	2	2	2	2	Vite M.8x55	Screw	Vis	Schraube	
47	**0097320640**	2	2	2	2	Vite M.8 x 30	Screw	Vis	Schraube	
48	**00450R0350**	1	1	1	1	Guarnizione asp.scarico	Gasket	Joint	Dichtung	
49	**00268R0290**	1	1	1	1	Corpo filtro aria	Filter hausing	Filtre Air	Luftfilter	
50	**0067800190**	2	2	2	2	Prigioniero M.8 x 30	Stud	Goujon	Stiftschraube	
51	**0032401650**	1	1	1	1	Dado M.8	Nut	Ecrou	Mutter	
52	**0021752440**	1	1	1	1	Cartuccia filtro aria	Filter Element	Cartouche Filtrante	Filtereinsatz	
53	**0026051100**	1	1	1	1	Coperchio filtro aria	Cover	Couvercle	Deckel	
54	**0045011180**	1	1	1	1	Guarnizione scarico	Gasket	Joint	Dichtung	
55	**0032401630**	8	8	8	8	Dado M 8	Nut	Écrou	Mutter	
57	**00399R0750**	1	1	1	1	Flangia chiusura	Flange	Bride	Flansch	
58	**00450R0350**	1	1	1	1	Guarnizione asp.scarico	Gasket	Joint	Dichtung	
59	**0067800850**	4	4	4	4	Prigioniero M 8 X 35 (47)	Stud	Goujon	Stehbolzen	
60	**0067800080**	2	2	2	2	Prigioniero M.8 x 20	Stud	Goujon	Stiftschraube	
62	**0024864480**	1	1	1	1	Collettore scarico	Ehxaust manifold	Collecteur échapp.	Auspuffsammelrohr	
63	**0017700420**	3	3	3	3	Vite TE M8x10	Screw	Vis	Schraube	
64	**0075650070**	3	3	3	3	Rondella diam. 8	Washer	Rondelle	Scheibe	
65	**0054602910**	1	1	1	1	Marmitta vert.inclinata distribuz.	Muffler	Pot d'échapp.	Schalldämpfer	
66	**0069271720**	1	1	1	1	Protezione marmitta Lafranconi	Cover	Couvercle	Deckel	
67	**0017700040**	1	1	1	1	Vite M8	Screw	Vis	Schraube	
68	**0075650070**	1	1	1	1	Rondella diam. 8	Washer	Rondelle	Scheibe	
69	**0091700520**	1	1	1	1	Terminale marmitta	Exhaust manifold	Collecteur ech.	Auspuffsammelrohr	
70	**00356R0150**	1	1	1	1	Distanziale	Spacer	Entretoise	Distanzstück	
71	**0076250120**	2	2	2	2	Rondella	Washer	Rondelle	Unterlegscheibe	
72	**0017700040**	1	1	1	1	Vite M8	Screw	Vis	Schraube	
73	**00859R0620**	1	1	1	1	Staffa supp. marmitta	Brace	Etrier	Bügel	
74	**00323R0030**	1	1	1	1	Dado M.8 H.8	Nut	Ecrou	Mutter	
75	**0017700090**	1	1	1	1	Vite vte M.8x35	Screw	Vis	Schraube	
76	**0021000550**	1	1	1	1	Candeletta prerisc	Preheating glow plug	Bougie	Glühkerze	
77	**0021858670**	1	1	1	1	Cavo candelette	Glow plug wire	Câble bougie	Glühkerzenkabel	
78	**0032400040**	1	1	1	1	Dado M.5	Nut	Ecrou	Mutter	
79	**0038151080**	1	1	1	1	Flangia scarico	Exhaust flange	Bride d'échappement	Auslassflansch	

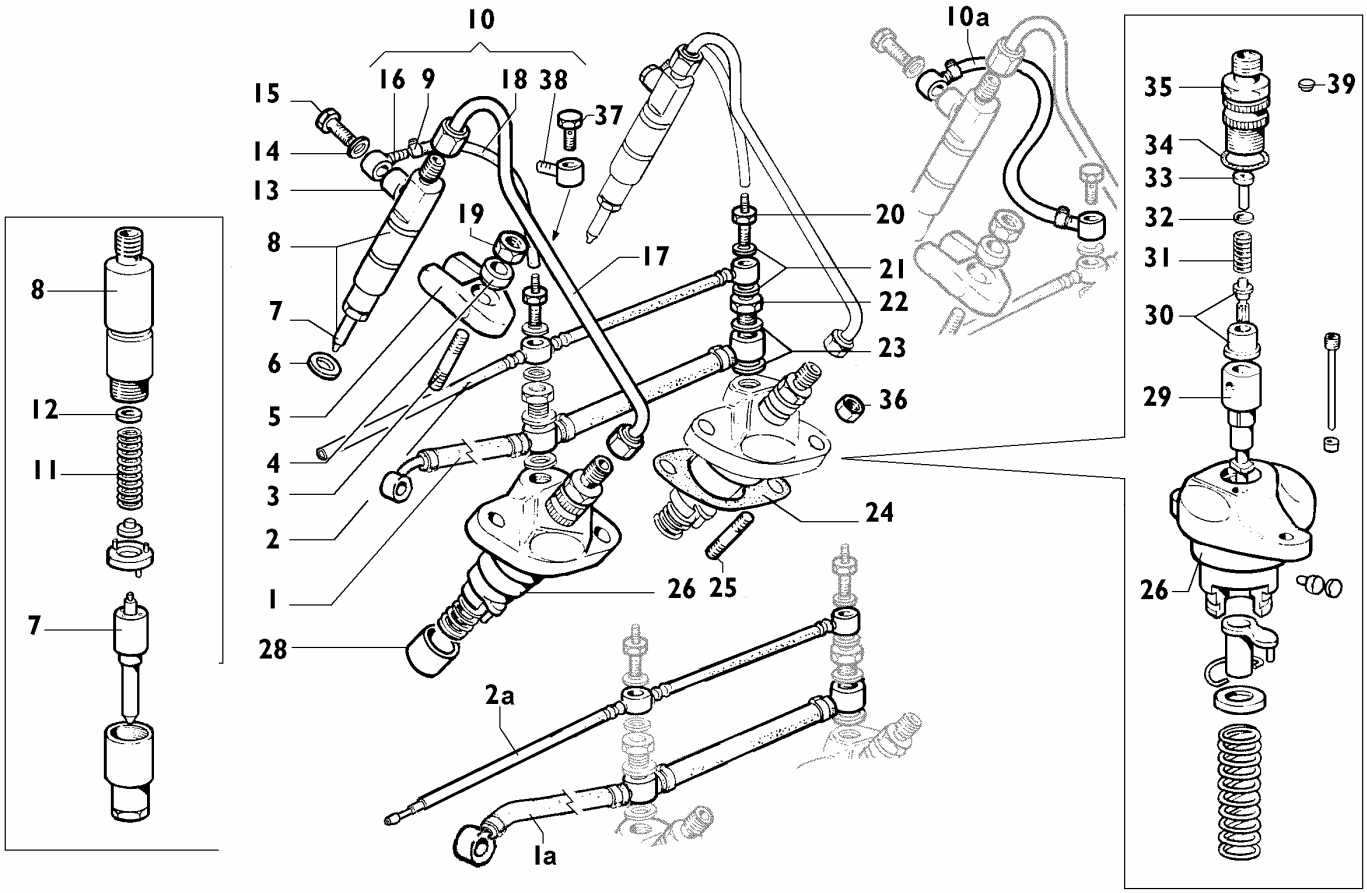

Nr. No.	CODE	MD 150 Q.ty	MD 151 Q.ty	MD 190 Q.ty	MD 191 Q.ty	DENOMINAZIONE - DESCRIPTION - DENOMINATION - BENENNUNG				CT No
1	**00937R0460**	1	1	1	1	Tubo nafta p.a.c. - p.iniezione	Fuel pipe	Tube combustible	Brennstoffleitung	
1a	**00937R0470**	1	1	1	1	Tubo filtro comb. - p.iniezione	Fuel pipe	Tube combustible	Brennstoffleitung	
2	**00937R0370**	1	1	—	—	Tubo disareazione p.in.-serb.	Fuel pipe	Tube combustible	Brennstoffleitung	
	00938R0230	—	—	1	1	Tubo disareazione p.in.-serb.	Dearetion pipe	Tube combustible	Brennstoffleitung	
2a	**00938R0240**	1	1	1	1	Tubo disareazione p.in.-serb.	Dearetion pipe	Tube combustible	Brennstoffleitung	
3	**00676R0880**	2	2	2	2	Prigioniero M.8x32 r.15/12/20	Stud	Goujon	Stiftschraube	
4	**00771R0970**	2	2	2	2	Rondella D.8,4x15 sp.7,5	Washer	Rondelle	Unterlegscheibe	
5	**00858R0940**	2	2	2	2	Staffa iniettore	Brace	Etrier	Bügel	
6	**00754R0350**	2	2	2	2	Rondella rame D.7,25x21 sp.1	Washer	Rondelle	Unterlegscheibe	
	00754R0510	2	2	2	2	Rondella rame D.7.25x21 sp.0,5	Washer	Rondelle	Unterlegscheibe	
7	**00644R0680**	2	2	2	2	Polverizzatore STANADYNE	Nozzle	Injecteur	Einspritzdüse	
8	**00644R0560**	2	2	2	2	Polverizzatore completo BOSCH	Nozzle	Injecteur	Einspritzdüse	
	00644R0610	2	2	2	2	Polverizzatore completo STANADYNE	Nozzle	Injecteur	Einspritzdüse	
9	**0036300500**	4	4	4	4	Fascetta oteco clic 55	Clamp	Collier	Schelle	250007R
10	**00A23R0220**	—	—	2	2	Tubo rifiuto iniettore completo	Fuel pipe	Tube combustible	Brennstoffleitung	250007R
10a	**0095712520**	2	2	2	2	Tubo rifiuto iniettore	Fuel pipe	Tube combustible	Brennstoffleitung	250007R
11	**00540R0790**	2	2	2	2	Molla	Spring	Ressort	Feder	
12	**00837R0300**	2	2	2	2	Rondella taratura 0,1 mm	Shim	Cale	Unterlegscheibe	
	00837R0350	2	2	2	2	Spessore di taratura 1 mm	Shim	Cale	Unterlegscheibe	
13	**00754R0500**	2	2	2	2	Rondella rame D.6,2x10 sp.2,5	Washer	Rondelle	Unterlegscheibe	
14	**0046700620**	2	2	2	2	Rondella rame D.6,2x10 sp.1,5	Washer	Rondelle	Unterlegscheibe	
15	**0072600530**	2	2	2	2	Raccordo	Union	Raccord	Anschlußstück	
16	**0072702370**	2	2	2	2	Raccordo d. 6	Banjo union	Raccord	Ringanschluss	250007R
17	**00944R0670**	2	2	—	—	Tubo iniezione	Fuel pipe	Tube combustible	Brennstoffleitung	
	00944R0680	—	—	2	2	Tubo iniezione	Fuel pipe	Tube combustible	Brennstoffleitung	
18	**0093758390**	2	2	—	—	Tubo rifiuto iniettore	Fuel pipe	Tube combustible	Brennstoffleitung	250007R
	0093759150	—	—	2	2	Tubo rifiuto iniettore	Fuel pipe	Tube combustible	Brennstoffleitung	250007R
19	**00323R0030**	2	2	2	2	Dado M.8 H.8	Nut	Ecrou	Mutter	
20	**00717R0540**	2	2	—	—	Raccordo disareazione	Union	Raccord	Anschlußstück	250007R
21	**0046700580**	4	4	4	4	Rondella rame D.8,2x12 sp.1	Washer	Rondelle	Unterlegscheibe	
22	**0019010120**	2	2	2	2	Raccordo completo disaereazione	Union	Raccord	Anschlußstück	
23	**0046700600**	4	4	4	4	Rondella rame D.12,2x16 sp.1,5	Washer	Rondelle	Unterlegscheibe	

Nr. No.	CODE	MD 150 Q.ty	MD 151 Q.ty	MD 190 Q.ty	MD 191 Q.ty	DENOMINAZIONE - DESCRIPTION - DENOMINATION - BENENNUNG				CT No
24	**00450R0650**	2	2	2	2	Guarnizione pompa in. 0,3 mm	Gasket	Joint	Dichtung	
	00450R0660	2	2	2	2	Guarnizione pompa in. 0,2 mm	Gasket	Joint	Dichtung	
	00450R0670	2	2	2	2	Guarnizione pompa in. 0,1 mm	Gasket	Joint	Dichtung	
25	**0067800680**	2	2	2	2	Prigioniero M 8 X 18 (30)	Stud	Goujon	Stehbolzen	
26	**00656R0600**	2	2	2	2	Pompa iniezione STANADYNE	Injection pump	Pompe injection	Einspritzpumpe	
28	**0072150350**	2	2	2	2	Punteria pompa iniezione	Tappet	Poussoir	Stössel	
29	**00660R0240**	2	2	2	2	Pompante STANADYNE	Pumping element	Element pompe	Pumpenelement	
30	**00956R0430**	2	2	2	2	Valvola STANADYNE	Valve	Soupape	Ventil	
31	**0057550340**	2	2	2	2	Molla valvola mandata	Valve spring	Ressort soupape	Ventilfeder	
32	**0083350290**	2	2	2	2	Spessore	Washer seal	Rondelle d'étanchéité	Scheibe	
33	**0074700030**	2	2	2	2	Riempitore	Union	Raccord	Anschlußstück	
34	**0012002790**	3	3	3	3	Anello OR d.15.60 sez.1,78	O-ring	Joint torique	O-Ring	
35	**0072650080**	2	2	2	2	Raccordo	Connection	Raccord	Druckventilhalter	
36	**0032030990**	4	4	4	4	Dado autoblocante M.8 H.7,9	Nut	Ecrou	Mutter	
37	**00716R0170**	—	—	2	2	Raccordo 8x1x25	Union	Raccord	Anschlußstück	
38	**00575R0300**	—	—	2	2	Occhiello D.8,25	Eye	Oeillet	Öse	250007R
39	**00738R0100**	2	2	2	2	Tappo per pompa	Plug	Bouchon	Verschluß	

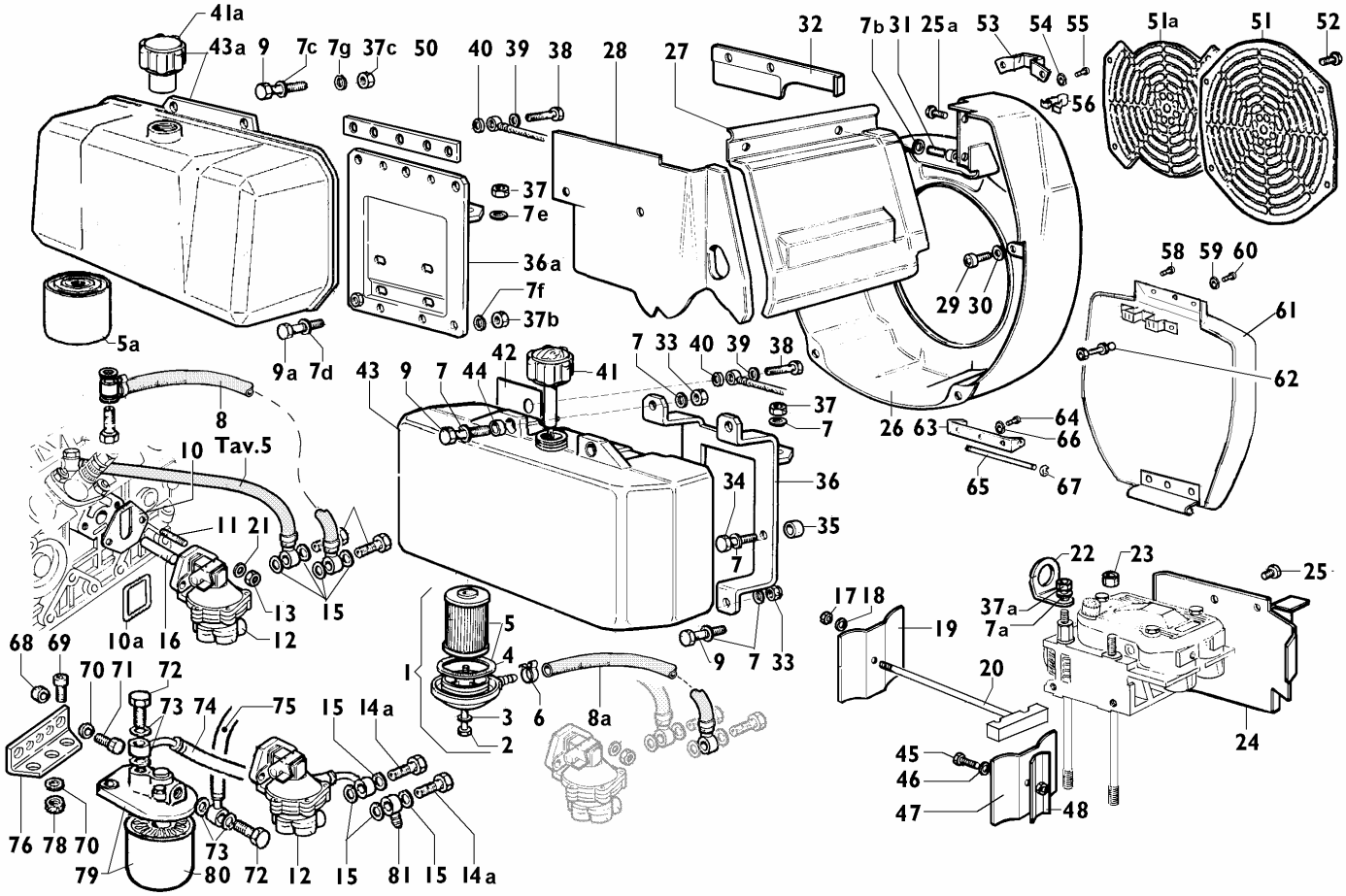

Nr. No.	CODE	MD 150 Q.ty	MD 151 Q.ty	MD 190 Q.ty	MD 191 Q.ty	DENOMINAZIONE - DESCRIPTION - DENOMINATION - BENENNUNG				CT No
1	**00391R0450**	1	1	1	1	Filtro nafta interno completo	Fuel Filter	Filtre Combustible	Brennstoffilter	
2	**0017600610**	1	1	1	1	Vite	Screw	Vis	Schraube	
3	**00754R0320**	1	1	1	1	Rondella	Washer	Rondelle	Unterlegscheibe	
4	**00450R0970**	1	1	1	1	Guarnizione	Gasket	Joint	Dichtung	
5	**0021752050**	1	1	1	1	Cartuccia gasolio	Filter Element	Cartouche Filtrante	Filtereinsatz	
5a	**0021752000**	1	1	1	1	Cartuccia nafta	Filter element	Cartouche filtrante	Filtereinsatz	
6	**0036300080**	1	1	1	1	Fascetta stringitubo	Clamp	Collier	Rohrschelle	
7	**0076250120**	12	12	12	12	Rondella	Washer	Rondelle	Unterlegscheibe	
7a	**0076250120**	1	1	1	1	Rondella	Washer	Rondelle	Unterlegscheibe	
7b	**0076250120**	2	2	2	2	Rondella	Washer	Rondelle	Unterlegscheibe	
7c	**0076250120**	2	2	2	2	Rondella	Washer	Rondelle	Unterlegscheibe	
7d	**0076250120**	2	2	2	2	Rondella	Washer	Rondelle	Unterlegscheibe	
7e	**0076250120**	2	2	2	2	Rondella	Washer	Rondelle	Unterlegscheibe	
7f	**0076250120**	2	2	2	2	Rondella	Washer	Rondelle	Unterlegscheibe	
7g	**0076250120**	2	2	2	2	Rondella	Washer	Rondelle	Unterlegscheibe	
8	**0093740220**	1	1	1	1	Tubo nafta da serbat.a pompa ac	Pipe	Tuyau	Rohr	
8a	**00937R0320**	1	1	1	1	Tubo pm.al.-ft. (mm 500)	Fuel hose	Tube combustible	Brennstoffleitung	
9	**0017700040**	4	4	4	4	Vite M8	Screw	Vis	Schraube	
9a	**0017700060**	2	2	2	2	Vite M.8x25	Screw	Vis	Schraube	
10a	**0012000870**	1	1	1	1	Guarnizione p.a.c.	Gasket	Joint	Dichtung	250004R
11	**0067800490**	2	2	2	2	Prigioniero asp. M 8 X 20 (36)	Stud	Goujon	Stehbolzen	
12	**0065850970**	1	1	1	1	Pompa A.C.	Fuel feeding pump	Pompe d'alimentation	Kraftstoffpumpe	250004R
13	**0032401640**	2	2	2	2	Dado autob. M8	Nut	Ecrou	Mutter	
14a	**0019010300**	2	2	2	2	Bullone raccordo M 10	Union bolt	Boulon raccord	Hohlschraube	
15	**0046700590**	4	4	4	4	Guarnizione in rame d.10	Copper gasket	Joint en cuivre	Kupferdichtung	
16	**00704R0130**	1	1	1	1	Puntalino pompa a.c.	Drive rod	Butée	Betätigungsstange	
17	**0032030770**	—	—	1	1	Dado autobloccante M.4 H.5,8	Nut	Ecrou	Mutter	
18	**0076250520**	—	—	1	1	Rondella piana D.4,3x9 sp.0,8	Washer	Rondelle	Unterlegscheibe	
19	**00589R0200**	—	—	1	1	Paratia esterna cilindri	Gate	Cloison	Schott	
20	**00926R0780**	—	—	1	1	Tirante paratie	Tie rod	Entretoise	Zugstange	
21	**0075550290**	2	2	2	2	Rondella	Washer	Rondelle	Scheibe	
22	**0085060030**	2	2	2	2	Golfare	Engine liftiing eye	Équerre	Befestigungswinkel	

Nr. No.	CODE	MD 150 Q.ty	MD 151 Q.ty	MD 190 Q.ty	MD 191 Q.ty	DENOMINAZIONE - DESCRIPTION - DENOMINATION - BENENNUNG				CT No
23	**00326R0380**	7	7	7	7	Dado testa	Nut	Ecrou	Mutter	
24	**00588R0850**	1	1	1	1	Paratia lato volano	Gate	Cloison	Schott	
25	**0097901380**	2	2	2	2	Vite TC 6x10 5S ZN.B.	Capscrew	Vis	Schraube	
25a	**0097301070**	2	2	2	2	Vite M.6x14	Screw	Vis	Schraube	
26	**0025696770**	1	1	—	—	Convogliatore STD	Shroud	Coiffe Ventil	Ventilatorhaube	
	0025696760	—	—	1	1	Convogliatore aria	Air conveyor	Coiffe ventil	Ventilatorhaube	
27	**00297R0010**	1	1	—	—	Cuffia cilindri	Cylinder casing	Protection cylindre	Zylinderverkleidung	
	00296R0870	—	—	1	1	Cuffia cilindri	Cylinder casing	Protection cylindre	Zylinderverkleidung	
	0029201870	—	—	1	1	Cuffia cilindri p.iniez Bosch	Cylinder casing	Protection cylindre	Zylinderverkleidung	
28	**00588R0880**	1	1	—	—	Paratia lato applicazione	Gate	Cloison	Schott	
	00589R0190	—	—	1	1	Paratia lato applicazione	Gate	Cloison	Schott	
29	**0097301070**	4	4	4	4	Vite M.6x14	Screw	Vis	Schraube	
30	**0076250080**	2	2	2	2	Rondella piana D.12x6,5	Washer	Rondelle	Unterlegscheibe	
31	**0097320740**	2	2	2	2	Vite M 8 x 20	Screw	Vis	Schraube	
32	**00589R0070**	—	—	1	1	Paratia superiore	Gate	Cloison	Schott	
33	**0032030750**	4	4	4	4	Dado autobloccante M.8 H.10,4	Nut	Ecrou	Mutter	
34	**0017700890**	2	2	2	2	Vite te M.8x30	Screw	Vis	Schraube	
35	**00354R0800**	2	2	2	2	Distanziale per serbatoio	Spacer	Entretoise	Distanzstück	
36	**00879R0680**	1	1	1	1	Supporto serbatoio	Support	Support	Lager	
36a	**00879R0630**	1	1	1	1	Supporto serbatoio	Support	Support	Lager	
37	**00323R0030**	2	2	2	2	Dado M.8 H.8	Nut	Ecrou	Mutter	
37a	**00323R0030**	1	1	1	1	Dado M.8 H.8	Nut	Ecrou	Mutter	
37b	**00323R0030**	2	2	2	2	Dado M.8 H.8	Nut	Ecrou	Mutter	
37c	**00323R0030**	2	2	2	2	Dado M.8 H.8	Nut	Ecrou	Mutter	
38	**0019011730**	1	1	1	1	Raccordo 8x1x25 (8.8) foro 3 mm.	Union	Raccord	Anschlußstück	
39	**0046700580**	1	1	1	1	Rondella rame D.8,2x12 sp.1	Washer	Rondelle	Unterlegscheibe	
40	**00754R0460**	1	1	1	1	Rondella rame D.8x14 sp.4	Washer	Rondelle	Unterlegscheibe	
41	**0090430980**	1	1	1	1	Tappo serbatoio	Tank cap	Bouchon	Verschluss	
41a	**00898R0210**	1	1	1	1	Tappo serbatoio M.36x2	Plug	Bouchon	Verschluß	
42	**00582R0960**	1	1	1	1	Targhetta adesiva protez.serb.	Advert.material	Objets publicit.	Werbe-Artikel	
43	**0081011060**	1	1	1	1	Serbatoio nafta	Fuel tank	Réservoir	Kraftstoffbehälter	
43a	**00A20R0470**	1	1	1	1	Serbatoio con sede filtro	Fuel tank	Réservoir	Kraftstoffbehälter	
44	**00354R0800**	2	2	2	2	Distanziale per serbatoio	Spacer	Entretoise	Distanzstück	
45	**00993R0620**	1	1	—	—	Vite vte M.4x14	Screw	Vis	Schraube	
46	**0076250520**	1	1	—	—	Rondella piana D.4,3x9 sp.0,8	Washer	Rondelle	Unterlegscheibe	
47	**00588R0930**	1	1	—	—	Paratia esterna su cilindri	Gate	Cloison	Schott	
48	**00588R0860**	1	1	—	—	Paratia interna su cilindri	Gate	Cloison	Schott	
50	**00379R0170**	2	2	2	2	Feltro serbatoio	Felt gasket	Feutre	Filz	
51	**00689R0450**	—	—	1	1	Protezione volano	Guard	Protection	Schutz	
51a	**00689R0470**	—	—	1	1	Protez.amovibile copripuleggia ins.	Flywheel guard	Protection volant	Schwungradschutz	
52	**00998R0130**	—	—	4	4	Vite M.6x6	Screw	Vis	Schraube	
53	**00613R0170**	1	1	—	—	Piastrina	Safety plate	Support	Sicherungsblech	
	00613R0600	—	—	1	1	Piastrina sostegno molla	Safety plate	Support	Sicherungsblech	
54	**00772R0430**	2	2	2	2	Rondella piana D.3,2x8 sp.0,8	Washer	Rondelle	Unterlegscheibe	
55	**00738R0110**	2	2	2	2	Ribattino D.3x8	Rivet	Rivet	Niete	
56	**00555R0320**	1	1	1	1	Molla copripuleggia	Spring	Ressort	Feder	
58	**00738R0110**	2	2	2	2	Ribattino D.3x8	Rivet	Rivet	Niete	
59	**00772R0360**	3	3	3	3	Rondella piana d.4x12.5 sp.1,6	Washer	Rondelle	Unterlegscheibe	
60	**00742R0180**	3	3	3	3	Rivetto a strappo	Rivet	Rivet	Niete	
61	**0026700510**	1	1	1	1	Copripuleggia apribile	Pulley guard	Protège poulie	Riemenscheibenschutz	
62	**00601R0730**	1	1	1	1	Perno x attacco rapido	Journal	Axe	Zapfen	
63	**00879R0880**	1	1	1	1	Supporto copripuleggia	Support	Support	Lager	
64	**00738R0110**	5	5	5	5	Ribattino D.3x8	Rivet	Rivet	Niete	
65	**00601R0530**	1	1	1	1	Perno supporto copripuleggia	Journal	Axe	Zapfen	
66	**00772R0430**	5	5	5	5	Rondella piana D.3,2x8 sp.0,8	Washer	Rondelle	Unterlegscheibe	
67	**0011650040**	2	2	2	2	Anello seeger D.5	Snap ring	Circlip	Sicherungsring	
68	**0035260970**	2	2	2	2	Distanziale D.9x13 H.16	Spacer	Entretoise	Distanzstück	
69	**0097320640**	2	2	2	2	Vite M.8 x 30	Screw	Vis	Schraube	
70	**0076250120**	4	4	4	4	Rondella	Washer	Rondelle	Unterlegscheibe	
71	**0017700090**	2	2	2	2	Vite vte M.8x35	Screw	Vis	Schraube	
72	**0019010320**	2	2	2	2	Bullone raccordo M 14	Union bolt	Boulon raccord	Hohlschraube	
73	**0046700610**	4	4	4	4	Guarnizione in rame d.14	Gasket	Joint	Dichtung	
74	**0093758540**	—	—	1	1	Tubo filtro->pm.al. mm 680	Hose	Tube combustible	Brennstoffleitung	
76	**00612R0310**	1	1	1	1	Piastrina	Safety plate	Support	Sicherungsblech	
78	**00323R0030**	2	2	2	2	Piastrina	Safety plate	Support	Mutter	
79	**0037301570**	1	1	1	1	Piastrina	Safety plate	Support	Kraftstofffilter	
80	**0021750450**	1	1	1	1	Cartuccia comb.	Fuel filter cartridge	Cartouche de combustible	Kraftstofffiltereinsatz	
81	**0072701040**	—	—	1	1	Raccordo d.10	Banjo union	Raccord	Ringanschluss	

AVVIAMENTO ELETTRICO - ELECTRICAL STARTING
DEMARRAGE ELECTRIQUE - ELEKTRISCHER ANLASSER

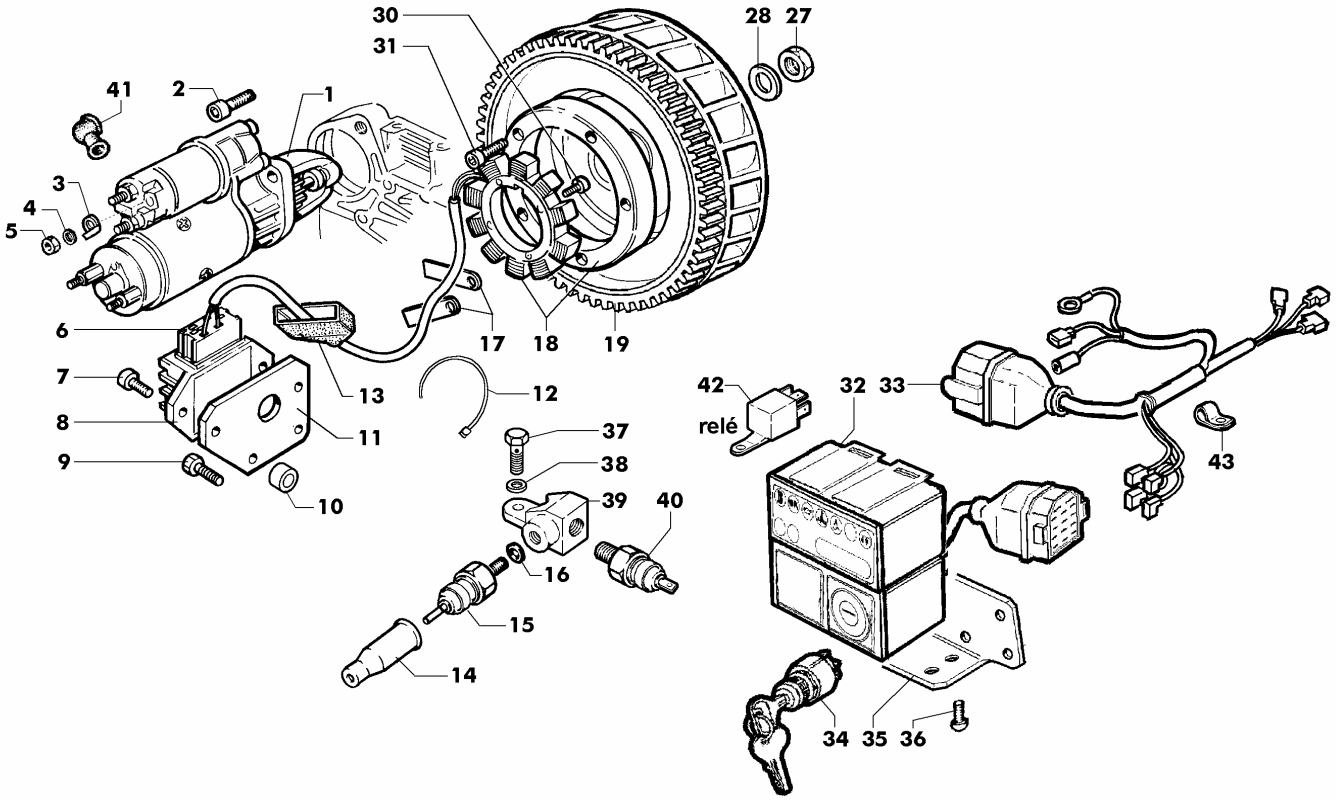

Nr. No.	CODE	MD 150 Q.ty	MD 151 Q.ty	MD 190 Q.ty	MD 191 Q.ty	DENOMINAZIONE - DESCRIPTION - DENOMINATION - BENENNUNG				CT No
1	**00563R0540**	1	1	1	1	Motorino avviamento BOSCH	Starting motor	Démarreur	Anlasser	
	0058402110	1	1	1	1	Motorino avviamento BOSCH 24V	Starting motor	Démarreur	Anlasser	
2	**0097303690**	2	2	2	2	Vite M.10x30	Screw	Vis	Schraube	
3	**0091801680**	1	1	1	1	Faston	Faston	Faston	Faston	
4	**00763R0020**	1	1	1	1	Rondella grower d.8 rinforzata	Washer	Rondelle	Unterlegscheibe	
5	**00323R0030**	1	1	1	1	Dado M.8 H.8	Nut	Ecrou	Mutter	
6	**0067401530**	1	1	1	1	Presa regol.	Inlet regul.	Prise régulateur	Reglerstecker	
7	**0097310920**	2	2	2	2	Vite M.8x14	Screw	Vis	Schraube	
8	**0073623510**	1	1	1	1	Reg.tens.12V 20A alt. 2 fili	Voltage regulator	Régulateur de tension	Spannungsregler	250003R
9	**0017700090**	2	2	2	2	Vite vte M.8x35	Screw	Vis	Schraube	
10	**00353R0820**	2	2	—	—	Distanziale D.9x13 H.15	Spacer	Entretoise	Distanzstück	
	0035260970	—	—	2	2	Distanziale D.9x13 H.16	Spacer	Entretoise	Distanzstück	
11	**00613R0640**	1	1	1	1	Piastrina	Safety plate	Support	Sicherungsblech	
12	**0024710190**	3	3	3	3	Fascetta	Clamp	Collier	Rohrschelle	
13	**0021450140**	1	1	1	1	Cappuccio regolatore	Regulator cap	Capuchon régulateur	Reglerabdeckung	
14	**0064910130**	1	1	1	1	Cappellotto	Cap	Capouchon	Schutzkappe	
15	**00674R0010**	1	1	1	1	Pressostato	Elettrostop	Elettrostop	Elettrostop	
16	**0046700580**	1	1	1	1	Rondella rame D.8,2x12 sp.1	Washer	Rondelle	Unterlegscheibe	
17	**00613R0760**	2	2	2	2	Piastrina ferma cavo	Safety plate	Support	Sicherungsblech	
18	**0011573410**	1	1	1	1	Alternatore 12V 18A	Alternator	Alternateur	Drehstrom gener.	250003R
19	**00256R0140**	1	1	1	1	Corona avviamento	Ring Gear	Couronne Démarrage	Starterkranz	
27	**00325R0840**	1	1	1	1	Dado M.22x1,5 H.13	Nut	Ecrou	Mutter	
28	**00771R0460**	1	1	1	1	Rondella piana D.22,2x44 sp.7,5	Washer	Rondelle	Unterlegscheibe	
30	**0017550240**	4	4	4	4	Vite M5 x 20	Screw	Vis	Schraube	250003R
31	**0097303190**	5	5	5	5	Vite M.6x12	Screw	Vis	Schraube	250003R
32	**0072454200**	—	—	1	1	Quadr.12V 6 spie (con candel.)alt.3 fili	Dashboard	Tableau de bord	Bedienfeld	
33	**0021861150**	—	—	1	1	Cavi	Cables	Câbles	Kabel	
34	**0050410200**	—	—	1	1	Interruttore a chiave	Key switch	Interrupter à clef	Schlüsselschalter	
35	**0085061300**	—	—	1	1	Squadretta	Bracket	Equerre	Befestigungswinkel	
36	**0097303250**	—	—	4	4	Vite M 5 X 10	Screw	Vis	Schraube	
37	**0019011730**	—	—	1	1	Raccordo 8x1x25 (8.8) foro 3 mm.	Union	Raccord	Anschlußstück	

Nr. No.	CODE	MD 150 Q.ty	MD 151 Q.ty	MD 190 Q.ty	MD 191 Q.ty	DENOMINAZIONE - DESCRIPTION - DENOMINATION - BENENNUNG				CT No
38	**0046700580**	—	—	2	2	Rondella rame D.8,2x12 sp.1	Washer	Rondelle	Unterlegscheibe	
39	**0073303690**	—	—	1	1	Raccordo	Union	Raccord	Anschluss	
40	**0050412670**	—	—	1	1	Interruttore pressione olio (M 10)	Oil switch	Interrupteur pression	Druckschalter	
41	**0064910050**	—	—	1	1	Pipetta mot.avv.	Pipe elbow	Pipe démarreur	Schlauchbogen	
42	**0073692090**	—	—	1	1	Rele-centralina cand.	Preheating plug control box	Relais-boîte bougies	Relais	
43	**0036170200**	—	—	1	1	Fascetta	Clamp	Collier	Schelle	

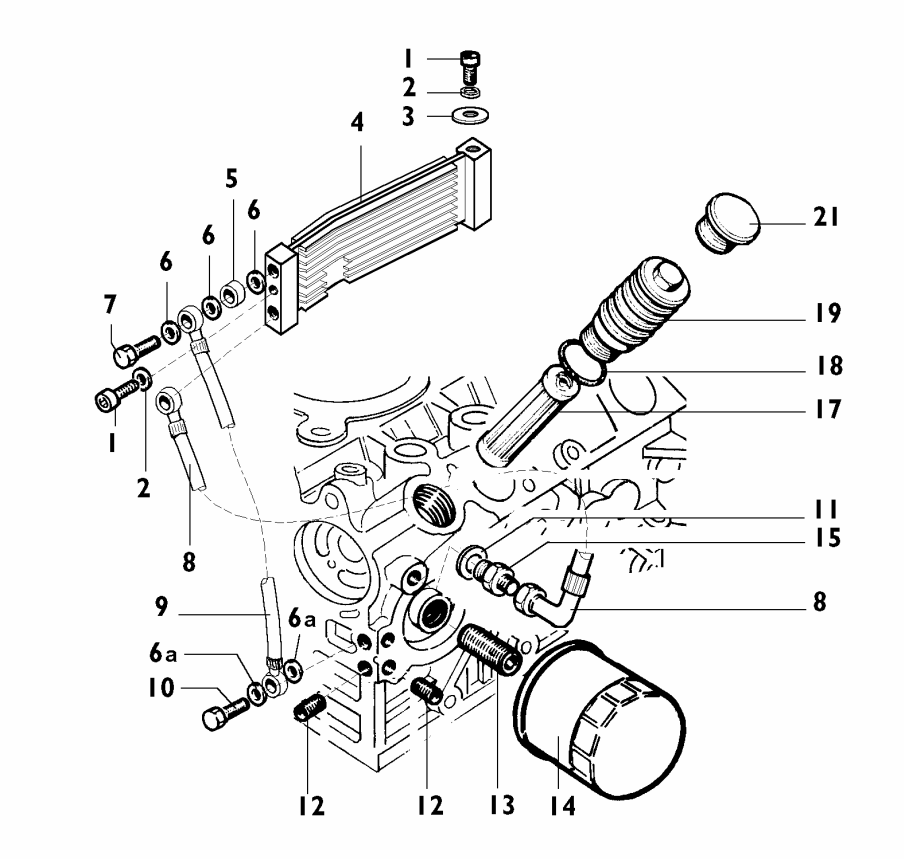

Nr. No.	CODE	MD 150 Q.ty	MD 151 Q.ty	MD 190 Q.ty	MD 191 Q.ty	DENOMINAZIONE - DESCRIPTION - DENOMINATION - BENENNUNG				CT No
1	**0097301070**	—	—	2	2	Vite M.6x14	Screw	Vis	Schraube	
2	**0076250080**	—	—	2	2	Rondella piana D.12x6,5	Washer	Rondelle	Unterlegscheibe	
3	**0076260510**	—	—	1	1	Rondella piana D.6,5x22 sp.2,5	Washer	Rondelle	Unterlegscheibe	
4	**00804R0280**	—	—	1	1	Radiatore olio	Radiator	Radiateur	Kühler	
5	**00355R0500**	—	—	2	2	Distanziale D.12,2x18 h.9	Spacer	Entretoise	Distanzstück	
6	**00754R0380**	—	—	4	4	Rondella rame D.13,5x19 sp.1,5	Washer	Rondelle	Unterlegscheibe	
6a	**0046700600**	—	—	4	4	Rondella rame D.12,2x16 sp.1,5	Washer	Rondelle	Unterlegscheibe	
7	**00717R0900**	—	—	2	2	Raccordo M.12x1,5x35,5	Union	Raccord	Anschlußstück	
8	**00949R0400**	—	—	1	1	Tubo olio mandata al radiatore	Oil pipe	Tuyau huile	Ölleitung	
9	**00949R0420**	—	—	1	1	Tubo olio ritorno dal radiatore	Oil pipe	Tuyau huile	Ölleitung	
10	**00717R0920**	—	—	1	1	Raccordo M.12x1,5x23,5	Union	Raccord	Anschlußstück	
11	**0046700600**	—	—	1	1	Rondella rame D.12,2x16 sp.1,5	Washer	Rondelle	Unterlegscheibe	
12	**0097651110**	—	—	2	2	Tappo filettato conico M.8x1x8	Threaded plug	Bouchon fileté	Verschlußschraube	
13	**00717R0370**	—	—	1	1	Raccordo filtro olio	Union	Raccord	Anschlußstück	
14	**0021750400**	—	—	1	1	Cartuccia olio D.76	Oil filter cartridge	Cartouche à huile	Ölfiltereinsatz	
15	**00717R0910**	—	—	1	1	Raccordo riduz.3/8"/M.12x1,5	Union	Raccord	Anschlußstück	
17	**0021751950**	1	1	—	—	Cartuccia filtro olio interna	Oil filter cartridge	Cartouche à huile	Ölfiltereinsatz	
18	**00579R0690**	1	1	—	—	Anello OR D.28,30	O-ring	Joint torique	O-Ring	
19	**00894R0550**	1	1	—	—	Tappo sede filtro olio	Threaded plug	Bouchon fileté	Verschlußschraube	
21	**00886R0740**	—	—	1	1	Tappo	Plug	Bouchon	Verschluß	

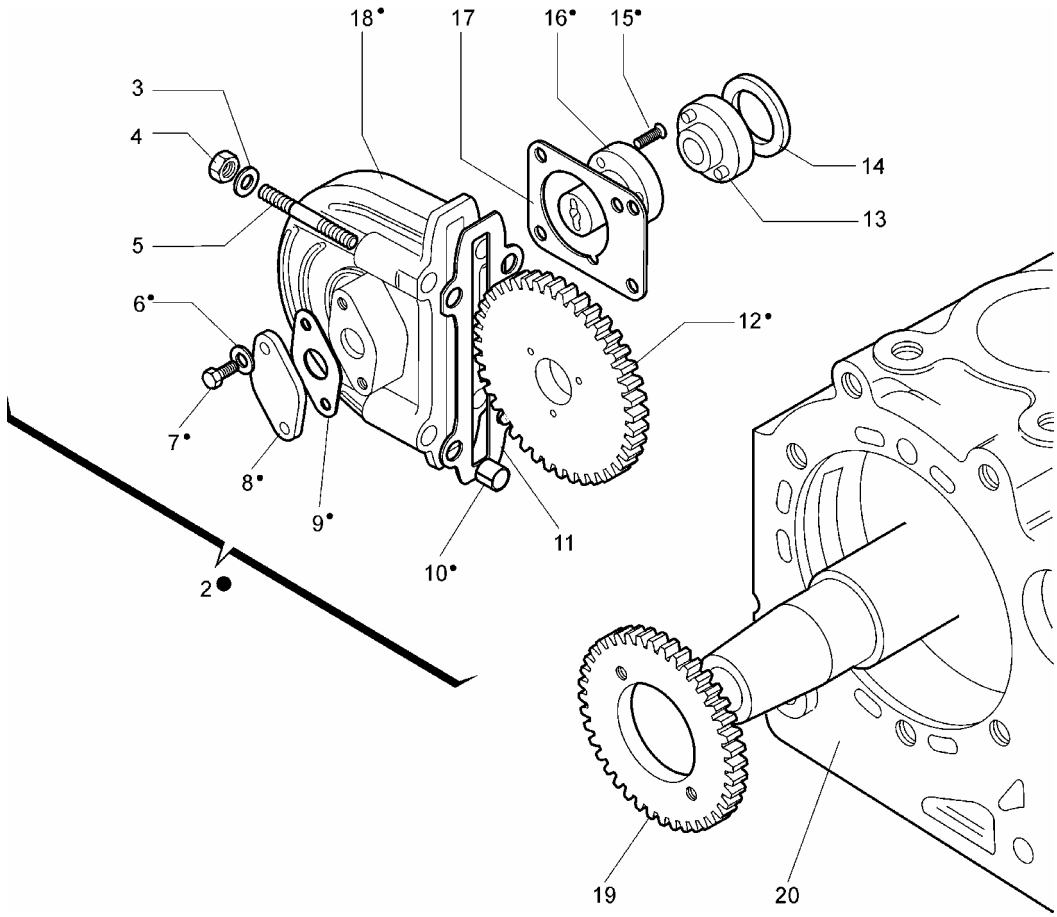

Nr. No.	CODE	MD 150 Q.ty	MD 151 Q.ty	MD 190 Q.ty	MD 191 Q.ty	DENOMINAZIONE - DESCRIPTION - DENOMINATION - BENENNUNG				CT No
2	**00880R0950**	1	1	1	1	Kit supporto pompa idraulica	Support	Support	Lager	
3	**0076250120**	4	4	4	4	Rondella	Washer	Rondelle	Unterlegscheibe	
4	**00323R0030**	4	4	4	4	Dado M.8 H.8	Nut	Ecrou	Mutter	
5	**00676R0230**	4	4	4	4	Prigioniero M.8x51	Stud	Goujon	Stiftschraube	
6	**00771R0010**	2	2	2	2	Rondella piana 5,3x10	Washer	Rondelle	Unterlegscheibe	
7	**00993R0780**	2	2	2	2	Vite M.5x12	Screw	Vis	Schraube	
8	**00231R0950**	1	1	1	1	Coperchio	Cover	Couvercle	Deckel	
9	**00448R0990**	1	1	1	1	Guarnizione	Gasket	Joint	Dichtung	
10	**00850R0570**	2	2	2	2	Spina elastica	Taper pin	Goupille	Kegelstift	
11	**00450R0870**	1	1	1	1	Guarnizione	Gasket	Joint	Dichtung	
12	**00469R0680**	1	1	1	1	Ingranaggio	Gear	Engrenage	Zahnrad	
13	**00814R0690**	1	1	1	1	Semigiunto per GR.1	Haft coupling	Demi-accooup.	Kupplung	
14	**00042R0020**	1	1	1	1	Anello riduz. per GR.1	Ring	Bague	Ring	
15	**00998R0040**	3	3	3	3	Vite M5x20	Screw	Vis	Schraube	
16	**00602R0310**	1	1	1	1	Perno pompa idraulica	Journal	Axe	Zapfen	
17	**00448R0010**	1	1	1	1	Guarnizione pompa idraulica GR.1	Gasket	Joint	Dichtung	
18	**00880R0650**	1	1	1	1	Supporto pompa idraulica	Support	Support	Lager	
19	**00469R0690**	1	1	1	1	Ingranaggio compando pompa	Gear	Engrenage	Zahnrad	
20	**00A26R0270**	1	1	—	—	Carter motore per pompa idraulica	Crankcase	Carter moteur	Kurbelgehäuse	
	00A26R0830	—	—	1	1	Carter motore per pompa idraulica	Crankcase	Carter moteur	Kurbelgehäuse	

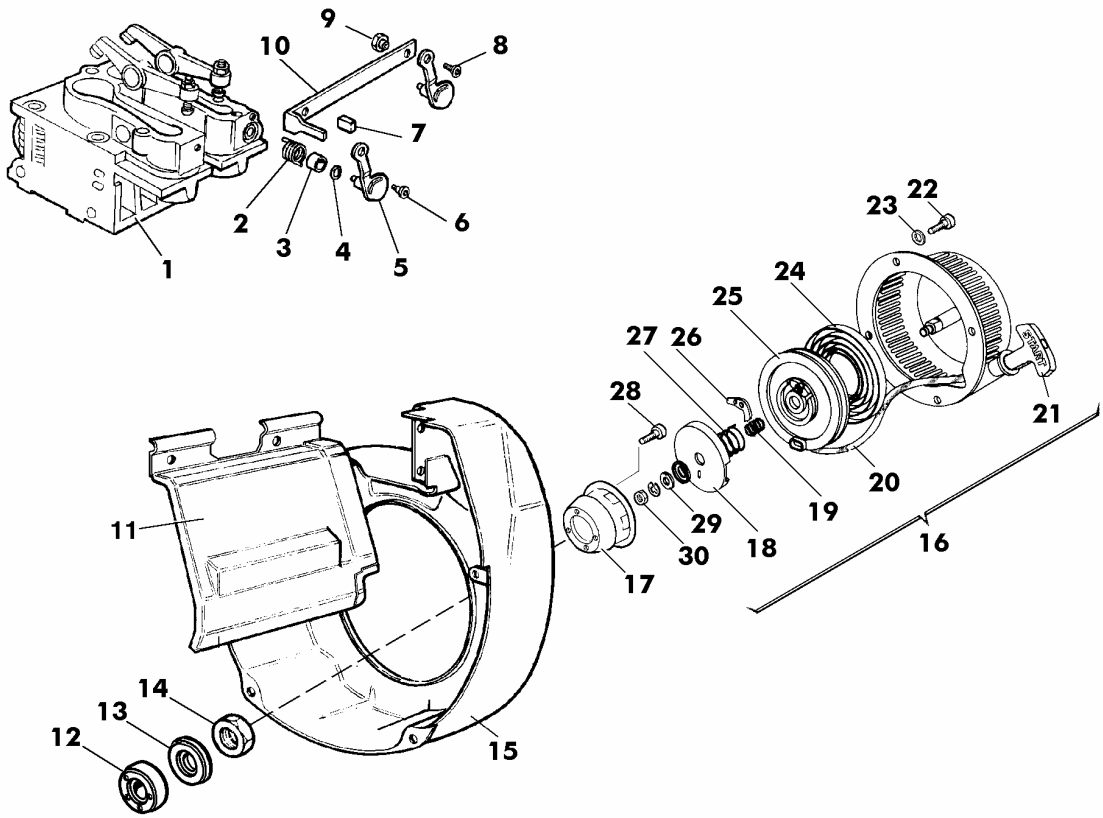

Nr. No.	CODE	MD 150 Q.ty	MD 151 Q.ty	MD 190 Q.ty	MD 191 Q.ty	DENOMINAZIONE - DESCRIPTION - DENOMINATION - BENENNUNG				CT No
1	**00A25R0230**	2	2	2	2	Testa motore completa	Complete cylinder head	Culasse compléte	Zylinderkopf Komplete	
2	**00547R0760**	2	2	2	2	Molla leva alzavalvola	Spring	Ressort	Feder	
3	**00355R0240**	2	2	2	2	Distanziale	Spacer	Entretoise	Distanzstück	
4	**00771R0110**	2	2	2	2	Rondella piana D.8,4x15 sp.1,5	Washer	Rondelle	Unterlegscheibe	
5	**00491R0070**	2	2	2	2	Leva alzavalvola	Lever	Levier	Hebel	
6	**00994R0260**	2	2	2	2	Vite M.5x18	Screw	Vis	Schraube	
7	**0021350560**	1	1	1	1	Cappellotto	Cap	Capuchon	Schutzkappe	
8	**00997R0650**	2	2	2	2	Vite M.5x12	Screw	Vis	Schraube	
9	**00326R0550**	2	2	2	2	Dado M.5	Nut	Ecrou	Mutter	
10	**00926R0840**	1	1	1	1	Tirante leva alzavalvola	Tie rod	Entretoise	Zugstange	
11	**00296R0680**	1	1	—	—	Cuffia per alzavalvola	Protection	Protection	Schutz	
	00296R0770	—	—	1	1	Cuffia per alzavalvola	Protection	Protection	Schutz	
12	**0035150350**	—	—	1	1	Distanziale puleggia H,23	Spacer	Entretoise	Distanzstück	
13	**0035150390**	1	1	—	—	Distanziale puleggia	Spacer	Entretoise	Distanzstück	
	00355R0060	—	—	1	1	Distanziale pul.Recoil H.31,5	Spacer	Entretoise	Distanzstück	
14	**00325R0840**	1	1	—	—	Dado M.22x1,5 H.13	Nut	Ecrou	Mutter	
	00326R0490	—	—	1	1	Dado M.22x1,5 H.13	Nut	Ecrou	Mutter	
15	**00229R0050**	1	1	—	—	Convogliatore aria	Shroud	Coiffe Ventil	Ventilatorhaube	
	0025696810	—	—	1	1	Convogliatore aria	Air conveyor	Coiffe ventil	Ventilatorhaube	
16	**00000R9580**	1	1	1	1	Recoil completo	Complete Recoil	Recoil complet	Ganz Recoil	
17	**00692R0430**	1	1	1	1	Puleggia innesto	Pulley	Poulie	Anwerfscheibe	
18	**00234R0420**	1	1	1	1	Coperchio	Cover	Couvercle	Deckel	
19	**00541R0140**	1	1	1	1	Molla	Spring	Ressort	Feder	
20	**0049040380**	1	1	1	1	Fune con manopola	Cord with knob	Corde avec bouton	Seil und Griff	
21	**00518R0200**	1	1	1	1	Manopola	Knob	Bouton	Knopf	
22	**0032030210**	6	6	6	6	Dado autobloccante M.6 H.7,6	Nut	Ecrou	Mutter	
23	**0076250080**	6	6	6	6	Rondella piana D.12x6,5	Washer	Rondelle	Unterlegscheibe	
24	**00555R0490**	1	1	1	1	Molla a spirale	Spring	Ressort	Feder	
25	**00692R0440**	1	1	1	1	Puleggia avv. recoil	Pulley	Poulie	Anwerfscheibe	
26	**00495R0720**	2	2	2	2	Leva di innesto	Lever	Levier	Hebel	

Nr. No.	CODE	MD 150 Q.ty	MD 151 Q.ty	MD 190 Q.ty	MD 191 Q.ty	DENOMINAZIONE - DESCRIPTION - DENOMINATION - BENENNUNG				CT No
27	**00555R0500**	1	1	1	1	Molla	Spring	Ressort	Feder	
28	**0097300180**	3	3	3	3	Vite M.6x45	Screw	Vis	Schraube	
29	**0075650040**	1	1	1	1	Rondella diam. 6	Washer	Rondelle	Scheibe	
30	**0032400080**	1	1	1	1	Dado M 6	Nut	Écrou	Mutter	

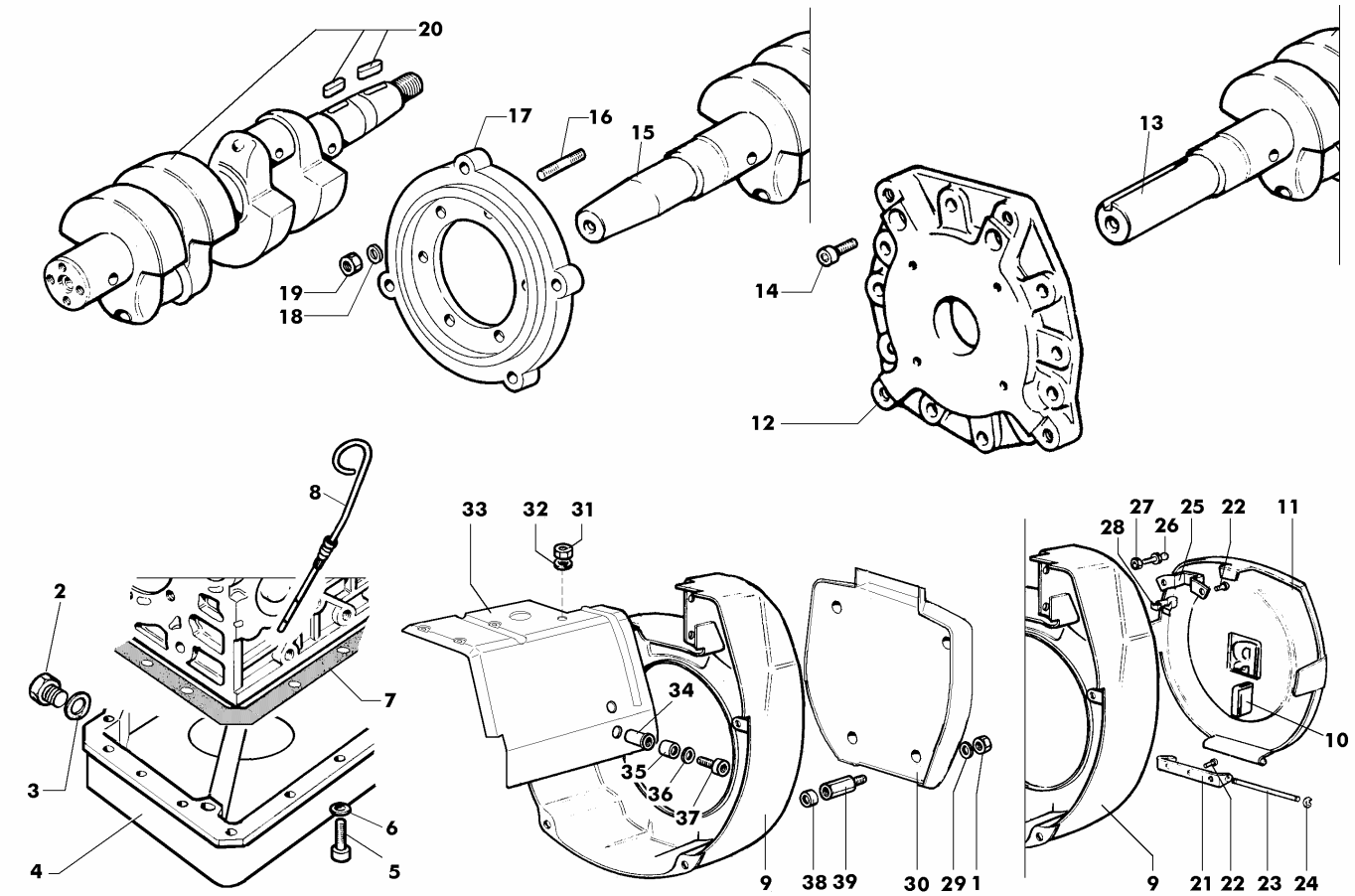

Nr. No.	CODE	MD 150 Q.ty	MD 151 Q.ty	MD 190 Q.ty	MD 191 Q.ty	DENOMINAZIONE - DESCRIPTION - DENOMINATION - BENENNUNG				CT No
	00C25R0400	1	1	—	—	Blocco motore con albero flangiato	Short block	Bloc moteur	Motorbloken	
	00C25R0700	—	—	1	1	Blocco motore con albero flangiato	Short block	Bloc moteur	Motorbloken	
1	**0032030210**	4	4	4	4	Dado autobloccante M.6 H.7,6	Nut	Ecrou	Mutter	
2	**0089650050**	2	2	2	2	Tappo M,14x1,5 L.15	Plug	Bouchon	Verschluß	
3	**0046700610**	2	2	2	2	Guarnizione in rame d.14	Gasket	Joint	Dichtung	
4	**00248R0860**	1	1	1	1	Coppa olio lamiera profonda	Oil Pan	Carter Huile	Ölwanne	
5	**00992R0040**	15	15	15	15	Vite M.6x18	Screw	Vis	Schraube	
6	**0076250080**	15	15	15	15	Rondella piana D.12x6,5	Washer	Rondelle	Unterlegscheibe	
7	**00451R0220**	1	1	1	1	Guarnizione coppa olio	Gasket	Joint	Dichtung	
8	**00076R0590**	1	1	1	1	Asta livello olio coppa profonda	Rod	Tige	Stange	
9	**0025696770**	1	1	—	—	Convogliatore STD	Shroud	Coiffe Ventil	Ventilatorhaube	
	0025696760	—	—	1	1	Convogliatore aria	Air conveyor	Coiffe ventil	Ventilatorhaube	
10	**00354R0880**	2	2	2	2	Distanziale	Spacer	Entretoise	Distanzstück	
11	**00688R0230**	1	1	1	1	Protezione puleggia	Guard	Protection	Schutz	
12	**00400R0420**	1	1	1	1	Flangia accopp.SAE A/B fil.metr.	Flange	Bride	Flansch	
13	**00013R0300**	1	1	—	—	Albero a gomiti Ext.Cil.1"1/8	Crankshaft	Vilebrequin	Kurbelwelle	
	00013R0930	—	—	1	1	Albero a gomiti Ext.Cil.1"1/8	Crankshaft	Vilebrequin	Kurbelwelle	
	00013R0430	1	1	—	—	Albero a gomiti 4 SAE	Crankshaft	Vilebrequin	Kurbelwelle	
	00011R0030	—	—	1	1	Albero a gomiti 4 SAE	Crankshaft	Vilebrequin	Kurbelwelle	
14	**0097320740**	6	6	6	6	Vite M 8 x 20	Screw	Vis	Schraube	
15	**00011R0320**	1	1	—	—	Albero a gomiti EXT. Gr.Elettr.	Crankshaft	Vilebrequin	Kurbelwelle	
	00011R0180	—	—	1	1	Albero a gomiti EXT. Gr.Elettr.	Crankshaft	Vilebrequin	Kurbelwelle	
16	**00676R0700**	6	6	6	6	Prigioniero M.8x20	Stud	Goujon	Stiftschraube	
17	**00399R0870**	1	1	1	1	Flangia accopp. 7" T	Flange	Bride	Flansch	
18	**0076250120**	6	6	6	6	Rondella	Washer	Rondelle	Unterlegscheibe	
19	**00323R0030**	6	6	6	6	Dado M.8 H.8	Nut	Ecrou	Mutter	
20	**00A21R0270**	1	1	—-	—-	Albero a gomiti a flangia	Crankshaft	Vilebrequin	Kurbelwelle	
	00A23R0010	—-	—-	1	1	Albero a gomiti a flangia	Crankshaft	Vilebrequin	Kurbelwelle	
21	**00879R0880**	1	1	1	1	Supporto copripuleggia	Support	Support	Lager	
22	**00738R0110**	5	5	5	5	Ribattino D.3x8	Rivet	Rivet	Niete	

Nr. No.	CODE	MD 150 Q.ty	MD 151 Q.ty	MD 190 Q.ty	MD 191 Q.ty	DENOMINAZIONE - DESCRIPTION - DENOMINATION - BENENNUNG				CT No
23	**00601R0530**	1	1	1	1	Perno supporto copripuleggia	Journal	Axe	Zapfen	
24	**0011650040**	2	2	2	2	Anello seeger D.5	Snap ring	Circlip	Sicherungsring	
25	**00613R0170**	1	1	1	1	Piastrina	Safety plate	Support	Sicherungsblech	
26	**00601R0730**	1	1	1	1	Perno x attacco rapido	Journal	Axe	Zapfen	
27	**0032400030**	1	1	1	1	Dado	Nut	Ecrou	Mutter	
28	**00555R0320**	1	1	1	1	Molla copripuleggia	Spring	Ressort	Feder	
29	**0076250700**	4	4	4	4	Rondella piana D.6,5x16 sp.1,5	Washer	Rondelle	Unterlegscheibe	
30	**00171R0540**	1	1	1	1	Copripuleggia fisso	Pulley guard	Protège poulie	Riemenscheibenschutz	
31	**00323R0030**	8	8	8	8	Dado M.8 H.8	Nut	Ecrou	Mutter	
32	**0076250120**	4	4	4	4	Rondella	Washer	Rondelle	Unterlegscheibe	
33	**00234R0120**	1	1	1	1	Coperchio motore	Cover	Couvercle	Deckel	
34	**00742R0150**	1	1	1	1	Rivetto filettato M.6	Rivet	Rivet	Niete	
35	**0035251170**	1	1	1	1	Distanziale D.6,5x16 H.11	Spacer	Entretoise	Distanzstück	
36	**0076260510**	1	1	1	1	Rondella piana D.6,5x22 sp.2,5	Washer	Rondelle	Unterlegscheibe	
37	**0017601380**	1	1	1	1	Vite M.6x30	Screw	Vis	Schraube	
38	**00354R0020**	—-	—-	4	4	Distanziale D.8,5x13 H.5	Spacer	Entretoise	Distanzstück	
	0076250700	4	4	—-	—-	Rondella piana D.6,5x16 sp.1,5	Washer	Rondelle	Unterlegscheibe	
39	**00326R0430**	4	4	4	4	Dado prolunga M.6 H.43	Nut	Ecrou	Mutter	

00496R0840 10/07 Descrizioni e illustrazioni non impegnative - Descriptions and characteristics subject to modification - Descriptions et illustrations peuvent être modifiées - Aenderungen vorbehalten

RUGGERINI MOTORI
Via Cav. Del Lavoro A.Lombardini, 2 - 42100 Reggio Emilia - ITALY
Fax +39 0522 389362 - E-mail: ricambi@lombardini.it - www.ruggerini.it

è un marchio della LOMBARDINI s.r.l.

Catalogo parti di ricambio
Spare parts catalogue
Catalogue pieces de rechange
Ersatzteilliste

MD190E MD191E

TAVOLA/TABLE

1 BASAMENTO
CRANKCASE
CARTER MOTEUR
KURBELGEHÄUSE

2 MANOVELLISMO
CRANK MECHANISM
EQUIPAGE MOBILE
KURBELGETRIEBE

3 REGOLATORE GIRI
GOVERNOR
REGULATEUR DE TOURS
REGLER

4 TESTA CILINDRO
CYLINDER HEAD - CYLINDER
CULASSE - ZYLINDER
ZYLINDERKOPF - ZYLINDER

5 POMPA INIEZIONE E INIETTORE
INJECTION PUMP AND INJECTOR
POMPE A INJECTION-PORTE INJECTEUR
EINSPRITZPUMPE UND EINSPRITZDÜSE

6 RAFFREDDAMENTO
COOLING
REFROIDISSEMENT
LUFTKÜHLUNG

7 AVVIAMENTO ELETTRICO
ELECTRICAL STARTING
DEMARRAGE ELECTRIQUE
ELEKTRISCHER ANLASSER

8 RADIATORE OLIO
OIL COOLER
RADIATEUR HUIL
KÜHLER

9 INSONORIZZAZIONE
LOW NOISE VERSION
INSONORISATION
SCHALLDÄMMUNG

10 ACCESSORI A RICHIESTA
FITTINGS UPON REQUEST
ACCESSOIRES SUR DEMANDE
RUBEHÖRE AUF WUNSCH

BASAMENTO - CRANKCASE
CARTER MOTEUR - KURBELGEHÄUSE

CATALOGO RICAMBI SPARE PARTS		
TAVOLA TABLE	1	1
DATA DATE	10/2007	

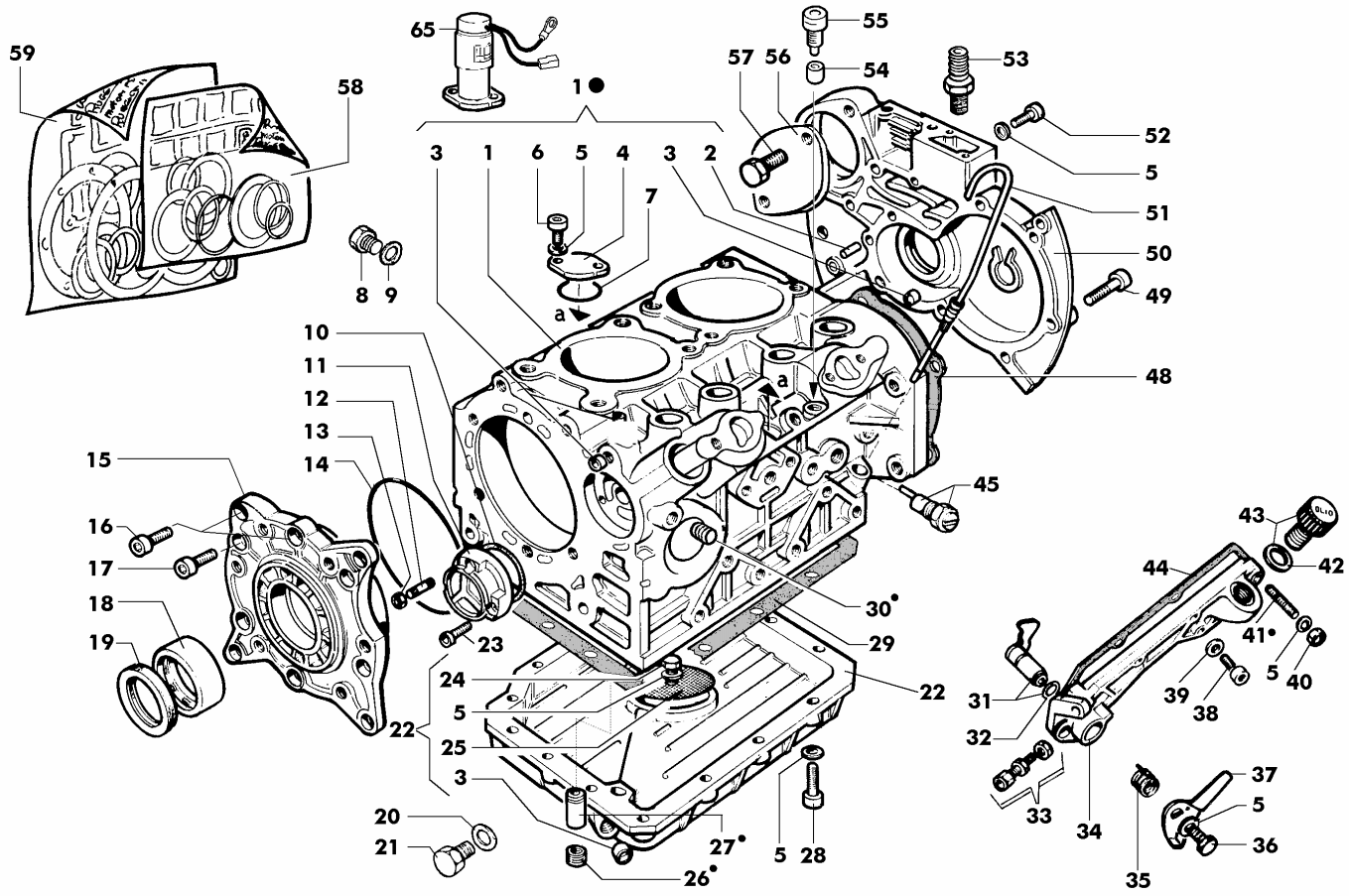

Nr. No.	CODE	MD 190E Q.ty	MD 191E Q.ty	DENOMINAZIONE - DESCRIPTION - DENOMINATION - BENENNUNG				CT No
1	**00A26R0620**	1	1	Carter motore	Crankcase	Carter Moteur	Kurbelgehäuse	
2	**0084001200**	1	1	Spina cilindrica D.8x14	Taper pin	Goupille	Kegelstift	
3	**00886R0570**	4	4	Tappo chiusura D.12	Plug	Bouchon	Verschluß	
4	**00399R0860**	1	1	Flangia	Flange	Bride	Flansch	
5	**0076250080**	23	23	Rondella piana D.12x6,5	Washer	Rondelle	Unterlegscheibe	
6	**0097302970**	2	2	Vite M.6x12	Screw	Vis	Schraube	
7	**00579R0790**	1	1	Anello OR D.33,05	O-ring	Joint torique	O-Ring	
8	**00995R0160**	1	1	Vite vte M.8x1x10	Screw	Vis	Schraube	
9	**0046700580**	1	1	Rondella rame D.8,2x12 sp.1	Washer	Rondelle	Unterlegscheibe	
10	**00579R0490**	1	1	Anello OR D.41.00 sez.1,78	O-ring	Joint torique	O-Ring	
11	**00233R0860**	1	1	Coperchio sede pompa olio	Cover	Couvercle	Deckel	
12	**00677R0400**	1	1	Prigioniero M.5x22	Stud	Goujon	Stiftschraube	
13	**0032400040**	1	1	Dado M.5	Nut	Ecrou	Mutter	
14	**00579R0780**	1	1	Anello OR D.113,97	O-ring	Joint torique	O-Ring	
15	**0086753000**	1	1	Supporto di banco	Support	Support	Lager	
16	**0097320920**	2	2	Vite M 8 x 18	Screw	Vis	Schraube	
17	**0097301000**	8	8	Vite M.8x25	Screw	Vis	Schraube	
18	**00310R0770**	1	1	Cuscinetto di banco STD	Bearing	Roulement	Lager	
	00310R0800	1	1	Cuscinetto di banco -0,25 mm	Bearing	Roulement	Lager	
	00310R0810	1	1	Cuscinetto di banco -0,50 mm	Bearing	Roulement	Lager	
19	**00A21R0250**	1	1	Kit anelli tenuta olio	Oil seal	Bague ètanchèitè	Dichtring	
20	**0046700610**	1	1	Guarnizione in rame d.14	Gasket	Joint	Dichtung	
21	**0089650050**	1	1	Tappo M,14x1,5 L.15	Plug	Bouchon	Verschluß	
22	**00A21R0240**	1	1	Coppa olio in alluminio	Oil Pan	Carter Huile	Ölwanne	
23	**00992R0190**	2	2	Vite M.5x25	Screw	Vis	Schraube	
24	**0017600010**	1	1	Bullone M 6 x 1 x 10	Bolt	Boulon	Stehbolzen	
25	**00734R0720**	1	1	Rete aspirazione coppa olio	Net	Grillage	Netz	
26	**00999R0200**	1	1	Vite M.16x1,5x10	Screw	Vis	Schraube	
27	**00956R0450**	1	1	Valvola by-pass	Valve	Soupape	Ventil	
28	**0017601380**	16	16	Vite M.6x30	Screw	Vis	Schraube	
29	**0046011890**	1	1	Guarnizione coppa olio	Gasket	Joint	Dichtung	
30	**0097651110**	1	1	Tappo filettato conico M.8x1x8	Threaded plug	Bouchon fileté	Verschlußschraube	

Nr. No.	CODE	MD 190E Q.ty	MD 191E Q.ty	DENOMINAZIONE - DESCRIPTION - DENOMINATION - BENENNUNG				CT No
31	**00494R0880**	1	1	Leva stop completa	Lever	Levier	Hebel	
32	**00579R0010**	1	1	Anello OR d.8.73 sez.1,78	O-ring	Joint torique	O-Ring	
33	**0091801910**	1	1	Registro tendi filo	Setscrew	Vis réglage	Einstellschraube	
34	**0027505030**	1	1	Coperchio tirante p.iniezione completo	Cover ass.y	Couvercle complet	Komplettdeckel	250008R
35	**00547R0280**	1	1	Molla richiamo leva stop	Spring	Ressort	Feder	
36	**0017600010**	1	1	Bullone M 6 x 1 x 10	Bolt	Boulon	Stehbolzen	
37	**00491R0670**	1	1	Leva esterna stop	Lever	Levier	Hebel	
38	**0097320780**	5	5	Vite M6x25	Screw	Vis	Schraube	
39	**0046700580**	2	2	Rondella rame D.8,2x12 sp.1	Washer	Rondelle	Unterlegscheibe	
40	**00323R0070**	1	1	Dado M.6 h.6	Nut	Écrou	Mutter	
41	**0067600470**	1	1	Prigioniero M 6 x 16	Stud	Goujon	Stiftschraube	
42	**00758R0390**	1	1	Rondella in gomma D.22 x 27 sp.2	Washer	Rondelle	Unterlegscheibe	
43	**0090320950**	1	1	Tappo carico olio	Threaded plug	Bouchon fileté	Verschlußschraube	
44	**0044311880**	1	1	Guarnizione	Gasket	Joint	Dichtung	
45	**00722R0400**	1	1	Registro supplem. di coppia comp.	Setscrew	Vis réglage	Einstellschraube	
48	**0044311760**	1	1	Guarnizione cop. distribuzione	Gasket	Joint	Dichtung	
49	**0097320640**	10	10	Vite M.8 x 30	Screw	Vis	Schraube	
50	**00240R0450**	1	1	Coperchio distribuzione	Cover	Couvercle	Deckel	
51	**00076R0480**	1	1	Asta livello olio	Rod	Tige	Stange	
52	**0097320780**	1	1	Vite M6x25	Screw	Vis	Schraube	
53	**00717R0800**	1	1	Raccordo per sfiato	Union	Raccord	Anschlußstück	
54	**00354R0760**	1	1	Distanziale D.6.3x13 h.10	Spacer	Entretoise	Distanzstück	
55	**0097302560**	1	1	Vite M.6 speciale	Screw	Vis	Schraube	
56	**0063000210**	1	1	Coperchio sede motorino avviam.	Cover	Couvercle	Deckel	
57	**0017800300**	2	2	Vite TE. 10x20	Screw	Vis	Schraube	
58	**00A22R0920**	1	1	Serie guarnizioni smeriglio	Hoveraul gasket set	Joint	Dichtung	
59	**00A26R0670**	1	1	Serie guarnizioni completa	Complete gasket set	Joint	Dichtung	
65	**00674R0470**	1	1	Elettrostop 12V	Elettrostop	Elettrostop	Elettrostop	
	00674R0680	1	1	Elettrostop 24V	Elettrostop	Elettrostop	Elettrostop	

MANOVELLISMO - CRANK MECHANISM
EQUIPAGE MOBILE - KURBELGETRIEBE

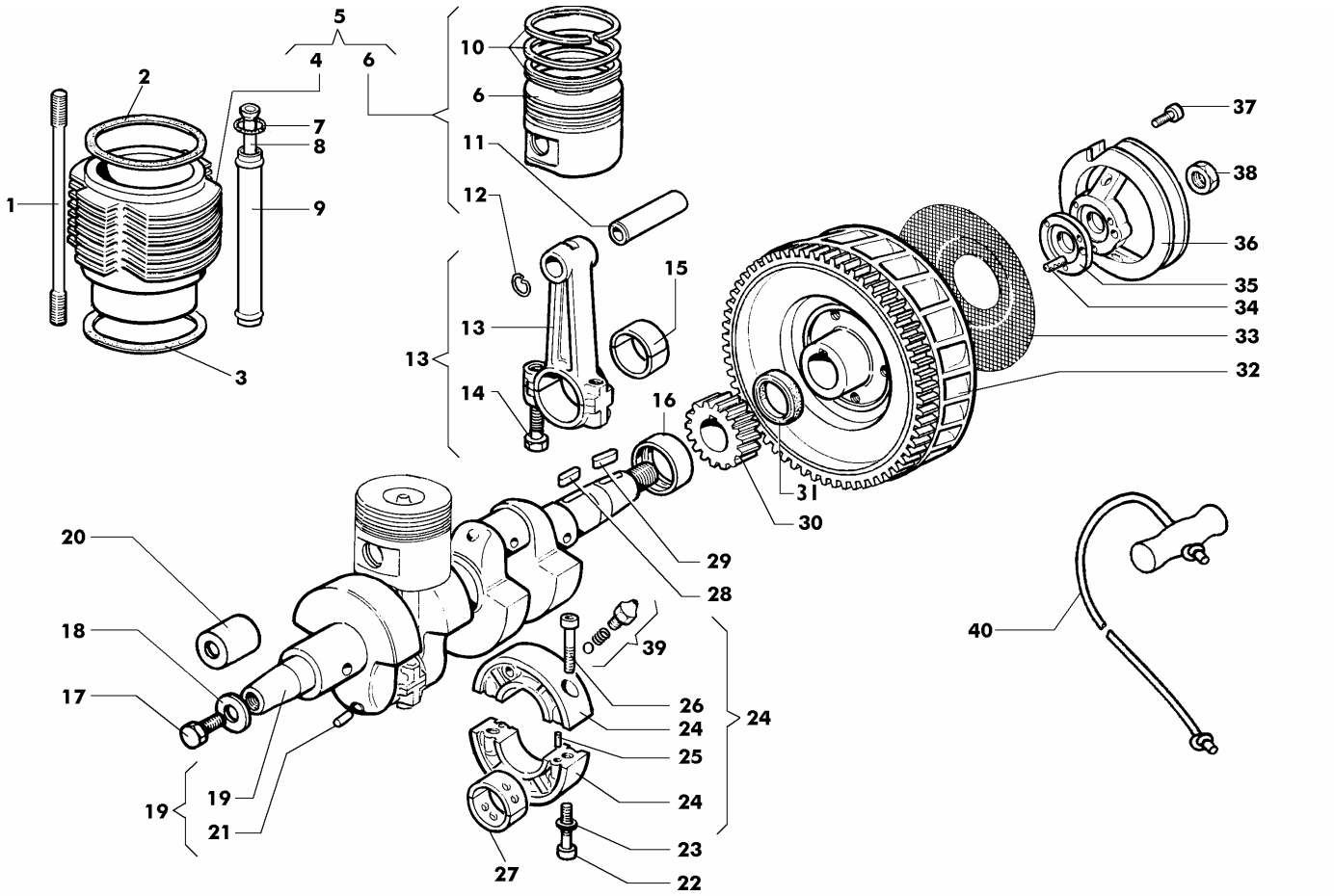

Nr. No.	CODE	MD 190E Q.ty	MD 191E Q.ty	DENOMINAZIONE - DESCRIPTION - DENOMINATION - BENENNUNG				CT No
1	**00684R0340**	8	8	Prigioniero cilindro	Stud	Goujon	Stiftschraube	
2	**0047308880**	2	2	Guarnizione testa 0,80	Gasket	Joint	Dichtung	250001R
	0047308890	2	2	Guarnizione testa 0,85	Gasket	Joint	Dichtung	250001R
	0047308900	2	2	Guarnizione testa 0,90	Gasket	Joint	Dichtung	250001R
	0047308910	2	2	Guarnizione testa 0,95	Gasket	Joint	Dichtung	250001R
	0047308920	2	2	Guarnizione testa 1,00	Gasket	Joint	Dichtung	250001R
	0047308930	2	2	Guarnizione testa 1,05	Gasket	Joint	Dichtung	250001R
	0047308940	2	2	Guarnizione testa 1,10	Gasket	Joint	Dichtung	250001R
	0047308840	2	2	Guarnizione testa 1,15	Gasket	Joint	Dichtung	250001R
	0047308850	2	2	Guarnizione testa 1,20	Gasket	Joint	Dichtung	250001R
	0047308860	2	2	Guarnizione testa 1,25	Gasket	Joint	Dichtung	250001R
	0047308870	2	2	Guarnizione testa 1,30	Gasket	Joint	Dichtung	250001R
3	**—**	—	—	-Non disponibile-	-Not available-	-Ne pas disponible-	-Nicht vorrätig-	250001R
4	**00204R0470**	2	2	Cilindro D.85	Cylinder	Cylindre	Zylinder	
5	**0048980450**	2	2	Kit cilindro-pistone	Cylinder-piston	Cylindre-piston	Zylinder-kolben	250006R
6	**0065022200**	2	2	Pistone D.85	Piston	Piston	Kolben	250006R
7	**0012000060**	8	8	Anello OR 121 D.15,88	O-ring	Joint torique	O-Ring	
8	**00072R0100**	4	4	Asta bilancieri completa	Rod	Tige	Stange	
9	**00940R0380**	4	4	Tubo custodia aste bilancieri	Protection pipe	Tuyau protection	Schutzrohr	
10	**00A26R0650**	2	2	Serie segmenti D.85	Crankcase	Carter Moteur	Kurbelgehäuse	
11	**00854R0170**	2	2	Spinotto ø22x64 foro 12	Piston pin	Axe du piston	Kolbenbolzen	
12	**00059R0810**	4	4	Anello fermo spinotto ø25	Ring	Bague	Ring	
13	**00100R0450**	2	2	Biella completa	Connecting Rod	Bielle	Pleuelstange	
14	**0017701010**	4	4	Bullone M 8 x 1 x 42	Bolt	Boulon	Stehbolzen	
15	**00A26R0370**	2	2	Cuscinetto testa biella STD	Bearing	Roulement	Lager	
	00A26R0400	2	2	Cuscinetto testa biella -0,25 mm	Bearing	Roulement	Lager	
	00A26R0410	2	2	Cuscinetto testa biella -0,50 mm	Bearing	Roulement	Lager	
16	**00310R0770**	1	1	Cuscinetto di banco STD	Bearing	Roulement	Lager	
	00310R0800	1	1	Cuscinetto di banco -0,25 mm	Bearing	Roulement	Lager	
	00310R0810	1	1	Cuscinetto di banco -0,50 mm	Bearing	Roulement	Lager	

Nr. No.	CODE	MD 190E Q.ty	MD 191E Q.ty	DENOMINAZIONE - DESCRIPTION - DENOMINATION - BENENNUNG				CT No
17	**00993R0650**	1	1	Vite M.14x1,5x40	Screw	Vis	Schraube	
18	**00771R0390**	1	1	Rondella piana D.14,5x35 sp.3,5	Washer	Rondelle	Unterlegscheibe	
19	**00A23R0160**	1	1	Albero a gomito completo	Crankshaft	Vilebrequin	Kurbelwelle	
20	**00886R0490**	1	1	Tappo pretezione albero	Plug	Bouchon	Verschluß	
21	**0090801320**	4	4	Tappo d.6	Plug	Bouchon	Verschluss	
22	**0097300320**	2	2	Vite M.8x45	Screw	Vis	Schraube	
23	**0076250100**	2	2	Rondella piana 8x15	Washer	Rondelle	Unterlegscheibe	
24	**00880R0630**	1	1	Supporto di banco centrale	Support	Support	Lager	
25	**0084000200**	2	2	Spina cilindrica D.6x12	Taper pin	Goupille	Kegelstift	
26	**0097300310**	2	2	Vite M 8 x 40	Screw	Vis	Schraube	
27	**00A26R0490**	1	1	Cuscinetto di banco STD	Bearing	Roulement	Lager	
	00A26R0500	1	1	Cuscinetto di banco -0,25 mm	Bearing	Roulement	Lager	
	00A26R0510	1	1	Cuscinetto di banco -0,50 mm	Bearing	Roulement	Lager	
28	**00498R0230**	1	1	Linguetta 6x6x12	Tab	Languette	Federkeil	
29	**00498R0190**	1	1	Linguetta 6x6x25	Tab	Languette	Federkeil	
30	**00469R0640**	1	1	Ingranaggio albero a gomito	Gear	Engrenage	Zahnrad	
31	**00A21R0250**	1	1	Kit anelli tenuta olio	Oil seal	Bague ètanchèitè	Dichtring	
32	**0098814770**	1	1	Volano con corona	Flywheel	Volant	Schwungrad	250003R
33	**0031820130**	1	1	Rete volano	Net	Grillage	Netz	
34	**00850R0010**	1	1	Spina elastica D.6x30	Taper pin	Goupille	Kegelstift	
35	**0035150390**	1	1	Distanziale puleggia	Spacer	Entretoise	Distanzstück	
36	**00697R0270**	1	1	Puleggia avviamento D.32	Pulley	Poulie	Riemenscheibe	
37	**0097300150**	3	3	Vite M.6 x 30	Screw	Vis	Schraube	
38	**00325R0840**	1	1	Dado M.22x1,5 H.13	Nut	Ecrou	Mutter	
39	**00956R0420**	2	2	Valvola getto completa	Valve	Soupape	Ventil	
40	**0040550450**	1	1	Fune avviamento	Starting rope	Corde	Seil	

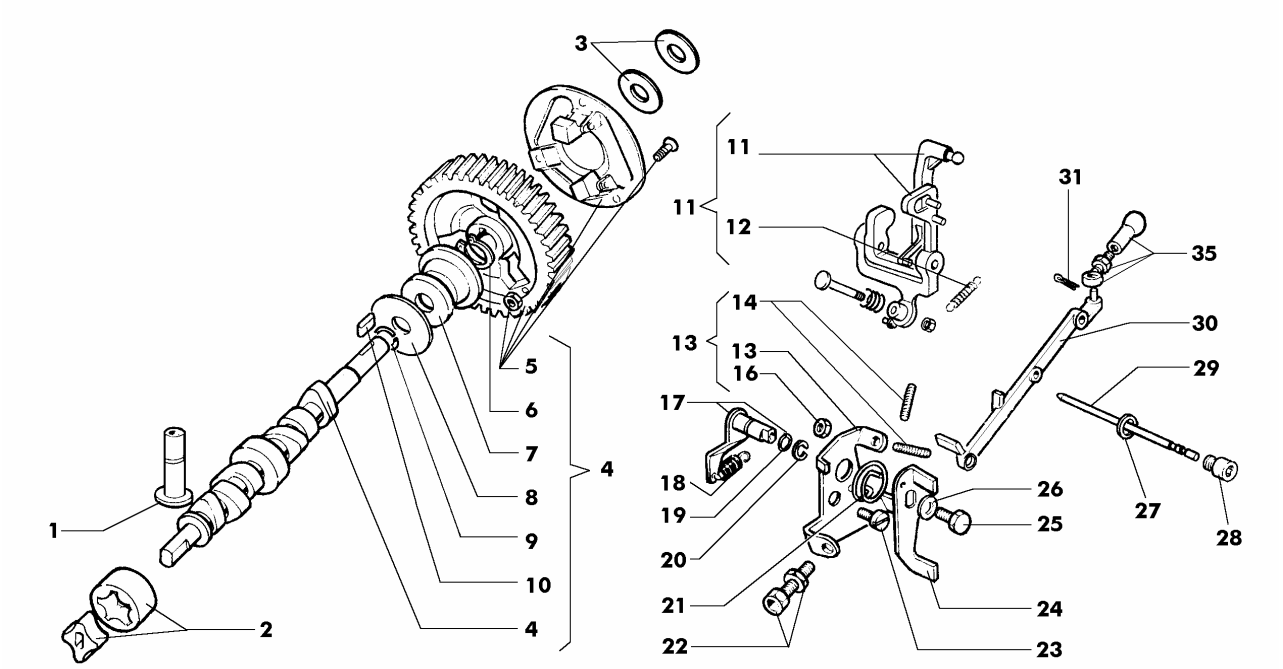

Nr. No.	CODE	MD 190E Q.ty	MD 191E Q.ty	DENOMINAZIONE - DESCRIPTION - DENOMINATION - BENENNUNG				CT No
1	**00708R0190**	4	4	Punteria	Tappet	Poussoir	Stössel	
2	**00A21R0430**	1	1	Pompa olio completa	Lub. oil pump	Pompe huile	Schmierölpumpe	
3	**00777R0330**	1	1	Rondella rasamento 0,3 mm	Washer	Rondelle	Unterlegscheibe	
	00777R0340	1	1	Rondella rasamento 0,2 mm	Washer	Rondelle	Unterlegscheibe	
4	**00A26R0640**	1	1	Albero a camme	Camshaft	Arbre Cames	Nockenwelle	
5	**00469R0810**	1	1	Ingranaggio albero a camme	Gear	Engrenage	Zahnrad	
6	**0012400130**	1	1	Anello seeger	Snap ring	Circlip	Sicherungsring	
7	**00621R0220**	1	1	Piattello regolatore	Retainer	Coupelle	Federteller	
8	**00777R0780**	1	1	Rondella rasamento	Washer	Rondelle	Unterlegscheibe	
9	**00059R0850**	1	1	Anello arresto	Ring	Bague	Ring	
10	**00498R0360**	1	1	Linguetta 4x4x12	Tab	Languette	Federkeil	
11	**0052021060**	1	1	Leva regolatore	Lever	Levier	Hebel	250008R
12	**00551R0140**	1	1	Molla supplemento	Spring	Ressort	Feder	
13	**00615R0050**	1	1	Piastrina fine corsa completa	Safety plate	Support	Sicherungsblech	
14	**0097651710**	2	2	Vite M.5 x 16	Screw	Vis	Schraube	
16	**0032400040**	2	2	Dado M.5	Nut	Ecrou	Mutter	
17	**00491R0660**	1	1	Leva interna acceleratore	Lever	Levier	Hebel	
18	**00551R0290**	1	1	Molla regolatore	Spring	Ressort	Feder	
19	**00579R0010**	1	1	Anello OR d.8.73 sez.1,78	O-ring	Joint torique	O-Ring	
20	**0011650360**	1	1	Anello benzing D 8	Ring	Bague	Ring	
21	**00547R0230**	1	1	Molla richiamo leva acceleratore	Spring	Ressort	Feder	
22	**0091801930**	1	1	Registro L.20	Setscrew	Vis réglage	Einstellschraube	
23	**00997R0100**	1	1	Vite vtctc M.8x12	Screw	Vis	Schraube	
24	**0052012700**	1	1	Leva esterna acceleratore	Lever	Levier	Hebel	
25	**0017600030**	1	1	Vite M.6x12	Screw	Vis	Schraube	
26	**0076250510**	1	1	Rondella piana D.6,6x18 sp.2	Washer	Rondelle	Unterlegscheibe	
27	**0046700590**	1	1	Guarnizione in rame d.10	Copper gasket	Joint en cuivre	Kupferdichtung	
28	**00989R0620**	1	1	Vite	Screw	Vis	Schraube	
29	**00601R0770**	1	1	Perno leva regolatore	Journal	Axe	Zapfen	
30	**00927R0140**	1	1	Tirante collegamento pompe i.	Tie rod	Entretoise	Zugstange	
31	**00555R0370**	4	4	Molla di fermo tirante pompe i.	Spring	Ressort	Feder	

Nr. No.	CODE	MD 190E Q.ty	MD 191E Q.ty	DENOMINAZIONE - DESCRIPTION - DENOMINATION - BENENNUNG	CT No
35	**00833R0130**	1	1	Snodo — Joint — Rotule — Gelenk	

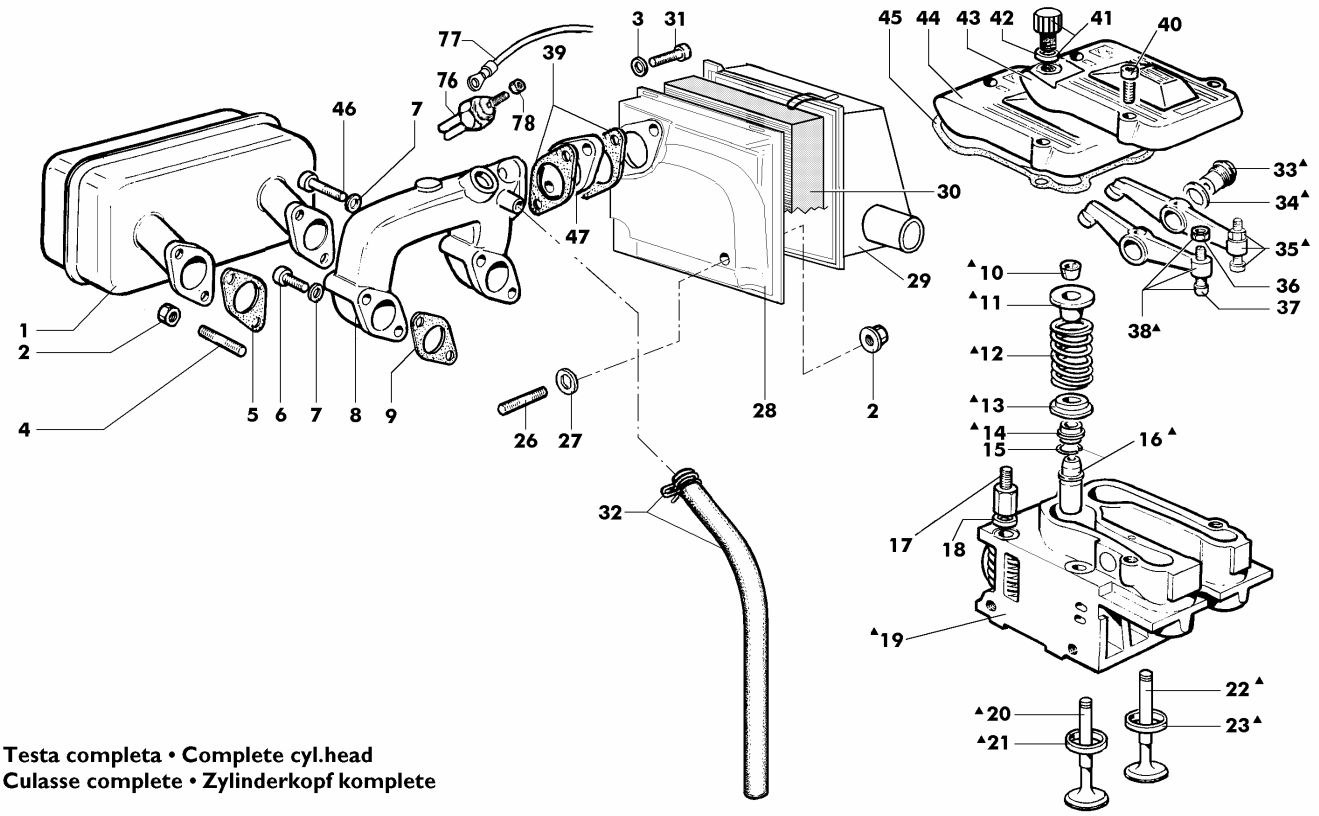

▲ Testa completa • Complete cyl.head
Culasse complete • Zylinderkopf komplete

Nr. No.	CODE	MD 190E Q.ty	MD 191E Q.ty	DENOMINAZIONE - DESCRIPTION - DENOMINATION - BENENNUNG				CT No
1	**0054620990**	1	1	Marmitta	Muffler	Pot échappement	Auspufftopf	
2	**0032401650**	5	5	Dado M.8	Nut	Ecrou	Mutter	
3	**0076250100**	2	2	Rondella piana 8x15	Washer	Rondelle	Unterlegscheibe	
4	**0067801590**	6	6	Prigioniero M.8x18	Stud	Goujon	Stiftschraube	
5	**00451R0240**	2	2	Guarnizione scarico	Gasket	Joint	Dichtung	
6	**0097320630**	2	2	Vite M.8x35	Screw	Vis	Schraube	
7	**00771R0110**	4	4	Rondella piana D.8,4x15 sp.1,5	Washer	Rondelle	Unterlegscheibe	
8	**00211R0630**	1	1	Collettore aspiraz.per candeletta	Inlet m.for glow plug	Collecteur admiss.bougie	Ansaugsammelrohr	
9	**0044200970**	2	2	Guarnizione aspirazione	Gasket	Joint	Dichtung	
10	**00809R0040**	8	8	Semicono	Cotter	Semi-cône	Ventilkegelstück	
11	**00616R0430**	4	4	Piattello superiore valvola	Retainer	Coupelle	Federteller	
12	**00540R0770**	4	4	Molla valvola	Spring	Ressort	Feder	
13	**0064000980**	4	4	Piattello inferiore valvola	Retainer	Coupelle	Federteller	
14	**0045350150**	2	2	Guarnizione stelo valv.asp.	Gasket	Joint	Dichtung	
15	**00059R0680**	4	4	Anello guida valvola	Ring	Bague	Ring	
16	**004640R740**	4	4	Guida Valvole	Valve Guide	Guide Soupape	Ventilführung	
17	**00326R0410**	3	3	Dado testa	Nut	Ecrou	Mutter	
18	**00772R0020**	8	8	Rondella piana D.9,5x17 sp.4	Washer	Rondelle	Unterlegscheibe	
19	**0092011150**	2	2	Testa completa	Complete cylinder head	Culasse compléte	Zylinderkopf Komplete	250006R
	0092011190	2	2	Testa completa pred.candel.	Complete cylinder head	Culasse compléte	Zylinderkopf Komplete	250006R
	0092011170	2	2	Testa completa con decompr.	Complete cylinder head	Culasse compléte	Zylinderkopf Komplete	250006R
	0092011210	2	2	Testa completa pred.decompr.e candel.	Complete cylinder head	Culasse compléte	Zylinderkopf Komplete	250006R
20	**00960R0890**	2	2	Valvola scarico	Exhaust valve	Soupape échappement	Auslassventil	
21	**00060R0940**	2	2	Anello valvola scarico	Snap Ring	Circlip	Sicherungsring	
22	**00960R0880**	2	2	Valvola aspirazione	Inlet valve	Soupape admission	Einlassventil	
23	**00060R0950**	2	2	Anello valvola aspirazione	Snap Ring	Circlip	Sicherungsring	
26	**0067800190**	1	1	Prigioniero M.8 x 30	Stud	Goujon	Stiftschraube	
27	**0076250610**	1	1	Rondella D. 8.4 x 16 sp.3	Washer	Rondelle	Unterlegscheibe	
28	**00268R0290**	1	1	Corpo filtro aria	Filter hausing	Filtre Air	Luftfilter	
29	**0026051100**	1	1	Coperchio filtro aria	Cover	Couvercle	Deckel	

Nr. No.	CODE	MD 190E Q.ty	MD 191E Q.ty	DENOMINAZIONE - DESCRIPTION - DENOMINATION - BENENNUNG				CT No
30	**0021752440**	1	1	Cartuccia filtro aria	Filter Element	Cartouche Filtrante	Filtereinsatz	
31	**0097320640**	2	2	Vite M.8 x 30	Screw	Vis	Schraube	
32	**00949R0510**	1	1	Tubo sfiato	Oil pipe	Tuyau huile	Ölleitung	
33	**00602R0030**	4	4	Perno bilancieri	Journal	Axe	Zapfen	
34	**0046700880**	4	4	Guarnizione in rame 18X24X1	Copper gasket	Joint en cuivre	Kupferdichtung	
35	**00104R0390**	2	2	Bilanciere aspirazione	Rocker Arm	Culbuteur	Kipphebel	
36	**00323R0070**	4	4	Dado M.6 h.6	Nut	Écrou	Mutter	
37	**00726R0030**	4	4	Registro bilancieri	Setscrew	Vis réglage	Einstellschraube	
38	**00104R0400**	2	2	Bilanciere scarico	Rocker Arm	Culbuteur	Kipphebel	
39	**00450R0350**	2	2	Guarnizione asp.scarico	Gasket	Joint	Dichtung	
40	**0097320780**	6	6	Vite M6x25	Screw	Vis	Schraube	
41	**0090320950**	1	1	Tappo carico olio	Threaded plug	Bouchon fileté	Verschlußschraube	
42	**00758R0390**	1	1	Rondella in gomma D.22 x 27 sp.2	Washer	Rondelle	Unterlegscheibe	
43	**00233R0840**	1	1	Coperchio bil.con carico olio	Cover	Couvercle	Deckel	
44	**00233R0820**	1	1	Coperchio bilancieri	Cover	Couvercle	Deckel	
45	**0044000870**	2	2	Guarnizione cop.bilancieri	Gasket	Joint	Dichtung	
46	**0097300340**	2	2	Vite M.8x55	Screw	Vis	Schraube	
47	**0037811400**	1	1	Flangia	Flange	Bride	Flansch	
76	**0021000550**	1	1	Candeletta prerisc	Preheating glow plug	Bougie	Glühkerze	250006R
77	**0021858670**	1	1	Cavo candelette	Glow plug wire	Câble bougie	Glühkerzenkabel	250006R
78	**0032400040**	1	1	Dado M.5	Nut	Ecrou	Mutter	

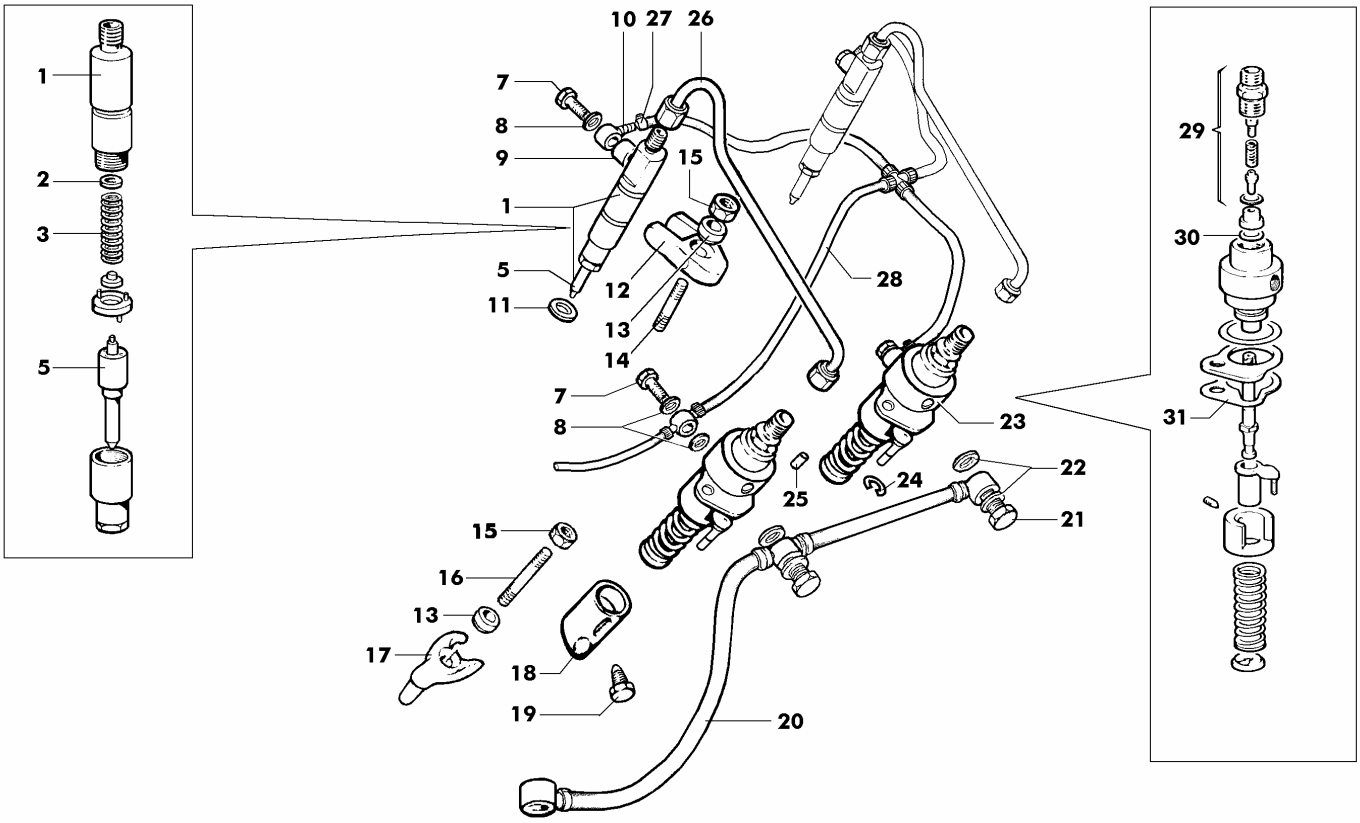

Nr. No.	CODE	MD 190E Q.ty	MD 191E Q.ty	DENOMINAZIONE - DESCRIPTION - DENOMINATION - BENENNUNG				CT No
1	**0066151250**	2	2	Polverizzatore completo	Nozzle	Injecteur	Einspritzdüse	250006R
2	**00837R0300**	2	2	Rondella taratura 0,1 mm	Shim	Cale	Unterlegscheibe	
	00837R0350	2	2	Spessore di taratura 1 mm	Shim	Cale	Unterlegscheibe	
3	**00540R0790**	2	2	Molla	Spring	Ressort	Feder	
5	**0065316730**	2	2	Polverizzatore NEW DIESEL	Nozzle	Injecteur	Einspritzdüse	250006R
7	**0019011710**	6	6	Bullone raccordo M 6	Union bolt	Boulon raccord	Hohlschraube	
8	**0046700010**	6	6	Guarniz.rame d.6	Gasket	Joint	Dichtung	
9	**00754R0500**	2	2	Rondella rame D.6,2x10 sp.2,5	Washer	Rondelle	Unterlegscheibe	
10	**0072701080**	2	2	Raccordo d. 6	Banjo union	Raccord	Ringanschluss	
11	**00754R0350**	2	2	Rondella rame D.7,25x21 sp.1	Washer	Rondelle	Unterlegscheibe	
	00754R0510	2	2	Rondella rame D.7.25x21 sp.0,5	Washer	Rondelle	Unterlegscheibe	
12	**00858R0940**	2	2	Staffa iniettore	Brace	Etrier	Bügel	
13	**00771R0970**	4	4	Rondella D.8,4x15 sp.7,5	Washer	Rondelle	Unterlegscheibe	
14	**00676R0880**	2	2	Prigioniero M.8x32 r.15/12/20	Stud	Goujon	Stiftschraube	
15	**00323R0030**	4	4	Dado M.8 H.8	Nut	Ecrou	Mutter	
16	**00676R0230**	2	2	Prigioniero M.8x51	Stud	Goujon	Stiftschraube	
17	**0085461030**	2	2	Staffa pompa iniezione	Brace	Etrier	Bügel	
18	**0072151400**	2	2	Punteria pompa iniezione	Tappet	Poussoir	Stössel	
19	**00994R0410**	2	2	Vite M,5 x 13,5	Screw	Vis	Schraube	
20	**00938R0950**	1	1	Tubo nafta p.a.c. - p.iniezione	Fuel pipe	Tube combustible	Brennstoffleitung	
21	**00716R0700**	2	2	Raccordo su pompa iniezione	Union	Raccord	Anschlußstück	
22	**0046700580**	4	4	Rondella rame D.8,2x12 sp.1	Washer	Rondelle	Unterlegscheibe	
23	**00656R0770**	2	2	Pompa iniezione NEW DIESEL	Injection pump	Pompe injection	Einspritzpumpe	
24	**00016R0050**	2	2	Anello benzing D.3	Ring	Bague	Ring	
25	**0084301020**	1	1	Spina elastica d.8.2x15	Taper pin	Goupille	Kegelstift	
26	**00944R0810**	2	2	Tubo iniezione	Fuel pipe	Tube combustible	Brennstoffleitung	
27	**0036300500**	2	2	Fascetta oteco clic 55	Clamp	Collier	Schelle	
28	**00938R0980**	1	1	Tubo disareazione/rifiuto p.in.-serb.	Fuel pipe	Tube combustible	Brennstoffleitung	
29	**00718R0280**	2	2	Raccordo completo NEW DIESEL	Union	Raccord	Anschlußstück	

Nr. No.	CODE	MD 190E Q.ty	MD 191E Q.ty	DENOMINAZIONE - DESCRIPTION - DENOMINATION - BENENNUNG				CT No
30	**00773R0220**	2	2	Rondella acciaio (dolce)	Washer	Rondelle	Unterlegscheibe	
31	**00453R0240**	2	2	Guarnizione pompa in. 0,1 mm	Gasket	Joint	Dichtung	
	00453R0250	2	2	Guarnizione pompa in. 0,2 mm	Gasket	Joint	Dichtung	
	00453R0260	2	2	Guarnizione pompa in. 0,3 mm	Gasket	Joint	Dichtung	

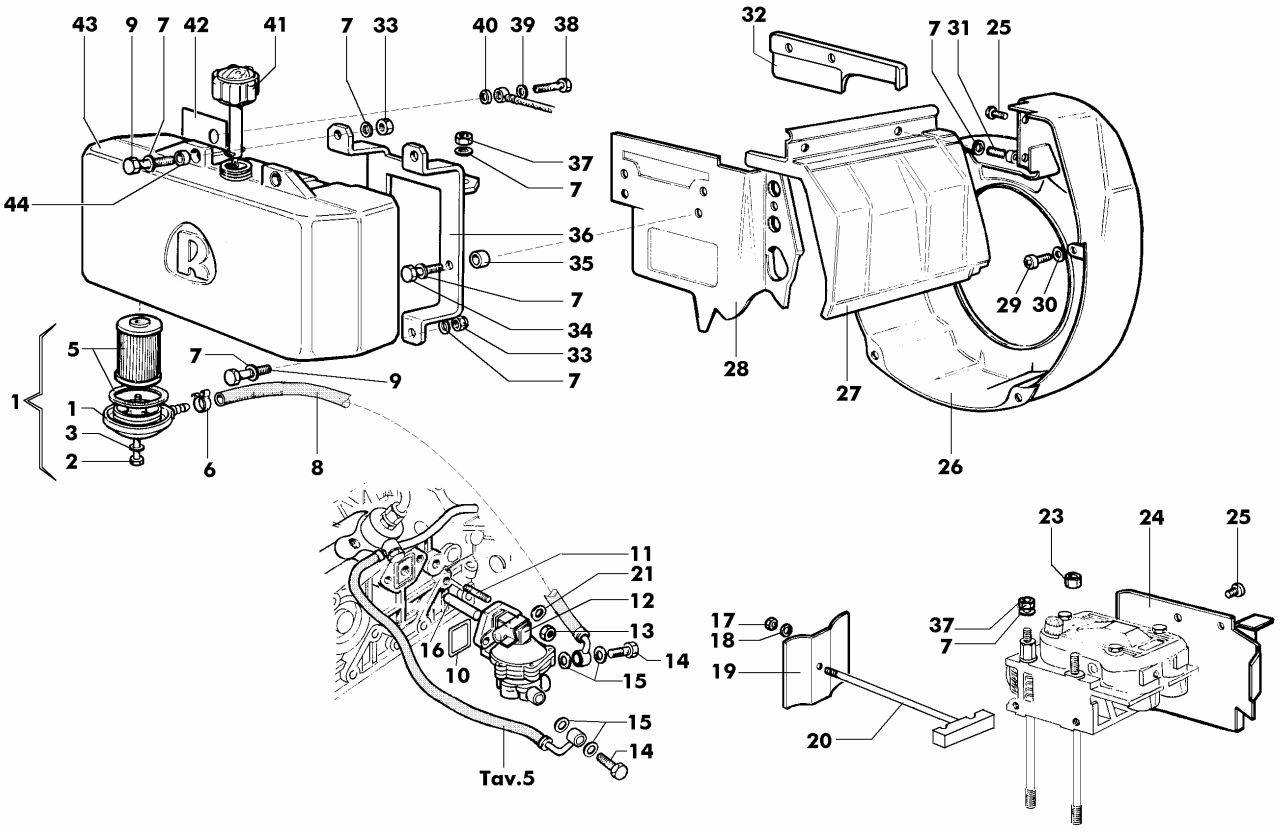

Nr. No.	CODE	MD 190E Q.ty	MD 191E Q.ty	DENOMINAZIONE - DESCRIPTION - DENOMINATION - BENENNUNG				CT No
1	**00391R0450**	1	1	Filtro nafta interno completo	Fuel Filter	Filtre Combustible	Brennstoffilter	
2	**0017600610**	1	1	Vite	Screw	Vis	Schraube	
3	**00754R0320**	1	1	Rondella	Washer	Rondelle	Unterlegscheibe	
5	**0021752050**	1	1	Cartuccia gasolio	Filter Element	Cartouche Filtrante	Filtereinsatz	
6	**00375R0700**	1	1	Fascetta stringitubo D.12	Clamp	Collier	Rohrschelle	
7	**0076250120**	19	19	Rondella	Washer	Rondelle	Unterlegscheibe	
8	**0093758570**	1	1	Tubo nafta serbatoio - p.a.c.	Fuel pipe	Tube combustible	Brennstoffleitung	
9	**0017700060**	4	4	Vite M.8x25	Screw	Vis	Schraube	
10	**0012000870**	1	1	Guarnizione p.a.c.	Gasket	Joint	Dichtung	250004R
11	**00676R0700**	2	2	Prigioniero M.8x20	Stud	Goujon	Stiftschraube	
12	**0065850970**	1	1	Pompa A.C.	Fuel feeding pump	Pompe d'alimentation	Kraftstoffpumpe	250004R
13	**0032030400**	2	2	Dado M.8 autofrenante	Nut	Ecrou	Mutter	
14	**0019010300**	2	2	Bullone raccordo M 10	Union bolt	Boulon raccord	Hohlschraube	
15	**0046700590**	4	4	Guarnizione in rame d.10	Copper gasket	Joint en cuivre	Kupferdichtung	
16	**00704R0270**	1	1	Puntalino pompa a.c.	Drive rod	Butée	Betätigungsstange	
17	**0032030770**	1	1	Dado autobloccante M.4 H.5,8	Nut	Ecrou	Mutter	
18	**0076250520**	1	1	Rondella piana D.4,3x9 sp.0,8	Washer	Rondelle	Unterlegscheibe	
19	**00589R0200**	1	1	Paratia esterna cilindri	Gate	Cloison	Schott	
20	**00926R0780**	1	1	Tirante paratie	Tie rod	Entretoise	Zugstange	
21	**0075550290**	2	2	Rondella	Washer	Rondelle	Scheibe	
23	**00326R0380**	5	5	Dado testa	Nut	Ecrou	Mutter	
24	**00588R0850**	1	1	Paratia lato volano	Gate	Cloison	Schott	
25	**00998R0150**	6	6	Vite M.6x10	Screw	Vis	Schraube	
26	**0025696760**	1	1	Convogliatore aria	Air conveyor	Coiffe ventil	Ventilatorhaube	
27	**0029201870**	1	1	Cuffia cilindri p.iniez Bosch	Cylinder casing	Protection cylindre	Zylinderverkleidung	
28	**00589R0570**	1	1	Paratia lato applicazione	Gate	Cloison	Schott	
29	**0097301070**	4	4	Vite M.6x14	Screw	Vis	Schraube	
30	**0076250080**	4	4	Rondella piana D.12x6,5	Washer	Rondelle	Unterlegscheibe	
31	**0097310920**	2	2	Vite M.8x14	Screw	Vis	Schraube	
32	**00589R0070**	1	1	Paratia superiore	Gate	Cloison	Schott	
33	**0032030750**	4	4	Dado autobloccante M.8 H.10,4	Nut	Ecrou	Mutter	

Nr. No.	CODE	MD 190E Q.ty	MD 191E Q.ty	DENOMINAZIONE - DESCRIPTION - DENOMINATION - BENENNUNG				CT No
34	**0017700890**	2	2	Vite te M.8x30	Screw	Vis	Schraube	
35	**00354R0200**	2	2	Distanziale D.10,5x20 H.10	Spacer	Entretoise	Distanzstück	
36	**00879R0680**	1	1	Supporto serbatoio	Support	Support	Lager	
37	**00323R0030**	3	3	Dado M.8 H.8	Nut	Ecrou	Mutter	
38	**0019011730**	1	1	Raccordo 8x1x25 (8.8) foro 3 mm.	Union	Raccord	Anschlußstück	
39	**0046700580**	2	2	Rondella rame D.8,2x12 sp.1	Washer	Rondelle	Unterlegscheibe	
40	**00754R0460**	1	1	Rondella rame D.8x14 sp.4	Washer	Rondelle	Unterlegscheibe	
41	**0090430980**	1	1	Tappo serbatoio	Tank cap	Bouchon	Verschluss	
42	**00582R0960**	1	1	Targhetta adesiva protez.serb.	Advert.material	Objets publicit.	Werbe-Artikel	
43	**0081011060**	1	1	Serbatoio nafta	Fuel tank	Réservoir	Kraftstoffbehälter	
44	**00354R0800**	4	4	Distanziale per serbatoio	Spacer	Entretoise	Distanzstück	

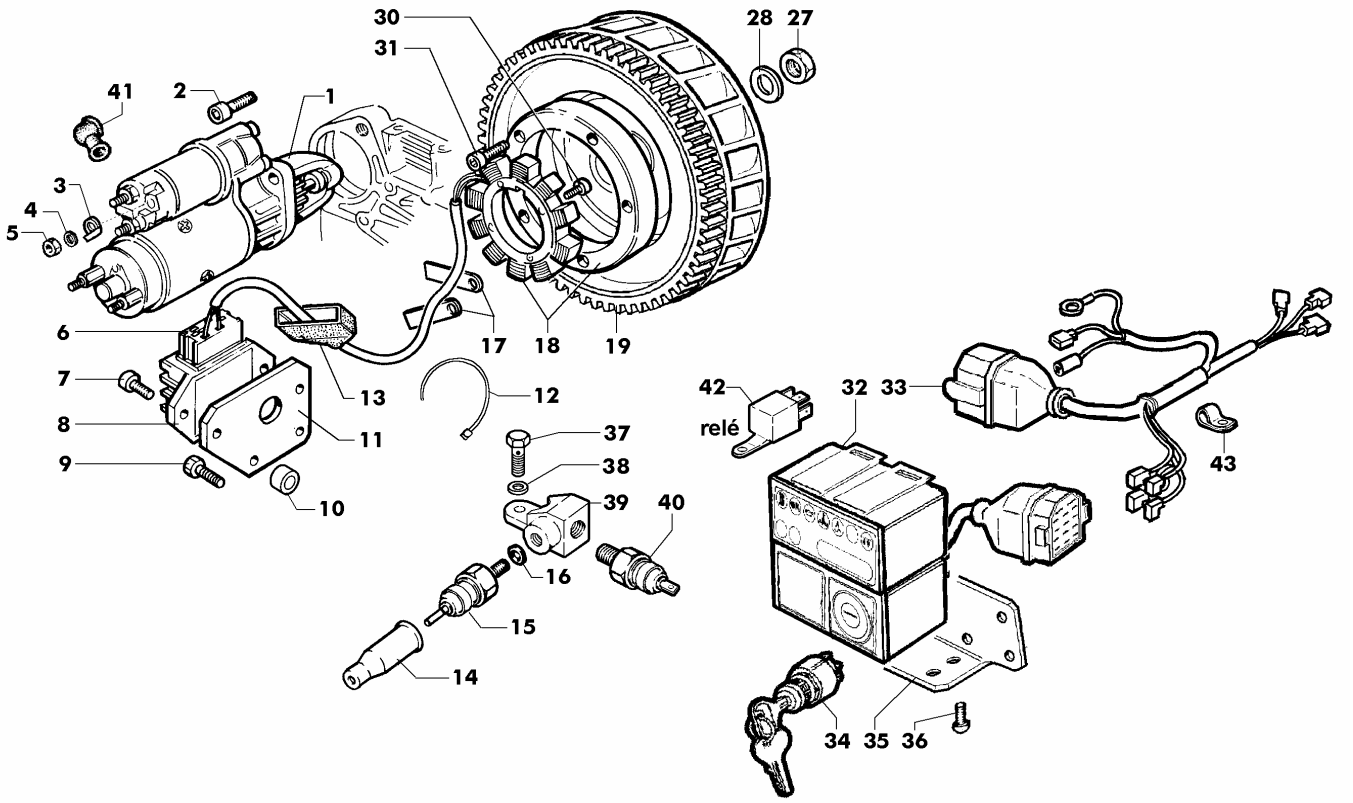

Nr. No.	CODE	MD 190E Q.ty	MD 191E Q.ty	DENOMINAZIONE - DESCRIPTION - DENOMINATION - BENENNUNG				CT No
1	**00563R0540**	1	1	Motorino avviamento BOSCH	Starting motor	Démarreur	Anlasser	
	0058402110	1	1	Motorino avviamento BOSCH 24V	Starting motor	Démarreur	Anlasser	
2	**0097303690**	2	2	Vite M.10x30	Screw	Vis	Schraube	
3	**0091801680**	1	1	Faston	Faston	Faston	Faston	
4	**00763R0020**	1	1	Rondella grower d.8 rinforzata	Washer	Rondelle	Unterlegscheibe	
5	**00323R0030**	1	1	Dado M.8 H.8	Nut	Ecrou	Mutter	
6	**0067401530**	1	1	Presa regol.	Inlet regul.	Prise régulateur	Reglerstecker	
7	**0097310920**	2	2	Vite M.8x14	Screw	Vis	Schraube	
8	**0073623510**	1	1	Reg.tens.12V 20A alt. 2 fili	Voltage regulator	Régulateur de tension	Spannungsregler	250003R
9	**0017700090**	2	2	Vite vte M.8x35	Screw	Vis	Schraube	
10	**0035260970**	2	2	Distanziale D.9x13 H.16	Spacer	Entretoise	Distanzstück	
11	**00613R0640**	1	1	Piastrina	Safety plate	Support	Sicherungsblech	
12	**0024710190**	3	3	Fascetta	Clamp	Collier	Rohrschelle	
13	**0021450140**	1	1	Cappuccio regolatore	Regulator cap	Capuchon régulateur	Reglerabdeckung	
14	**0064910130**	1	1	Cappellotto	Cap	Capouchon	Schutzkappe	
15	**00674R0010**	1	1	Pressostato	Elettrostop	Elettrostop	Elettrostop	
16	**0046700580**	1	1	Rondella rame D.8,2x12 sp.1	Washer	Rondelle	Unterlegscheibe	
17	**00613R0760**	2	2	Piastrina ferma cavo	Safety plate	Support	Sicherungsblech	
18	**0011573410**	1	1	Alternatore 12V 18A	Alternator	Alternateur	Drehstrom gener.	250003R
19	**00256R0140**	1	1	Corona avviamento	Ring Gear	Couronne Démarrage	Starterkranz	
27	**00325R0840**	1	1	Dado M.22x1,5 H.13	Nut	Ecrou	Mutter	
28	**00771R0460**	1	1	Rondella piana D.22,2x44 sp.7,5	Washer	Rondelle	Unterlegscheibe	
30	**0017550240**	4	4	Vite M5 x 20	Screw	Vis	Schraube	250003R
31	**0097303190**	5	5	Vite M.6x12	Screw	Vis	Schraube	250003R
32	**0072454200**	1	1	Quadr.12V 6 spie (con candel.)alt.3 fili	Dashboard	Tableau de bord	Bedienfeld	
33	**0021861150**	1	1	Cavi	Cables	Câbles	Kabel	
34	**0050410200**	1	1	Interruttore a chiave	Key switch	Interrupter à clef	Schlüsselschalter	
35	**0085061300**	1	1	Squadretta	Bracket	Equerre	Befestigungswinkel	
36	**0097303250**	4	4	Vite M 5 X 10	Screw	Vis	Schraube	
37	**0019011730**	1	1	Raccordo 8x1x25 (8.8) foro 3 mm.	Union	Raccord	Anschlußstück	

Nr. No.	CODE	MD 190E Q.ty	MD 191E Q.ty	DENOMINAZIONE - DESCRIPTION - DENOMINATION - BENENNUNG				CT No
38	**0046700580**	2	2	Rondella rame D.8,2x12 sp.1	Washer	Rondelle	Unterlegscheibe	
39	**0073303690**	1	1	Raccordo	Union	Raccord	Anschluss	
40	**0050412670**	1	1	Interruttore pressione olio (M 10)	Oil switch	Interrupteur pression	Druckschalter	
41	**0064910050**	1	1	Pipetta mot.avv.	Pipe elbow	Pipe démarreur	Schlauchbogen	
42	**0073692090**	1	1	Rele-centralina cand.	Preheating plug control box	Relais-boîte bougies	Relais	
43	**0036170200**	1	1	Fascetta	Clamp	Collier	Schelle	

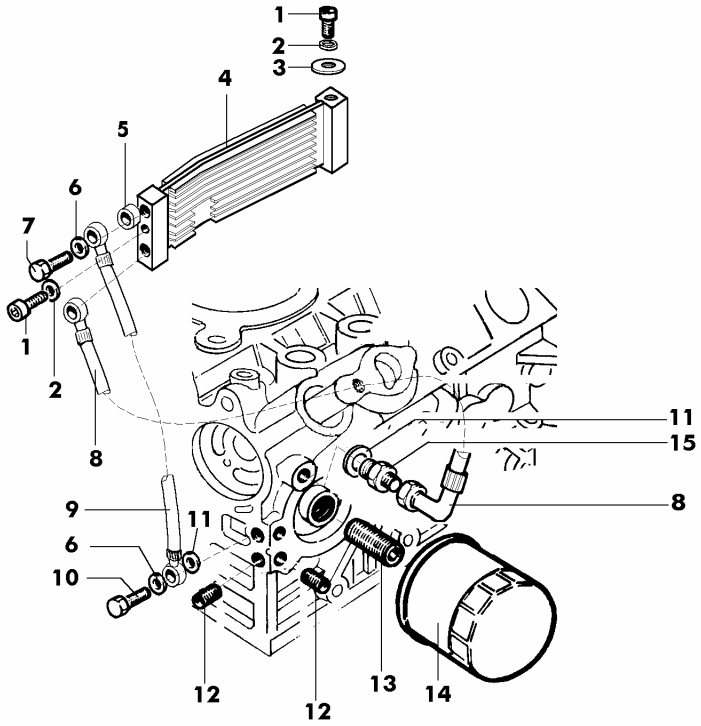

Nr. No.	CODE	MD 190E Q.ty	MD 191E Q.ty	DENOMINAZIONE - DESCRIPTION - DENOMINATION - BENENNUNG				CT No
1	**0097301070**	2	2	Vite M.6x14	Screw	Vis	Schraube	
2	**0076250080**	2	2	Rondella piana D.12x6,5	Washer	Rondelle	Unterlegscheibe	
3	**0076250510**	1	1	Rondella piana D.6,6x18 sp.2	Washer	Rondelle	Unterlegscheibe	
4	**00804R0280**	1	1	Radiatore olio	Radiator	Radiateur	Kühler	
5	**00355R0500**	2	2	Distanziale D.12,2x18 h.9	Spacer	Entretoise	Distanzstück	
6	**00754R0380**	3	3	Rondella rame D.13,5x19 sp.1,5	Washer	Rondelle	Unterlegscheibe	
7	**00717R0900**	2	2	Raccordo M.12x1,5x35,5	Union	Raccord	Anschlußstück	
8	**00949R0400**	1	1	Tubo olio mandata al radiatore	Oil pipe	Tuyau huile	Ölleitung	
9	**00949R0420**	1	1	Tubo olio ritorno dal radiatore	Oil pipe	Tuyau huile	Ölleitung	
10	**00717R0920**	1	1	Raccordo M.12x1,5x23,5	Union	Raccord	Anschlußstück	
11	**0046700600**	6	6	Rondella rame D.12,2x16 sp.1,5	Washer	Rondelle	Unterlegscheibe	
12	**0097651110**	2	2	Tappo filettato conico M.8x1x8	Threaded plug	Bouchon fileté	Verschlußschraube	
13	**00717R0370**	1	1	Raccordo filtro olio	Union	Raccord	Anschlußstück	
14	**0021750400**	1	1	Cartuccia olio D.76	Oil filter cartridge	Cartouche à huile	Ölfiltereinsatz	
15	**00717R0910**	1	1	Raccordo riduz.3/8"/M.12x1,5	Union	Raccord	Anschlußstück	

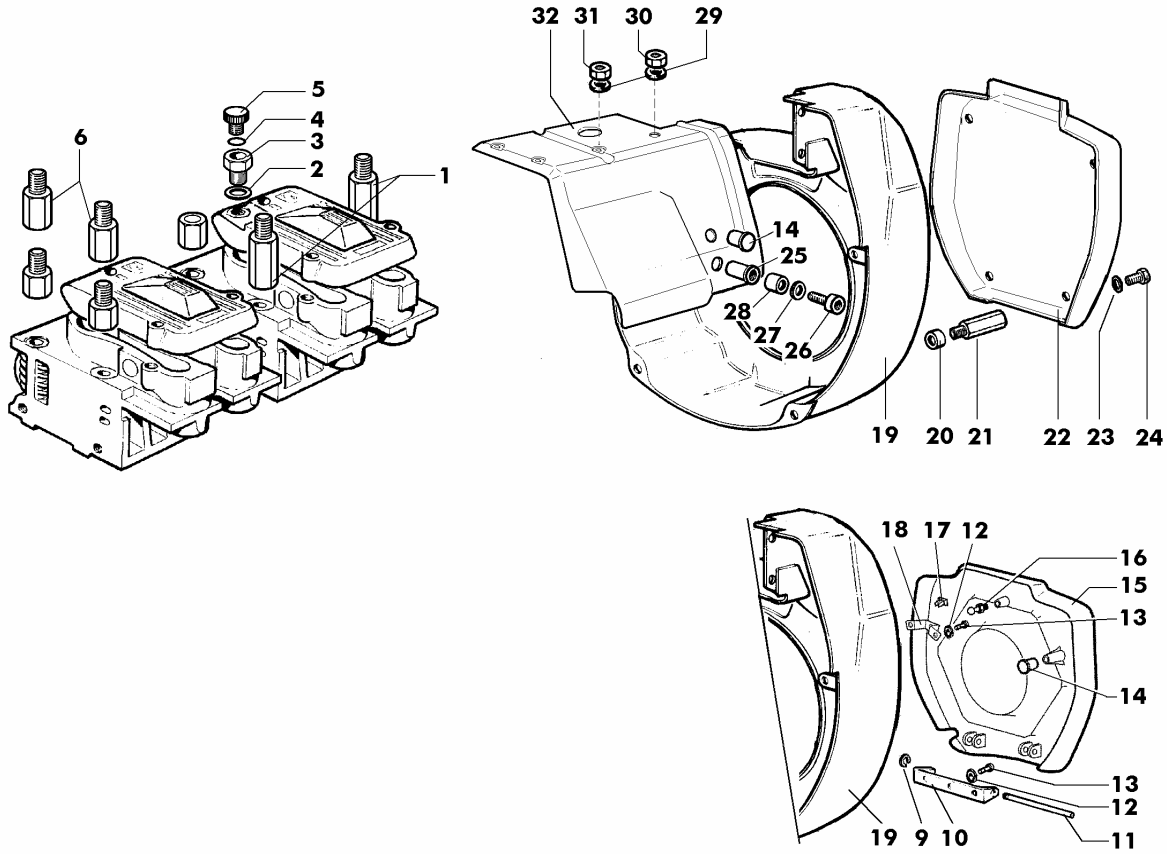

Nr. No.	CODE	MD 190E Q.ty	MD 191E Q.ty	DENOMINAZIONE - DESCRIPTION - DENOMINATION - BENENNUNG				CT No
1	**00326R0530**	2	2	Dado speciale testa H.58,5	Nut	Ecrou	Mutter	
2	**00754R0360**	1	1	Rondella D.22x28 sp.1,5	Washer	Rondelle	Unterlegscheibe	
3	**00717R0940**	1	1	Raccordo coperchio bilancieri	Union	Raccord	Anschlußstück	
4	**00579R0470**	1	1	Anello OR D.25.07 sez.2,62	O-ring	Joint torique	O-Ring	
5	**00894R0330**	1	1	Tappo carico olio	Threaded plug	Bouchon fileté	Verschlußschraube	
6	**0025011360**	2	2	Dado speciale testa H.32,5	Nut	Ecrou	Mutter	
9	**0011650040**	2	2	Anello seeger D.5	Snap ring	Circlip	Sicherungsring	
10	**00879R0880**	1	1	Supporto copripuleggia	Support	Support	Lager	
11	**00601R0530**	1	1	Perno supporto copripuleggia	Journal	Axe	Zapfen	
12	**00772R0430**	5	5	Rondella piana D.3,2x8 sp.0,8	Washer	Rondelle	Unterlegscheibe	
13	**00738R0110**	5	5	Ribattino D.3x8	Rivet	Rivet	Niete	
14	**0021450370**	3	3	Cappuccio in gomma	Plug	Bouchon	Verschluß	
15	**0026700510**	1	1	Copripuleggia apribile	Pulley guard	Protège poulie	Riemenscheibenschutz	
16	**00601R0730**	1	1	Perno x attacco rapido	Journal	Axe	Zapfen	
17	**00555R0320**	1	1	Molla copripuleggia	Spring	Ressort	Feder	
18	**00613R0600**	1	1	Piastrina sostegno molla	Safety plate	Support	Sicherungsblech	
19	**0025696760**	1	1	Convogliatore aria	Air conveyor	Coiffe ventil	Ventilatorhaube	
20	**00354R0020**	4	4	Distanziale D.8,5x13 H.5	Spacer	Entretoise	Distanzstück	
21	**00326R0430**	4	4	Dado prolunga M.6 H.43	Nut	Ecrou	Mutter	
22	**00171R0540**	1	1	Copripuleggia fisso	Pulley guard	Protège poulie	Riemenscheibenschutz	
23	**0076250700**	4	4	Rondella piana D.6,5x16 sp.1,5	Washer	Rondelle	Unterlegscheibe	
24	**00998R0150**	4	4	Vite M.6x10	Screw	Vis	Schraube	
25	**00742R0150**	1	1	Rivetto filettato M.6	Rivet	Rivet	Niete	
26	**0017601380**	1	1	Vite M.6x30	Screw	Vis	Schraube	
27	**0076260510**	1	1	Rondella piana D.6,5x22 sp.2,5	Washer	Rondelle	Unterlegscheibe	
28	**0035251170**	1	1	Distanziale D.6,5x16 H.11	Spacer	Entretoise	Distanzstück	
29	**0076250120**	5	5	Rondella	Washer	Rondelle	Unterlegscheibe	
30	**00323R0030**	3	3	Dado M.8 H.8	Nut	Ecrou	Mutter	
31	**0032400180**	1	1	Dado M 8	Nut	Écrou	Mutter	
32	**00234R0120**	1	1	Coperchio motore	Cover	Couvercle	Deckel	

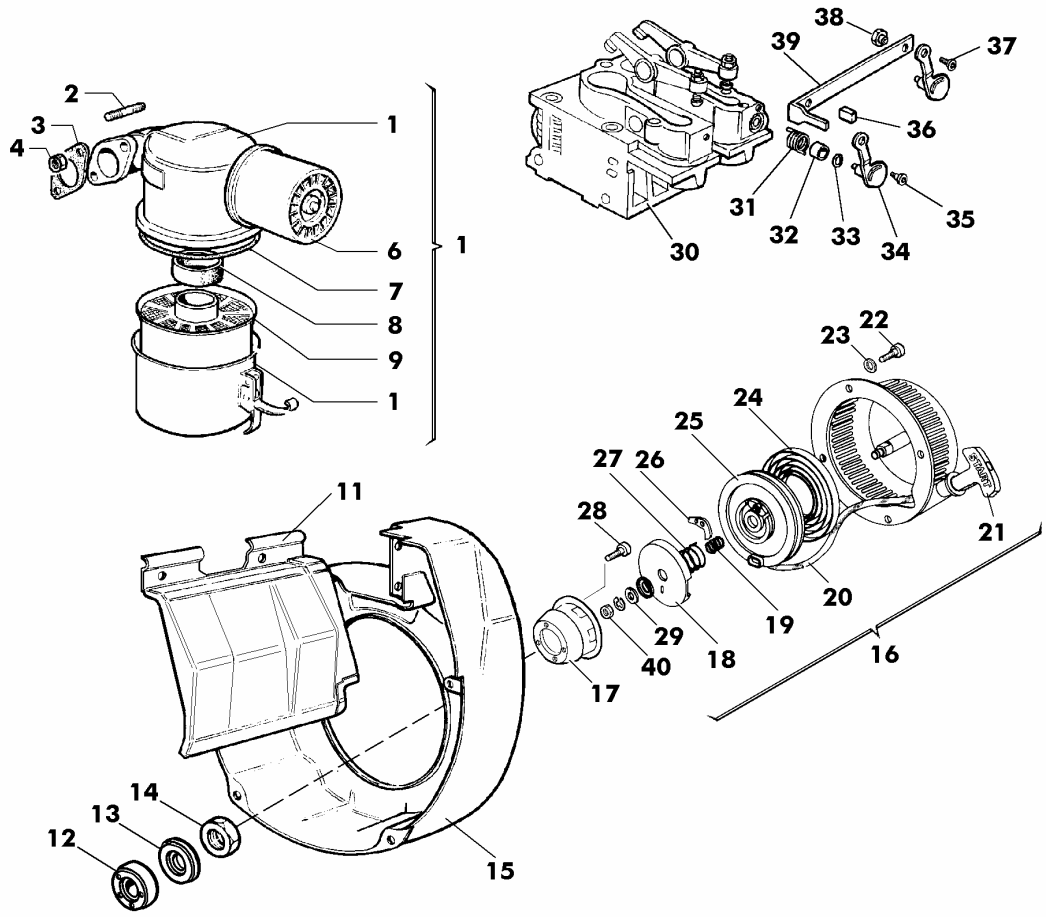

Nr. No.	CODE	MD 190E Q.ty	MD 191E Q.ty	DENOMINAZIONE - DESCRIPTION - DENOMINATION - BENENNUNG				CT No
1	**00389R0220**	1	1	Filtro aria	Air Cleaner	Filtre Air	Luftfilter	
2	**0067801590**	2	2	Prigioniero M.8x18	Stud	Goujon	Stiftschraube	
3	**00450R0350**	1	1	Guarnizione asp.scarico	Gasket	Joint	Dichtung	
4	**0032400210**	2	2	Dado speciale M.8 ch.12	Nut	Ecrou	Mutter	
6	**00670R0140**	1	1	Prefiltro ciclone	Prefilter	Préfiltre	Vorfilter	
7	**00579R0730**	1	1	Anello OR	O-ring	Joint torique	O-Ring	
8	**00451R0060**	1	1	Guarnizione	Gasket	Joint	Dichtung	
9	**00359R0300**	1	1	Elemento filtrante	Filter element	Element filtrant	Filtereinsatz	
11	**00296R0770**	1	1	Cuffia per alzavalvola	Protection	Protection	Schutz	
12	**0035150350**	1	1	Distanziale puleggia H,23	Spacer	Entretoise	Distanzstück	
13	**0076252980**	1	1	Rondella D. 23 x 40 sp.7,5	Washer	Rondelle	Unterlegscheibe	
14	**00325R0840**	1	1	Dado M.22x1,5 H.13	Nut	Ecrou	Mutter	
15	**0025696810**	1	1	Convogliatore aria	Air conveyor	Coiffe ventil	Ventilatorhaube	
16	**00000R9580**	1	1	Recoil completo	Complete Recoil	Recoil complet	Ganz Recoil	
17	**0079800800**	1	1	Puleggia per autoavvolgente	Pulley	Poulie	Riemenscheibe	
18	**00234R0420**	1	1	Coperchio	Cover	Couvercle	Deckel	
19	**00541R0140**	1	1	Molla	Spring	Ressort	Feder	
20	**0049040380**	1	1	Fune con manopola	Cord with knob	Corde avec bouton	Seil und Griff	
21	**00518R0200**	1	1	Manopola	Knob	Bouton	Knopf	
22	**0097303380**	6	6	Vite M.6x8	Screw	Vis	Schraube	
23	**0076250080**	6	6	Rondella piana D.12x6,5	Washer	Rondelle	Unterlegscheibe	
24	**00555R0490**	1	1	Molla a spirale	Spring	Ressort	Feder	
25	**00692R0440**	1	1	Puleggia avv. recoil	Pulley	Poulie	Anwerfscheibe	
26	**00495R0720**	1	1	Leva di innesto	Lever	Levier	Hebel	
27	**00555R0500**	1	1	Molla	Spring	Ressort	Feder	
28	**0097300180**	3	3	Vite M.6x45	Screw	Vis	Schraube	
29	**0075650040**	1	1	Rondella diam. 6	Washer	Rondelle	Scheibe	
30	**0092011170**	2	2	Testa completa con decompr.	Complete cylinder head	Culasse compléte	Zylinderkopf Komplete	250006R
	0092011210	2	2	Testa completa pred.decompr.e candel.	Complete cylinder head	Culasse compléte	Zylinderkopf Komplete	250006R
31	**00547R0760**	1	1	Molla leva alzavalvola	Spring	Ressort	Feder	
32	**00355R0240**	2	2	Distanziale	Spacer	Entretoise	Distanzstück	

Nr. No.	CODE	MD 190E Q.ty	MD 191E Q.ty	DENOMINAZIONE - DESCRIPTION - DENOMINATION - BENENNUNG				CT No
33	**00579R0010**	2	2	Anello OR d.8.73 sez.1,78	O-ring	Joint torique	O-Ring	
34	**00491R0070**	2	2	Leva alzavalvola	Lever	Levier	Hebel	
35	**00994R0260**	2	2	Vite M.5x18	Screw	Vis	Schraube	
36	**0021350560**	1	1	Cappellotto	Cap	Capuchon	Schutzkappe	
37	**00997R0650**	2	2	Vite M.5x12	Screw	Vis	Schraube	
38	**00326R0550**	2	2	Dado M.5	Nut	Ecrou	Mutter	
39	**00926R0840**	1	1	Tirante leva alzavalvola	Tie rod	Entretoise	Zugstange	
40	**0032400080**	1	1	Dado M 6	Nut	Écrou	Mutter	

ACCESSORI A RICHIESTA - FITTINGS UPON REQUEST
ACCESSOIRES SUR DEMANDE - RUBEHÖRE AUF WUNSCH

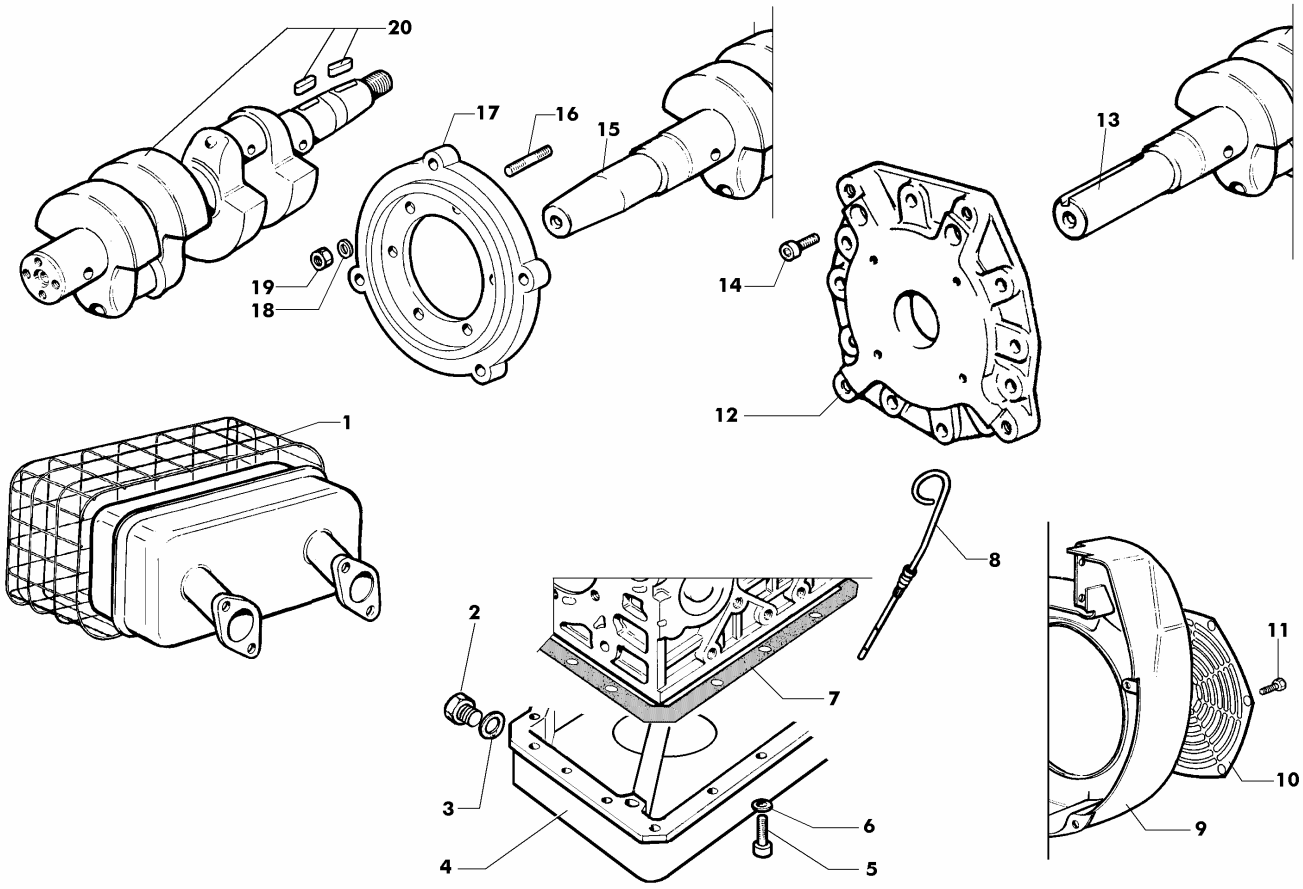

Nr. No.	CODE	MD 190E Q.ty	MD 191E Q.ty	DENOMINAZIONE - DESCRIPTION - DENOMINATION - BENENNUNG				CT No
1	**00688R0890**	1	1	Protezione marmitta	Guard	Protection	Schutz	
2	**0089650050**	2	2	Tappo M,14x1,5 L.15	Plug	Bouchon	Verschluß	
3	**0046700610**	2	2	Guarnizione in rame d.14	Gasket	Joint	Dichtung	
4	**00248R0860**	1	1	Coppa olio lamiera profonda	Oil Pan	Carter Huile	Ölwanne	
5	**00992R0040**	15	15	Vite M.6x18	Screw	Vis	Schraube	
6	**0076250080**	15	15	Rondella piana D.12x6,5	Washer	Rondelle	Unterlegscheibe	
7	**00451R0220**	1	1	Guarnizione coppa olio	Gasket	Joint	Dichtung	
8	**00076R0590**	1	1	Asta livello olio coppa profonda	Rod	Tige	Stange	
9	**0025696760**	1	1	Convogliatore aria	Air conveyor	Coiffe ventil	Ventilatorhaube	
10	**00689R0450**	1	1	Protezione volano	Guard	Protection	Schutz	
11	**00998R0130**	4	4	Vite M.6x6	Screw	Vis	Schraube	
12	**0063705590**	1	1	Flangia accopp.SAE A/B fil.metr.	Flange	Bride	Flansch	
13	**00A23R0350**	1	1	Albero a gomiti Ext.Cil.1"1/8	Crankshaft	Vilebrequin	Kurbelwelle	
	00011R0030	1	1	Albero a gomiti 4 SAE	Crankshaft	Vilebrequin	Kurbelwelle	
14	**0097320740**	6	6	Vite M 8 x 20	Screw	Vis	Schraube	
15	**00011R0180**	1	1	Albero a gomiti EXT. Gr.Elettr.	Crankshaft	Vilebrequin	Kurbelwelle	
16	**00676R0700**	6	6	Prigioniero M.8x20	Stud	Goujon	Stiftschraube	
17	**00399R0870**	1	1	Flangia accopp. 7" T	Flange	Bride	Flansch	
18	**0076250120**	6	6	Rondella	Washer	Rondelle	Unterlegscheibe	
19	**00323R0030**	6	6	Dado M.8 H.8	Nut	Ecrou	Mutter	
20	**00A23R0010**	1	1	Albero a gomiti a flangia	Crankshaft	Vilebrequin	Kurbelwelle	

00497R1030 10/07 Descrizioni e illustrazioni non impegnative - Descriptions and characteristics subject to modification - Descriptions et illustrations peuvent être modifiées - Aenderungen vorbehalten

RUGGERINI MOTORI
Via Cav. Del Lavoro A.Lombardini, 2 - 42100 Reggio Emilia - ITALY
Fax +39 0522 389362 - E-mail: ricambi@lombardini.it - www.ruggerini.it

è un marchio della LOMBARDINI S.r.l.

Catalogo parti di ricambio
Spare parts catalogue
Catalogue pieces de rechange
Ersatzteilliste

MD350 MD351
MD358
MD350NR

RUGGERINI DIESEL

TAVOLA/TABLE

1 BASAMENTO
CRANKCASE
CARTER MOTEUR
KURBELGEHÄUSE

2 MANOVELLISMO
CRANK MECHANISM
EQUIPAGE MOBILE
KURBELGETRIEBE

3 REGOLATORE GIRI
GOVERNOR
REGULATEUR DE TOURS
REGLER

4 TESTA CILINDRO
CYLINDER HEAD - CYLINDER
CULASSE - ZYLINDER
ZYLINDERKOPF - ZYLINDER

5 CIRCUITO COMBUSTIBILE
FUEL SYSTEM
CIRCUIT COMBUSTIBLE
KRATSTOFFKREISLAUF

6 RAFFREDDAMENTO
COOLING
REFROIDISSEMENT
LUFTKÜHLUNG

7 AVVIAMENTO ELETTRICO
ELECTRICAL STARTING
DEMARRAGE ELECTRIQUE
ELEKTRISCHER ANLASSER

8 ACCESSORI
ACCESSORIES
ACCESSOIRES
ZUBEHÖR

9 INSONORIZZAZIONE
LOW NOISE VERSION
INSONORISATION
SCHALLDÄMMUNG

BASAMENTO - CRANKCASE
CARTER MOTEUR - KURBELGEHÄUSE

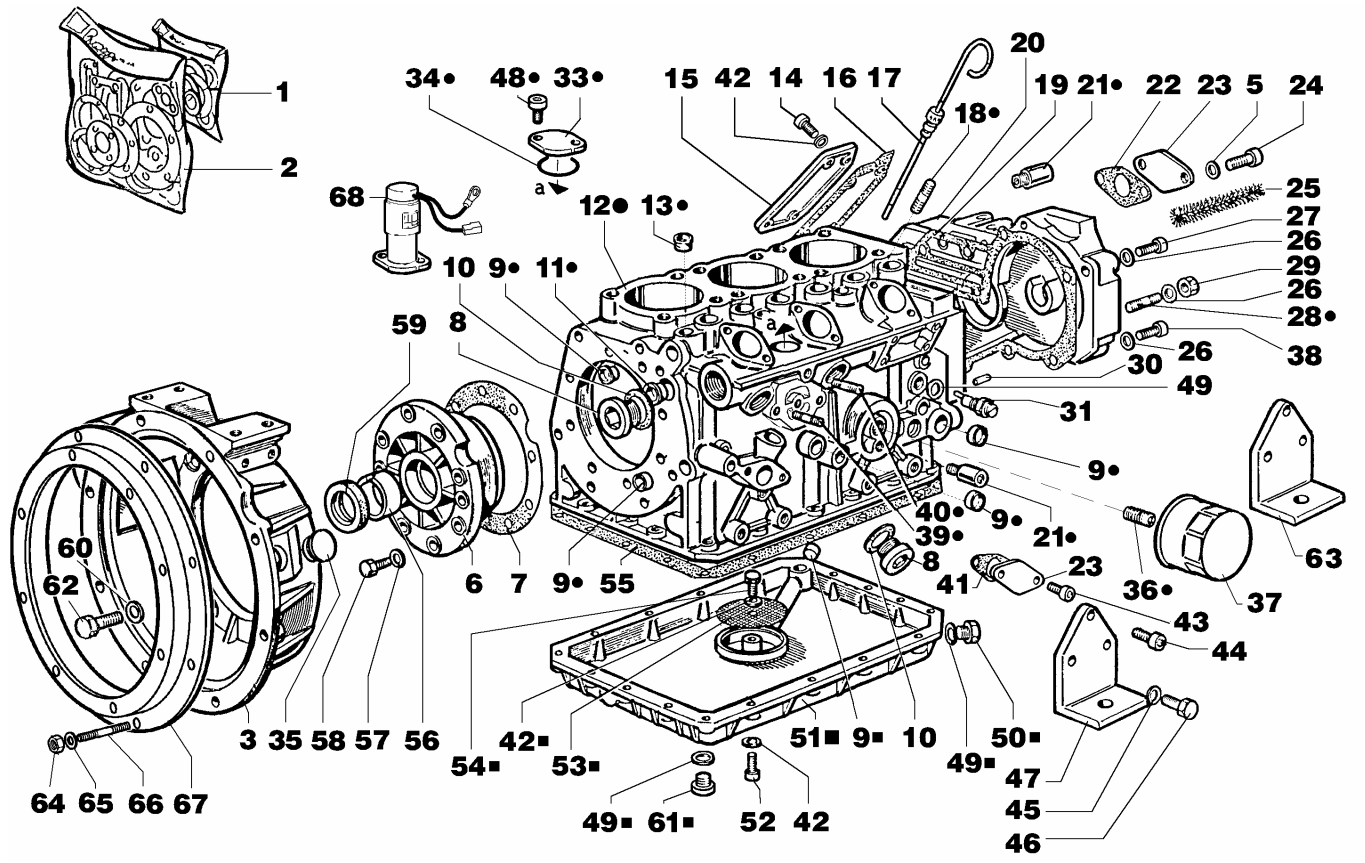

Nr. No.	CODE	MD350 MD351 Q.ty	MD358 Q.ty	MD350 NR Q.ty	DENOMINAZIONE - DESCRIPTION - DENOMINATION - BENENNUNG				CT No
	00C25R0540	1	1	—	Blocco motore	Short block	Bloc moteur	Motorbloken	
1	**00A22R0740**	1	1	1	Serie guarnizioni smeriglio	Hoveraul gasket set	Joint	Dichtung	
2	**00A22R0730**	1	1	1	Serie guarnizioni completa	Complete gasket set	Joint	Dichtung	
3	**0020851040**	1	1	1	Campana flangiatura	Bell	Cloche	Glocke	
5	**00771R0010**	2	2	1	Rondella piana 5,3x10	Washer	Rondelle	Unterlegscheibe	
6	**0086753010**	1	1	1	Supporto lato volano	Support	Support	Lager	
7	**00451R0160**	1	1	1	Guarnizione 0,5 mm	Gasket	Joint	Dichtung	
8	**0090000720**	3	3	1	Tappo	Threaded plug	Bouchon fileté	Verschlußschraube	
9	**00886R0640**	6	6	1	Tappo D. 16 mm	Plug	Bouchon	Verschluß	
10	**00754R0440**	3	3	1	Rondella	Washer	Rondelle	Unterlegscheibe	
11	**0090800830**	2	2	1	Tappo D. 25 mm	Plug	Bouchon	Verschluß	
12	**0015111280**	1	1	—	Carter motore	Crankcase	Carter moteur	Kurbelgehäuse	110017R 110019R
12	**0015111290**	—	—	1	Carter motore MD350NR	Crankcase	Carter moteur	Kurbelgehäuse	110020R
13	**00886R0690**	3	3	3	Tappo D. 8 mm	Plug	Bouchon	Verschluß	
14	**0097320740**	4	4	4	Vite M 8 x 20	Screw	Vis	Schraube	
15	**00233R0870**	1	1	1	Coperchio	Cover	Couvercle	Deckel	
16	**0045801960**	1	1	1	Guarnizione	Gasket	Joint	Dichtung	
17	**00076R0650**	1	1	1	Asta livello olio	Rod	Tige	Stange	
18	**0067801590**	6	6	6	Prigioniero M.8x18	Stud	Goujon	Stiftschraube	
19	**00451R0190**	1	1	1	Guarnizione	Gasket	Joint	Dichtung	
20	**00241R0140**	1	1	1	Coperchio distribuzione	Cover	Couvercle	Deckel	
21	**00956R0360**	2	2	2	Valvola by-pass	Valve	Soupape	Ventil	
22	**00449R0610**	1	1	1	Guarnizione	Gasket	Joint	Dichtung	
23	**00231R0950**	2	2	2	Coperchio	Cover	Couvercle	Deckel	
24	**0097300100**	2	2	2	Vite M 6 x 16	Screw	Vis	Schraube	
25	**00688R0470**	1	1	1	Protezione sfiato	Guard	Protection	Schutz	
26	**00771R0110**	11	11	11	Rondella piana D.8,4x15 sp.1,5	Washer	Rondelle	Unterlegscheibe	
27	**0097300310**	8	8	8	Vite M 8 x 40	Screw	Vis	Schraube	
28	**00677R0110**	1	1	1	Prigioniero M.8x38	Stud	Goujon	Stiftschraube	
29	**00323R0030**	1	1	1	Dado M.8 H.8	Nut	Ecrou	Mutter	

Nr. No.	CODE	MD350 MD351 Q.ty	MD358 Q.ty	MD350 NR Q.ty	DENOMINAZIONE - DESCRIPTION - DENOMINATION - BENENNUNG				CT No
30	**0084001200**	1	1	1	Spina cilindrica D.8x14	Taper pin	Goupille	Kegelstift	
31	**00722R0240**	1	1	1	Registro suppl.coppia	Setscrew	Vis réglage	Einstellschraube	
33	**00399R0860**	1	1	1	Flangia	Flange	Bride	Flansch	
34	**00579R0790**	1	1	1	Anello OR D.33,05	O-ring	Joint torique	O-Ring	
35	**00886R0760**	1	1	1	Tappo chiudiforo	Plug	Bouchon	Verschluß	
36	**00717R0370**	1	1	1	Raccordo filtro olio	Union	Raccord	Anschlußstück	
37	**0021752010**	1	—	1	Cartuccia filtro olio	Oil filter cartridge	Cartouche à huile	Ölfiltereinsatz	
	0021752040	—	1	—	Cartuccia filtro olio magg. D.96	Filter Element	Cartouche Filtrante	Filtereinsatz	
38	**0097310400**	1	1	1	Vite TCEI M.8x40	Screw	Vis	Schraube	
39	**00676R0700**	2	2	2	Prigioniero M.8x20	Stud	Goujon	Stiftschraube	
40	**0067801590**	1	1	1	Prigioniero M.8x18	Stud	Goujon	Stiftschraube	
41	**0044700120**	1	1	1	Guarnizione	Gasket	Joint	Dichtung	
42	**0076250080**	24	24	24	Rondella piana D.12x6,5	Washer	Rondelle	Unterlegscheibe	
43	**0097300100**	2	2	2	Vite M 6 x 16	Screw	Vis	Schraube	
44	**00992R0240**	1	1	1	Vite M.10x25	Screw	Vis	Schraube	
45	**00763R0030**	12	12	12	Rondella convessa D.10	Washer	Rondelle	Unterlegscheibe	
46	**0017800310**	11	11	11	Vite te.10x25	Screw	Vis	Schraube	
47	**00625R0040**	4	3	4	Piede motore	Engine mount	Pied	Motorfuß	
48	**0097320840**	2	2	2	Vite M 6 x 12	Screw	Vis	Schraube	
49	**0046700610**	3	3	3	Guarnizione in rame d.14	Gasket	Joint	Dichtung	
50	**0090400120**	1	1	1	Tappo M 14	Plug	Bouchon	Verschluss	
51	**0066456500**	1	1	1	Coppa olio	Oil Pan	Carter huile	Ölwanne	
52	**0017601380**	19	19	19	Vite M.6x30	Screw	Vis	Schraube	
53	**00734R0760**	1	1	1	Rete aspirazione	Net	Grillage	Netz	
54	**0017600010**	1	1	1	Bullone M 6 x 1 x 10	Bolt	Boulon	Stehbolzen	
55	**00451R0170**	1	1	1	Guarnizione	Gasket	Joint	Dichtung	
56	**00311R0030**	2	2	2	Cuscinetto di banco std	Bearing	Roulement	Lager	
	00311R0090	2	2	2	Cuscinetto di banco -0,25 mm	Bearing	Roulement	Lager	
57	**0076250120**	8	8	8	Rondella	Washer	Rondelle	Unterlegscheibe	
58	**0017701500**	8	8	8	Bullone M 8 X 1,25 X 22	Bolt	Boulon	Stehbolzen	
59	**00A22R0700**	1	1	1	Serie anelli	Ring	Bague	Ring	
60	**0057150190**	7	7	7	Rondella a tazza	Washer	Ressort à disque	Tellerfeder	
61	**0089650050**	1	1	1	Tappo M,14x1,5 L.15	Plug	Bouchon	Verschluß	
62	**00993R0690**	7	7	7	Vite	Screw	Vis	Schraube	
63	**00626R0250**	—	1	—	Piede motore	Engine mount	Pied	Motorfuß	
64	**00323R0030**	—	8	—	Dado M.8 H.8	Nut	Ecrou	Mutter	
65	**00763R0020**	—	8	—	Rondella grower d.8 rinforzata	Washer	Rondelle	Unterlegscheibe	
66	**00676R0630**	—	8	—	Prigioniero M.8x24	Stud	Goujon	Stiftschraube	
67	**00134R0510**	—	1	—	Campana SAE 5	Bell	Cloche	Glocke	
68	**00674R0470**	1	1	1	Elettrostop 12V	Elettrostop	Elettrostop	Elettrostop	
	00674R0680	1	1	1	Elettrostop 24V	Elettrostop	Elettrostop	Elettrostop	

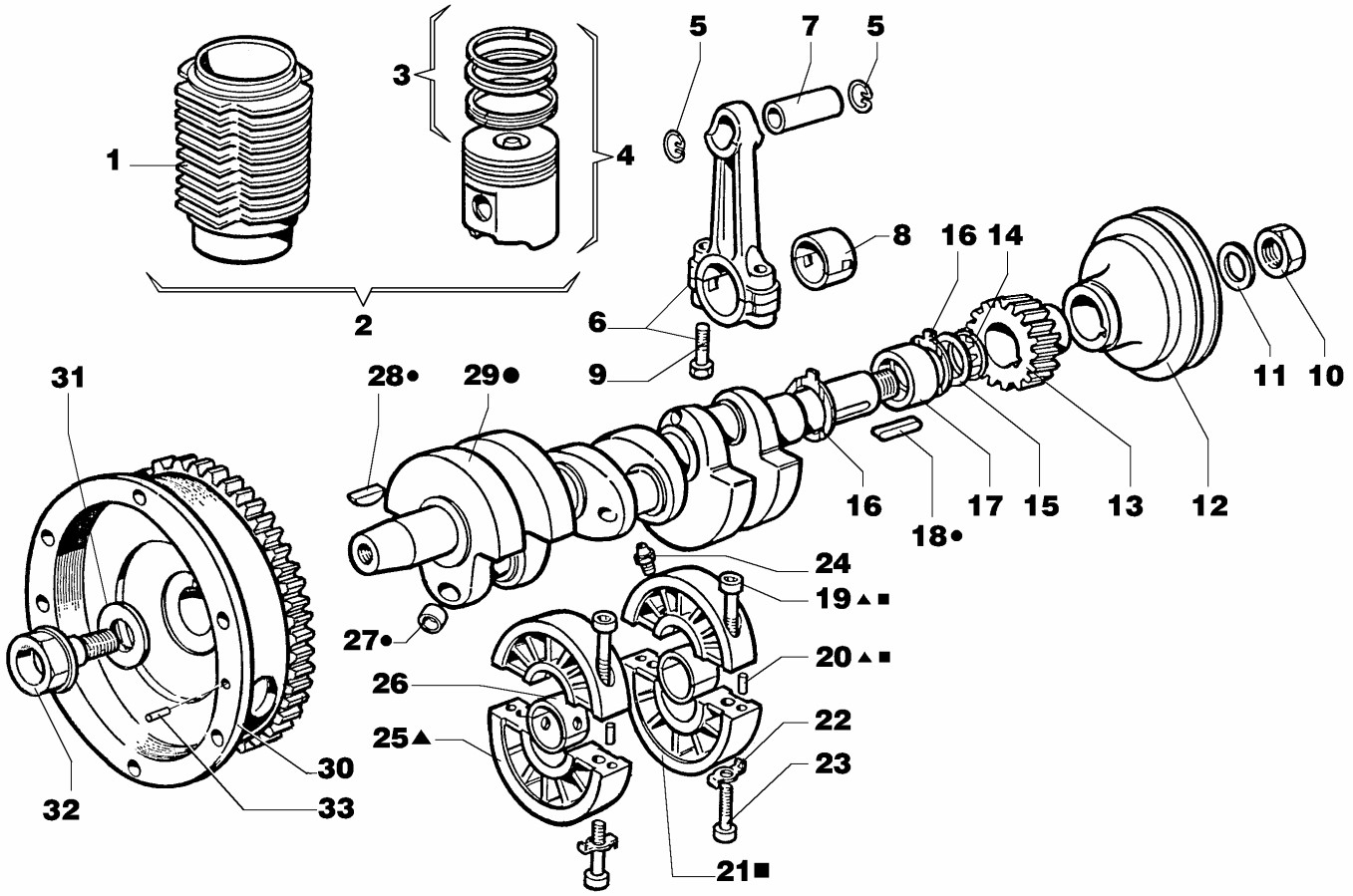

Nr. No.	CODE	MD350 MD351 Q.ty	MD358 Q.ty	MD350 NR Q.ty	DENOMINAZIONE - DESCRIPTION - DENOMINATION - BENENNUNG				CT No
1	**00203R0790**	3	3	3	Cilindro	Cylinder	Cylindre	Zylinder	
2	**00A22R0780**	3	3	—	Kit cilindro/pistone	Cylinder-piston	Cylindre-piston	Zylinder-kolben	
	0048980320	—	—	3	Kit cilindro/pistone	Cylinder-piston	Cylindre-piston	Zylinder-kolben	
3	**0082110090**	3	3	3	Serie segmenti D.85 (2mm) STD	Piston rings	Segments	Kolben ring	
4	**00A22R0760**	3	3	—	Pistone	Piston	Piston	Kolben	
	0065019540	—	—	3	Pistone MD350NR	Piston	Piston	Kolben	
5	**0011600530**	6	6	6	Anello fermo spinotto ø25	Ring	Bague	Ring	
6	**00100R0430**	3	3	3	Biella	Connecting rod	Bielle	Pleuelstange	
7	**00854R0170**	3	3	3	Spinotto ø22x64 foro 12	Piston pin	Axe du piston	Kolbenbolzen	
8	**00A26R0380**	3	3	3	Cuscinetto di biella STD	Bearing	Coussinet	Lager	
	00A26R0420	3	3	3	Cuscinetto di biella -0.25 mm	Bearing	Coussinet	Lager	
	00A26R0430	3	3	3	Cuscinetto di biella -0.50 mm	Bearing	Coussinet	Lager	
9	**00989R0690**	6	6	6	Vite Biella	Screw	Vis	Schraube	
10	**00325R0190**	1	1	1	Dado	Nut	Ecrou	Mutter	
11	**00771R0300**	1	1	1	Rondella	Washer	Rondelle	Unterlegscheibe	
12	**00692R0770**	1	—	1	Puleggia	Pulley	Poulie	Riemenscheibe	
	0070511870	—	1	—	Puleggia	Pulley	Poulie	Riemenscheibe	
13	**00469R0830**	1	1	1	Ingranaggio	Gear	Engrenage	Zahnrad	
14	**00579R0460**	1	1	1	Anello OR D.37.47 sez.3,00	O-ring	Joint torique	O-ring	
15	**00777R0860**	2	2	2	Rondella 0,1 mm	Washer	Rondelle	Unterlegscheibe	
16	**00060R0160**	2	2	2	Anello di spallamento	Ring	Bague	Ring	
17	**00311R0030**	1	1	1	Cuscinetto di banco std	Bearing	Roulement	Lager	
	00311R0090	1	1	1	Cuscinetto di banco -0,25 mm	Bearing	Roulement	Lager	
18	**00498R0170**	1	1	1	Linguetta	Tab	Languette	Federkeil	
19	**0097300320**	4	4	4	Vite M.8x45	Screw	Vis	Schraube	
20	**0084000200**	4	4	4	Spina cilindrica D.6x12	Taper pin	Goupille	Kegelstift	
21	**00880R0010**	1	1	1	Supporto di banco L.D.	Support	Support	Lager	
22	**0076250120**	4	4	4	Rondella	Washer	Rondelle	Unterlegscheibe	
23	**0097300320**	4	4	4	Vite M.8x45	Screw	Vis	Schraube	
24	**00956R0420**	4	—	4	Valvola getto completa	Valve	Soupape	Ventil	
	0089650890	—	4	—	Vite M6x6	Screw	Vis	Schraube	

Nr. No.	CODE	MD350 MD351 Q.ty	MD358 Q.ty	MD350 NR Q.ty	DENOMINAZIONE - DESCRIPTION - DENOMINATION - BENENNUNG				CT No
25	**00880R0040**	1	1	1	Supporto di banco centrale	Support	Support	Lager	
26	**00A26R0550**	2	2	2	Cuscinetto di banco STD	Bearing	Roulement	Lager	
	00A26R0560	2	2	2	Cuscinetto di banco -0,25 mm	Bearing	Roulement	Lager	
	00A26R0570	2	2	2	Cuscinetto di banco -0,50 mm	Bearing	Roulement	Lager	
27	**0090801320**	6	6	6	Tappo d.6	Plug	Bouchon	Verschluss	
28	**00498R0190**	1	1	1	Linguetta 6x6x25	Tab	Languette	Federkeil	
29	**00A22R0750**	1	1	1	Albero a gomiti	Crankshaft	Vilebrequin	Kurbelwelle	
30	**00980R0200**	1	—	1	Volano con corona	Flyweel	Volant	Schwungrad	
	0098814970	—	1	—	Volano+corona SAE4 6" 1/2	Flywheel	Volant	Schwungrad	110021R
	0098814980	—	1	—	Volano+corona SAE4 7" 1/2	Flywheel	Volant	Schwungrad	110021R
31	**00771R0490**	1	1	1	Rondella	Washer	Rondelle	Unterlegscheibe	
32	**00116R0050**	1	—	1	Bullone h21 sede d35x15	Bolt	Boulon	Bolzen	
	00116R0010	—	1	—	Bullone lato flangiatura	Bolt	Boulon	Bolzen	
33	**00841R0170**	2	2	2	Spina cilindrica d7x16	Taper pin	Goupille	Kegelstift	

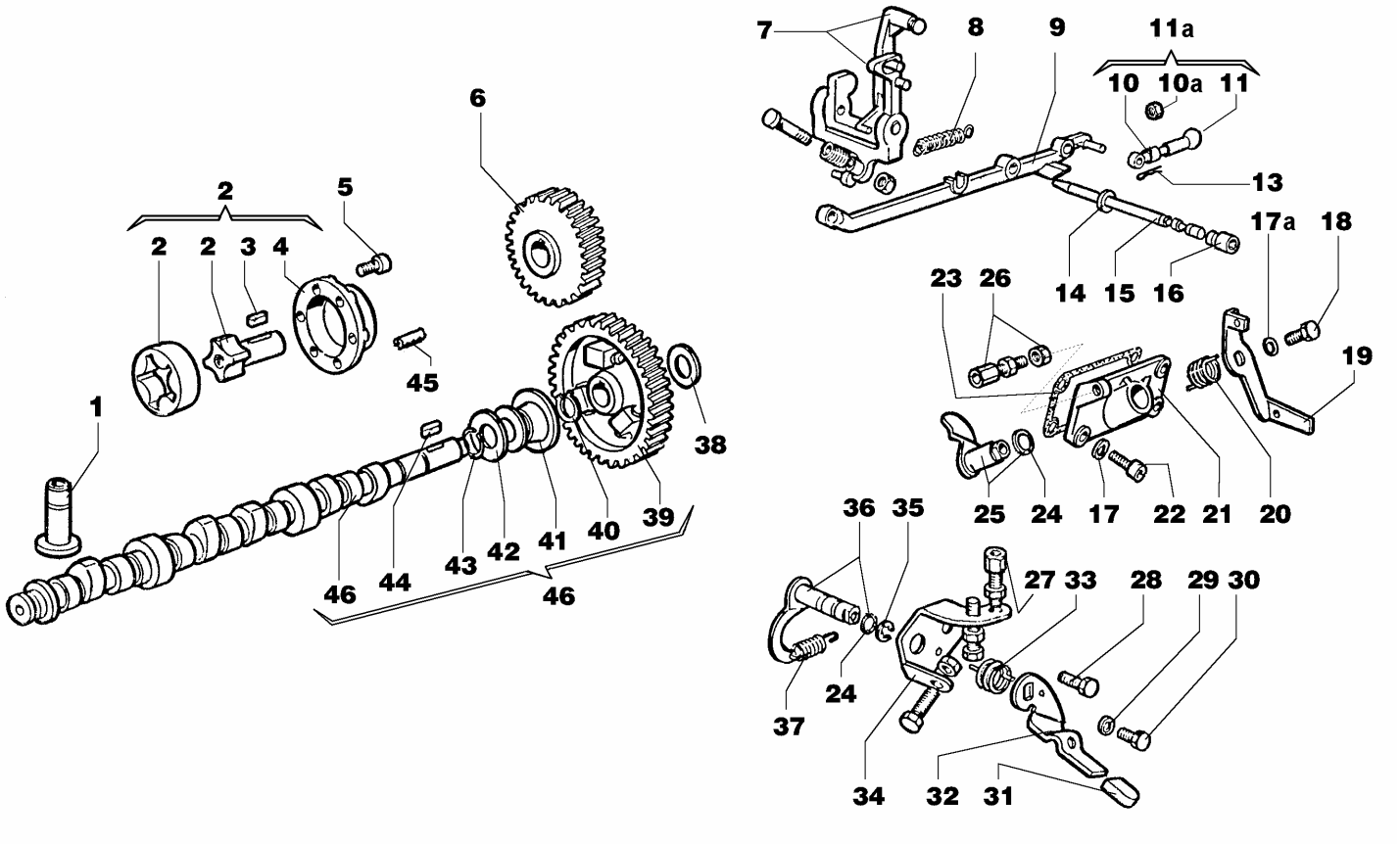

Nr. No.	CODE	MD350 MD351 Q.ty	MD358 Q.ty	MD350 NR Q.ty	DENOMINAZIONE - DESCRIPTION - DENOMINATION - BENENNUNG				CT No
1	**00708R0190**	6	6	6	Punteria	Tappet	Poussoir	Stössel	
2	**00A22R0800**	1	1	1	Pompa olio completa	Lub. oil pump	Pompe huile	Schmierölpumpe	
3	**00498R0120**	1	1	1	Linguetta	Tab	Languette	Federkeil	
4	**00240R0730**	1	1	1	Coperchio pompa olio	Cover	Couvercle	Deckel	
5	**0017601380**	6	6	6	Vite M.6x30	Screw	Vis	Schraube	
6	**00469R0860**	1	1	1	Ingranaggio pompa olio	Gear	Engrenage	Zahnrad	
7	**00495R0060**	1	—	—	Leva regolatore	Lever	Levier	Hebel	
	00495R0150	—	1	—	Leva regolatore	Lever	Levier	Hebel	
	00491R0690	—	—	1	Leva regolatore	Lever	Levier	Hebel	
8	**00551R0140**	1	1	1	Molla supplemento	Spring	Ressort	Feder	
9	**00926R0720**	1	1	1	Tirante collegamanto P.I.	Tie rod	Entretoise	Zugstange	
10	**00722R0180**	1	1	1	Registro su tirante pompe i.	Setscrew	Vis réglage	Einstellschraube	
11	**—**	—	—	—	-Non disponibile-	-Not available-	-Ne pas disponible-	-Nicht vorrätig-	
11a	**00927R0040**	1	1	1	Snodo tirante completo	Joint	Rotule	Gelenk	
13	**00555R0370**	4	4	4	Molla di fermo tirante pompe i.	Spring	Ressort	Feder	
14	**0046700590**	1	1	1	Guarnizione in rame d.10	Copper gasket	Joint en cuivre	Kupferdichtung	
15	**00601R0770**	1	1	1	Perno leva regolatore	Journal	Axe	Zapfen	
16	**00989R0620**	1	1	1	Vite	Screw	Vis	Schraube	
17	**0076250080**	5	5	5	Rondella piana D.12x6,5	Washer	Rondelle	Unterlegscheibe	
18	**0017600010**	1	1	1	Bullone M 6 x 1 x 10	Bolt	Boulon	Stehbolzen	
20	**00547R0280**	1	1	1	Molla richiamo leva stop	Spring	Ressort	Feder	
21	**00235R0070**	1	1	1	Coperchio completo	Cover	Couvercle	Deckel	
22	**0097320780**	4	4	4	Vite M6x25	Screw	Vis	Schraube	
23	**00451R0180**	1	1	1	Guarnizione	Gasket	Joint	Dichtung	
24	**00579R0010**	2	2	2	Anello OR d.8.73 sez.1,78	O-ring	Joint torique	O-Ring	
25	**00494R0880**	1	1	1	Leva stop completa	Lever	Levier	Hebel	
26	**0091801910**	1	1	1	Registro tendi filo	Setscrew	Vis réglage	Einstellschraube	
27	**0091801930**	1	1	1	Registro L.20	Setscrew	Vis réglage	Einstellschraube	
28	**0017700010**	1	1	1	Vite M.8x12	Screw	Vis	Schraube	
29	**0076250510**	1	1	1	Rondella piana D.6,6x18 sp.2	Washer	Rondelle	Unterlegscheibe	
30	**0017600030**	1	1	1	Vite M.6x12	Screw	Vis	Schraube	

Nr. No.	CODE	MD350 MD351 Q.ty	MD358 Q.ty	MD350 NR Q.ty	DENOMINAZIONE - DESCRIPTION - DENOMINATION - BENENNUNG				CT No
31	**0021350560**	2	2	2	Cappellotto	Cap	Capuchon	Schutzkappe	
32	**00495R0040**	1	1	1	Leva esterna acceleratore	Lever	Levier	Hebel	
33	**00547R0610**	1	1	1	Molla acceleratore	Spring	Ressort	Feder	
34	**00613R0730**	1	1	1	Piastrina	Safety plate	Support	Sicherungsblech	
35	**0011650360**	1	1	1	Anello benzing D 8	Ring	Bague	Ring	
36	**00495R0020**	1	1	1	Leva interna acceleratore	Lever	Levier	Hebel	
37	**00551R0400**	1	—	—	Molla regolatore	Spring	Ressort	Feder	
	00551R0460	—	1	—	Molla regolatore	Spring	Ressort	Feder	
	0056553750	—	—	1	Molla regolatore	Spring	Ressort	Feder	
38	**00777R0330**	1	1	1	Rondella rasamento 0,3 mm	Washer	Rondelle	Unterlegscheibe	
	00777R0340	1	1	1	Rondella rasamento 0,2 mm	Washer	Rondelle	Unterlegscheibe	
39	**00469R0850**	1	1	1	Ingranaggio albero camme	Gear	Engrenage	Zahnrad	
40	**0012400130**	1	1	1	Anello seeger	Snap ring	Circlip	Sicherungsring	
41	**00621R0220**	1	1	1	Piattello regolatore	Retainer	Coupelle	Federteller	
42	**00777R0780**	1	1	1	Rondella rasamento	Washer	Rondelle	Unterlegscheibe	
43	**00059R0850**	1	1	1	Anello arresto	Ring	Bague	Ring	
44	**00498R0360**	1	1	1	Linguetta 4x4x12	Tab	Languette	Federkeil	
45	**0084301020**	1	1	1	Spina elastica d.8.2x15	Taper pin	Goupille	Kegelstift	
46	**0010117810**	1	1	1	Albero a camme completo	Camshaft	Arbre cames	Nockenwelle	110017R

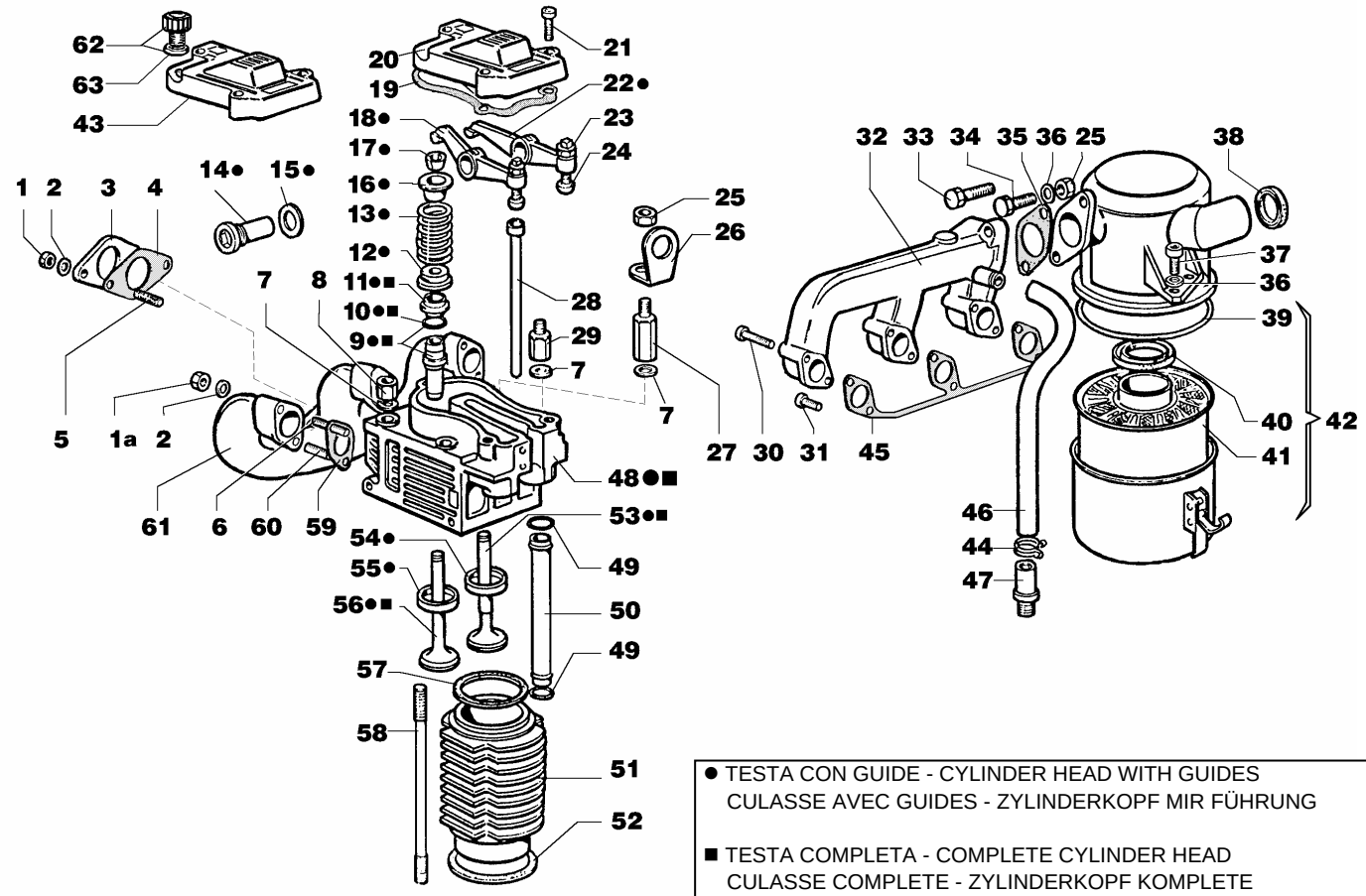

● TESTA CON GUIDE - CYLINDER HEAD WITH GUIDES
CULASSE AVEC GUIDES - ZYLINDERKOPF MIR FÜHRUNG

■ TESTA COMPLETA - COMPLETE CYLINDER HEAD
CULASSE COMPLETE - ZYLINDERKOPF KOMPLETE

Nr. No.	CODE	MD350 MD351 Q.ty	MD358 Q.ty	MD350 NR Q.ty	DENOMINAZIONE - DESCRIPTION - DENOMINATION - BENENNUNG				CT No
1	**00323R0030**	2	2	2	Dado M.8 H.8	Nut	Ecrou	Mutter	
1a	**0032401650**	6	6	6	Dado M.8	Nut	Ecrou	Mutter	
2	**00763R0020**	8	8	8	Rondella grower d.8 rinforzata	Washer	Rondelle	Unterlegscheibe	
3	**0038150130**	1	1	1	Flangia	Flange	Bride	Flansch	
4	**0045011180**	1	1	1	Guarnizione scarico	Gasket	Joint	Dichtung	
5	**00676R0700**	2	2	2	Prigioniero M.8x20	Stud	Goujon	Stiftschraube	
6	**0067800860**	3	3	3	Prigioniero	Stud	Goujon	Stiftschraube	
7	**00772R0020**	12	12	12	Rondella piana D.9,5x17 sp.4	Washer	Rondelle	Unterlegscheibe	
8	**00326R0380**	7	7	7	Dado testa	Nut	Ecrou	Mutter	
9	**00464R0770**	6	6	—	Guida valvola	Valve Guide	Guide Soupape	Ventilführung	
	00464R0590	6	6	—	Guida valvola asp/scar + 0.1	Valve Guide	Guide Soupape	Ventilführung	
	00464R0740	—	—	6	Guida Valvole	Valve Guide	Guide Soupape	Ventilführung	
10	**00059R0680**	6	6	6	Anello guida valvola	Ring	Bague	Ring	
11	**0045350150**	6	6	6	Guarnizione stelo valv.asp.	Gasket	Joint	Dichtung	
12	**00616R0350**	6	6	6	Piattello inferiore valvola	Retainer	Coupelle	Federteller	
13	**00540R0770**	6	6	6	Molla valvola	Spring	Ressort	Feder	
14	**00602R0030**	6	6	6	Perno bilancieri	Journal	Axe	Zapfen	
15	**00754R0340**	6	6	6	Rondella rame D.18,2x24 sp.1	Washer	Rondelle	Unterlegscheibe	
16	**00616R0430**	6	6	6	Piattello superiore valvola	Retainer	Coupelle	Federteller	
17	**00809R0040**	12	12	12	Semicono	Cotter	Semi-cône	Ventilkegelstück	
18	**00104R0400**	3	3	3	Bilanciere scarico	Rocker Arm	Culbuteur	Kipphebel	
19	**0044000870**	3	3	3	Guarnizione cop.bilancieri	Gasket	Joint	Dichtung	
20	**00233R0820**	2	2	2	Coperchio bilancieri	Cover	Couvercle	Deckel	
21	**0097320780**	9	9	9	Vite M6x25	Screw	Vis	Schraube	
22	**00104R0390**	3	3	3	Bilanciere aspirazione	Rocker Arm	Culbuteur	Kipphebel	
23	**00323R0070**	6	6	6	Dado M.6 h.6	Nut	Écrou	Mutter	
24	**00726R0030**	6	6	6	Registro bilancieri	Setscrew	Vis réglage	Einstellschraube	
25	**00323R0030**	3	3	3	Dado M.8 H.8	Nut	Ecrou	Mutter	
26	**0085060030**	2	2	2	Golfare	Engine liftiing eye	Équerre	Befestigungswinkel	
27	**00326R0500**	2	2	2	Dado testa	Nut	Ecrou	Mutter	
28	**00072R0010**	6	6	6	Asta bilancieri	Rod	Tige	Stange	
29	**0032060800**	3	3	3	Dado M.8 H.8	Nut	Ecrou	Mutter	

TESTA - CYLINDER HEAD
CULASSE - ZYLINDERKOPF

Nr. No.	CODE	MD350 MD351 Q.ty	MD358 Q.ty	MD350 NR Q.ty	DENOMINAZIONE - DESCRIPTION - DENOMINATION - BENENNUNG				CT No
30	**0097300350**	3	3	3	Vite	Screw	Vis	Schraube	
31	**0097320640**	3	3	3	Vite M.8 x 30	Screw	Vis	Schraube	
32	**00211R0620**	1	1	1	Collettore aspirazione	Intake manifold	Collecteur adm.	Ansaugsammelrohr	
33	**0017700060**	1	1	1	Vite M.8x25	Screw	Vis	Schraube	
34	**0017700090**	1	1	1	Vite vte M.8x35	Screw	Vis	Schraube	
35	**00451R0270**	1	1	1	Guarnizione filtro aria	Gasket	Joint	Dichtung	
36	**0076250120**	4	4	4	Rondella	Washer	Rondelle	Unterlegscheibe	
37	**0097320740**	2	2	2	Vite M 8 x 20	Screw	Vis	Schraube	
38	**00060R0230**	1	1	1	Anello tenuta	Ring	Bague	Ring	
39	**00579R0590**	1	1	1	Anello OR	O-ring	Joint torique	O-ring	
40	**00449R0340**	1	1	1	Guarnizione	Gasket	Joint	Dichtung	
41	**00359R0250**	1	1	1	Elemento filtrante	Filter element	Element filtrant	Filtereinsatz	
42	**00388R0780**	1	1	1	Filtro aria completo	Air cleaner	Filtre air	Luftfilter	
43	**00233R0840**	1	1	1	Coperchio bil.con carico olio	Cover	Couvercle	Deckel	
45	**00451R0910**	1	1	1	Guarnizione integrale	Gasket	Joint	Dichtung	
46	**00949R0770**	1	1	1	Tubo sfiato	Oil pipe	Tuyau huile	Ölleitung	
47	**00717R0670**	1	1	1	Raccordo tubo sfiato	Union	Raccord	Anschlußstück	
48	**00A22R0630**	3	3	—	Testa motore con guide	Cylinder head with guides	Culasse avec guide	Zylinderkopf Führung	
	00919R0520	3	3	—	Testa motore completa	Complete cylinder head	Culasse compléte	Zylinderkopf komplete	
	00A26R0630	—	—	3	Testa motore con guide	Cylinder head with guides	Culasse avec guide	Zylinderkopf Führung	
	00920R0470	—	—	3	Testa motore completa	Complete cylinder head	Culasse compléte	Zylinderkopf Komplete	
49	**0012000060**	12	12	12	Anello OR 121 D.15,88	O-ring	Joint torique	O-Ring	
50	**00940R0320**	6	6	6	Tubo custodia aste bilancieri	Protection pipe	Tuyau protection	Schutzrohr	
51	**00203R0790**	3	3	3	Cilindro	Cylinder	Cylindre	Zylinder	
52	**00451R0730**	4	4	4	Guarnizione 0,1 mm	Gasket	Joint	Dichtung	
	00451R0740	3	3	3	Guarnizione 0,2 mm	Gasket	Joint	Dichtung	
	00451R0750	3	3	3	Guarnizione 0,3 mm	Gasket	Joint	Dichtung	
53	**00960R0580**	3	3	—	Valvola aspirazione	Valve	Soupape	Ventil	
	00960R0880	—	—	3	Valvola aspirazione	Inlet valve	Soupape admission	Einlassventil	
54	**00060R0030**	3	3	—	Anello valvola aspiraz. STD	Ring	Bague	Ring	
	00060R0290	3	3	—	Anello valvola aspir. + 0,5 mm	Snap Ring	Circlip	Sicherungsring	
	00060R0950	—	—	3	Anello valvola aspirazione	Snap Ring	Circlip	Sicherungsring	
55	**00060R0040**	3	3	—	Anello valvola scarico STD	Ring	Bague	Ring	
	00060R0280	3	3	—	Anello valvola scarico + 0,5 mm	Snap Ring	Circlip	Sicherungsring	
	00060R0940	—	—	3	Anello valvola scarico	Snap Ring	Circlip	Sicherungsring	
56	**00960R0590**	3	3	—	Valvola scarico	Exhaust valve	Soupape échappement	Auslassventil	
	00960R0890	—	—	3	Valvola scarico	Exhaust valve	Soupape échappement	Auslassventil	
57	**0047307760**	3	3	3	Guarnizione testa	Gasket	Joint	Dichtung	
58	**00684R0290**	12	12	12	Prigioniero cilindro	Stud	Goujon	Stiftschraube	
59	**00451R0240**	3	3	3	Guarnizione scarico	Gasket	Joint	Dichtung	
60	**00676R0260**	3	3	3	Prigioniero	Stud	Goujon	Stiftschraube	
61	**0024864290**	1	1	1	Collettore di scarico	Exhaust manifold	Collecteur ech.	Auspuffsammelrohr	
62	**0090320950**	1	1	1	Tappo carico olio	Threaded plug	Bouchon fileté	Verschlußschraube	
63	**00758R0390**	1	1	1	Rondella in gomma D.22 x 27 sp.2	Washer	Rondelle	Unterlegscheibe	

CIRCUITO COMBUSTIBILE - FUEL SYSTEM
CIRCUIT COMBUSTIBLE - KRATSTOFFKREISLAUF

CATALOGO RICAMBI SPARE PARTS	
TAVOLA TABLE	5 1
DATA DATE	04/2007

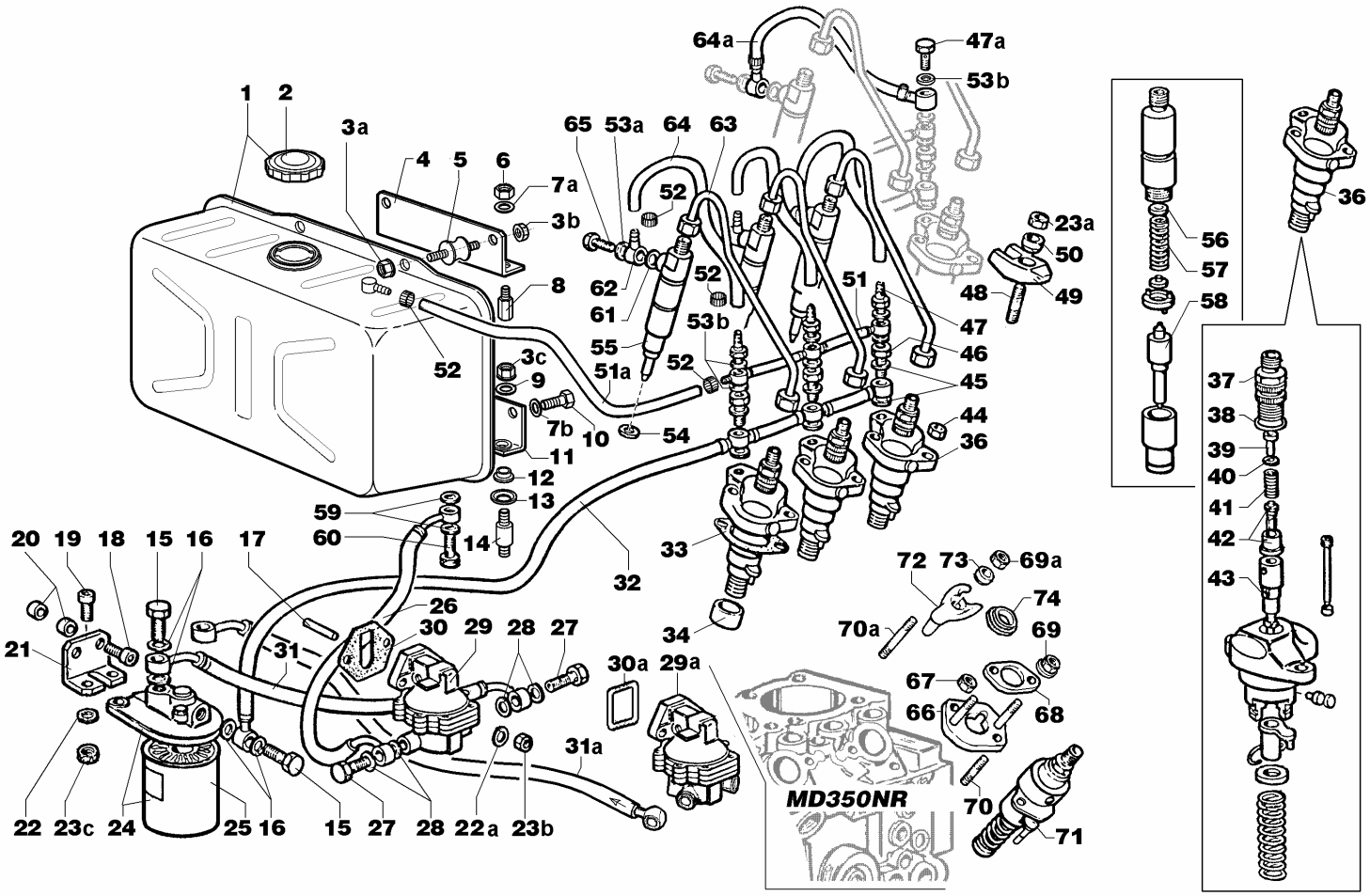

Nr. No.	CODE	MD350 MD351 Q.ty	MD358 Q.ty	MD350 NR Q.ty	DENOMINAZIONE - DESCRIPTION - DENOMINATION - BENENNUNG				CT No
1	**0081010320**	1	1	1	Serbatoio 16 l. tappo	Fuel tank	Réservoir	Kraftstoffbehälter	
2	**0090430920**	1	1	1	Tappo serbatoio	Plug	Bouchon	Verschluß	
3a	**0032401640**	2	2	2	Dado autob. M8	Nut	Ecrou	Mutter	
3b	**0032401640**	2	2	2	Dado autob. M8	Nut	Ecrou	Mutter	
3c	**0032401640**	2	2	2	Dado autob. M8	Nut	Ecrou	Mutter	
4	**0088651960**	1	1	1	Supporto superiore	Brace	Etrier	Bügel	
5	**0086350590**	2	2	2	Supporto antivibrante	Brace	Etrier	Bügel	
6	**0032400330**	2	2	2	Dado M10x1,5	Nut	Ecrou	Mutter	
7a	**0076250200**	2	2	2	Rondella piana 10,5x2	Washer	Rondelle	Unterlegscheibe	
7b	**0076250200**	2	2	2	Rondella piana 10,5x2	Washer	Rondelle	Unterlegscheibe	
8	**0032060800**	2	2	2	Dado M.8 H.8	Nut	Ecrou	Mutter	
9	**0076253160**	2	2	2	Rondella piana D.8.5x18 sp.4	Washer	Rondelle	Unterlegscheibe	
10	**0017800300**	2	2	2	Vite TE. 10x20	Screw	Vis	Schraube	
11	**0088660020**	1	1	1	Supporto serbatoio	Brace	Etrier	Bügel	
12	**0089600120**	2	2	2	Tampone	Washer	Rondelle	Unterlegscheibe	
13	**0079800420**	2	2	2	Scodellino	Washer	Rondelle	Unterlegscheibe	
14	**0064870040**	2	2	2	Perno	Shaft	Axe	Zapfen	
15	**0019010320**	2	2	2	Bullone raccordo M 14	Union bolt	Boulon raccord	Hohlschraube	
16	**0046700610**	4	4	4	Guarnizione in rame d.14	Gasket	Joint	Dichtung	
17	**00704R0100**	1	1	1	Puntalino pompa A.C.	Drive rod	Butée	Betätigungsstange	
18	**0097300310**	2	2	2	Vite M 8 x 40	Screw	Vis	Schraube	
19	**0097320640**	2	2	2	Vite M.8 x 30	Screw	Vis	Schraube	
20	**00353R0340**	2	2	2	Distanziale D.9X16 H.20	Spacer	Entretoise	Distanzstück	
21	**00613R0060**	1	1	1	Piastrina	Safety plate	Support	Sicherungsblech	
22	**0076250120**	2	2	2	Rondella	Washer	Rondelle	Unterlegscheibe	
22a	**0075550290**	2	2	2	Rondella	Washer	Rondelle	Scheibe	
23a	**00323R0030**	3	3	3	Dado M.8 H.8	Nut	Ecrou	Mutter	
23b	**00323R0030**	2	2	2	Dado M.8 H.8	Nut	Ecrou	Mutter	
23c	**00323R0030**	2	2	2	Dado M.8 H.8	Nut	Ecrou	Mutter	
24	**0037301510**	1	1	1	Filtro comb.	Fuel filter	Filtre à combustible	Kraftstofffilter	
25	**0021750460**	1	1	1	Cartuccia filtro nafta	Fuel filter element	Cartouche filtrante	Filtereinsatz	
26	**0093700580**	1	1	1	Tubo nafta	Pipe	Tuyau	Rohr	

Nr. No.	CODE	MD350 MD351 Q.ty	MD358 Q.ty	MD350 NR Q.ty	DENOMINAZIONE - DESCRIPTION - DENOMINATION - BENENNUNG				CT No
27	**0019010300**	2	2	2	Bullone raccordo M 10	Union bolt	Boulon raccord	Hohlschraube	
28	**0046700590**	4	4	4	Guarnizione in rame d.10	Copper gasket	Joint en cuivre	Kupferdichtung	
29	**—**	—	—	—	-Non disponibile-	-Not available-	-Ne pas disponible-	-Nicht vorrätig-	110019R
29a	**0065850960**	1	1	1	Pompa AC	Fuel feeding pump	Pompe d'aliment.	Kraftstoffpumpe	110019R 110020R
30	**—**	—	—	—	-Non disponibile-	-Not available-	-Ne pas disponible-	-Nicht vorrätig-	110019R
30a	**0012000870**	1	1	1	Guarnizione p.a.c.	Gasket	Joint	Dichtung	110019R 110020R
31	**0093756730**	1	1	1	Tubo filtro-pompa AC	Fuel pipe	Tube combustible	Brennstoffleitung	110019R
31a	**0093740360**	1	1	1	Tubo(mm 360)	Fuel hose	Tuyau	Schlauch	110019R 110020R
32	**00937R0590**	1	1	1	Tubo filtro-pompe iniezione	Fuel pipe	Tube combustible	Brennstoffleitung	
33	**00450R0650**	3	3	—	Guarnizione pompa in. 0,3 mm	Gasket	Joint	Dichtung	
	00450R0660	3	3	—	Guarnizione pompa in. 0,2 mm	Gasket	Joint	Dichtung	
	00450R0670	3	3	—	Guarnizione pompa in. 0,1 mm	Gasket	Joint	Dichtung	
34	**0072150350**	3	3	—	Punteria pompa iniezione	Tappet	Poussoir	Stössel	
	0072151400	—	—	3	Punteria pompa iniezione	Tappet	Poussoir	Stössel	
36	**00656R0600**	3	3	—	Pompa iniezione STANADYNE	Injection pump	Pompe injection	Einspritzpumpe	
37	**0072650080**	3	3	—	Raccordo	Connection	Raccord	Druckventilhalter	
38	**0012002790**	3	3	—	Anello OR d.15.60 sez.1,78	O-ring	Joint torique	O-Ring	
	0012002790	3	3	—	Anello OR d.15.60 sez.1,78	O-ring	Joint torique	O-Ring	
39	**0074700030**	3	3	—	Riempitore	Union	Raccord	Anschlußstück	
40	**0083350290**	3	3	—	Spessore	Washer seal	Rondelle d'étanchéité	Scheibe	
41	**0057550340**	3	3	—	Molla valvola mandata	Valve spring	Ressort soupape	Ventilfeder	
42	**00956R0430**	3	3	—	Valvola STANADYNE	Valve	Soupape	Ventil	
43	**00660R0240**	3	3	—	Pompante STANADYNE	Pumping element	Element pompe	Pumpenelement	
44	**0032030990**	6	6	—	Dado autoblocante M.8 H.7,9	Nut	Ecrou	Mutter	
45	**0046700600**	6	6	6	Rondella rame D.12,2x16 sp.1,5	Washer	Rondelle	Unterlegscheibe	
46	**0019010120**	3	3	3	Raccordo completo disaereazione	Union	Raccord	Anschlußstück	
47	**—**	—	—	—	-Non disponibile-	-Not available-	-Ne pas disponible-	-Nicht vorrätig-	110023R
47a	**00716R0170**	3	3	3	Raccordo 8x1x25	Union	Raccord	Anschlußstück	110023R
48	**00676R0880**	3	3	3	Prigioniero M.8x32 r.15/12/20	Stud	Goujon	Stiftschraube	
49	**00858R0940**	3	3	3	Staffa iniettore	Brace	Etrier	Bügel	
50	**00771R0970**	3	3	3	Rondella D.8,4x15 sp.7,5	Washer	Rondelle	Unterlegscheibe	
51	**00937R0820**	1	1	1	Tubo disareazione	Dearetion pipe	Tube combustible	Brennstoffleitung	
51a	**0093757880**	1	1	1	Tubo filtro-pompe iniezione	Fuel pipe	Tube combustible	Brennstoffleitung	
52	**0036300500**	2	2	2	Fascetta oteco clic 55	Clamp	Collier	Schelle	
53a	**0046700620**	3	3	3	Rondella rame D.6,2x10 sp.1,5	Washer	Rondelle	Unterlegscheibe	
53b	**0046700580**	9	9	9	Rondella rame D.8,2x12 sp.1	Washer	Rondelle	Unterlegscheibe	
54	**00754R0350**	3	3	3	Rondella rame D.7,25x21 sp.1	Washer	Rondelle	Unterlegscheibe	
	00754R0510	3	3	3	Rondella rame D.7.25x21 sp.0,5	Washer	Rondelle	Unterlegscheibe	
55	**00644R0560**	3	3	—	Polverizzatore completo BOSCH	Nozzle	Injecteur	Einspritzdüse	
	00644R0610	3	3	—	Polverizzatore completo STANADYNE	Nozzle	Injecteur	Einspritzdüse	
	0050100600	—	—	3	Polverizzatore completo STANADYNE	Nozzle	Injecteur	Einspritzdüse	
56	**00837R0300**	3	3	3	Rondella taratura 0,1 mm	Shim	Cale	Unterlegscheibe	
	00837R0350	3	3	3	Spessore di taratura 1 mm	Shim	Cale	Unterlegscheibe	
	00837R0410	1	1	1	Spessore in gomma	Shim	Cale	Unterlegscheibe	
57	**00540R0790**	3	3	3	Molla	Spring	Ressort	Feder	
58	**00644R0680**	3	3	—	Polverizzatore STANADYNE	Nozzle	Injecteur	Einspritzdüse	
	0065315490	—	—	3	Polverizzatore Stanadyne	Nozzle	Injecteur	Einspritzdüse	
59	**0046700590**	2	2	2	Guarnizione in rame d.10	Copper gasket	Joint en cuivre	Kupferdichtung	
60	**0019010450**	1	1	1	Raccordo	Union	Raccord	Anschlußstück	
61	**00754R0500**	3	3	3	Rondella rame D.6,2x10 sp.2,5	Washer	Rondelle	Unterlegscheibe	
62	**—**	—	—	—	-Non disponibile-	-Not available-	-Ne pas disponible-	-Nicht vorrätig-	110023R
63	**00944R0720**	3	3	—	Tubo iniezione	Fuel pipe	Tube combustible	Brennstoffleitung	
	0093760220	—	—	3	Tubo iniezione	Injection fuel pipe	Tube combustible	Brennstoffleitung	
64	**—**	—	—	—	-Non disponibile-	-Not available-	-Ne pas disponible-	-Nicht vorrätig-	110023R
64a	**0095712520**	—	—	—	Tubo rifiuto iniettore	Fuel pipe	Tube combustible	Brennstoffleitung	110023R
65	**0072600530**	—	—	3	Raccordo	Union	Raccord	Anschlußstück	
66	**—**	—	—	—	-Non disponibile-	-Not available-	-Ne pas disponible-	-Nicht vorrätig-	110020R
67	**—**	—	—	—	-Non disponibile-	-Not available-	-Ne pas disponible-	-Nicht vorrätig-	110020R
68	**—**	—	—	—	-Non disponibile-	-Not available-	-Ne pas disponible-	-Nicht vorrätig-	110020R
69	**—**	—	—	—	-Non disponibile-	-Not available-	-Ne pas disponible-	-Nicht vorrätig-	110020R
69a	**00323R0030**	—	—	3	Dado M.8 H.8	Nut	Ecrou	Mutter	110020R
70	**—**	—	—	—	-Non disponibile-	-Not available-	-Ne pas disponible-	-Nicht vorrätig-	110020R
70a	**0067801640**	—	—	3	Prigioniero M 8 x 55	Stud	Goujon	Stiftschraube	110020R
71	**0065903810**	—	—	3	Pompa iniezione NEW DIESEL	Injection pump	Pompe injection	Einspritzpumpe	
72	**0085461030**	—	—	3	Staffa pompa iniezione	Brace	Etrier	Bügel	110020R
73	**00771R0970**	—	—	3	Rondella D.8,4x15 sp.7,5	Washer	Rondelle	Unterlegscheibe	110020R
74	**0077012590**	—	—	3	Rondella	Washer	Rondelle	Unterlegscheibe	110020R

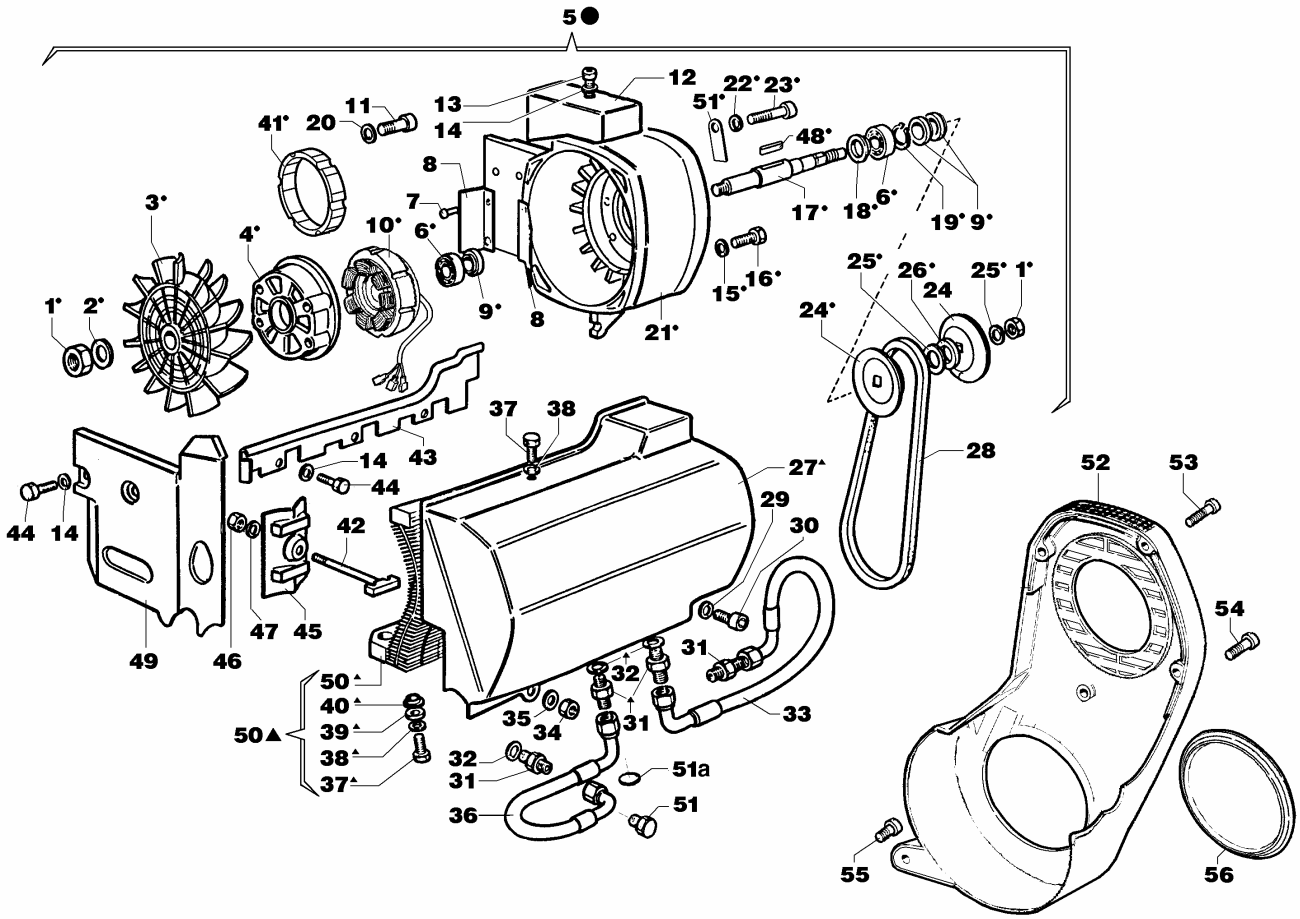

Nr. No.	CODE	MD350 MD351 Q.ty	MD358 Q.ty	MD350 NR Q.ty	DENOMINAZIONE - DESCRIPTION - DENOMINATION - BENENNUNG				CT No
1	**0032600060**	2	2	2	Dado	Nut	Ecrou	Mutter	
2	**0076250300**	1	1	1	Rondella	Washer	Rondelle	Unterlegscheibe	
3	**00968R0230**	1	1	1	Ventola motore	Blower	Soufflerie	Kühlgebläse	
4	**00880R0210**	1	1	1	Supporto interno	Support	Support	Lager	
5	**00333R0250**	1	1	1	Diffusore completo con alternatore	Diffuser	Diffuseur	Luftrichter	
	00333R0270	1	1	1	Diffusore completo senza alternatore	Diffuser	Diffuseur	Luftrichter	
6	**0030030440**	2	2	2	Cuscinetto	Roller bearing	Roulem.à rouleaux	Rollenlager	
7	**00742R0180**	4	4	4	Rivetto a strappo	Rivet	Rivet	Niete	
8	**00589R0040**	2	2	2	Paratia	Gate	Cloison	Schott	
9	**00354R0990**	3	3	3	Distanziale	Spacer	Entretoise	Distanzstück	
10	**00014R0350**	1	1	1	Alternatore 400W Saprisa	Alternator	Alternateur	Drehstrom Gener.	
11	**0097320640**	4	4	4	Vite M.8 x 30	Screw	Vis	Schraube	
12	**0078700430**	1	1	1	Scatola passaggio aria	Housing	Carter	Gehäuse	
13	**0097300320**	1	1	1	Vite M.8x45	Screw	Vis	Schraube	
14	**00771R0110**	2	2	2	Rondella piana D.8,4x15 sp.1,5	Washer	Rondelle	Unterlegscheibe	
15	**00772R0940**	3	3	3	Rondella D.5,5x15 sp.1,6	Washer	Rondelle	Unterlegscheibe	
16	**0097301700**	3	3	3	Vite	Screw	Vis	Schraube	
17	**00602R0130**	1	1	1	Perno ventola	Journal	Axe	Zapfen	
18	**00354R0130**	1	1	1	Distanziale	Spacer	Entretoise	Distanzstück	
19	**0012400840**	1	1	1	Anello seeger	Snap ring	Circlip	Sicherungsring	
20	**0076250120**	4	4	4	Rondella	Washer	Rondelle	Unterlegscheibe	
21	**00333R0230**	1	1	1	Diffusore	Diffuser	Diffuseur	Luftrichter	
22	**0076250080**	1	1	1	Rondella piana D.12x6,5	Washer	Rondelle	Unterlegscheibe	
23	**0097300100**	1	1	1	Vite M 6 x 16	Screw	Vis	Schraube	
24	**00819R0010**	2	2	2	Semipuleggia ventilatore	Half-pulley	Demi-poulie	Riemenscheibenhälfte	
25	**00837R0070**	2	2	2	Spessore puleggia 2,5 mm	Shim	Cale	Unterlegscheibe	
26	**00837R0020**	3	3	3	Spessore puleggia 1 mm	Shim	Cale	Unterlegscheibe	
27	**00296R0660**	1	1	1	Cuffia cilindro	Cylinder casing	Protection cylindre	Zylinderverkleidung	
28	**0024403160**	1	1	1	Cinghia trapezoidale	V-Belt	Courroie	Keilriemen	
29	**00772R0300**	1	1	1	Rondella piana D.8.5x20 sp.2	Washer	Rondelle	Unterlegscheibe	
30	**0097301000**	1	1	1	Vite M.8x25	Screw	Vis	Schraube	
31	**00717R0690**	4	—	4	Raccordo	Union	Raccord		

Nr. No.	OLD CODE	**NEW CODE**	MD300 MD301 Q.ty	MD350 MD351 Q.ty	MD358 Q.ty	**DENOMINAZIONE - DESCRIPTION - DENOMINATION - BENENNUNG**			
32	75448	**00754R0480**	6	6	4	Rondella	Washer	Rondelle	Unterlegscheibe
33	94920	**00949R0200**	1	1	—	Tubo olio entrata radiatore	Oil pipe	Tuyau huile	Ölleitung
34	32303	**00323R0030**	1	1	1	Dado M.8 H.8	Nut	Ecrou	Mutter
35	77110	**0076253160**	1	1	1	Rondella piana D.8.5x18 sp.4	Washer	Rondelle	Unterlegscheibe
36	94921	**00949R0210**	1	1	—	Tubo olio uscita radiatore	Oil pipe	Tuyau huile	Ölleitung
37	98981	**00989R0810**	3	3	—	Vite	Capscrew	Vis	Schraube
38	77109	**0076250120**	3	3	—	Rondella piana D.8,4x17 sp.1,6	Washer	Rondelle	Unterlegscheibe
39	75838	**00758R0380**	3	3	—	Rondella in gomma D.10.3x18 sp.6	Washer	Rondelle	Unterlegscheibe
40	35507	**00355R0070**	3	3	—	Distanziale	Spacer	Entretoise	Distanzstück
41	83742	**00837R0420**	1	1	1	Spessore senza alternatore	Shim	Cale	Unterlegscheibe
42	92678	**00926R0780**	2	2	2	Tirante paratie	Tie rod	Entretoise	Zugstange
43	58903	**00589R0030**	1	1	1	Paratia cuffia	Gate	Cloison	Schott
44	99325	**0017700020**	5	5	5	Vite vte M.8x16	Screw	Vis	Schraube
45	58902	**00589R0020**	2	2	2	Paratia esterna cilindri	Gate	Cloison	Schott
46	32353	**0032030770**	2	2	2	Dado autobloccante M.4 H.5,8	Nut	Ecrou	Mutter
47	77138	**0076250520**	2	2	2	Rondella piana D.4,3x9 sp.0,8	Washer	Rondelle	Unterlegscheibe
49	58901	**00589R0010**	1	1	1	Paratia lato applicazione	Gate	Cloison	Schott
50	29676	**00296R0760**	1	1	—	Cuffia cilindro completa di radiatore	Oil cooler	Radiateur_huile	Ölkühler
51	89478	**00894R0780**	—	—	2	Tappo	Threaded plug	Bouchon fileté	Verschlußschraube
52	68837	**00688R0370**	—	—	2	Protezione in gomma	Guard	Protection	Schutz

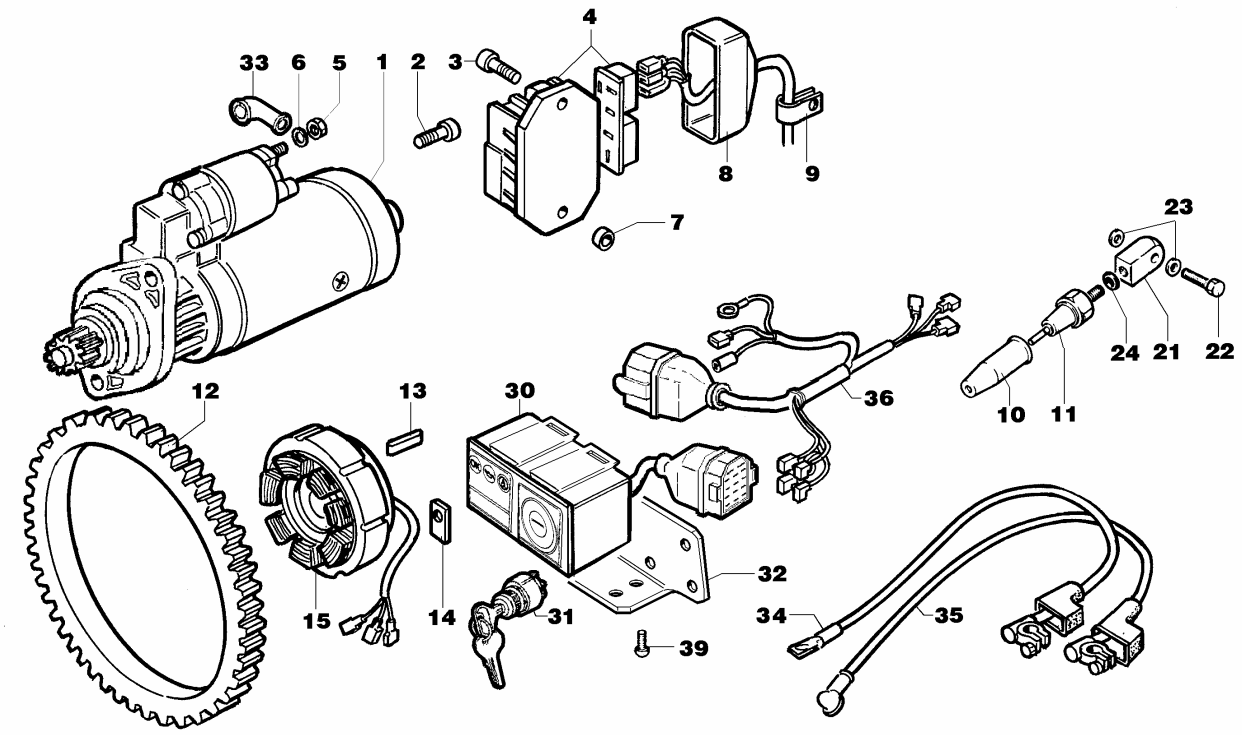

Nr. No.	CODE	MD350 MD351 Q.ty	MD358 Q.ty	MD350 NR Q.ty	DENOMINAZIONE - DESCRIPTION - DENOMINATION - BENENNUNG				CT No
1	**0058402280**	1	1	1	Motorino BOSCH 12V-2,0kW	Starting motor	Démarreur	Anlasser	110021R
2	**0097303690**	2	2	2	Vite M.10x30	Screw	Vis	Schraube	
3	**0097320630**	2	2	2	Vite M.8x35	Screw	Vis	Schraube	
4	**0073622940**	1	1	1	Regolatore Saprisa 12V 14-21A	Voltage regulator	Régulateur de tension	Spannungsregler	
5	**00323R0030**	1	1	1	Dado M.8 H.8	Nut	Ecrou	Mutter	
6	**00763R0020**	1	1	1	Rondella grower d.8 rinforzata	Washer	Rondelle	Unterlegscheibe	
7	**0035251170**	2	2	2	Distanziale D.6,5x16 H.11	Spacer	Entretoise	Distanzstück	
8	**0021450140**	1	1	1	Cappuccio regolatore	Regulator cap	Capuchon régulateur	Reglerabdeckung	
9	**0036170160**	2	2	2	Fascetta	Clamp	Collier	Rohrschelle	
10	**0064910130**	1	1	1	Cappellotto	Cap	Capouchon	Schutzkappe	
11	**00674R0010**	1	1	1	Pressostato	Elettrostop	Elettrostop	Elettrostop	
12	**00256R0220**	1	1	1	Corona avviamento	Ring gear	Couronne démarrage	Starterkranz	110021R
14	**00498R0380**	1	1	1	Linguetta	Tab	Languette	Federkeil	
14	**00613R0760**	1	1	1	Piastrina ferma cavo	Safety plate	Support	Sicherungsblech	
15	**00014R0350**	1	1	1	Alternatore 400W Saprisa	Alternator	Alternateur	Drehstrom Gener.	
21	**00612R0300**	1	1	1	Piastrina	Safety plate	Arrêtoir	Sicherungsblech	
22	**0019011730**	1	1	1	Raccordo 8x1x25 (8.8) foro 3 mm.	Union	Raccord	Anschlußstück	
23	**0046700580**	2	2	2	Rondella rame D.8,2x12 sp.1	Washer	Rondelle	Unterlegscheibe	
24	**0046700580**	1	1	1	Rondella rame D.8,2x12 sp.1	Washer	Rondelle	Unterlegscheibe	
30	**0072454170**	1	1	1	Quadretto 12V 3 Spie alt. 3 fili	Electric panel	Tableau de bord	Bedienfeld	
31	**0050410200**	1	1	1	Interruttore a chiave	Key switch	Interrupter à clef	Schlüsselschalter	
32	**0085061300**	1	1	1	Squadretta	Bracket	Equerre	Befestigungswinkel	
33	**0064910050**	1	1	1	Pipetta mot.avv.	Pipe elbow	Pipe démarreur	Schlauchbogen	
34	**00187R0960**	1	1	1	Cavo massa-batteria	Cable	Cable	Kabel	
35	**00187R0970**	1	1	1	Cavo batteria-motorino avv.	Cable	Cable	Kabel	
36	**0021861150**	1	1	1	Cavi	Cables	Câbles	Kabel	
39	**0097303250**	4	4	4	Vite M 5 X 10	Screw	Vis	Schraube	

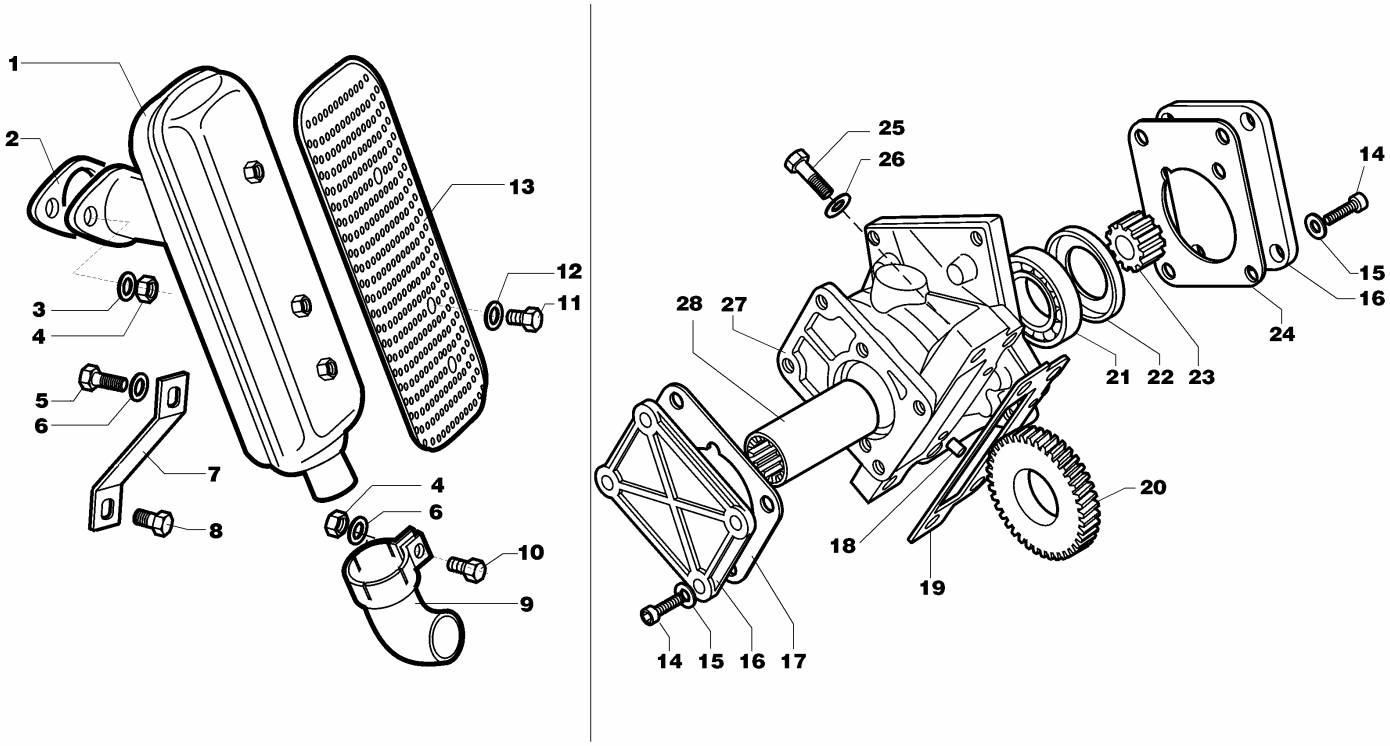

Nr. No.	CODE	MD350 MD351 Q.ty	MD358 Q.ty	MD350 NR Q.ty	DENOMINAZIONE - DESCRIPTION - DENOMINATION - BENENNUNG				CT No
1	**0054603260**	1	1	1	Marmitta	Muffler	Pot échappement	Auspufftopf	
2	**0045000790**	1	1	1	Guarnizione scarico	Gasket	Joint	Dichtung	
3	**00763R0020**	2	2	2	Rondella grower d.8 rinforzata	Washer	Rondelle	Unterlegscheibe	
4	**00323R0030**	3	3	3	Dado M.8 H.8	Nut	Ecrou	Mutter	
5	**0017700020**	1	1	1	Vite TE M8x16	Screw	Vis	Schraube	
6	**0076250120**	2	2	2	Rondella	Washer	Rondelle	Unterlegscheibe	
7	**0085461040**	1	1	1	Staffa per marmitta	Brace	Etrier	Bügel	
8	**0017800060**	1	1	1	Vite	Screw	Vis	Schraube	
9	**0091700520**	1	1	1	Terminale marmitta	Exhaust manifold	Collecteur ech.	Auspuffsammelrohr	
10	**0017700040**	1	1	1	Vite M8	Screw	Vis	Schraube	
11	**0017700420**	3	3	3	Vite TE M8x10	Screw	Vis	Schraube	
12	**0076250100**	3	3	3	Rondella piana 8x15	Washer	Rondelle	Unterlegscheibe	
13	**0069271720**	1	1	1	Protezione marmitta Lafranconi	Cover	Couvercle	Deckel	
14	**0097300120**	8	8	8	Vite M.6 x 20 TCEI	Screw	Vis	Schraube	
15	**0076250080**	8	8	8	Rondella piana D.12x6,5	Washer	Rondelle	Unterlegscheibe	
16	**00232R0660**	2	2	2	Coperchio sede pompa idraulica GR.1	Cover	Couvercle	Deckel	
17	**00448R0010**	1	1	1	Guarnizione pompa idraulica GR.1	Gasket	Joint	Dichtung	
18	**0084600550**	2	2	2	Spina cilindrica d.6	Taper pin	Goupille	Kegelstift	
19	**00451R0350**	1	1	1	Guarnizione sede pompa idraulica	Gasket	Joint	Dichtung	
20	**00469R0870**	1	1	1	Ingranaggio pompa	Gear	Engrenage	Zahnrad	
21	**0030000210**	1	1	1	Cuscinetto a sfere	Ball bearing	Roulement	Kugellager	
22	**00042R0190**	1	1	1	Anello centraggio GR.1	Ring	Bague	Ring	
	00042R0180	1	1	1	Anello centraggio GR.2	Ring	Bague	Ring	
23	**00814R0590**	1	1	1	Semigiunto GR.1	Haft coupling	Demi-accooup.	Kupplung	
	00814R0600	1	1	1	Semigiunto GR.2	Haft coupling	Demi-accooup.	Kupplung	
24	**00448R0010**	1	1	1	Guarnizione pompa idraulica GR.1	Gasket	Joint	Dichtung	
	00447R0970	1	1	1	Guarnizione pompa idraulica GR.2	Gasket	Joint	Dichtung	
25	**0017700890**	4	4	4	Vite te M.8x30	Screw	Vis	Schraube	
26	**0076250120**	4	4	4	Rondella	Washer	Rondelle	Unterlegscheibe	
27	**00880R0410**	1	1	1	Supporto pompa idraulica	Support	Support	Lager	
28	**00441R0700**	1	1	1	Giunto scanalato	Coupling	Accoouplement	Kupplung	

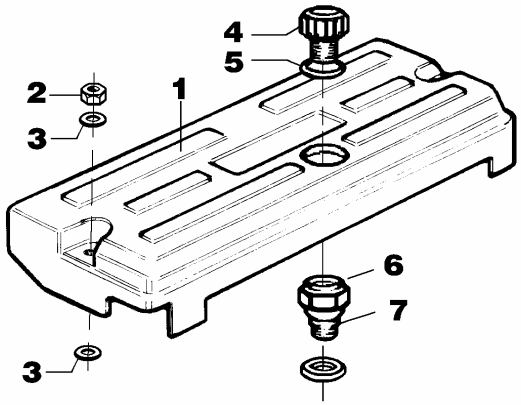

Nr. No.	CODE	MD350 MD351 Q.ty	MD358 Q.ty	MD350 NR Q.ty	DENOMINAZIONE - DESCRIPTION - DENOMINATION - BENENNUNG				CT No
1	**0026100780**	1	1	1	Protezione	Cover	Couvercle	Deckel	
2	**0032030990**	2	2	2	Dado autoblocante M.8 H.7,9	Nut	Ecrou	Mutter	
3	**0076250120**	4	4	4	Rondella	Washer	Rondelle	Unterlegscheibe	
4	**00579R0470**	1	1	1	Anello OR D.25.07 sez.2,62	O-ring	Joint torique	O-Ring	
5	**00894R0330**	1	1	1	Tappo carico olio	Threaded plug	Bouchon fileté	Verschlußschraube	
6	**00717R0940**	1	1	1	Raccordo coperchio bilancieri	Union	Raccord	Anschlußstück	
7	**00754R0360**	1	1	1	Rondella D.22x28 sp.1,5	Washer	Rondelle	Unterlegscheibe	

00497R0290 04/07 Descrizioni e illustrazioni non impegnative - Descriptions and characteristics subject to modification - Descriptions et illustrations peuvent être modifiées - Aenderungen vorbehalten

RUGGERINI MOTORI
Via Cav. Del Lavoro A.Lombardini, 2 - 42100 Reggio Emilia - ITALY
Fax +39 0522 389362 - E-mail: ricambi@lombardini.it - www.ruggerini.it

è un marchio della LOMBARDINI S.r.l.

Catalogo parti di ricambio
Spare parts catalogue
Catalogue pieces de rechange
Ersatzteilliste

RD210 RD211

TAVOLA/TABLE

1 BASAMENTO
CRANKCASE
CARTER MOTEUR
KURBELGEHÄUSE

2 MANOVELLISMO
CRANK MECHANISM
EQUIPAGE MOBILE
KURBELGETRIEBE

3 REGOLATORE GIRI
GOVERNOR
REGULATEUR DE TOURS
REGLER

4 POMPA INIEZIONE E INIETTORE
INJECTION PUMP AND INJECTOR
POMPE A INJECTION-PORTE INJECTEUR
EINSPRITZPUMPE UND EINSPRITZDÜSE

5 TESTA CILINDRO
CYLINDER HEAD - CYLINDER
CULASSE - ZYLINDER
ZYLINDERKOPF - ZYLINDER

6 AVVIAMENTO ELETTRICO
ELECTRICAL STARTING
DEMARRAGE ELECTRIQUE
ELEKTRISCHER ANLASSER

7 ACCESSORI A RICHIESTA
FITTINGS UPON REQUEST
ACCESSOIRES SUR DEMANDE
RUBEHÖRE AUF WUNSCH

BASAMENTO - CRANKCASE
CARTER MOTEUR - KURBELGEHÄUSE

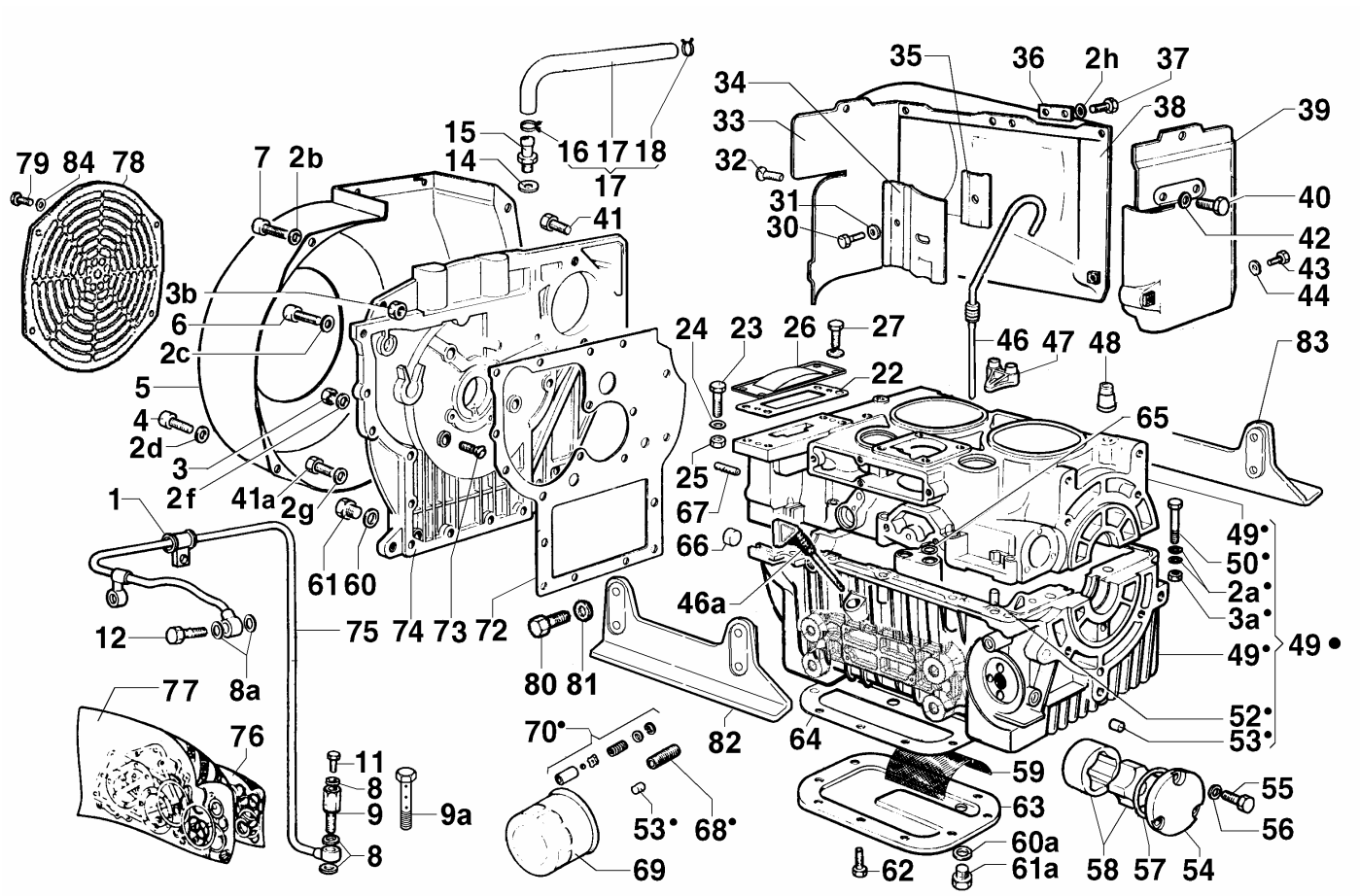

Nr. No.	CODE	RD 210 Q.ty	RD 211 Q.ty	DENOMINAZIONE - DESCRIPTION - DENOMINATION - BENENNUNG				CT No
	00C25R0080	1	1	Short block	Short block	Short block	Short block	
1	**0036170880**	1	1	Fascetta	Clamp	Collier	Schelle	
2a	**0076250080**	20	20	Rondella piana D.12x6,5	Washer	Rondelle	Unterlegscheibe	
2b	**0076250080**	4	4	Rondella piana D.12x6,5	Washer	Rondelle	Unterlegscheibe	
2c	**0076250080**	1	1	Rondella piana D.12x6,5	Washer	Rondelle	Unterlegscheibe	
2d	**0076250080**	3	3	Rondella piana D.12x6,5	Washer	Rondelle	Unterlegscheibe	
2f	**0076250080**	2	2	Rondella piana D.12x6,5	Washer	Rondelle	Unterlegscheibe	
2g	**0076250080**	4	4	Rondella piana D.12x6,5	Washer	Rondelle	Unterlegscheibe	
2h	**0076250080**	5	5	Rondella piana D.12x6,5	Washer	Rondelle	Unterlegscheibe	
3	**00323R0070**	2	2	Dado M.6 h.6	Nut	Écrou	Mutter	
3a	**00323R0070**	10	10	Dado M.6 h.6	Nut	Écrou	Mutter	
3b	**00323R0070**	4	4	Dado M.6 h.6	Nut	Écrou	Mutter	
4	**0017601300**	3	3	Bullone M 6 X 1 X 12	Bolt	Boulon	Stehbolzen	
5	**0025696970**	1	1	Convogliatore aria	Air conveyor	Coiffe ventil	Ventilatorhaube	
6	**0017600820**	1	1	Vite vte M.6x35	Screw	Vis	Schraube	
7	**0017601310**	1	1	Bullone M 6 x 20	Bolt	Boulon	Schraube	
8	**0046700580**	3	3	Rondella rame D.8,2x12 sp.1	Washer	Rondelle	Unterlegscheibe	
8a	**0046700580**	4	4	Rondella rame D.8,2x12 sp.1	Washer	Rondelle	Unterlegscheibe	
9	**00716R0420**	1	1	Raccordo pressostato	Union	Raccord	Anschlußstück	
9a	**00718R0190**	1	1	Raccordo a 3 vie	3 way union	Raccord	Anschlußstück	
11	**00995R0160**	1	1	Vite vte M.8x1x10	Screw	Vis	Schraube	
12	**0019011730**	2	2	Raccordo 8x1x25 (8.8) foro 3 mm.	Union	Raccord	Anschlußstück	
14	**0046700600**	1	1	Rondella rame D.12,2x16 sp.1,5	Washer	Rondelle	Unterlegscheibe	
15	**00717R0330**	1	1	Raccordo sfiato rd/2	Union	Raccord	Anschlußstück	
16	**00375R0510**	1	1	Fascetta	Clamp	Collier	Rohrschelle	
17	**00949R0160**	1	1	Tubo sfiato	Pipe	Tuyau	Rohr	
18	**00375R0510**	1	1	Fascetta	Clamp	Collier	Rohrschelle	
22	**0045801980**	1	1	Guarnizione 3/10	Gasket	Joint	Dichtung	
	0045801990	1	1	Guarnizione cop.sede pompa idr.	Gasket	Joint	Dichtung	
23	**0017700070**	2	2	Vite vte M.8x30	Screw	Vis	Schraube	

Nr. No.	CODE	RD 210 Q.ty	RD 211 Q.ty	DENOMINAZIONE - DESCRIPTION - DENOMINATION - BENENNUNG				CT No
24	**00771R0110**	4	4	Rondella piana D.8,4x15 sp.1,5	Washer	Rondelle	Unterlegscheibe	
25	**0032400210**	4	4	Dado speciale M.8 ch.12	Nut	Ecrou	Mutter	
26	**00234R0410**	1	1	Coperchio sede pompa idraulica	Cover	Couvercle	Deckel	
27	**0017700040**	2	2	Vite M8	Screw	Vis	Schraube	
30	**00993R0620**	1	1	Vite vte M.4x14	Screw	Vis	Schraube	
31	**0076250520**	1	1	Rondella piana D.4,3x9 sp.0,8	Washer	Rondelle	Unterlegscheibe	
32	**0097901650**	4	4	Vite vtc a croce M.4x10	Screw	Vis	Schraube	
33	**0050663060**	1	1	Paratia lato volano	Conveyor	Déflecteur	Luftleiblech	
34	**00588R0600**	1	1	Paratia esterna lato p.iniezione	Conveyor	Déflecteur	Luftleiblech	
35	**00588R0590**	1	1	Paratia interna lato p.iniezione	Conveyor	Déflecteur	Luftleiblech	
36	**00608R0300**	1	1	Piastrina rinforzo cuffia	Plate	Arrêtoir	Sicherungsblech	
37	**0017601300**	5	5	Bullone M 6 X 1 X 12	Bolt	Boulon	Stehbolzen	
38	**0029201810**	1	1	Cuffia cilindro	Air baffle hood	Coiffe air	Kühlverkleidung	
39	**00588R0550**	1	1	Paratia lato applicazione	Conveyor	Déflecteur	Luftleiblech	
40	**0017700560**	2	2	Vite vte M.8x18	Screw	Vis	Schraube	
41	**0017600760**	15	15	Bullone M 6 x 22	Bolt	Boulon	Stehbolzen	
41a	**0017600340**	4	4	Bullone M 6 x 25	Bolt	Boulon	Stehbolzen	
42	**0076250120**	2	2	Rondella	Washer	Rondelle	Unterlegscheibe	
43	**0097901650**	1	1	Vite vtc a croce M.4x10	Screw	Vis	Schraube	
44	**00772R0360**	1	1	Rondella piana d.4x12.5 sp.1,6	Washer	Rondelle	Unterlegscheibe	
46	**00076R0820**	1	1	Asta livello olio	Oil dipstick	Jauge huile	Meßstad	
46a	**0014004710**	1	1	Asta livello olio	Oil dipstick	Jauge huile	Meßstad	120019R
47	**00151R0230**	2	2	Cappellotto prigioniero	Cap	Capouchon	Schutzkappe	
48	**00151R0240**	4	4	Cappellotto	Cap	Capouchon	Schutzkappe	
49	**00A20R0530**	1	1	Carter motore	Crankase	Carter moteur	Kurbelgehäuse	
	0015111100	1	1	Carter motore asta livello olio lato comandi	Crankcase	Carter moteur	Kurbelgehäuse	120019R
50	**0017600160**	10	10	Vite vte M.6x50	Screw	Vis	Schraube	
52	**0084001200**	2	2	Spina cilindrica D.8x14	Taper pin	Goupille	Kegelstift	
53	**0089900580**	4	4	Tappo a scodellino	Plug	Bouchon	Verschluß	
54	**00234R0440**	1	1	Coperchio pompa olio	Cover	Couvercle	Deckel	
55	**0017550030**	3	3	Vite vte M.5x16	Screw	Vis	Schraube	
56	**0075550030**	3	3	Rondella ondulata d.5 din 137 "a"	Washer	Rondelle	Unterlegscheibe	
57	**00579R0490**	1	1	Anello OR D.41.00 sez.1,78	O-ring	Joint torique	O-Ring	
58	**00A23R0840**	1	1	Pompa olio	Oil pump	Pompe huile	Schmierölpumpe	
59	**00734R0290**	1	1	Rete filtro olio	Net	Grille	Netz	
60	**0046700610**	1	1	Guarnizione in rame d.14	Gasket	Joint	Dichtung	
60a	**0046700610**	1	1	Guarnizione in rame d.14	Gasket	Joint	Dichtung	
61	**0089650050**	1	1	Tappo M,14x1,5 L.15	Plug	Bouchon	Verschluß	
61a	**0089650050**	1	1	Tappo M,14x1,5 L.15	Plug	Bouchon	Verschluß	
62	**0017600060**	10	10	Vite vte M.6x20	Screw	Vis	Schraube	
63	**00248R0560**	1	1	Coppa olio in alluminio	Oil sump	Carter huile	Ölwanne	
64	**0046011800**	1	1	Guarnizione coppa olio	Gasket	Joint	Dichtung	
65	**00579R0390**	8	8	Anello OR D.14.00 sez.1,78	O-ring	Joint torique	O-ring	
66	**00886R0440**	1	1	Tappo a scodellino	Plug	Bouchon	Verschluß	
67	**0084301020**	1	1	Spina elastica d.8.2x15	Taper pin	Goupille	Kegelstift	
68	**00717R0150**	1	1	Raccordo filtro olio	Union	Raccord	Anschlußstück	
69	**0021752010**	1	1	Cartuccia filtro olio	Oil filter cartridge	Cartouche à huile	Ölfiltereinsatz	
70	**00956R0450**	1	1	Valvola by-pass	Valve	Soupape	Ventil	
72	**0044311930**	2	2	Guarnizione 0,3 mm	Gasket	Joint	Dichtung	120019R
	0044311940	1	1	Guarnizione 0,5 mm	Gasket	Joint	Dichtung	120019R
73	**00997R0120**	3	3	Vite vtspei M.6x20	Screw	Vis	Schraube	
74	**0066457230**	1	1	Coperchio distribuzione	Cover	Couvercle	Deckel	120019R
	0066457240	1	1	Cop.distr.x pompa oleod.	Gear cover	Couvercle	Deckel	120019R
75	**00948R0700**	1	1	Tubo mandata olio testa	Pipe	Tuyau	Rohr	
76	**00A20R0920**	1	1	Serie guarnizioni smeriglio	Compl. gasket set	Joint	Dichtung	
77	**00A20R0930**	1	1	Serie guarnizioni completa	Overhaul gasket set	Joint	Dichtung	
78	**00689R0450**	1	1	Protezione volano	Guard	Protection	Schutz	
79	**0017600010**	4	4	Bullone M 6 x 1 x 10	Bolt	Boulon	Stehbolzen	
80	**0017800310**	8	8	Vite te.10x25	Screw	Vis	Schraube	
81	**0076250190**	8	8	Rondella diam. 10	Washer	Rondelle	Scheibe	
82	**0064291860**	1	1	Piede	Engine mount	Pied moteur	Motorfuß	
83	**0064291870**	1	1	Piede	Engine mount	Pied moteur	Motorfuß	
84	**0076250080**	4	4	Rondella piana D.12x6,5	Washer	Rondelle	Unterlegscheibe	

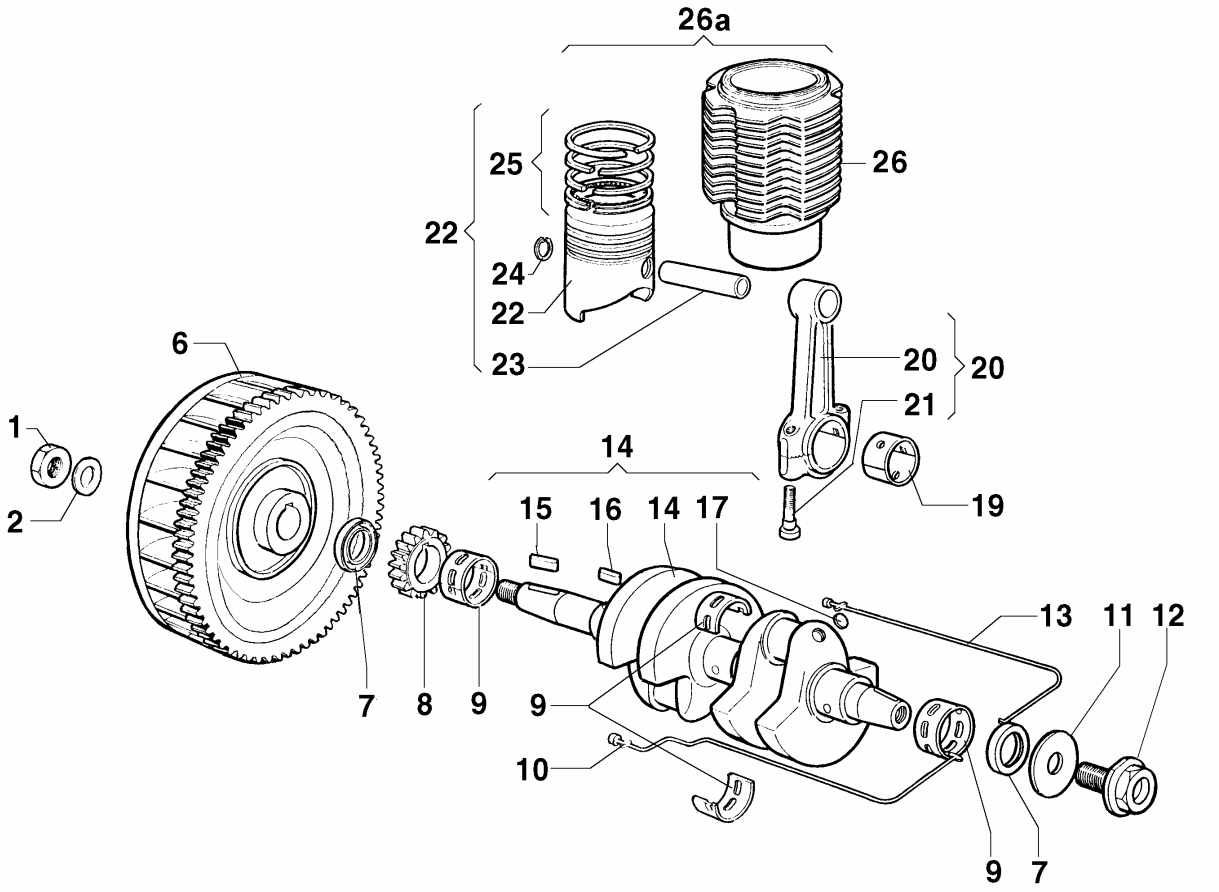

Nr. No.	CODE	RD 210 Q.ty	RD 211 Q.ty	DENOMINAZIONE - DESCRIPTION - DENOMINATION - BENENNUNG				CT No
1	**00325R0840**	1	1	Dado M.22x1,5 H.13	Nut	Ecrou	Mutter	
2	**00771R0460**	1	1	Rondella piana D.22,2x44 sp.7,5	Washer	Rondelle		
6	**0098813390**	1	1	Volano con corona (motocarro)	Flyweel	Volant	Schwungrad	
7	**0023120000**	1	1	Serie anelli tenuta olio	Oli seal	Bague étanchéité	Dichtring	
8	**00468R0520**	1	1	Ingranaggio albero gomiti	Gear	Engrenage	Zahnrad	
9	**00A26R0490**	3	3	Cuscinetto di banco STD	Bearing	Roulement	Lager	
	00A26R0500	3	3	Cuscinetto di banco -0,25 mm	Bearing	Roulement	Lager	
	00A26R0510	3	3	Cuscinetto di banco -0,50 mm	Bearing	Roulement	Lager	
10	**00449R0620**	1	1	Guarnizione (lato pompa iniez.)	Gasket	Joint	Dichtung	
11	**00771R0490**	1	1	Rondella	Washer	Rondelle	Unterlegscheibe	
12	**00116R0010**	1	1	Bullone lato flangiatura	Bolt	Boulon	Bolzen	
13	**00449R0630**	1	1	Guarnizione (lato asta liv.olio)	Gasket	Joint	Dichtung	
14	**0029410000**	1	1	Albero a gomiti	Crankshaft	Vilebrequin	Kurbelwelle	
	0010512590	1	1	Albero cono 31,5-fil.int. M18X1,5	Crankshaft	Vilebrequin	Kurbelwelle	
15	**00498R0120**	1	1	Linguetta	Tab	Languette	Federkeil	
16	**00498R0350**	1	1	Linguetta 6x6x10	Key	Clavette	Keil	
17	**0090801320**	4	4	Tappo d.6	Plug	Bouchon	Verschluss	
19	**00A26R0380**	2	2	Cuscinetto di biella STD	Bearing	Coussinet	Lager	
	00A26R0420	2	2	Cuscinetto di biella -0.25 mm	Bearing	Coussinet	Lager	
	00A26R0430	2	2	Cuscinetto di biella -0.50 mm	Bearing	Coussinet	Lager	
20	**00100R0370**	2	2	Biella completa	Connecting rod	Bielle	Pleuelstange	
21	**0017701010**	4	4	Bullone M 8 x 1 x 42	Bolt	Boulon	Stehbolzen	
22	**00A20R0630**	2	2	Pistone d.90 STD	Piston	Piston	Kolben	
	00A20R0640	2	2	Pistone d.90.5	Piston	Piston	Kolben	
	00A20R0650	2	2	Pistone d.91	Piston	Piston	Kolben	
23	**00854R0170**	2	2	Spinotto ø22x64 foro 12	Piston pin	Axe du piston	Kolbenbolzen	
24	**0011600530**	4	4	Anello fermo spinotto ø25	Ring	Bague	Ring	

Nr. No.	CODE	RD 210 Q.ty	RD 211 Q.ty	DENOMINAZIONE - DESCRIPTION - DENOMINATION - BENENNUNG				CT No
25	**0082112060**	2	2	Serie segmenti d.90 (n.3) STD	Piston ring set	Série segments	Kolbenringsatz	
	0082112070	2	2	Serie segmenti d.90 +0.5 (n.3)	Piston ring set	Série segments	Kolbenringsatz	
	0082112080	2	2	Serie segmenti d.90 +1.0 (n.3)	Piston ring set	Série segments	Kolbenringsatz	
26	**00203R0730**	2	2	Cilindro d.90	Cylinder	Cylindre	Zylinder	120020R
26a	**00A23R0980**	2	2	Kit cilindro-pistone	Cylinder-piston	Cylindre-piston	Zylinder-kolben	120020R

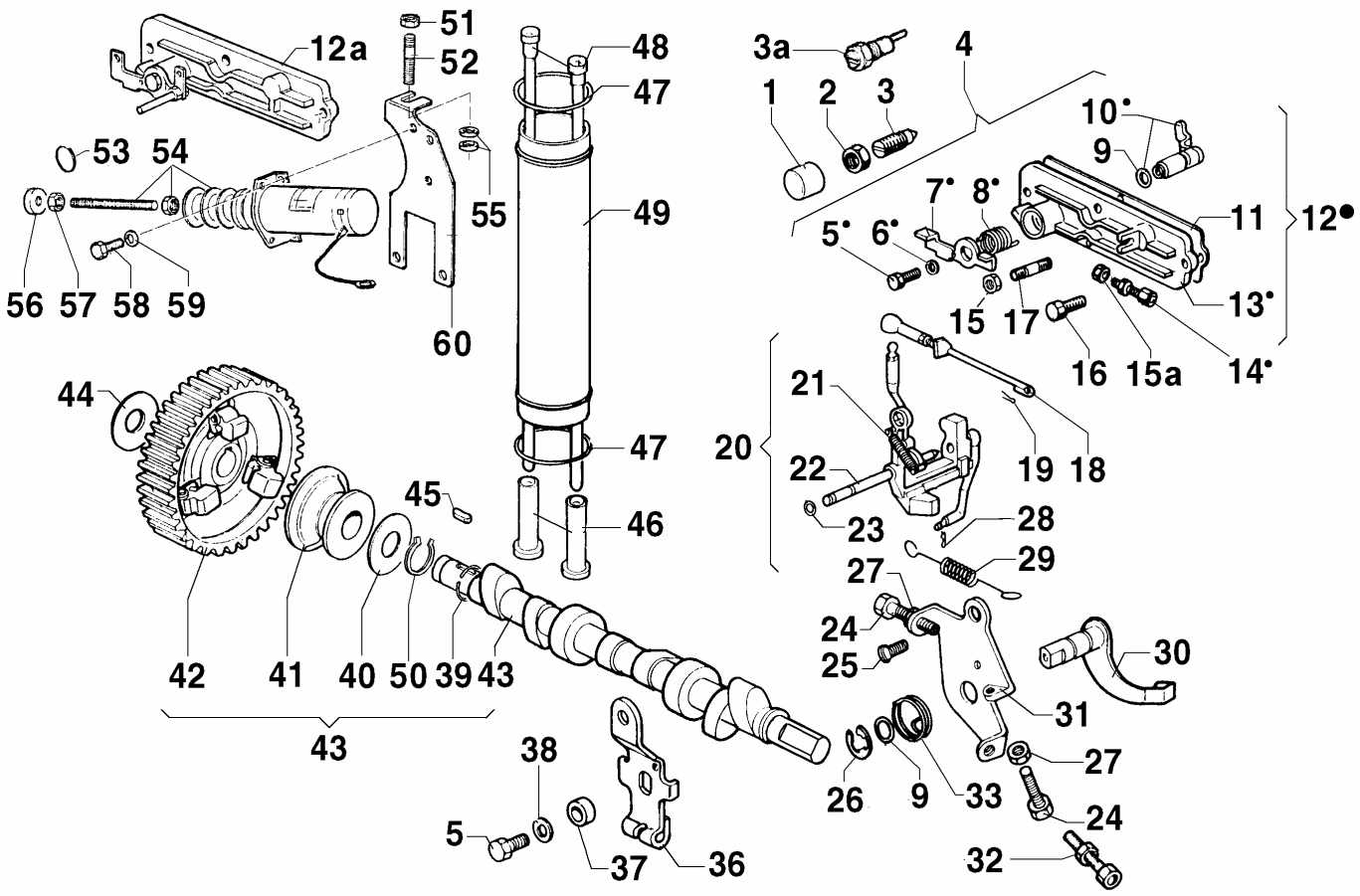

Nr. No.	CODE	RD 210 Q.ty	RD 211 Q.ty	DENOMINAZIONE - DESCRIPTION - DENOMINATION - BENENNUNG				CT No
1	—	—	—	-Non disponibile-	-Not available-	-Ne pas disponible-	-Nicht vorrätig-	120023R
2	**00325R0740**	1	1	Dado M.14x1 h8 ch19	Nut	Ecrou	Mutter	120023R
3	**00722R0090**	1	1	Registro nafta suppl. meccanico	Adjusting screw	Vis règlage	Einstellschraube	120023R
3a	**00722R0240**	1	1	Registro suppl.coppia	Setscrew	Vis réglage	Einstellschraube	120023R
4	**0029150000**	1	1	Leva stop completa	Stop lever set	Levier compl.	Hebel	
5	**0017600010**	1	1	Bullone M 6 x 1 x 10	Bolt	Boulon	Stehbolzen	
6	**0076250080**	1	1	Rondella piana D.12x6,5	Washer	Rondelle	Unterlegscheibe	
7	**00493R0310**	1	1	Leva comando stop	Stop lever	Levier	Hebel	
8	**00547R0250**	1	1	Molla richiamo leva stop	Spring	Ressort	Feder	
9	**00579R0010**	2	2	Anello OR d.8.73 sez.1,78	O-ring	Joint torique	O-Ring	
10	**00493R0290**	1	1	Leva stop completa	Stop lever set	Levier compl.	Hebel	
11	**0044311780**	1	1	Guarnizione coperchio tir.regol.	Gasket	Joint	Dichtung	
12	**00232R0810**	1	1	Coperchio tirante regolatore	Cover set	Couvercle	Deckel	
12a	**00233R0130**	1	1	Coperchio	Cover	Couvercle	Deckel	
13	**00231R0820**	1	1	Coperchio tirante regolatore	Cover set	Couvercle	Deckel	
14	**0091801910**	1	1	Registro tendi filo	Setscrew	Vis réglage	Einstellschraube	
15	**00323R0070**	1	1	Dado M.6 h.6	Nut	Écrou	Mutter	
15a	**0032400080**	1	1	Dado M 6	Nut	Écrou	Mutter	
16	**0017601310**	3	3	Bullone M 6 x 20	Bolt	Boulon	Schraube	
17	**0067600340**	1	1	Prigioniero M.6x18 r.6/3/15	Stud	Goujon	Stiftschraube	
18	**00926R0380**	1	1	Tirante comando p.iniez.completo	Tie rod	Entretoise	Zugstange	
	00927R0130	1	1	Tirante comando p.iniez.completo 1500/180	Tie	Entretoise	Zugstange	
19	**00244R0020**	1	1	Copiglia 2x10	Cotter pin	Goupille	Splint	
20	**0052021040**	1	1	Leva regolatore	Lever	Levier	Hebel	120023R
21	**00551R0330**	1	1	Molla supplemento meccanico	Spring	Ressort	Feder	
22	—	—	—	-Non disponibile-	-Not available-	-Ne pas disponible-	-Nicht vorrätig-	
23	**00579R0320**	2	2	Anello OR D.2.90 sez.1,78	O-ring	Joint torique	O-ring	
24	**0017600340**	2	2	Bullone M 6 x 25	Bolt	Boulon	Stehbolzen	
25	**0017700010**	1	1	Vite M.8x12	Screw	Vis	Schraube	
26	**0011650360**	1	1	Anello benzing D 8	Ring	Bague	Ring	
27	**0032400080**	2	2	Dado M 6	Nut	Écrou	Mutter	

Nr. No.	CODE	RD 210 Q.ty	RD 211 Q.ty	DENOMINAZIONE - DESCRIPTION - DENOMINATION - BENENNUNG				CT No
28	**00555R0210**	1	1	Molla di fermo su leva regolatore	Spring	Ressort	Feder	
29	**00551R0240**	1	1	Molla regolatore	Spring	Ressort	Feder	
	0056553910	1	1	Molla regolatore per pompa iniez. 2K70	Governor spring	Ressort régulateur	Endregelfeder	
30	**00494R0770**	1	1	Leva interna acceleratore	Throttle lever	Levier accèlèrat.	Hebel	
31	**00612R0580**	1	1	Piastrina fine corsa leva accel.	Plate	Arrêtoir	Sicherungsblech	
32	**0091801930**	1	1	Registro L.20	Setscrew	Vis réglage	Einstellschraube	
33	**00547R0610**	1	1	Molla acceleratore	Spring	Ressort	Feder	
36	**00494R0760**	1	1	Leva acceleratore	Throttle lever	Levier accèlèrat.	Hebel	
37	**0076250260**	1	1	Rondella piana d.12.5x18 sp.3	Washer	Rondelle	Unterlegscheibe	
38	**0076260510**	1	1	Rondella piana D.6,5x22 sp.2,5	Washer	Rondelle	Unterlegscheibe	
39	**00059R0850**	1	1	Anello arresto	Ring	Bague	Ring	
40	**00777R0780**	1	1	Rondella rasamento	Washer	Rondelle	Unterlegscheibe	
41	**00621R0220**	1	1	Piattello regolatore	Retainer	Coupelle	Federteller	
42	**00469R0780**	1	1	Ingranaggio albero a camme	Gear	Engrenage	Zahnrad	
43	**00A23R0790**	1	1	Albero a camme	Camshaft	Arbre à cames	Nockenwelle	
44	**00777R0330**	1	1	Rondella rasamento 0,3 mm	Washer	Rondelle	Unterlegscheibe	
	00777R0340	1	1	Rondella rasamento 0,2 mm	Washer	Rondelle	Unterlegscheibe	
45	**00498R0360**	1	1	Linguetta 4x4x12	Tab	Languette	Federkeil	
46	**00708R0130**	4	4	Punteria	Tappet	Poussoir	Stössel	
47	**00579R0460**	4	4	Anello OR D.37.47 sez.3,00	O-ring	Joint torique	O-ring	
48	**00071R0580**	4	4	Asta bilancieri	Push rod	Tige poussoir	Stoßstange	
49	**00940R0210**	2	2	Tubo custodia aste bilancieri	Tube	Tuyau	Rohr	
50	**0012400130**	1	1	Anello seeger	Snap ring	Circlip	Sicherungsring	
51	**00323R0030**	1	1	Dado M.8 H.8	Nut	Ecrou	Mutter	
52	**0067800850**	1	1	Prigioniero M 8 X 35 (47)	Stud	Goujon	Stehbolzen	
53	**00060R0110**	1	1	Anello di sicurezza	Ring	Bague	Ring	
54	**00674R0460**	1	1	Elettrostop	Elettrostop	Elettrostop	Elettrostop	
55	**0076250120**	2	2	Rondella	Washer	Rondelle	Unterlegscheibe	
56	**00326R0370**	1	1	Dado	Nut	Ecrou	Mutter	
57	**00323R0070**	1	1	Dado M.6 h.6	Nut	Écrou	Mutter	
59	**0076250080**	2	2	Rondella piana D.12x6,5	Washer	Rondelle	Unterlegscheibe	
60	**00879R0320**	1	1	Supporto	Support	Support	Lager	

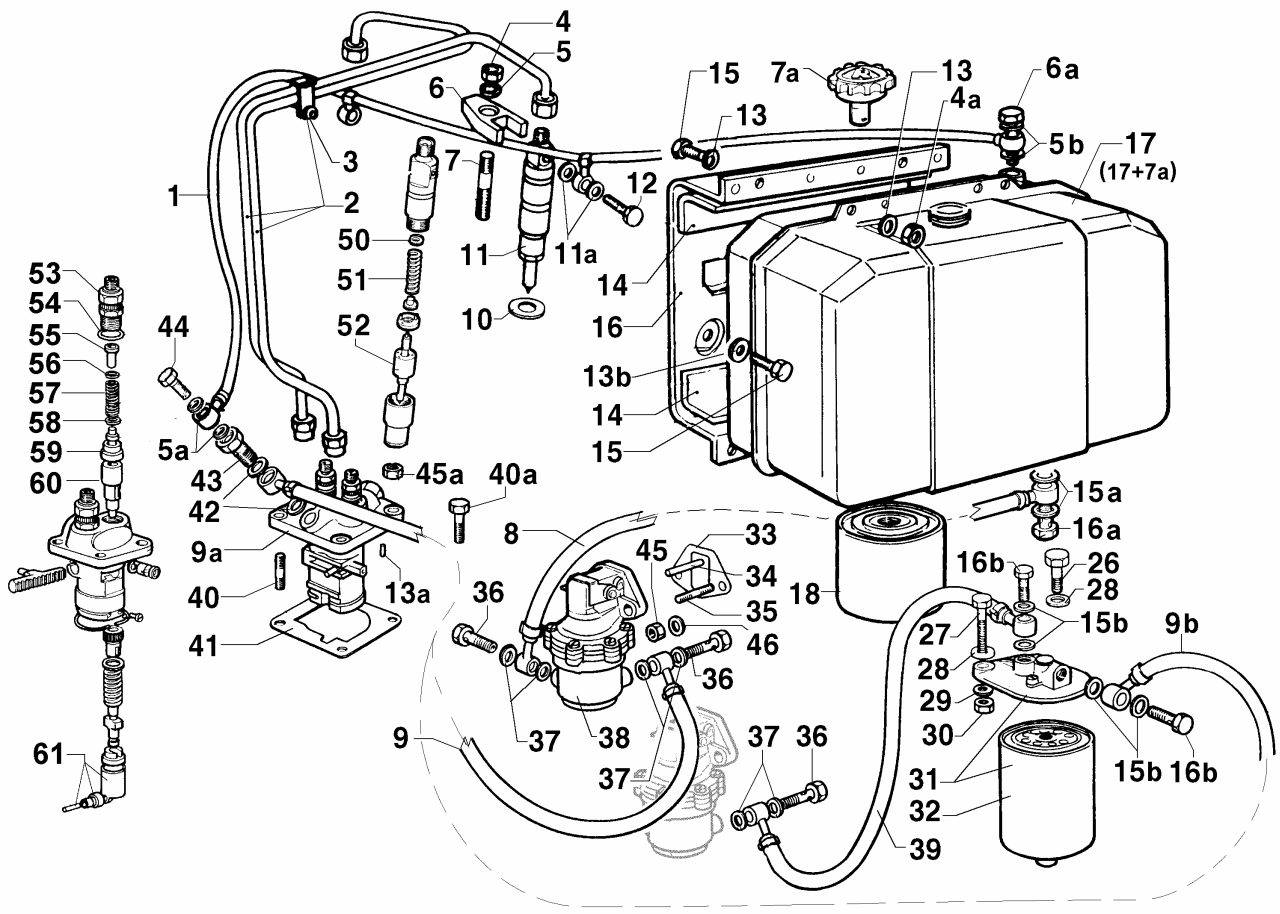

Nr. No.	CODE	RD 210 Q.ty	RD 211 Q.ty	DENOMINAZIONE - DESCRIPTION - DENOMINATION - BENENNUNG				CT No
1	**00936R0840**	1	1	Tubo disareazione	Pipe	Tuyau	Rohr	
2	**00944R0340**	1	1	Tubi iniezione	Injection pipe	Tube injection	Rohr	
3	—	—	—	-Non disponibile-	-Not available-	-Ne pas disponible-	-Nicht vorrätig-	
4	**00323R0030**	2	2	Dado M.8 H.8	Nut	Ecrou	Mutter	
4a	**0032400210**	4	4	Dado speciale M.8 ch.12	Nut	Ecrou	Mutter	
5	**00771R0970**	2	2	Rondella D.8,4x15 sp.7,5	Washer	Rondelle	Unterlegscheibe	
5a	**0046700580**	2	2	Rondella rame D.8,2x12 sp.1	Washer	Rondelle	Unterlegscheibe	
5b	**0046700580**	2	2	Rondella rame D.8,2x12 sp.1	Washer	Rondelle	Unterlegscheibe	
6	**00858R0940**	2	2	Staffa iniettore	Brace	Etrier	Bügel	
6a	**0019010290**	1	1	Raccordo su pompa iniezione	Union	Raccord	Anschlußstück	
7	**0067800840**	2	2	Prigioniero M 8 X 40 (52)	Stud	Goujon	Stehbolzen	
7a	**00898R0210**	1	1	Tappo serbatoio M.36x2	Plug	Bouchon	Verschluß	
8	**0093758670**	1	1	Tubo nafta da serbat.a pompa ac	Pipe	Tuyau	Rohr	
	0093740360	1	1	Tubo(mm 360)	Fuel hose	Tuyau	Schlauch	
9	**0093758960**	1	1	Tubo nafta pompa ac pompa iniez.	Pipe	Tuyau	Rohr	
9a	**00656R0210**	1	1	Pompa iniezione STANADYNE 2k60	Injection pump	Pompe injection	Einspritzpumpe	
	00656R0170	1	1	Pompa iniezione STANADYNE 2k70	Injection pump	Pompe injection	Einspritzpumpe	
	00656R0190	1	1	Pompa iniezione BOSCH 2k70	Injection pump	Pompe injection	Einspritzpumpe	
10	**00754R0350**	2	2	Rondella rame D.7,25x21 sp.1	Washer	Rondelle	Unterlegscheibe	
	00754R0510	2	2	Rondella rame D.7.25x21 sp.0,5	Washer	Rondelle	Unterlegscheibe	
11	**00644R0380**	2	2	Iniettore completo STANADYNE	Injector	Injecteur compl.	Einspritzdüse	
11a	**0046700010**	4	4	Guarniz.rame d.6	Gasket	Joint	Dichtung	
12	**0019011710**	2	2	Bullone raccordo M 6	Union bolt	Boulon raccord	Hohlschraube	
13	**0075550290**	8	8	Rondella	Washer	Rondelle	Scheibe	
13a	**0084000480**	1	1	Spina	Taper pin	Goupille	Führungsstift	
14a	**00771R0110**	2	2	Rondella piana D.8,4x15 sp.1,5	Washer	Rondelle	Unterlegscheibe	
14	**00379R0140**	2	2	Feltro serbatoio	Felt gasket	Feutre	Filz	
15	**0017700560**	4	4	Vite vte M.8x18	Screw	Vis	Schraube	
15a	**0046700610**	2	2	Guarnizione in rame d.14	Gasket	Joint	Dichtung	
15b	**0046700610**	4	4	Guarnizione in rame d.14	Gasket	Joint	Dichtung	

Nr. No.	CODE	RD 210 Q.ty	RD 211 Q.ty	DENOMINAZIONE - DESCRIPTION - DENOMINATION - BENENNUNG				CT No
16	**00877R0890**	1	1	Supporto serbatoio	Fuel tank bracket	Support réservoir	Kraftstoffbehälterlager	
16a	**0019010320**	1	1	Bullone raccordo M 14	Union bolt	Boulon raccord	Hohlschraube	
16b	**0019010320**	2	2	Bullone raccordo M 14	Union bolt	Boulon raccord	Hohlschraube	
17	**0081033260**	1	1	Serbatoio nafta con sede filtro (824R069+89	Fuel tank	Réservoir	Kraftstoffbehälter	
18	**0021752000**	1	1	Cartuccia nafta	Filter element	Cartouche filtrante	Filtereinsatz	
26	**0017600150**	1	1	Vite vte M.6x45	Screw	Vis	Schraube	
27	**00995R0620**	1	1	Vite vte M.6x60	Screw	Vis	Schraube	
28	**0076250510**	2	2	Rondella piana D.6,6x18 sp.2	Washer	Rondelle	Unterlegscheibe	
29	**0076250080**	2	2	Rondella piana D.12x6,5	Washer	Rondelle	Unterlegscheibe	
30	**00323R0070**	2	2	Dado M.6 h.6	Nut	Écrou	Mutter	
31	**0037301550**	1	1	Filtro nafta esterno	Fuel filter	Filtre combustible	Brennstoffilter	
32	**0021751970**	1	1	Cartuccia filtro nafta	Filter element	Cartouche filtrante	Filtereinsatz	
33	**00450R0750**	2	2	Guarnizione p.a.c. 0,2 mm	Gasket	Joint	Dichtung	
	00451R0690	3	3	Guarnizione pompa a.c. 0.5 mm	Gasket	Joint	Dichtung	
	0045801700	1	1	Guarnizione pompa a.c. 1,0 mm	Gasket	Joint	Dichtung	
34	**00704R0050**	1	1	Puntalino pompa a.c.	Drive rod	Poussoir	Betätigungsstange	
35	**0067800080**	2	2	Prigioniero M.8 x 20	Stud	Goujon	Stiftschraube	
36	**0019010300**	2	2	Bullone raccordo M 10	Union bolt	Boulon raccord	Hohlschraube	
37	**0046700590**	4	4	Guarnizione in rame d.10	Copper gasket	Joint en cuivre	Kupferdichtung	
38	**0065850310**	1	1	Pompa a.c.	Fuel feeding pump	Pompe comb.	Kraftstoffpumpe	
39	**0093758670**	1	1	Tubo nafta da serbat.a pompa ac	Pipe	Tuyau	Rohr	
	0093740220	1	1	Tubo nafta da serbat.a pompa ac	Pipe	Tuyau	Rohr	
40	**00676R0700**	4	4	Prigioniero M.8x20	Stud	Goujon	Stiftschraube	
40a	**0017701560**	4	4	Bullone M 8 X 1,25 X 25	Bolt	Boulon	Stehbolzen	
41	**0045800020**	4	4	Guarnizione 0,10 (2 pz.)	Gasket	Joint	Dichtung	
	0045800090	1	1	Guarnizione 0,50	Gasket	Joint	Dichtung	
	0045801930	2	2	Guarnizione pompa iniezione 0.3mm	Gasket	Joint	Dichtung	
42	**0046700600**	2	2	Rondella rame D.12,2x16 sp.1,5	Washer	Rondelle	Unterlegscheibe	
43	**0019010120**	1	1	Raccordo completo disaereazione	Union	Raccord	Anschlußstück	
44	**0015700560**	1	1	Raccordo M.8X1X20 (foro 0,9)	Union	Raccord	Anschlußstück	
45	**0032401640**	2	2	Dado autob. M8	Nut	Ecrou	Mutter	
45a	**00323R0030**	4	4	Dado M.8 H.8	Nut	Ecrou	Mutter	
46	**0075550290**	2	2	Rondella	Washer	Rondelle	Scheibe	
50	**00837R0300**	2	2	Rondella taratura 0,1 mm	Shim	Cale	Unterlegscheibe	
	00837R0350	2	2	Spessore di taratura 1 mm	Shim	Cale	Unterlegscheibe	
51	**00540R0790**	2	2	Molla	Spring	Ressort	Feder	
52	**00644R0370**	2	2	Polverizzatore STANADYNE	Nozzle	Injecteur	Düse	
53	**0072650080**	2	2	Raccordo	Connection	Raccord	Druckventilhalter	
54	**0012002790**	3	3	Anello OR d.15.60 sez.1,78	O-ring	Joint torique	O-Ring	
	0012002790	3	3	Anello OR d.15.60 sez.1,78	O-ring	Joint torique	O-Ring	
55	**0074700030**	2	2	Riempitore	Union	Raccord	Anschlußstück	
56	**0083350290**	2	2	Spessore	Washer seal	Rondelle d'étanchéité	Scheibe	
57	**00540R0450**	2	2	Molla pompa iniezione	Spring	Ressort	Feder	
58	**0047600150**	2	2	Guarnizione valvola	Valve gasket	Joint soupape	Ventildichtung	
59	**00956R0510**	2	2	Valvolina STANADYNE _K60	Valve	Soupape	Ventil	
	00956R0250	2	2	Valvolina BOSCH _K70	Valve	Soupape	Ventil	
	0096720120	2	2	Valvolina STANADYNE _K70	Valve	Soupape	Ventil	
60	**00660R0200**	2	2	Pompante STANADYNE _K60	Pumping element	Element pompe	Pumpenelement	
	00660R0130	2	2	Pompante BOSCH _K70	Pumping element	Element pompe	Pumpenelement	
	00660R0170	2	2	Pompante STANADYNE _K70	Pumping element	Element pompe	Pumpenelement	
61	**—**	—	—	-Non disponibile-	-Not available-	-Ne pas disponible-	-Nicht vorrätig-	

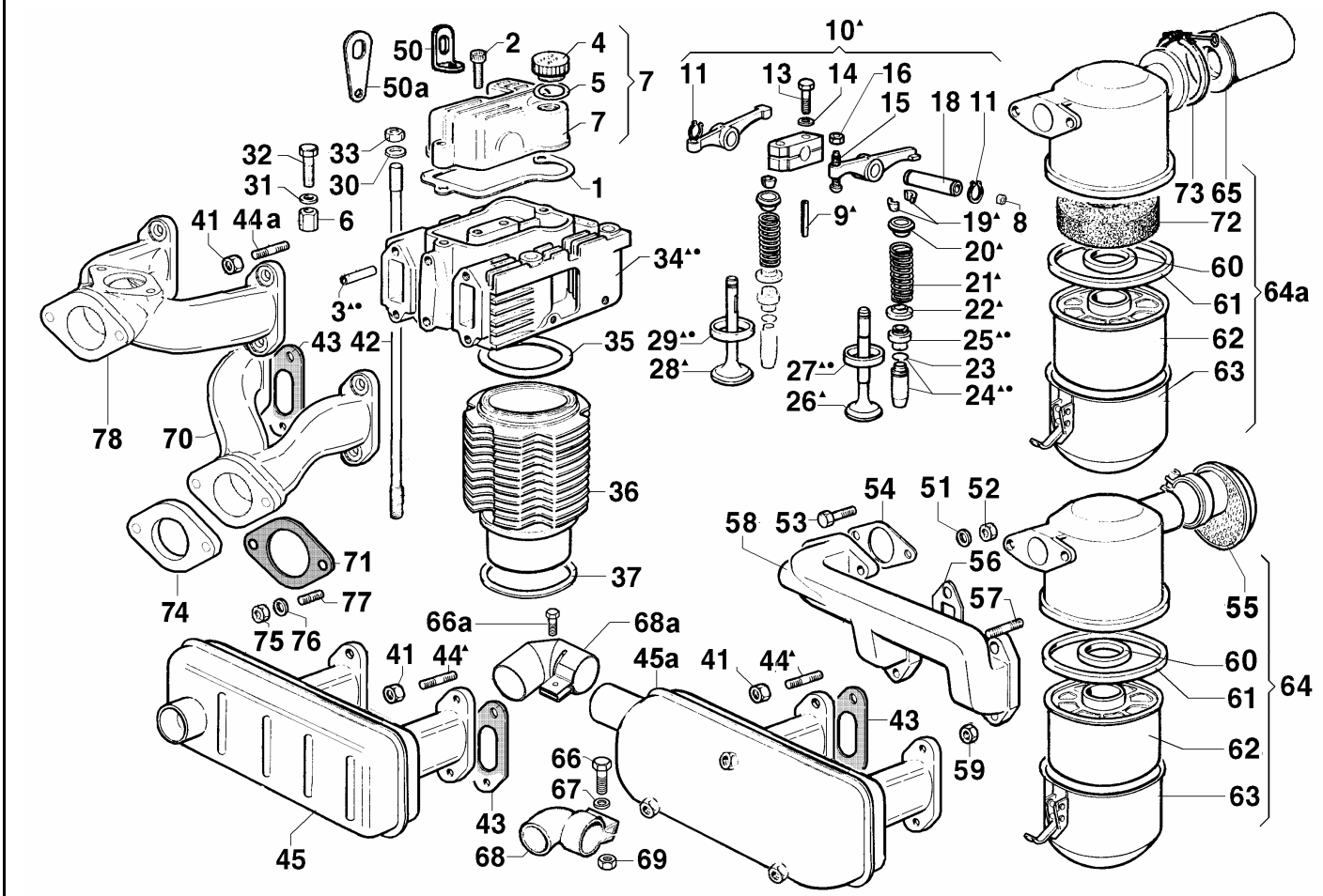

Nr. No.	CODE	RD 210 Q.ty	RD 211 Q.ty	DENOMINAZIONE - DESCRIPTION - DENOMINATION - BENENNUNG				CT No
1	**0044000880**	2	2	Guarnizione coperchio bilancieri	Gasket	Joint	Dichtung	
2	**0097320640**	4	4	Vite M.8 x 30	Screw	Vis	Schraube	
3	**00948R0820**	2	2	Tubetto lubrificazione su testa	Pipe	Tuyau	Rohr	
4	**00894R0330**	2	2	Tappo carico olio	Threaded plug	Bouchon fileté	Verschlußschraube	
5	**00579R0470**	2	2	Anello OR D.25.07 sez.2,62	O-ring	Joint torique	O-Ring	
6	**00326R0250**	3	3	Dado testa M.10x1.25 h.30	Nut	Ecrou	Mutter	
7	**00233R1000**	2	2	Coperchio bilancieri	Rocker arm cover	Couver. culbuteurs	Kipphebeldeckel	120024R
8	**00886R0440**	2	2	Tappo a scodellino	Plug	Bouchon	Verschluß	
9	**00850R0350**	2	2	Spina elastica d.5X40	Taper pin	Goupille	Kegelstift	
10	**0060451430**	2	2	Bilanciere aspirazione	Inlet rocker arm	Culbuteurs admis.	Einlasskipphebel	
11	**—**	—	—	-Non disponibile-	-Not available-	-Ne pas disponible-	-Nicht vorrätig-	
13	**0017700140**	4	4	Vite vte M.8x45	Screw	Vis	Schraube	
14	**00771R0110**	4	4	Rondella piana D.8,4x15 sp.1,5	Washer	Rondelle	Unterlegscheibe	
15	**00726R0030**	4	4	Registro bilancieri	Setscrew	Vis réglage	Einstellschraube	
16	**00323R0070**	4	4	Dado M.6 h.6	Nut	Écrou	Mutter	
18	**00601R0620**	2	2	Perno bilancieri	Rocker arm shaft	Axe culbuteur	Kipphebelzapfen	
19	**00809R0040**	8	8	Semicono	Cotter	Semi-cône	Ventilkegelstück	
20	**00616R0430**	4	4	Piattello superiore valvola	Retainer	Coupelle	Federteller	
21	**00540R0770**	4	4	Molla valvola	Spring	Ressort	Feder	
22	**00616R0350**	4	4	Piattello inferiore valvola	Retainer	Coupelle	Federteller	
23	**00059R0680**	4	4	Anello guida valvola	Ring	Bague	Ring	
24	**00464R0770**	4	4	Guida valvola	Valve Guide	Guide Soupape	Ventilführung	
	00464R0590	4	4	Guida valvola asp/scar + 0.1	Valve Guide	Guide Soupape	Ventilführung	
25	**0045350150**	4	4	Guarnizione stelo valv.asp.	Gasket	Joint	Dichtung	
26	**00960R0550**	2	2	Valvola scarico	Exhaust valve	Soupape échappement	Auslassventil	
27	**00059R0960**	2	2	Anello scarico STD	Exhaust valve seat	Siége soupape échapp.	Auslassventilsitz	
	00060R0070	2	2	Anello scarico +0.5 mm	Exhaust valve seat	Siége soupape échapp.	Auslassventilsitz	
28	**00960R0560**	2	2	Valvola aspirazione	Inlet valve	Soupape admission	Einlassventil	
29	**00059R0970**	2	2	Anello aspiraz. STD	Ring	Bague	Ring	
	00060R0080	2	2	Anello aspiraz. +0.5 mm	Ring	Bague	Bague	
30	**00771R0160**	8	8	Rondella piana D.10.5x22 sp.4	Washer	Rondelle	Unterlegscheibe	

TESTA - CYLINDER HEAD
CULASSE - ZYLINDERKOPF

Nr. No.	CODE	RD 210 Q.ty	RD 211 Q.ty	DENOMINAZIONE - DESCRIPTION - DENOMINATION - BENENNUNG				CT No
31	**0076250200**	2	2	Rondella piana 10,5x2	Washer	Rondelle	Unterlegscheibe	
32	**00995R0710**	2	2	Vite vte M.10x1.25x20	Screw	Vis	Schraube	
33	**00323R0320**	5	5	Dado M.10x1.25 H.10	Nut	Ecrou	Mutter	
34	**00A20R0900**	2	2	Testa motore completa	Complete cyl. head	Culasse compléte	ZylinderkopfKomplete	
	00A20R0890	2	2	Testa motore con guide	Cyl. head with guid.	Culasse avec guide	ZylinderkopfFührung	
35	**0047307930**	2	2	Guarnizione testa 0,55	Head gasket	Joint culasse	Zylinderkopfdichtung	120020R
	0047307940	2	2	Guarnizione testa 0,60	Head gasket	Joint culasse	Zylinderkopfdichtung	120020R
	0047307950	2	2	Guarnizione testa 0,65	Head gasket	Joint culasse	Zylinderkopfdichtung	120020R
	0047307960	2	2	Guarnizione testa 0,70	Head gasket	Joint culasse	Zylinderkopfdichtung	120020R
	0047307970	2	2	Guarnizione testa 0,75	Head gasket	Joint culasse	Zylinderkopfdichtung	120020R
	0047307980	2	2	Guarnizione testa 0,80	Head gasket	Joint culasse	Zylinderkopfdichtung	120020R
	0047307990	2	2	Guarnizione testa 0,85	Head gasket	Joint culasse	Zylinderkopfdichtung	120020R
	0047308000	2	2	Guarnizione testa 0,90	Head gasket	Joint culasse	Zylinderkopfdichtung	120020R
	0047307900	2	2	Guarnizione testa 0,95	Head gasket	Joint culasse	Zylinderkopfdichtung	120020R
	0047307910	2	2	Guarnizione testa 1,00	Head gasket	Joint culasse	Zylinderkopfdichtung	120020R
	0047308290	2	2	Guarnizione testa 1,05	Head gasket	Joint culasse	Zylinderkopfdichtung	120020R
36	**00203R0730**	2	2	Cilindro d.90	Cylinder	Cylindre	Zylinder	120020R
37	**00448R0070**	2	2	Guarnizione piano cilindro sp.0.1	Gasket	Joint	Dichtung	120020R
	00448R0480	2	2	Guarnizione piano cilindro sp.0.2	Gasket	Joint	Dichtung	120020R
41	**0032401630**	4	4	Dado M 8	Nut	Écrou	Mutter	
42	**00684R0250**	8	8	Prigioniero cilindro	Cylinder stud	Goujon	Stiftschraube	
43	**00450R0130**	2	2	Guarnizione aspiraz. scarico	Gasket	Joint	Dichtung	
44	**0067800570**	4	4	Prigioniero scar. M 8 X 30 (45)	Stud	Goujon	Stehbolzen	
45	**00527R0170**	1	1	Marmitta	Muffler	Pot échappement	Auspufftopf	
45a	**0054605890**	1	1	Marmitta	Muffler	Pot échappement	Auspufftopf	
50	**0085060890**	2	2	Golfare	Hook	Crochet	Hacke	
51	**00771R0110**	2	2	Rondella piana D.8,4x15 sp.1,5	Washer	Rondelle	Unterlegscheibe	
52	**00323R0030**	2	2	Dado M.8 H.8	Nut	Ecrou	Mutter	
53	**0017700890**	2	2	Vite te M.8x30	Screw	Vis	Schraube	
54	**00448R0140**	1	1	Guarnizione	Gasket	Joint	Dichtung	
55	**00151R0480**	1	1	Cappellotto filtro aria	Cap	Capouchon	Schutzkappe	
56	**00450R0130**	2	2	Guarnizione aspiraz. scarico	Gasket	Joint	Dichtung	
57	**00676R0140**	4	4	Prigioniero M.8x25 r.16/5/20	Stud	Goujon	Stiftschraube	
58	**00211R0380**	1	1	Collettore aspirazione	Intake manifold	Collecteur admiss.	Ansaugsammelrohr	
	00211R0400	1	1	Collettore asp. predisp. candeletta	Inlet manifold	Collecteur d'admission	Ansaugsammler	
59	**0032400210**	4	4	Dado speciale M.8 ch.12	Nut	Ecrou	Mutter	
60	**00449R0340**	1	1	Guarnizione	Gasket	Joint	Dichtung	
61	**00579R0410**	1	1	Anello OR	O-ring	Joint torique	O-Ring	
62	**00359R0260**	1	1	Elemento filtrante	Filter element	Element filtrant	Filtereinsatz	
63	**—**	—	—	-Non disponibile-	-Not available-	-Ne pas disponible-	-Nicht vorrätig-	
64	**0037004450**	1	1	Filtro aria	Air cleaner	Filtre air	Luftfilter	120025R
64a	**0037004460**	1	1	Filtro aria con cappellotto	Air cleaner	Filtre air	Luftfilter	120021R 120025R
65	**0067270220**	1	1	Prefiltro a ciclone	Cyclonic prefilter	Préfiltre	Zyklonvorabscheider	120021R
66	**0017700040**	1	1	Vite M8	Screw	Vis	Schraube	
66a	**0017601310**	1	1	Bullone M 6 x 20	Bolt	Boulon	Schraube	
67	**0075650070**	1	1	Rondella diam. 8	Washer	Rondelle	Scheibe	
68	**0091700520**	1	1	Terminale marmitta	Exhaust manifold	Collecteur ech.	Auspuffsammelrohr	
68a	**0091701250**	1	1	Terminale marm.	Muffler end	Coude pot d'échapp.	Schalldämpferendrohr	
69	**0032400180**	1	1	Dado M 8	Nut	Écrou	Mutter	
70	**0024851020**	1	1	Collettore scarico uscita front.	Exh.manifold	Collecteur échapp.	Auspuffsammelrohr	
71	**0045011180**	1	1	Guarnizione scarico	Gasket	Joint	Dichtung	
72	**00060R0480**	1	1	Anello in poliuretano	Poliuretan ring	Bague en poliurethan	Ring	120021R
73	**0036172230**	1	1	Fascetta	Clamp	Collier	Schelle	120021R
74	**0038151080**	1	1	Flangia scarico	Exhaust flange	Bride d'échappement	Auslassflansch	
75	**00323R0030**	2	2	Dado M.8 H.8	Nut	Ecrou	Mutter	
76	**00763R0020**	2	2	Rondella grower d.8 rinforzata	Washer	Rondelle	Unterlegscheibe	
77	**0067800080**	2	2	Prigioniero M.8 x 20	Stud	Goujon	Stiftschraube	
78	**0024864780**	1	1	Collettore scarico	Exhaust manifold	Collecteur ech.	Auspuffsammelrohr	

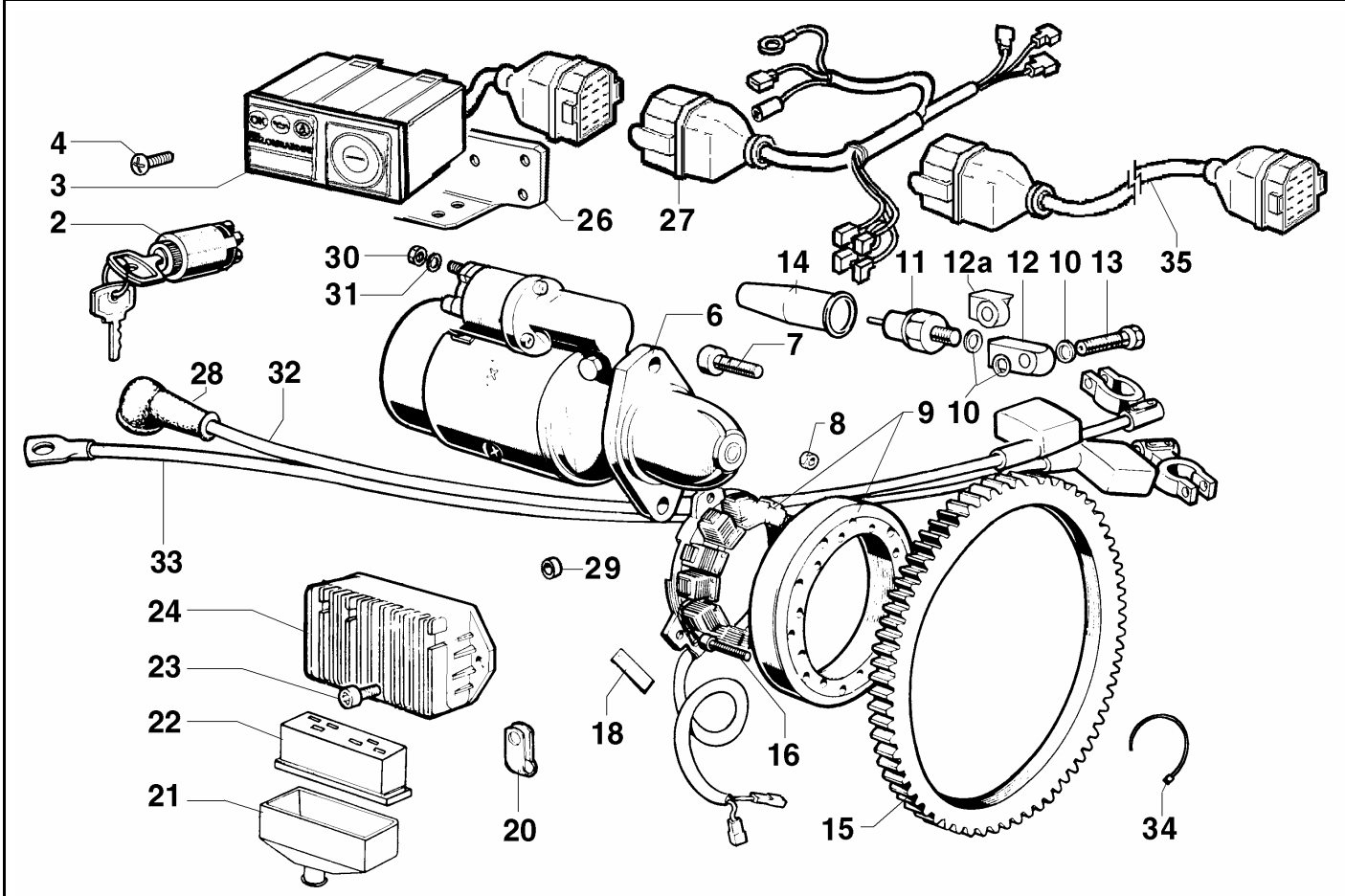

Nr. No.	CODE	RD 210 Q.ty	RD 211 Q.ty	DENOMINAZIONE - DESCRIPTION - DENOMINATION - BENENNUNG				CT No
2	**0050410200**	1	1	Interruttore a chiave	Key switch	Interrupter à clef	Schlüsselschalter	
3	**0072454170**	1	1	Quadretto 12V 3 Spie alt. 3 fili	Electric panel	Tableau de bord	Bedienfeld	
	0072454190	1	1	Quadretto 24V 6 spie per alt. 3 fili	Dashboard	Tableau de bord	Bedienfeld	
	0072454210	1	1	Quadretto 24V 6 spie per alt. 3 fili e cand.	Dashboard	Tableau de bord	Bedienfeld	
4	**0097303250**	4	4	Vite M 5 X 10	Screw	Vis	Schraube	
6	**0058400890**	1	1	Motorino avviamento BOSCH	Starting motor	Démarreur	Anlasser	
	0058402110	1	1	Motorino avviamento BOSCH 24V	Starting motor	Démarreur	Anlasser	
7	**0097303690**	2	2	Vite M.10x30	Screw	Vis	Schraube	
8	**0032030480**	3	3	Dado	Nut	Ecrou	Mutter	
9	**00014R0410**	1	1	Alternatore 280W	Alternator	Alternateur	Drehstrom Gener.	
10	**0046700580**	3	3	Rondella rame D.8,2x12 sp.1	Washer	Rondelle	Unterlegscheibe	
11	**00674R0010**	1	1	Pressostato	Elettrostop	Elettrostop	Elettrostop	
	0067450420	1	1	Pressostato 0,6Bar(M12) N.Chiuso-Rosso	Pressure oil switch	Pressostat	Öldruckschalter	
12	**00612R0300**	1	1	Piastrina	Safety plate	Arrêtoir	Sicherungsblech	
12a	**0073300190**	1	1	Raccordo pressost.	Oil switch connector	Raccord pressostat	Adapter	
13	**00716R0500**	1	1	Raccordo sulla testa	Union	Raccord	Anschlußstück	
14	**0064910130**	1	1	Cappellotto	Cap	Capouchon	Schutzkappe	
15	**00256R0080**	1	1	Corona avviamento	Ring Gear	Couronne Démarrage	Starterkranz	
16	**00992R0580**	5	5	Vite M.6x30	Screw	Vis	Schraube	
18	**00613R0760**	1	1	Piastrina ferma cavo	Safety plate	Support	Sicherungsblech	
20	**0036170210**	1	1	Fascetta	Clamp	Collier	Rohrschelle	
21	**0021450140**	1	1	Cappuccio regolatore	Regulator cap	Capuchon régulateur	Reglerabdeckung	
22	**0067401530**	1	1	Presa regol.	Inlet regul.	Prise régulateur	Reglerstecker	
23	**0097320630**	2	2	Vite M.8x35	Screw	Vis	Schraube	
24	**0073622980**	1	1	Reg. tens.12V-30A - 5 cont. alt. 2 fili	Voltage regulator	Régulateur de tension	Spannungsregler	
	0073623380	1	1	Regolatore tens. 24 V	Voltage regul.	Régulateur de tension	Spannungsregler	
26	**0085061300**	1	1	Squadretta	Bracket	Equerre	Befestigungswinkel	
27	**0021861150**	1	1	Cavi	Cables	Câbles	Kabel	
28	**0064910050**	1	1	Pipetta mot.avv.	Pipe elbow	Pipe démarreur	Schlauchbogen	
29	**0035210430**	2	2	Distanziale 9x16 h15	Spacer	Entretoise	Distanzstück	
30	**00323R0030**	1	1	Dado M.8 H.8	Nut	Ecrou	Mutter	

Nr. No.	CODE	RD 210 Q.ty	RD 211 Q.ty	DENOMINAZIONE - DESCRIPTION - DENOMINATION - BENENNUNG				CT No
31	**00763R0020**	1	1	Rondella grower d.8 rinforzata	Washer	Rondelle	Unterlegscheibe	
32	**00187R0970**	1	1	Cavo batteria-motorino avv.	Cable	Cable	Kabel	
33	**00187R0960**	1	1	Cavo massa-batteria	Cable	Cable	Kabel	
34	**0024710190**	1	1	Fascetta	Clamp	Collier	Rohrschelle	
35	**0021858820**	1	1	Prolunga cavo mm 2000	Ext.wire	Câble	Kabel	

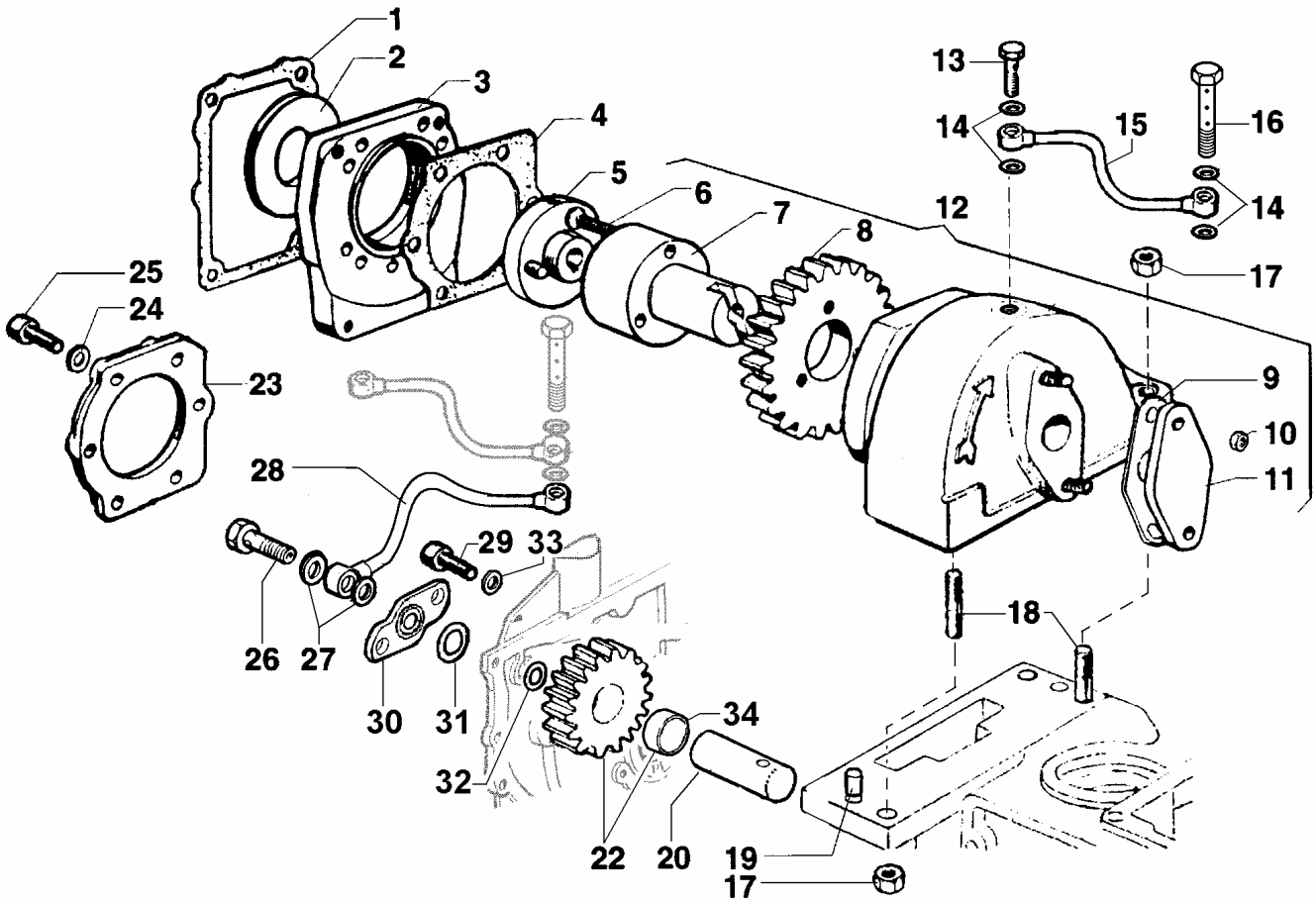

Nr. No.	CODE	RD 210 Q.ty	RD 211 Q.ty	DENOMINAZIONE - DESCRIPTION - DENOMINATION - BENENNUNG				CT No
1	**00448R0010**	1	1	Guarnizione pompa idraulica GR.1	Gasket	Joint	Dichtung	
	00447R0970	1	1	Guarnizione pompa idraulica GR.2	Gasket	Joint	Dichtung	
2	**00042R0020**	1	1	Anello riduz. per GR.1	Ring	Bague	Ring	
	00042R0030	1	1	Anello riduz. per GR.2	Ring	Bague	Ring	
3	**00874R0480**	1	1	Supporto pompa idr. GR.1	Support	Support	Lager	
	00874R0460	1	1	Supporto pompa idr. GR.2	Support	Support	Lager	
4	**00447R0950**	1	1	Guarnizione	Gasket	Joint	Dichtung	
5	**00814R0690**	1	1	Semigiunto per GR.1	Haft coupling	Demi-accooup.	Kupplung	
	00813R0210	1	1	Semigiunto per GR.2	Haft coupling	Demi-accooup.	Kupplung	
6	**00997R0340**	3	3	Vite vtspei M.5X30	Screw	Vis	Schraube	
7	**00600R0700**	1	1	Perno ingranaggio	Shaft	Axe	Zapfen	
8	**00468R0550**	1	1	Ingranaggio com.pompa idr.	Gear	Engrenage	Zahnrad	
9	**00448R0990**	1	1	Guarnizione	Gasket	Joint	Dichtung	
10	**0032400040**	2	2	Dado M.5	Nut	Ecrou	Mutter	
11	**00231R0950**	1	1	Coperchio	Cover	Couvercle	Deckel	
12	**00877R0800**	1	1	Supporto pompa idr. completo	Support	Support	Lager	
13	**0019010290**	1	1	Raccordo su pompa iniezione	Union	Raccord	Anschlußstück	
14	**0046700580**	4	4	Rondella rame D.8,2x12 sp.1	Washer	Rondelle	Unterlegscheibe	
15	**00949R0730**	1	1	Tubo lubrificaz. Ingr.pompa idr.	Pipe	Tuyau	Rohr	
16	—	—	—	-Non disponibile-	-Not available-	-Ne pas disponible-	-Nicht vorrätig-	
17	**0032400210**	4	4	Dado speciale M.8 ch.12	Nut	Ecrou	Mutter	
18	**0067800850**	4	4	Prigioniero M 8 X 35 (47)	Stud	Goujon	Stehbolzen	
19	**0084600550**	2	2	Spina cilindrica d.6	Taper pin	Goupille	Kegelstift	
20	**00602R0960**	1	1	Perno ingranaggio ozioso	Shaft	Axe	Zapfen	
22	**00470R0480**	1	1	Ingranaggio ozioso	Gear	Engrenage	Zahnrad	
23	**00231R0260**	1	1	Coperchio supporto pompa idr.	Cover	Couvercle	Deckel	
24	**0076250080**	6	6	Rondella piana D.12x6,5	Washer	Rondelle	Unterlegscheibe	
25	**0097300120**	6	6	Vite M.6 x 20 TCEI	Screw	Vis	Schraube	
26	**0019010290**	1	1	Raccordo su pompa iniezione	Union	Raccord	Anschlußstück	
27	**0046700580**	2	2	Rondella rame D.8,2x12 sp.1	Washer	Rondelle	Unterlegscheibe	
28	**00949R0240**	1	1	Tubo lubrificazione	Lubricating pipe	Tube de graissage	Schmierölrohr	

Nr. No.	CODE	RD 210 Q.ty	RD 211 Q.ty	DENOMINAZIONE - DESCRIPTION - DENOMINATION - BENENNUNG				CT No
29	**0097301150**	2	2	Vite tcei 5X14	Screw	Vis	Schraube	
30	**00233R0770**	1	1	Coperchio sede	Cover	Couvercle	Deckel	
31	**0012000060**	1	1	Anello OR 121 D.15,88	O-ring	Joint torique	O-Ring	
32	**0012000400**	1	1	Anello OR	O ring	Bague en caoutchouc	O-Ring	
33	**00771R0010**	2	2	Rondella piana 5,3x10	Washer	Rondelle	Unterlegscheibe	
34	**00108R0630**	1	1	Boccola	Sleeve	Douille	Lager	

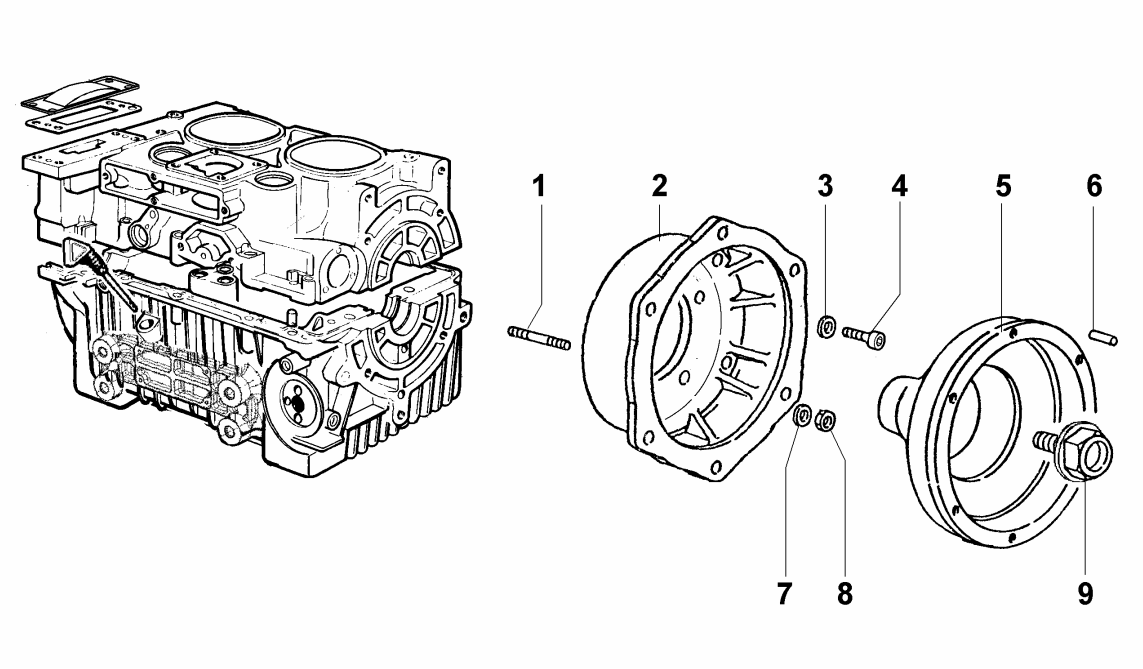

Nr. No.	CODE	RD 210 Q.ty	RD 211 Q.ty	DENOMINAZIONE - DESCRIPTION - DENOMINATION - BENENNUNG				CT No
1	**0068000100**	4	4	Prigioniero M 10 X 25	Stud	Goujon	Stehbolzen	
2	**00134R0240**	1	1	Campana flangiatura	Flanging bell	Cloche de bridage	Flanschgehäuse	
3	**0075550080**	5	5	Rondella convessa D.10	Washer	Rondelle	Unterlegscheibe	
4	**0097303690**	5	5	Vite M.10x30	Screw	Vis	Schraube	
5	**00638R0500**	1	1	Campana portafrizione F187	Clutch bell	Cloche d' embrayage	Kupplungsglocke	
	0038351620	1	1	Campana portafrizione F187 "L" speciale	Clutch bell	Cloche d' embrayage	Kupplungsglocke	
6	**00841R0170**	2	2	Spina cilindrica d7x16	Taper pin	Goupille	Kegelstift	
7	**0076250200**	4	4	Rondella piana 10,5x2	Washer	Rondelle	Unterlegscheibe	
8	**00323R0040**	4	4	Dado M 10	Nut	Écrou	Mutter	
9	**00116R0200**	1	1	Bullone blocc.flangiatura M18	Bolt	Boulon	Stehbolzen	

00XXXXXX0 06/07 Descrizioni e illustrazioni non impegnative - Descriptions and characteristics subject to modification - Descriptions et illustrations peuvent être modifiées - Aenderungen vorbehalten

RUGGERINI MOTORI
Via Cav. Del Lavoro A.Lombardini, 2 - 42100 Reggio Emilia - ITALY
Fax +39 0522 389362 - E-mail: ricambi@lombardini.it - www.ruggerini.it

è un marchio della LOMBARDINI S.r.l.

Catalogo parti di ricambio
Spare parts catalogue
Catalogue pieces de rechange
Ersatzteilliste

RD 290



TAVOLA/TABLE

1 BASAMENTO E MANOVELLISMO
CRANKCASE AND CRANK MECHANISM
CARTER MOTEUR ET EQUIPAGE MOBILE
KURBELGEHÄUSE UND KURBELGETRIEBE

2 TESTA
CYLINDER HEAD
CULASSE
ZYLINDERKOPF

3 ASPIRAZIONE / SCARICO
INTAKE / EXHAUST
ADMISSION / ECHAPPEMENT
EINLASS / AULASS

4 CIRCUITO LUBRIFICAZIONE
LUBRICATING SYSTEM
CIRCUIT DE LUBRIFICATION
SCHMIERUNG SYSTEM

5 CIRCUITO COMBUSTIBILE
FUEL SYSTEM
CIRCUIT CARBURANT
BRENNSTOFF SYSTEM

6 AVVIAMENTO / RAFFREDDAMENTO
STARTING / COOLING SYSTEM
DEMARRAGE / REFROIDISSEMENT
ANLASSER / KÜHLSYSTEM

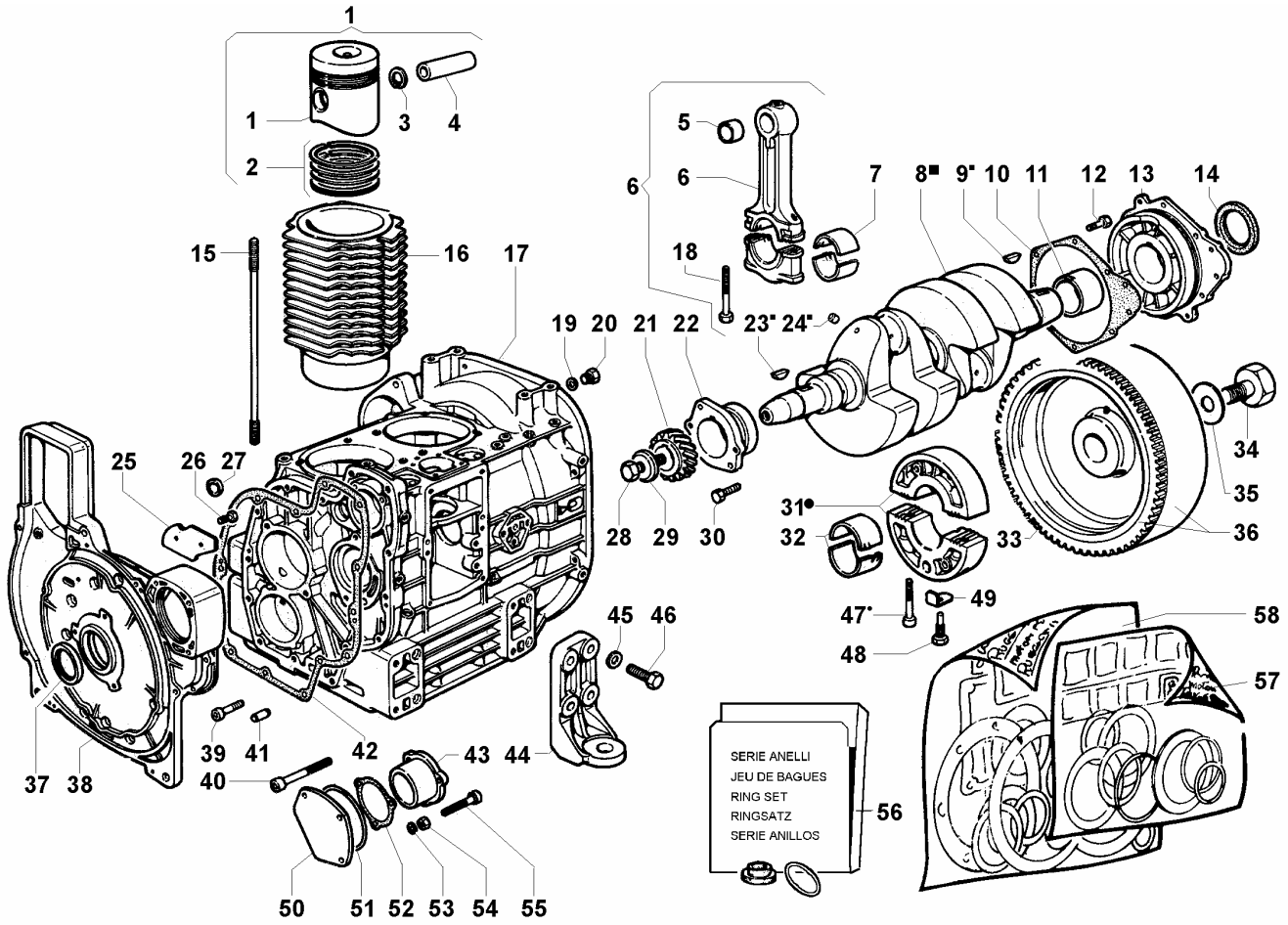

Nr. No.	CODE	RD 290 Q.ty	DENOMINAZIONE - DESCRIPTION - DENOMINATION - BENENNUNG				CT No
	0015603070	1	Blocco motore	Short block	Bloc moteur	Motorblock	
1	**0065002720**	2	Pistone compl. std	Piston set	Piston complet	Kolbensatz	
	0065002730	2	Pistone compl. +0,50	Piston set	Piston complet	Kolbensatz	
	0065002740	2	Pistone compl. +1,00	Piston set	Piston complet	Kolbensatz	
2	**0082112090**	2	Serie segmenti std.	Ring set	Série segments	Ringsatz	
	0082112100	2	Serie segmenti +0,50	Ring set	Série segments	Ringsatz	
	0082112110	2	Serie segmenti +1,00	Ring set	Série segments	Ringsatz	
3	**0012400220**	4	Anello seeger d.25 int	Snap ring	Circlip	Sicherungsring	
4	**0084800290**	2	Spinotto	Gudgeon pin	Axe piston	Kolbenbolzen	
5	**0016300140**	2	Bronzina piede biella	Small end bearing	Coussinet pied de bielle	Lager	
6	**0015261110**	2	Biella completa	Connecting rod	Bielle	Pleuel	
7	**0016400590**	2	Bronzina biella std.	Big end bushing	Coussinet de bielle	Pleuellager	
	0016400600	2	Bronzina biella -0,25	Big end bushing	Coussinet de bielle	Pleuellager	
	0016400610	2	Bronzina biella -0,50	Big end bushing	Coussinet de bielle	Pleuellager	
8	**0010507850**	1	Albero gomito	Crankshaft	Vilebrequin	Kurbelwelle	
9	**0022800560**	1	Chiavetta	Crankshaft wooddruff key	Clavette	Kurbelwellenpassfeder	
10	**0047010400**	1	Guarniz. 0,25	Gasket	Joint	Dichtung	
	0047010490	1	Guarniz. 0,40	Gasket	Joint	Dichtung	
11	**0016111600**	1	Bronzina l.vol. std.	Bearing	Coussinet	Lager	
	0016111610	1	Bronzina l.vol. -0,25	Bearing	Coussinet	Lager	
	0016111620	1	Bronzina l.vol. -0,50	Bearing	Coussinet	Lager	
12	**0017701500**	8	Bullone M 8 X 1,25 X 22	Bolt	Boulon	Stehbolzen	
13	**0086752900**	1	Supporto alb.gom.	Bearing housing	Support coussinet arrière	Lagergehäuse	
14	**0012133180**	1	Anello ten. (rear) 50x70x10	Oil seal	Bague d'étanchéité	Dichtring	
15	**0068501030**	8	Prigioniero testa	Cyl.head stud	Goujon culasse	Zylinderkopfstehbolzen	
16	**0023805460**	2	Cilindro	Cylinder	Cylindre	Zylinder	
17	**0015111110**	1	Basamento	Crankcase	Carter moteur	Kurbelgehäuse	90025R
18	**0017701090**	4	Bullone per biella M 8 X 50	Conn.rod bolt	Boulon tête bielle	Pleuelstehbolzen	
19	**0046700580**	2	Rondella rame D.8,2x12 sp.1	Washer	Rondelle	Unterlegscheibe	
20	**0017700420**	2	Vite TE M8x10	Screw	Vis	Schraube	

BASAMENTO E MANOVELLISMO - CRANKCASE AND CRANK MECHANISM
CARTER MOTEUR ET EQUIPAGE MOBILE - KURBELGEHÄUSE UND KURBELGETRIEBE

Nr. No.	CODE	RD 290 Q.ty	DENOMINAZIONE - DESCRIPTION - DENOMINATION - BENENNUNG				CT No
21	**0049360420**	1	Ingranaggio	Crankshaft gear	Engrenage vilebrequin	Kurbelwellenzahnrad	
22	**0086752660**	1	Supporto l.distr. std.	Gear side support	Support côté distr.	Halterung Steuerseite	
	0086752670	1	Supporto l.distr. -0,25	Gear side support	Support côté distr.	Halterung Steuerseite	
	0086752680	1	Supporto l.distr. -0,50	Gear side support	Support côté distr.	Halterung Steuerseite	
23	**0022800560**	1	Chiavetta	Crankshaft wooddruff key	Clavette	Kurbelwellenpassfeder	
24	**0090801330**	4	Tappo d.8	Plug	Bouchon	Verschluss	
25	**0051680540**	1	Lamiera	Front cover backing plate	Plaquette	Blech	
26	**0017600010**	2	Bullone M 6 x 1 x 10	Bolt	Boulon	Stehbolzen	
27	**0090800830**	1	Tappo D. 25 mm	Plug	Bouchon	Verschluß	
28	**0098652580**	1	Vite M 16 X 1,5 Sin	Screw	Vis	Schraube	
29	**0076260330**	1	Rondella	Washer	Rondelle	Scheibe	
30	**0017701560**	2	Bullone M 8 X 1,25 X 25	Bolt	Boulon	Stehbolzen	
31	**0086760570**	1	Supporto centr.	Main bearing housing	Support central	Mittellager	
32	**0016100820**	1	Bronzina centrale std.	Main bearing shell c.	Coussinet central	Hauptlagerschale	
	0016100980	1	Bronzina centrale -0,25	Main bearing shell c.	Coussinet central	Hauptlagerschale	
	0016100990	1	Bronzina centrale -0,50	Main bearing shell c.	Coussinet central	Hauptlagerschale	
33	**0028160250**	1	Corona avviamento	Crown gear	Couronne dentée	Zahnkranz	
34	**0018610450**	1	Bullone Es.50 l=52 d= -	Bolt	Boulon	Stehbolzen	
35	**0051110050**	1	Lamierino	Safety plate	Plaquette de sûreté	Sicherheitsblech	
36	**0098850720**	1	Volano con corona	Flywhell with crown	Volant avec couronne	Schwungrad	
37	**0012133210**	1	Anello ten. (front) 42x58x10	Oil seal	Bague d'étanchéité	Dichtring	
38	**0089004630**	1	Supporto convogl.	Front cover	Support coiffe ventil.	Gebläsehalterung	
39	**0097320630**	11	Vite M.8x35	Screw	Vis	Schraube	
40	**0097320770**	3	Vite M 8 X 70	Screw	Vis	Schraube	
41	**0084600550**	2	Spina cilindrica d.6	Taper pin	Goupille	Kegelstift	
42	**0047010390**	1	Guarnizione	Gasket	Joint	Dichtung	
43	**0027510960**	1	Coperchio	Auxiliary housing	Couvercle	Abdeckung	
44	**0064290330**	4	Piede	Engine mount	Pied moteur	Motorfuß	
45	**0075650110**	16	Rondella diam. 10	Washer	Rondelle	Scheibe	
46	**0017800070**	16	Vite TE. M 10x35	Screw	Vis	Schraube	
47	**0097300340**	2	Vite M.8x55	Screw	Vis	Schraube	
48	**0018621440**	1	Bullone	Bolt	Boulon	Stehbolzen	
49	**0051110690**	1	Piastrina	Safety plate	Plaquette de sûreté	Sicherungsblech	
50	**0027510950**	1	Coperchio	Blanking plate	Couvercle	Blinddeckel	
51	**0012010270**	1	Anello OR	Rubber oil seal	Bague en caoutchouc	O-Ring	
52	**0047760870**	1	Guarnizione	Gasket	Joint	Dichtung	
53	**0076250100**	3	Rondella piana 8x15	Washer	Rondelle	Unterlegscheibe	
54	**0032400180**	3	Dado M 8	Nut	Écrou	Mutter	
55	**0097300320**	3	Vite M.8x45	Screw	Vis	Schraube	
56	**0081500160**	1	Serie anelli	O ring set	Jeu de bagues	O-Ringsatz	
57	**0081850220**	1	Serie smeriglio	Emery gasket set	Pochette emeri	Schmiergel Dichtsatz	
58	**0082050990**	1	Serie completa anelli e guarnizioni	Ring and gasket complete set	Jeu de bagues et joints	Dichtungs- und o-ring	

TESTA - CYLINDER HEAD
CULASSE - ZYLINDERKOPF

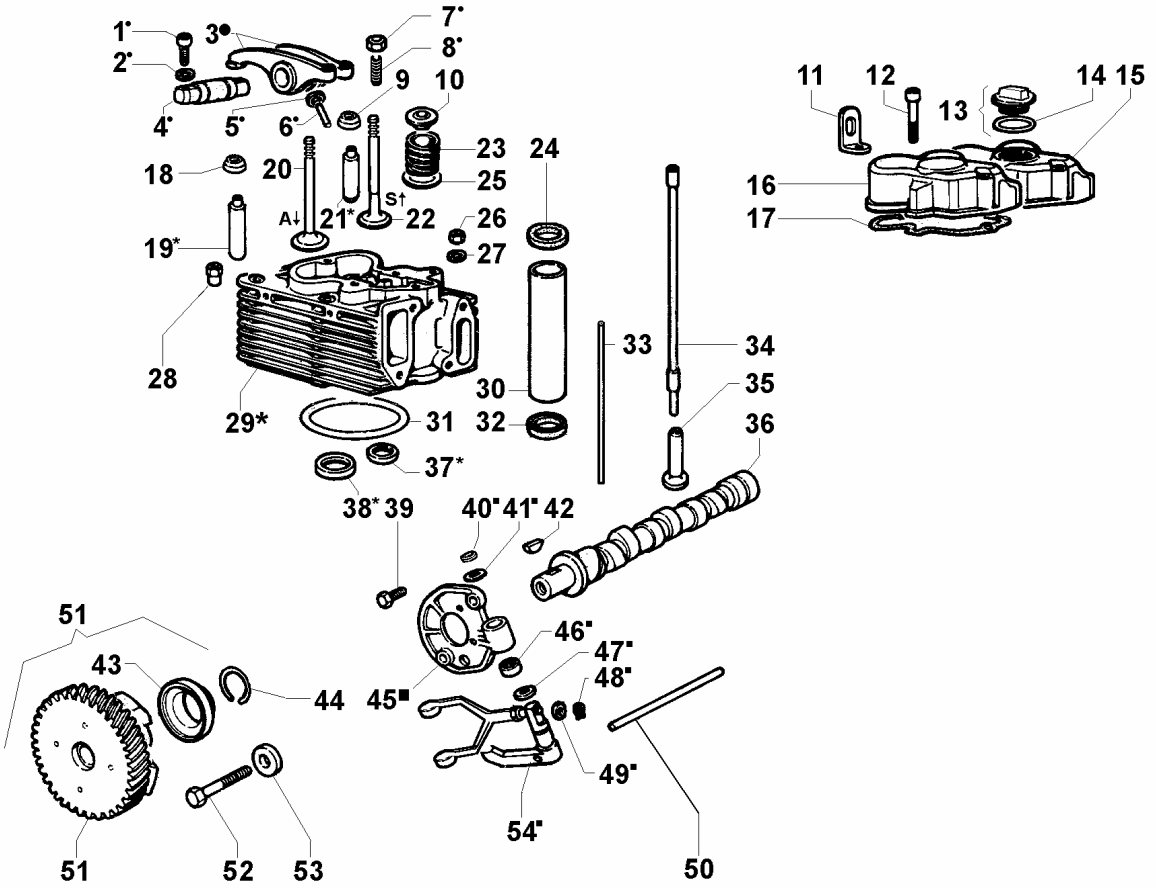

Nr. No.	CODE	RD 290 Q.ty	DENOMINAZIONE - DESCRIPTION - DENOMINATION - BENENNUNG				CT No
1	**0097301000**	4	Vite M.8x25	Screw	Vis	Schraube	
2	**0075650070**	4	Rondella diam. 8	Washer	Rondelle	Scheibe	
3	**0043300360**	2	Gruppo bilanc. 3000 rpm	Rock.arm ass.y	Groupe culbuteurs	Kipphebelbaugruppe	
4	**0060450400**	2	Perno bilancieri	Rocker arm shaft	Axe culbuteur	Kipphebelwelle	
5	**0013500110**	2	Anello	Ring	Bague d'étancheité	Ring	
6	**0094550530**	2	Tubo lubrificaz. bilancieri	Rocker shaft lub.pipe	Tube de graissage culbuteur	Schmierölrohr Kipphebel	
7	**0032400100**	4	Dado M 7	Nut	Écrou	Mutter	
8	**0098500020**	4	Vite registro bilanc.	Rocker arm adjuster	Vis de réglage culbuteur	Kipphebeleinstellschraube	
9	**0012133380**	2	Anello tenuta 55x72x10	Seal ring	Bague d'étanchéite	Dichtring	
10	**0064101120**	4	Piattello con semiconi	Retainer with half-collets	Coupelle avec demi-cônes	Halbkegel-Federteller	
11	**0085060030**	2	Golfare	Engine liftiing eye	Équerre	Befestigungswinkel	
12	**0097320750**	4	Vite M.8x50	Screw	Vis	Schraube	
13	**0090320790**	1	Tappo rifornimento olio M 36x3	Filler oil cap	Bouchon huile	Öleinfülldeckel	
14	**0012000150**	1	Anello OR 137	O ring 137	Bague en caoutchouc	O-Ring 137	
15	**0021253380**	1	Cappello con foro tappo rif.olio	Rocker arm cover	Couvercle culbuteurs	Kipphebelgehäuse	
16	**0021253390**	1	Cappello bil.	Rocker arm cover	Couvercle culbuteurs	Kipphebelgehäuse	
17	**0044000610**	2	Guarnizione 0,80	Rocker cov.gasket	Joint couv.culb.	Dichtung	
18	**0012133380**	2	Anello tenuta 55x72x10	Seal ring	Bague d'étanchéite	Dichtring	
19	**0048452470**	2	Guida v.asp. std.	Inlet v.guide	Guide soup.asp.	Einlassventilführung	
20	**0096521530**	2	Valvola aspirazione	Intake valve	Soupape aspiration	Einlassventil	
21	**0048452480**	2	Guida v.sc. std.	Exhaust v.guide	Guide soup.échapp.	Auslassventilführung	
22	**0096851460**	2	Valvola di scarico	Exhaust valve	Soupape échappement	Auslassventil	
23	**0057551730**	4	Molla valvola	Valve spring	Ressort soupape	Ventilfeder	ITR0110
24	**0047400240**	2	Guarnizione	Gasket	Joint	Dichtung	
25	**0034300670**	4	Dischetto (bottom)	Spring seat (bottom)	Disque (supérieur)	Federsitz (unten)	
26	**0032401240**	8	Dado	Nut	Écrou	Mutter	
27	**0076251960**	8	Rondella diam. 10,5	Washer	Rondelle	Scheibe	
28	**0033002270**	2	Dado prolungato	Elongated nut	Écrou prolongé	Verlängerte Mutter	
29	**0092007110**	2	Testa completa	Cyl.head ass.y	Culasse complete	Zylinderkopf	
30	**0095200450**	2	Tubo protez.	Guard tube	Tuyau de protection	Stösselrohr	

Nr. No.	CODE	RD 290 Q.ty	DENOMINAZIONE - DESCRIPTION - DENOMINATION - BENENNUNG				CT No
31	**0047303490**	2	Guarnizione testa 0,45	Head gasket	Joint culasse	Zylinderkopfdichtung	
	0047302520	2	Guarnizione testa 0,50	Head gasket	Joint culasse	Zylinderkopfdichtung	
	0047302530	2	Guarnizione testa 0,55	Head gasket	Joint culasse	Zylinderkopfdichtung	
	0047300840	2	Guarnizione testa 0,60	Head gasket	Joint culasse	Zylinderkopfdichtung	
	0047301930	2	Guarnizione testa 0,65	Head gasket	Joint culasse	Zylinderkopfdichtung	
	0047300850	2	Guarnizione testa 0,70	Head gasket	Joint culasse	Zylinderkopfdichtung	
	0047301940	2	Guarnizione testa 0,75	Head gasket	Joint culasse	Zylinderkopfdichtung	
	0047300860	2	Guarnizione testa 0,80	Head gasket	Joint culasse	Zylinderkopfdichtung	
	0047301950	2	Guarnizione testa 0,85	Head gasket	Joint culasse	Zylinderkopfdichtung	
	0047300870	2	Guarnizione testa 0,90	Head gasket	Joint culasse	Zylinderkopfdichtung	
	0047301960	2	Guarnizione testa 0,95	Head gasket	Joint culasse	Zylinderkopfdichtung	
	0047300880	2	Guarnizione testa 1,00	Head gasket	Joint culasse	Zylinderkopfdichtung	
32	**0047400240**	2	Guarnizione	Gasket	Joint	Dichtung	
33	**0094550550**	2	Tubo lubrificaz.	Lub.oil pipe	Tube de graissage	Schmierölrohr	
34	**0014100420**	4	Asta punteria	Push rod	Tige poussoir	Stößelstange	
35	**0072150430**	4	Punteria	Tappet	Poussoir	Rollenstössel	
36	**0010111100**	1	Albero a camme	Camshaft	Arbre à cames	Nockenwelle	
37	**0080002130**	2	Sede v.scarico	Exhaust v.seat	Siège soupape échapp.	Auslassventilsitz	
38	**0080002120**	2	Sede v.aspirazione	Inlet v.seat	Siège soupape aspir.	Einlassventilsitz	
39	**0017701500**	2	Bullone M 8 X 1,25 X 22	Bolt	Boulon	Stehbolzen	
40	**0012400050**	1	Anello seeger	Snap ring	Bague d'arrêt	Seeger-Ring	
41	**0076260400**	1	Rondella	Washer	Rondelle	Scheibe	
42	**0022800470**	1	Chiavetta 4 x 5,5 x 16	Key	Clavette	Kurbelwellenpassfeder	
43	**0020861400**	1	Campana regolatore	Governor bell	Cloche régulateur	Fliegkraftreglergehäuse	
44	**0011600220**	1	Anello tenuta	Circlip	Bague d'étanchéite	Dichtring	
45	**0048820460**	1	Supporto leva completo	Governor yoke support	Support levier	Drehzahlreglerhalterung	
46	**0015850250**	2	Boccola	Bushing	Douille	Lager	
47	**0076260400**	1	Rondella	Washer	Rondelle	Scheibe	
48	**0012400770**	1	Anello seeger	Snap ring	Bague d'arrêt	Seeger-Ring	
49	**0076250070**	1	Rondella diam. 6	Washer	Rondelle	Scheibe	
50	**0060800220**	1	Perno regolatore	Governor push rod	Axe régulateur	Zapfen	
51	**0073622770**	1	Regolatore di giri	Speed governor	Regulateur de vitesse	Drehzahlregler	
52	**0017800590**	1	Bullone M 10 X 1,5 X 35	Bolt	Boulon	Stehbolzen	
53	**0076260380**	1	Rondella	Washer	Rondelle	Scheibe	
54	**0052008540**	1	Leva comando regol	Governor lever	Levier comm.regul:	Fliehkraftreglerhebel	

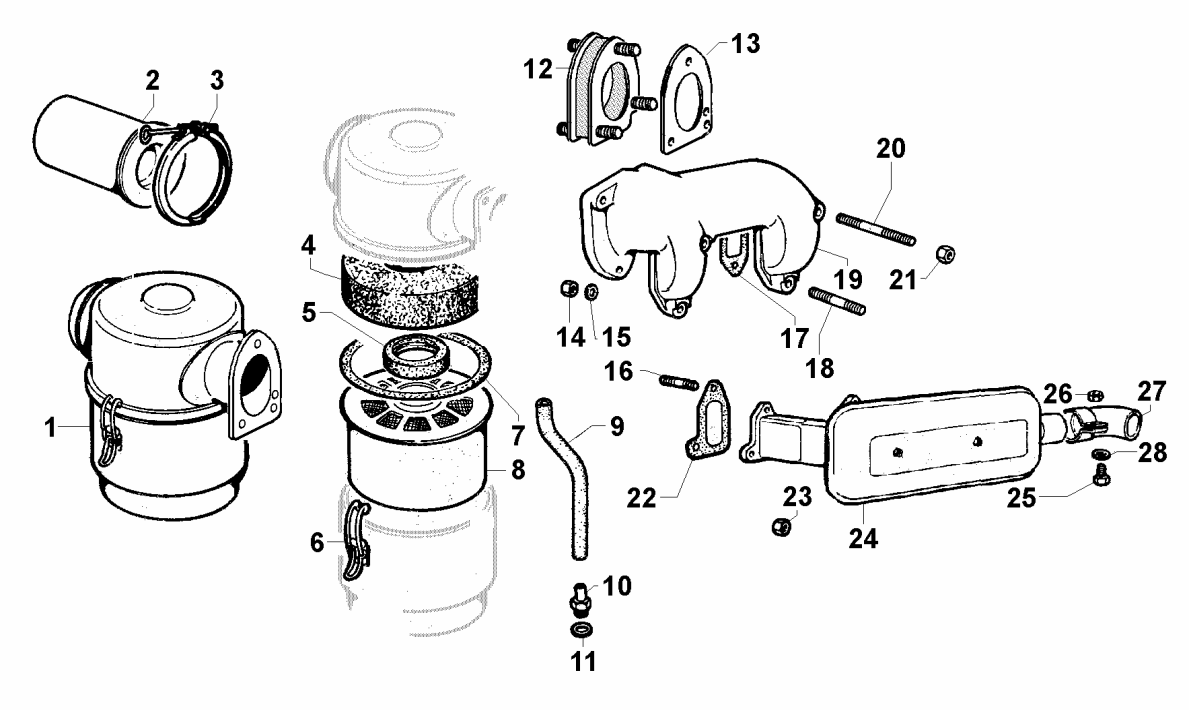

Nr. No.	CODE	RD 290 Q.ty	DENOMINAZIONE - DESCRIPTION - DENOMINATION - BENENNUNG				CT No
1	**0037004070**	1	Filtro aria	Air cleaner	Filtre à air	Luftfilter	
2	**0067270240**	1	Prefiltro a ciclone	Cyclonic prefilter	Préfiltre	Zyklonvorabscheider	
3	**0036172240**	1	Fascetta	Clamp	Collier	Schelle	
4	**0054961820**	1	Massa poliuret.	Polyureth.filtering element	Masse filtrante en polyuréth	Polyureth.Filterelement	
5	**0012610560**	1	Anello tenuta	Seal ring	Bague d'étanchéite	Dichtring	
6	**0041150480**	2	Gancio	Hook	Crochet	Klammer	
7	**0047760290**	1	Guarnizione	Gasket	Joint	Dichtung	
8	**0054960740**	1	Massa filtrante	Filtering element	Masse filtrante	Filterelement	
9	**00949R0540**	1	Tubo sfiato	Oil pipe	Tuyau huile	Ölleitung	90028R
10	**0073011940**	1	Raccordo M 12	Connection	Raccord	Druckventilhalter	90028R
11	**0046700140**	1	Guarnizione in rame d.12	Copper gasket	Joint en cuivre	Kupferdichtung	
12	**0086361620**	1	Supporto antivibrante	Vibration-damping	Support élastique	Antivibrationshalterung	
13	**0044900860**	2	Guarnizione	Gasket	Joint	Dichtung	
14	**0032400180**	5	Dado M 8	Nut	Écrou	Mutter	
15	**0075650070**	5	Rondella diam. 8	Washer	Rondelle	Scheibe	
16	**0067800850**	2	Prigioniero M 8 X 35 (47)	Stud	Goujon	Stehbolzen	
17	**0044200200**	2	Guarnizione aspiraz.	Inlet manifold gasket	Joint collecteur asp.	Ansaugsammlerdichtung	
18	**0067800840**	2	Prigioniero M 8 X 40 (52)	Stud	Goujon	Stehbolzen	
19	**0048964020**	1	Collettore aspiraz. completo di supporti antivibrar	Inlet manifold	Collecteur d'admission	Ansaugsammler	
20	**0067800300**	2	Prigioniero M 8 X 70 (82)	Stud	Goujon	Stehbolzen	
21	**0032401640**	4	Dado autob. M8	Nut	Ecrou	Mutter	
22	**0044200190**	2	Guarnizione scarico	Exhaust manif.gasket	Joint collect.échapp.	Auslassrohrdichtung	
23	**0032401630**	4	Dado M 8	Nut	Écrou	Mutter	
24	**0054602930**	1	Marmitta (scar.lato vol.)	Muffler	Pot d'échapp.	Schalldämpfer	
25	**0017700050**	1	Vite M.8x22	Screw	Vis	Schraube	
26	**0032400180**	1	Dado M 8	Nut	Écrou	Mutter	
27	**0091700520**	1	Terminale marmitta	Exhaust manifold	Collecteur ech.	Auspuffsammelrohr	
28	**0075650070**	1	Rondella diam. 8	Washer	Rondelle	Scheibe	

Nr. No.	CODE	RD 290 Q.ty	DENOMINAZIONE - DESCRIPTION - DENOMINATION - BENENNUNG	CT No

RUGGERINI DIESEL	**CIRCUITO LUBRIFICAZIONE - LUBRICATING SYSTEM** **CIRCUIT DE LUBRIFICATION - SCHMIERUNG SYSTEM**	CATALOGO RICAMBI SPARE PARTS	
		TAVOLA TABLE	4 1
		DATA DATE	04/2007

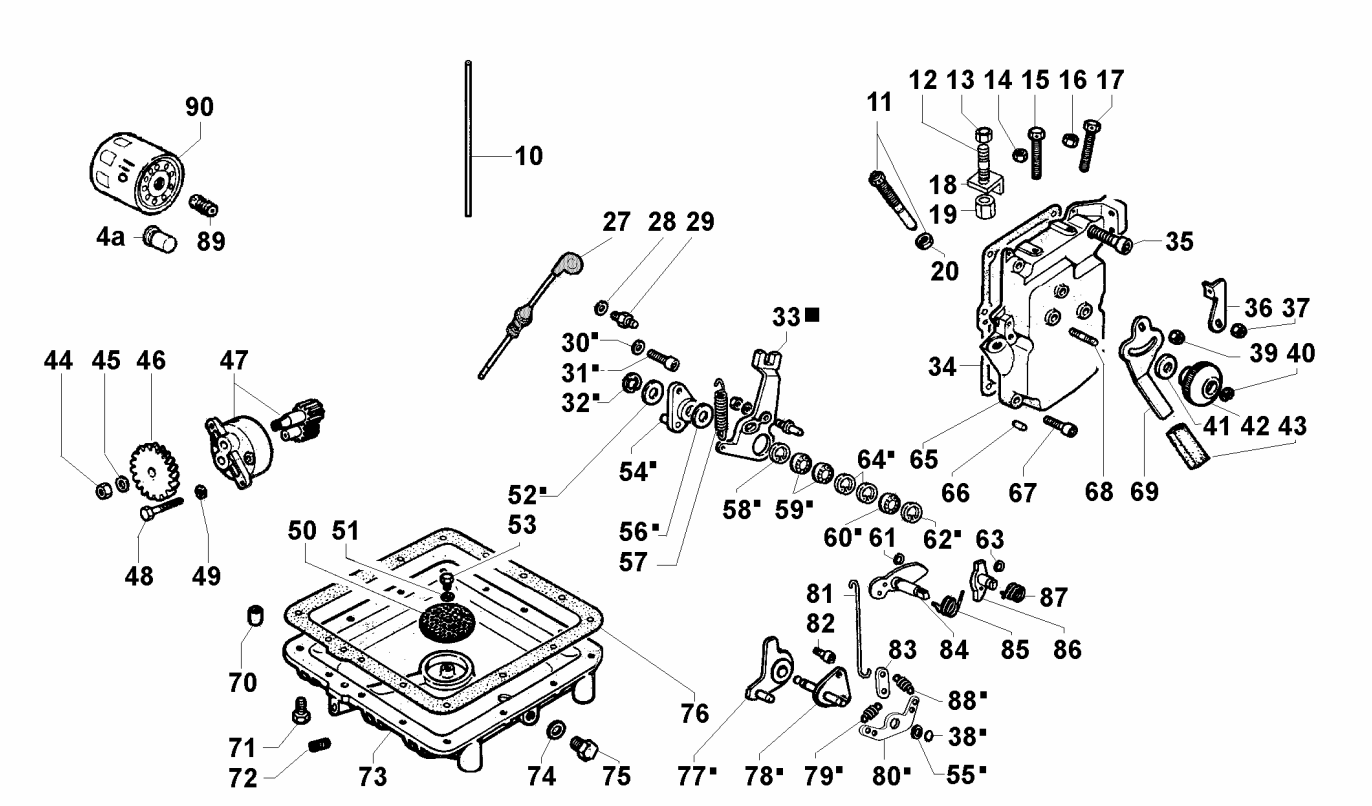

Nr. No.	CODE	RD 290 Q.ty	DENOMINAZIONE - DESCRIPTION - DENOMINATION - BENENNUNG				CT No
4a	**0096800450**	1	Valvola press.olio	Pressure oil valve	Soupape de sûreté	Öldruckventil	90025R
10	**0094550550**	2	Tubo lubrificaz.	Lub.oil pipe	Tube de graissage	Schmierölrohr	
11	**0085760060**	1	Supplemento	Extra fuel device	Supplement de couple	Mehrmengenschraube	
12	**0067800890**	1	Prigioniero M 8 X 28 (45)	Stud	Goujon	Stehbolzen	
13	**0032400180**	1	Dado M 8	Nut	Écrou	Mutter	
14	**0032400080**	1	Dado M 6	Nut	Écrou	Mutter	
15	**0017600410**	1	Bullone M 6 X 1 X 40	Bolt	Boulon	Stehbolzen	
16	**0032400080**	1	Dado M 6	Nut	Écrou	Mutter	
17	**0017600410**	1	Bullone M 6 X 1 X 40	Bolt	Boulon	Stehbolzen	
18	**0051680520**	1	Lamierino	Tabwasher	Arrêtoir	Sicherungsblech	
19	**0032401310**	1	Dado	Nut	Écrou	Mutter	
20	**0032400580**	1	Dado	Nut	Écrou	Mutter	
27	**0014003950**	1	Asta livello std (mm 110)	Dipstick	Jauge niveau	Ölmeßstab	
28	**0075550040**	1	Rondella diam. 6	Washer	Rondelle	Scheibe	
29	**0060400150**	1	Perno	Pin	Pivot	Bolzen	
30	**0076250120**	1	Rondella	Washer	Rondelle	Unterlegscheibe	
31	**0097320740**	1	Vite M 8 x 20	Screw	Vis	Schraube	
32	**0011650100**	1	Anello sicur.	Circlip	Bague d'arrêt	Sicherungsring	
33	**0052009090**	1	Leva comando completa	Control lever	Levier comm.	Regelhebel	90024R
34	**0047755260**	1	Guarnizione	Gasket	Joint	Dichtung	
35	**0097300180**	1	Vite M.6x45	Screw	Vis	Schraube	
36	**0052001080**	1	Leva	Cable adapter plate	Levier	Hebel für Bowdenzug	
37	**0032401640**	1	Dado autob. M8	Nut	Ecrou	Mutter	
38	**0011650100**	1	Anello sicur.	Circlip	Bague d'arrêt	Sicherungsring	
39	**0032401640**	1	Dado autob. M8	Nut	Ecrou	Mutter	
40	**0012400770**	1	Anello seeger	Snap ring	Bague d'arrêt	Seeger-Ring	
41	**0076250980**	1	Rondella diam. 8,4	Washer	Rondelle	Scheibe Durchm	
42	**0065450090**	1	Pomello	Knob	Poignée	Knopf	
43	**0043400670**	1	Guaina	Jacket	Gaine	Ummantelung	
44	**0032400360**	1	Dado M 10	Nut	Écrou	Mutter	

Nr. No.	CODE	RD 290 Q.ty	DENOMINAZIONE - DESCRIPTION - DENOMINATION - BENENNUNG				CT No
45	**0075650110**	1	Rondella diam. 10	Washer	Rondelle	Scheibe	
46	**0049360090**	1	Ingranaggio pompa olio	Oil pump drive gear	Engrenage pompe à huile	Ölpumpenantriebsrad	
47	**0066050370**	1	Pompa olio	Lub.oil pump ass.y	Pompe à huile	Ölpumpe	
48	**0017700090**	2	Vite vte M.8x35	Screw	Vis	Schraube	
49	**0075650070**	2	Rondella diam. 8	Washer	Rondelle	Scheibe	
50	**0050900100**	1	Lamiera	Oil strainer	Crépine	Ölsieb	
51	**0075650040**	1	Rondella diam. 6	Washer	Rondelle	Scheibe	
52	**0076251060**	2	Rondella diam. 7,1	Washer	Rondelle	Scheibe	
53	**0017600010**	1	Bullone M 6 x 1 x 10	Bolt	Boulon	Stehbolzen	
54	**0061403700**	1	Perno	Pin	Pivot	Bolzen	
55	**0076250100**	2	Rondella piana 8x15	Washer	Rondelle	Unterlegscheibe	
56	**0035272460**	1	Distanziale	Spacer	Entretoise	Distanzstück	
57	**0055500260**	1	Molla supplem.	Extra fuel spring	Ressort supplem.	Extra- Kraftstofffeder	
58	**0012410090**	1	Anello elast d.19	Circlip	Anneau ressort	Seeger-Ring	
59	**0030000040**	2	Cuscinetto	Ball bearing	Roulement	Kugellager	
60	**0030000040**	1	Cuscinetto	Ball bearing	Roulement	Kugellager	
61	**0012000340**	1	Anello or 105	O ring	Bague en caoutchouc	O-ring	
62	**0012410090**	1	Anello elast d.19	Circlip	Anneau ressort	Seeger-Ring	
63	**0012000340**	1	Anello or 105	O ring	Bague en caoutchouc	O-ring	
64	**0012410090**	2	Anello elast d.19	Circlip	Anneau ressort	Seeger-Ring	
65	**0026902870**	1	Comando accel.a mano	Hand control	Commande accéleration mar	Drehzahlbedienung	
66	**0084600550**	2	Spina cilindrica d.6	Taper pin	Goupille	Kegelstift	
67	**0097320780**	5	Vite M6x25	Screw	Vis	Schraube	
68	**0068700210**	1	Prigioniero	Stud	Goujon	Stehbolzen	
69	**0052001100**	1	Leva	Lever	Levier	Hebel	
70	**0084300650**	1	Spina	Locking needle	Goupille	Führungsstift	
71	**0017701550**	14	Bullone M 8 X 1,25 X 30	Bolt	Boulon	Stehbolzen	
72	**0097651080**	1	Vite M 10	Screw	Vis	Schraube	
73	**0066456400**	1	Portina di fondo std (scar.lat.)	Oil pan (side discharging)	Carter huile (vidage latéral)	Ölwanne	
74	**0046700160**	1	Guarnizione in rame d.14	Copper gasket	Joint en cuivre	Kupferdichtung	
75	**0089650050**	1	Tappo M,14x1,5 L.15	Plug	Bouchon	Verschluß	
76	**0046011770**	1	Guarnizione	Gasket	Joint	Dichtung	
77	**0052005850**	1	Leva	Lever	Levier	Hebel	
78	**0087851030**	1	Supporto	Actuating arm	Support	Verstellhebel	
79	**0056552420**	1	Molla regolatore	Speed g.spring	Ressort régul.	Reglerfeder	90024R
80	**0015411060**	1	Bilanciere	Balance lever	Balancier	Kipphebel	
81	**0092451350**	1	Tirante	Tie rod	Tirant	Schubstange	
82	**0097300240**	2	Vite M 8 x 16	Screw	Vis	Schraube	
83	**0063702810**	1	Piastra	Plate	Plaque	Blech	
84	**0052005830**	1	Leva	Lever	Levier	Hebel	
85	**0056800770**	1	Molla	Spring	Ressort	Feder	
86	**0052001540**	1	Leva	Pivot arm	Levier	Umlenkhebel	
87	**0056800770**	1	Molla	Spring	Ressort	Feder	
88	**0056552420**	1	Molla regolatore	Speed g.spring	Ressort régul.	Reglerfeder	90024R
89	**0072650210**	1	Raccordo cartuccia olio	Oil filter connector	Raccord cart.huile	Ölfiltergewindestutzen	90025R
90	**0021751070**	1	Cartuccia olio mm 59	Oil filter cartridge	Cartouche à huile	Ölfiltereinsatz	90025R
	0021751310	1	Cartuccia olio mm 90	Oil filter cartridge	Cartouche à huile	Ölfiltereinsatz	90025R

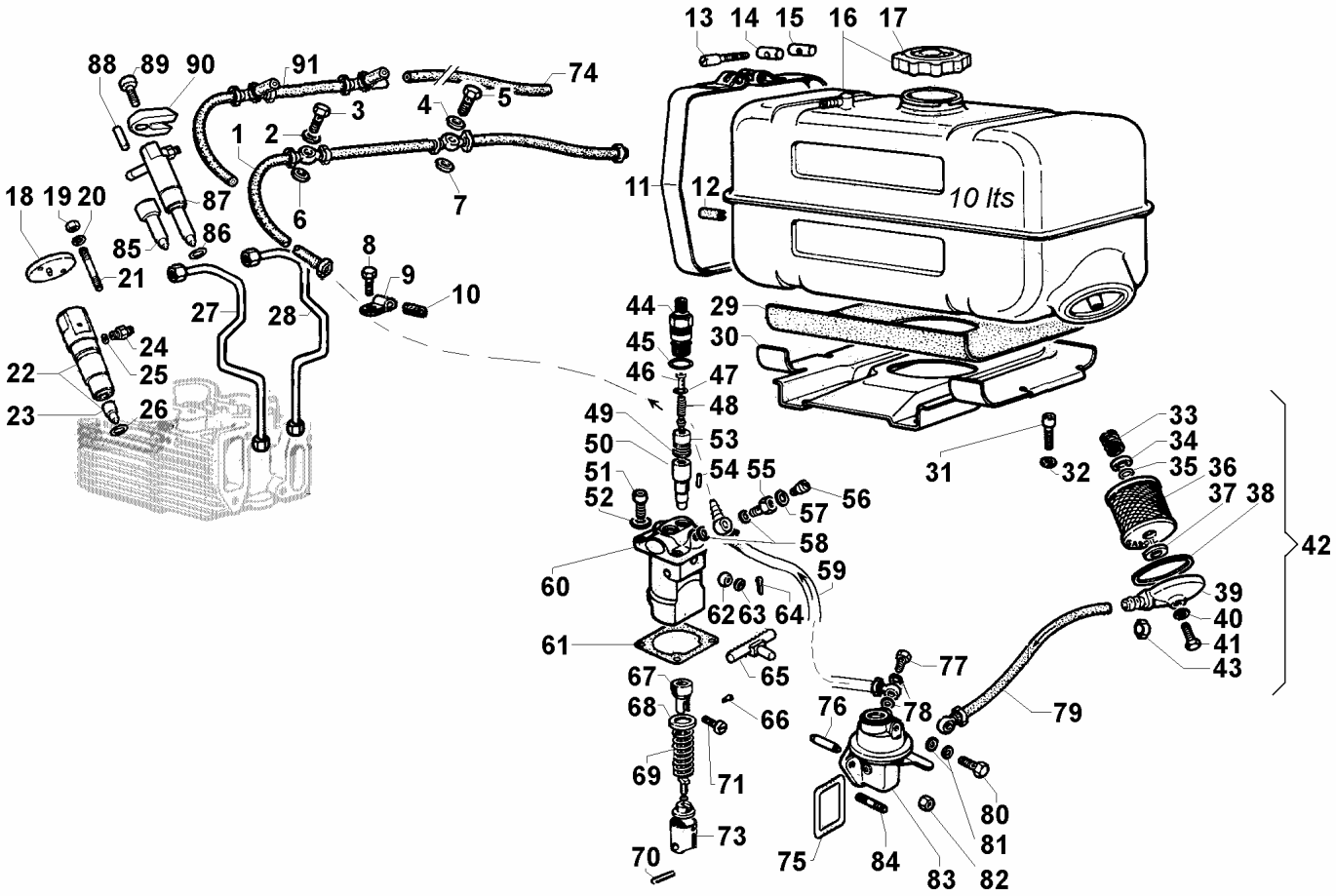

Nr. No.	CODE	RD 290 Q.ty	DENOMINAZIONE - DESCRIPTION - DENOMINATION - BENENNUNG				CT No
1	**0093711010**	1	Tubo spurgo mm 745	Bleeding pipe	Tuyau de purge	Leckölleitung	
2	**0046700580**	1	Rondella rame D.8,2x12 sp.1	Washer	Rondelle	Unterlegscheibe	
3	**0019010290**	1	Raccordo su pompa iniezione	Union	Raccord	Anschlußstück	
4	**0046700580**	1	Rondella rame D.8,2x12 sp.1	Washer	Rondelle	Unterlegscheibe	
5	**0019010290**	1	Raccordo su pompa iniezione	Union	Raccord	Anschlußstück	
6	**0046700580**	1	Rondella rame D.8,2x12 sp.1	Washer	Rondelle	Unterlegscheibe	
7	**0046700580**	1	Rondella rame D.8,2x12 sp.1	Washer	Rondelle	Unterlegscheibe	
8	**0097301150**	2	Vite tcei 5X14	Screw	Vis	Schraube	
9	**0036160180**	2	Fascetta fiss.tubi alta press.	Injector feed pipe saddle	Collier fix.tuyaux haute press	Befestigungslasche	
10	**0054000460**	2	Manicotto	Rubber sheathing	Manchon caoutchouc	Gummidurchführung	
11	**0036160850**	2	Fascetta serb. mm 625	Fuel tank strap	Collier fix.réservoir	Tankbefestigungslasche	
12	**0096000570**	2	Tubetto distanziale	Rubber spacer	Entretoise	Distanzröhre	
13	**0097301390**	2	Vite M 6 X 60	Screw	Vis	Schraube	
14	**0015570200**	2	Blocchetto	Nut	Ecrou	Mutter	
15	**0015570190**	2	Blocchetto	Nut	Ecrou	Mutter	
16	**0081020850**	1	Serbatoio 10 lt (410x190x140)	Fuel tank	Reservoir	Kraftstofftank	
17	**0090430920**	1	Tappo serbatoio	Plug	Bouchon	Verschluß	
18	**0037900740**	2	Flangia iniettore	Injector top plate	Bride d'attache injecteur	Einspritzflansch	
19	**0032400080**	4	Dado M 6	Nut	Écrou	Mutter	
20	**0075650040**	4	Rondella diam. 6	Washer	Rondelle	Scheibe	
21	**0067600450**	4	Prigioniero M 6 X 65 (80)	Stud	Goujon	Stehbolzen	
22	**0066150180**	2	Portapolverizzatore	Nozzle-holder	Porte-injecteur	Düsenhalter	
23	**0065312650**	2	Polverizzatore	Nozzle	Injecteur	Düseneinsatz	
24	**0073010060**	2	Raccordo	Connection	Raccord	Druckventilhalter	
25	**0046500370**	2	Guarnizione	Gasket	Joint	Dichtung	
26	**0046700050**	2	Guarnizione 0,50	Injector seal	Joint injector	CU-Ring für Düsenstock	
	0046700060	2	Guarnizione 1,00	Injector seal	Joint injector	CU-Ring für Düsenstock	
27	**0093760570**	1	Tubo alta press.	High pressure pipe	Tube haute pression	Hochdruckleitung	
	0093760090	1	Tubo alta press. EPA	High pressure pipe	Tube haute pression	Hochdruckleitung	
28	**0093760560**	1	Tubo alta press.	High pressure pipe	Tube haute pression	Hochdruckleitung	
	0093760080	1	Tubo alta press. EPA	High pressure pipe	Tube haute pression	Hochdruckleitung	
29	**0047010060**	1	Guarnizione	Gasket	Joint	Dichtung	

Nr. No.	CODE	RD 290 Q.ty	DENOMINAZIONE - DESCRIPTION - DENOMINATION - BENENNUNG				CT No
30	**0088660180**	1	Supporto	Support	Support	Träger	
31	**0097300260**	4	Vite M 8 X 20	Screw	Vis	Schraube	
32	**0024710140**	1	Collare	Clamp	Collier	Schelle	
33	**0055750060**	1	Molla	Spring	Ressort	Feder	
34	**0039300190**	1	Fondello	Cup	Culot	Bodenscheibe	
35	**0012002680**	1	Anello OR	Rubber oil seal	Bague en caoutchouc	O-Ring	
36	**0021750090**	1	Cartuccia comb.	Fuel filter cartridge	Cartouche de combustible	Kraftstofffiltereinsatz	
37	**0044900170**	1	Guarnizione	Gasket	Joint	Dichtung	
38	**0044300710**	1	Guarnizione	Gasket	Joint	Dichtung	
39	**0026050330**	1	Coper.filtro	Filter cover	Couvercle filtre	Filterdeckel	
40	**0012020520**	1	Anello OR	Rubber oil seal	Bague en caoutchouc	O-Ring	
41	**0017600760**	1	Bullone M 6 x 22	Bolt	Boulon	Stehbolzen	
42	**0037300150**	1	Filtro combust.	Fuel filter	Filtre à combust.	Kraftstofffilter	
43	**0036300080**	1	Fascetta stringitubo	Clamp	Collier	Rohrschelle	
44	**0072650080**	2	Raccordo	Connection	Raccord	Druckventilhalter	
45	**0012000310**	2	Anello OR	Rubber oil seal	Bague en caoutchouc	O-Ring	
46	**0074700030**	2	Riempitore	Union	Raccord	Anschlußstück	
47	**0083350290**	2	Spessore	Washer seal	Rondelle d'étanchéité	Scheibe	
48	**0057550340**	2	Molla valvola mandata	Valve spring	Ressort soupape	Ventilfeder	
49	**0047600150**	2	Guarnizione valvola	Valve gasket	Joint soupape	Ventildichtung	
50	**0065781240**	2	Pompante	Injection plunger	Élément pompe inject.	Pumpenelement	
51	**0097301000**	3	Vite M.8x25	Screw	Vis	Schraube	
52	**0076250100**	4	Rondella piana 8x15	Washer	Rondelle	Unterlegscheibe	
53	**0096720120**	3	Valvolina STANADYNE _K70	Valve	Soupape	Ventil	
54	**0084000480**	1	Spina	Taper pin	Goupille	Führungsstift	
55	**0019010310**	1	Bullone raccordo M 12	Union bolt	Boulon raccord	Hohlschraub	
56	**0019011710**	1	Bullone raccordo M 6	Union bolt	Boulon raccord	Hohlschraube	
57	**0047751960**	1	Guarnizione	Gasket	Joint	Dichtung	
58	**0046700600**	2	Rondella rame D.12,2x16 sp.1,5	Washer	Rondelle	Unterlegscheibe	
59	**0093753510**	1	Tubo comb. (mm 190)	Fuel hose	Tuyau combust.	Kraftstoffschlauch	
60	**0065903750**	1	Pompa iniezione	Injection pump	Pompe injection	Einspritzpumpe	
61	**0045800680**	1	Guarnizione 0,05	Gasket	Joint	Dichtung	
	0045800020	1	Guarnizione 0,10 (2 pz.)	Gasket	Joint	Dichtung	
	0045800090	1	Guarnizione 0,50	Gasket	Joint	Dichtung	
62	**0015800230**	1	Boccola	Bushing	Douille	Lager	
63	**0076260170**	1	Rondella diam. 5,3	Washer	Rondelle	Scheibe	
64	**0028000030**	1	Copiglia	Cotter pin	Goupille	Splint	
65	**0014150060**	1	Asta comando	Injector rack	Tige de commande	Steuerstange	
66	**0098650400**	1	Vite	Screw	Vis	Schraube	
67	**0048500090**	1	Guida	Guide	Guide	Führung	
68	**0079800200**	2	Scodellino	Cup	Coupelle	Federteller	
69	**0056250020**	2	Molla	Spring	Ressort	Feder	
70	**0062300680**	2	Perno	Pin	Pivot	Bolzen	
71	**0062300690**	1	Perno	Pin	Pivot	Bolzen	
73	**0072150170**	2	Punteria	Tappet	Poussoir	Rollenstössel	
74	**0093752660**	1	Tubo spurgo mm 1000	Bleeding pipe	Tuyau de purge	Leckölleitung	
75	**0012000870**	1	Guarnizione p.a.c.	Gasket	Joint	Dichtung	
76	**0072000780**	1	Puntalino	Drive rod	Poussoir	Auflagestift	
77	**0019010300**	1	Bullone raccordo M 10	Union bolt	Boulon raccord	Hohlschraube	
78	**0046700590**	2	Guarnizione in rame d.10	Copper gasket	Joint en cuivre	Kupferdichtung	
79	**0093752760**	1	Tubo filtro-pompa aliment. mm 430	Fuel hose	Tuyau de filtre comb. P.a.c.	Schlauch vom Filter	
80	**0019010300**	1	Bullone raccordo M 10	Union bolt	Boulon raccord	Hohlschraube	
81	**0046700590**	2	Guarnizione in rame d.10	Copper gasket	Joint en cuivre	Kupferdichtung	
82	**0032030930**	2	Dado M 8	Nut	Écrou	Mutter	
83	**0065850960**	1	Pompa AC	Fuel feeding pump	Pompe d'aliment.	Kraftstoffpumpe	
84	**0067800080**	2	Prigioniero M.8 x 20	Stud	Goujon	Stiftschraube	
85	**0065315070**	2	Polverizzatore EPA	Nozzle	Injecteur	Düseneinsatz	
86	**0046701070**	2	Rondella rame D.7,25x17 sp.0,5	Washer	Washer	Washer	
	0046701080	2	guarnizione in rame 1,00	Copper gasket	Joint en cuivre	Kupferdichtung	
	0046701090	2	guarnizione in rame 1,50	Copper gasket	Joint en cuivre	Kupferdichtung	
	0046701100	2	guarnizione in rame 2,00	Copper gasket	Joint en cuivre	Kupferdichtung	
	0046701110	2	guarnizione in rame 2,50	Copper gasket	Joint en cuivre	Kupferdichtung	
87	**0066151040**	2	Portapolverizzatore EPA	Nozzle-holder	Porte inject.	Düsenhalter	
88	**0084001390**	2	Spina 5 x 29,8	Lockpin	Goupille	Führungsstift	
89	**0097300180**	2	Vite M.6x45	Screw	Vis	Schraube	
90	**0085457930**	2	Staffa iniettore	Bracket	Arrêt injecteur	Einspritzdüsenhalterung	

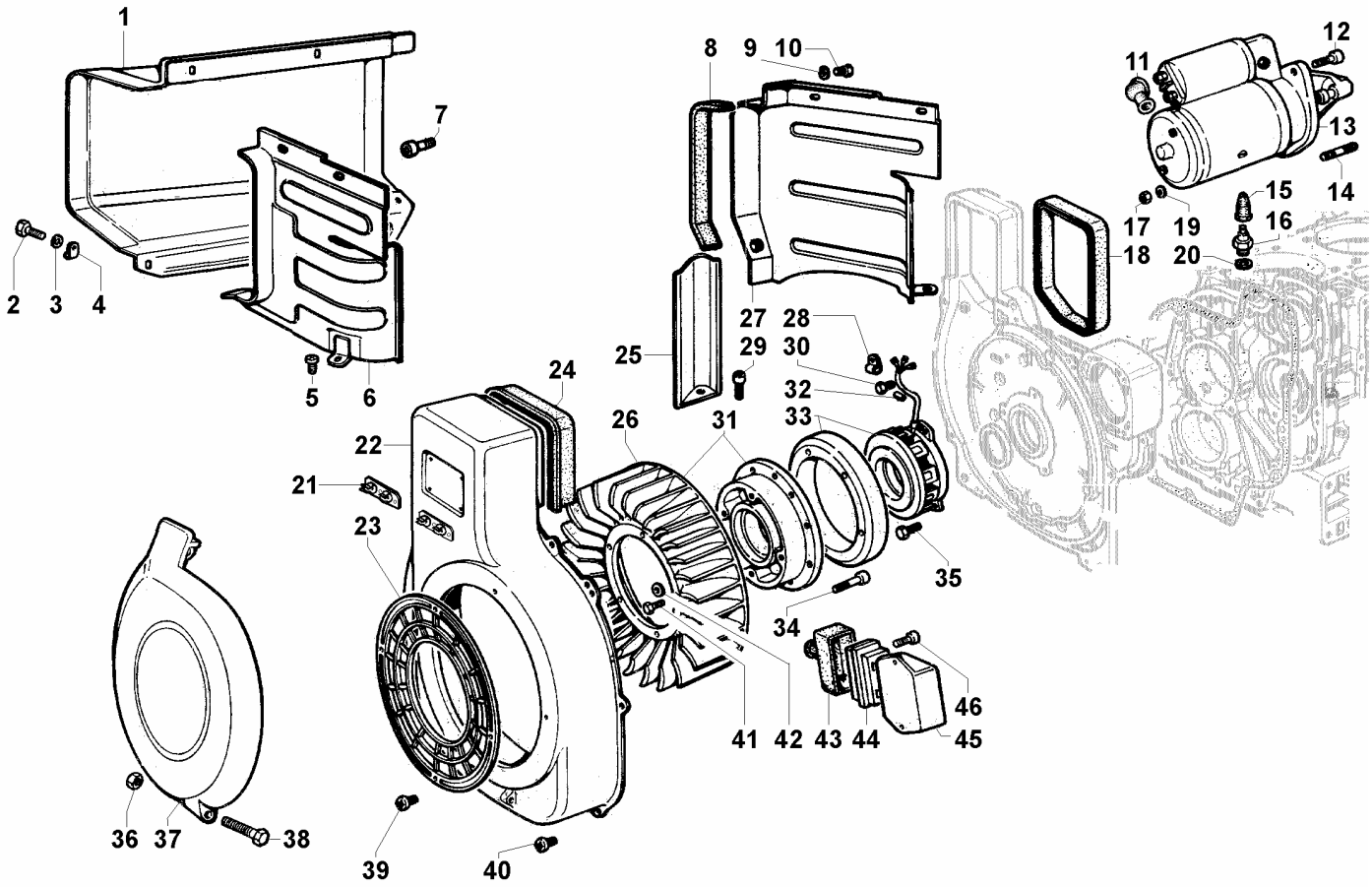

Nr. No.	CODE	RD 290 Q.ty	DENOMINAZIONE - DESCRIPTION - DENOMINATION - BENENNUNG				CT No
1	**0029201060**	1	Cuffia insonoriz.	Denoised hood	Coiffe insonorisée	Lärmgedämmte Haube	
2	**0017700020**	1	Vite TE M8x16	Screw	Vis	Schraube	
3	**0075650070**	1	Rondella diam. 8	Washer	Rondelle	Scheibe	
4	**0036170450**	1	Fascetta	Clamp	Collier	Schelle	
5	**0097900390**	2	Vite M 6 X 12	Screw	Vis	Schraube	
6	**0050661040**	1	Lamiera inson.	Denoised duct	Tôle insonorisée	Lärmgedämmtes	
7	**0097900390**	4	Vite M 6 X 12	Screw	Vis	Schraube	
8	**0047760930**	1	Guarnizione	Gasket	Joint	Dichtung	
9	**0076250700**	2	Rondella piana D.6,5x16 sp.1,5	Washer	Rondelle	Unterlegscheibe	
10	**0017600030**	2	Vite M.6x12	Screw	Vis	Schraube	
11	**0064910050**	1	Pipetta mot.avv.	Pipe elbow	Pipe démarreur	Schlauchbogen	
12	**0097300460**	1	Vite M 10 X 35	Screw	Vis	Schraube	
13	**0058402240**	1	Motorino avv. 12V 1,7KW	Starting motor	Démarreur	Anlasser	
14	**0068000040**	1	Prigioniero M 10 X 20 (35)	Stud	Goujon	Stehbolzen	
15	**0064910130**	1	Cappellotto	Cap	Capouchon	Schutzkappe	
16	**0067450500**	1	Pressostato 0,3Bar(M 12)	Pressure oil switch	Pressostat	Öldruckschalter	
17	**0032400660**	2	Dado M 10	Nut	Écrou	Mutter	
18	**0047760920**	1	Guarnizione	Gasket	Joint	Dichtung	
19	**0075650110**	2	Rondella diam. 10	Washer	Rondelle	Scheibe	
20	**0046700600**	1	Rondella rame D.12,2x16 sp.1,5	Washer	Rondelle	Unterlegscheibe	
21	**0062751020**	1	Piastrina a molla	Spring plate	Plaquette à ressort	Federblech	
22	**0025691650**	1	Convogl.inson.	Denoised cowling	Coiffe vent. inson.	Lärmgedämmte	
23	**0069270550**	1	Protezione	Guard	Protection	Schutz	
24	**0047760910**	1	Guarnizione	Gasket	Joint	Dichtung	
25	**0033500770**	1	Deflettore	Deflector	Déflecteur	Windleitblech	
26	**0097182520**	1	Ventola	Blower	Ventilateur	Gebläse	
27	**0050660780**	1	Lamiera insonor.	Denoised duct	Tôle insonorisée	Lärmgedämmtes	
28	**0036171020**	1	Fascetta	Cable saddle	Collier	Kabelschelle	
29	**0097310920**	1	Vite M.8x14	Screw	Vis	Schraube	
30	**0097300080**	1	Vite	Screw	Vis	Schraube	
31	**0048930220**	1	Gruppo ventola	Fan ass.y	Groupe soufflerie	Gebläsebaugruppe	

Nr. No.	CODE	RD 290 Q.ty	DENOMINAZIONE - DESCRIPTION - DENOMINATION - BENENNUNG				CT No
32	**0075650070**	4	Rondella diam. 8	Washer	Rondelle	Scheibe	
33	**0011571540**	1	Alternatore 12V 14A - 3 fili	Volt.alternator	Alternateur	Lichtmaschine	
34	**0097320780**	5	Vite M6x25	Screw	Vis	Schraube	
35	**0097310220**	4	Vite M.5x20	Screw	Vis	Schraube	
36	**0032030500**	1	Dado autoblocc. M 6	Nut	Écrou	Mutter	
37	**0026700490**	1	Coperchio puleggia	Pulley cover	Couvercle pouile	Deckel	
38	**0017600940**	1	Bullone M 6 X 1 X 100	Bolt	Boulon	Stehbolzen	
39	**0098651220**	5	Vite M 6 X 12	Screw	Vis	Schraube	
40	**0097900390**	7	Vite M 6 X 12	Screw	Vis	Schraube	
41	**0017600060**	5	Vite vte M.6x20	Screw	Vis	Schraube	
42	**0076250080**	5	Rondella piana D.12x6,5	Washer	Rondelle	Unterlegscheibe	
43	**0021450140**	1	Cappuccio regolatore	Regulator cap	Capuchon régulateur	Reglerabdeckung	
44	**0067401530**	1	Presa regol.	Inlet regul.	Prise régulateur	Reglerstecker	
45	**0073622280**	1	Reg. tens. 12V 14/21A-6 alt. 3 fili	Voltage regulator	Régulateur de tension	Spannungsregler	
46	**0097320920**	2	Vite M 8 x 18	Screw	Vis	Schraube	

00496R1010 04/2007 Descrizioni e illustrazioni non impegnative - Descriptions and characteristics subject to modification - Descriptions et illustrations peuvent être modifiées - Aenderungen vorbehalten

RUGGERINI MOTORI
Via Cav. Del Lavoro A.Lombardini, 2 - 42100 Reggio Emilia - ITALY
Fax +39 0522 389362 - E-mail: ricambi@lombardini.it - www.ruggerini.it

è un marchio della
LOMBARDINI s.r.l.

Catalogo parti di ricambio
Spare parts catalogue
Catalogue pieces de rechange
Ersatzteilliste

SP420 SP428

TAVOLA/TABLE

1 BASAMENTO E MANOVELLISMO
CRANKCASE AND CRANK MECHANISM
CARTER MOTEUR ET EQUIPAGE MOBILE
KURBELGEHÄUSE UND KURBELGETRIEBE

2 TESTA
CYLINDER HEAD
CULASSE
ZYLINDERKOPF

3 ASPIRAZIONE / SCARICO
INTAKE / EXHAUST
ADMISSION / ECHAPPEMENT
EINLASS / AULASS

4 CIRCUITO LUBRIFICAZIONE
LUBRICATING SYSTEM
CIRCUIT DE LUBRIFICATION
SCHMIERUNG SYSTEM

5 COMANDI
CONTROLS
COMMANDES
HEBEL

6 CIRCUITO COMBUSTIBILE
FUEL SYSTEM
CIRCUIT CARBURANT
BRENNSTOFF SYSTEM

7 AVVIAMENTO / RAFFREDDAMENTO
STARTING / COOLING SYSTEM
DEMARRAGE / REFROIDISSEMENT
ANLASSER / KÜHLSYSTEM

RUGGERINI DIESEL	**BASAMENTO E MANOVELLISMO - CRANKCASE AND CRANK MECHANISM** **CARTER MOTEUR ET EQUIPAGE MOBILE - KURBELGEHÄUSE UND KURBELGETRIEBE**	CATALOGO RICAMBI SPARE PARTS	
		TAVOLA TABLE	1 1
		DATA DATE	04/2007

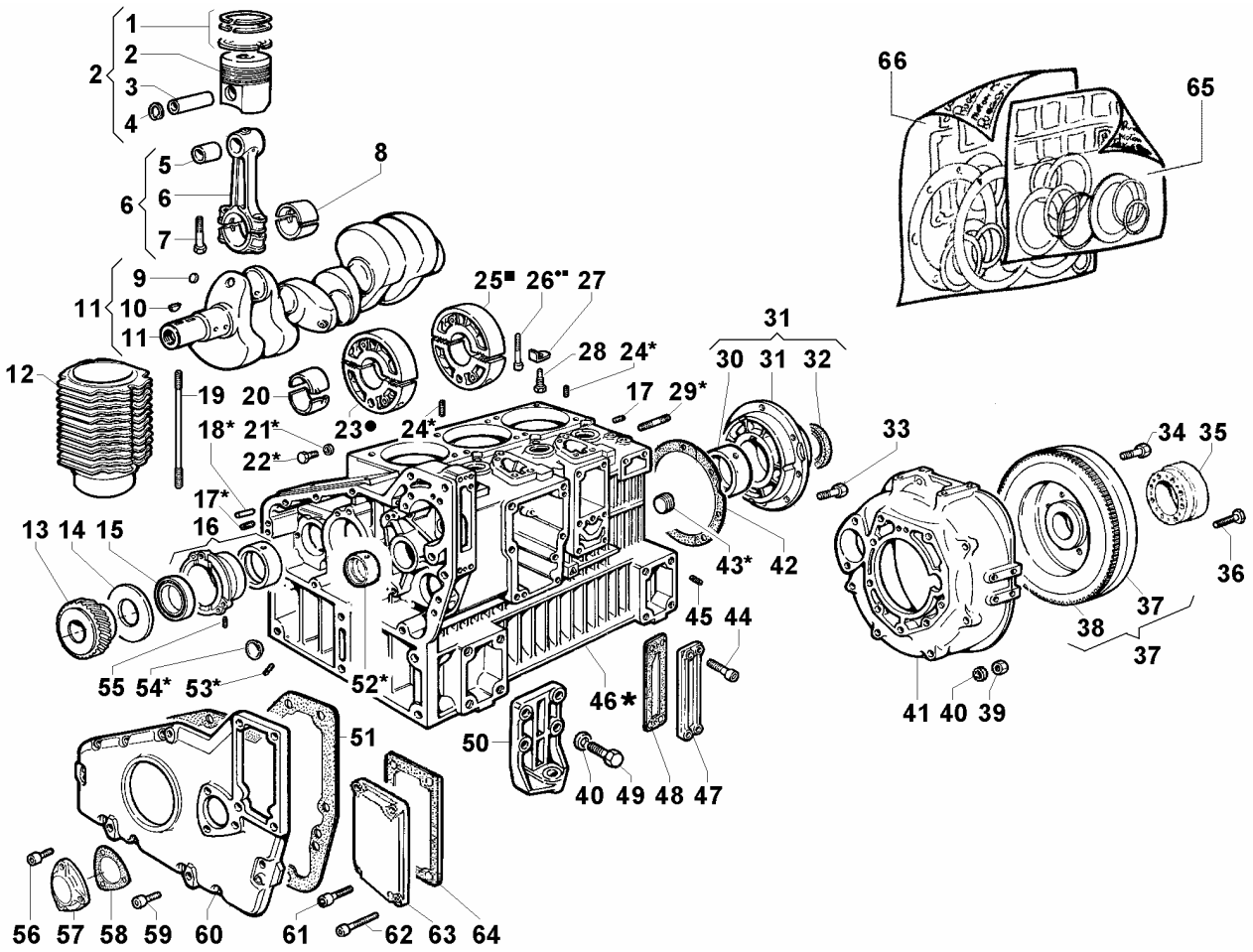

Nr. No.	CODE	SP 420 Q.ty	SP 428 Q.ty	DENOMINAZIONE - DESCRIPTION - DENOMINATION - BENENNUNG				CT No
	0015602080	1	—	Short block SP420	Short block	Short block	Short block	
1	**0082112090**	3	3	Serie segmenti std.	Ring set	Série segments	Ringsatz	
	0082112100	3	3	Serie segmenti +0,50	Ring set	Série segments	Ringsatz	
	0082112110	3	3	Serie segmenti +1,00	Ring set	Série segments	Ringsatz	
2	**0065002720**	3	3	Pistone compl. std	Piston set	Piston complet	Kolbensatz	
	0065002730	3	3	Pistone compl. +0,50	Piston set	Piston complet	Kolbensatz	
	0065002740	3	3	Pistone compl. +1,00	Piston set	Piston complet	Kolbensatz	
3	**0084800290**	3	3	Spinotto	Gudgeon pin	Axe piston	Kolbenbolzen	
4	**0012400220**	6	6	Anello seeger d.25 int	Snap ring	Circlip	Sicherungsring	
5	**0016300140**	3	3	Bronzina piede biella	Small end bearing	Coussinet pied de bielle	Lager	
6	**0015261110**	3	3	Biella completa	Connecting rod	Bielle	Pleuel	
7	**0017701090**	6	6	Bullone per biella M 8 X 50	Conn.rod bolt	Boulon tête bielle	Pleuelstehbolzen	
8	**0016400590**	3	3	Bronzina biella std.	Big end bushing	Coussinet de bielle	Pleuellager	
	0016400600	3	3	Bronzina biella -0,25	Big end bushing	Coussinet de bielle	Pleuellager	
	0016400610	3	3	Bronzina biella -0,50	Big end bushing	Coussinet de bielle	Pleuellager	
9	**0090801330**	3	3	Tappo d.8	Plug	Bouchon	Verschluss	
10	**0022800560**	2	2	Chiavetta	Crankshaft wooddruff key	Clavette	Kurbelwellenpassfeder	
11	**0010509460**	1	1	Albero gomito	Crankshaft	Vilebrequin	Kurbelwelle	
12	**0023805460**	3	3	Cilindro	Cylinder	Cylindre	Zylinder	
13	**0049360490**	1	1	Ingranaggio	Gear	Engrenage	Zahnrad	
14	**0013011400**	1	1	Anello	Ring	Anneau de butée	Ring	
15	**0012133510**	1	1	Anello	Ring	Bague d'étancheité	Ring	
16	**0086760770**	1	1	Supporto alb.gomito std.	Cranksh.supp.	Support vilebrequin	Kurbelwellenhalterung	
	0086751080	1	1	Supporto alb.gomito -0,25	Cranksh.supp.	Support vilebrequin	Kurbelwellenhalterung	
	0086751090	1	1	Supporto alb.gomito -0,50	Cranksh.supp.	Support vilebrequin	Kurbelwellenhalterung	
17	**0097651090**	2	2	Vite M 14	Screw	Vis	Schraube	
18	**0084600550**	2	2	Spina cilindrica d.6	Taper pin	Goupille	Kegelstift	
19	**0068501030**	12	12	Prigioniero testa	Cyl.head stud	Goujon culasse	Zylinderkopfstehbolzen	
20	**0016110820**	2	2	Bronzina supp.centr. std.	Middle supp.bearing	Coussinet supp.céntral	Lager der mittl. Halterung	
	0016110830	2	2	Bronzina supp.centr. -0,25	Middle supp.bearing	Coussinet supp.céntral	Lager der mittl. Halterung	
	0016110840	2	2	Bronzina supp.centr. -0,50	Middle supp.bearing	Coussinet supp.céntral	Lager der mittl. Halterung	

Nr. No.	CODE	SP 420 Q.ty	SP 428 Q.ty	DENOMINAZIONE - DESCRIPTION - DENOMINATION - BENENNUNG				CT No
21	**0046700620**	1	1	Rondella rame D.6,2x10 sp.1,5	Washer	Rondelle	Unterlegscheibe	
22	**0017600010**	1	1	Bullone M 6 x 1 x 10	Bolt	Boulon	Stehbolzen	
23	**0086760810**	1	1	Supporto centr. lato distribuzione	Gear side middle support	Support central côtè distr.	Steuerseitiges mittellage	
24	**0090801820**	3	3	Tappo d.10	Plug	Bouchon	Verschluss	
25	**0086760800**	1	1	Supporto centr. lato volano	Flywhell side mid.support	Support central côtè volant	Schwungradseitiges mitt	
26	**0097300340**	4	4	Vite M.8x55	Screw	Vis	Schraube	
27	**0051110690**	2	2	Piastrina	Safety plate	Plaquette de sûreté	Sicherungsblech	
28	**0018621440**	2	2	Bullone	Bolt	Boulon	Stehbolzen	
29	**0068000040**	11	11	Prigioniero M 10 X 20 (35)	Stud	Goujon	Stehbolzen	
30	**0016110890**	1	1	Bronzina l.vol. std.	Bearing	Coussinet	Lager	
	0016110900	1	1	Bronzina l.vol. -0,25	Bearing	Coussinet	Lager	
	0016110910	1	1	Bronzina l.vol. -0,50	Bearing	Coussinet	Lager	
31	**0086752930**	1	1	Supporto alb.gom.posteriore completo	Bearing housing (rear)	Support coussinet arrière	Lagergehäuse (hinten)	
32	**0012133490**	1	1	Anello paraolio	Seal ring	Bague d'étanchéité	Dichtring	
33	**0017701560**	7	7	Bullone M 8 X 1,25 X 25	Bolt	Boulon	Stehbolzen	
34	**0018620730**	6	6	Bullone	Bolt	Boulon	Stehbolzen	
35	**0038350660**	1	1	Campana frizione	Clutch bell	Cloche embrayage	Kupplungsglocke	
36	**0097320370**	8	8	Vite M 10 x 40	Screw	Vis	Schraube	
37	**0098801670**	1	—	Volano con corona	Flywheel ass.y	Volant avec couronne	Schwungrad mit zahnkra	
	0098802720	—	1	Volano con corona pesante	Flywheel ass.y	Volant avec couronne	Schwungrad mit zahnkra	
38	**0028160450**	1	1	Corona avviamento	Crown gear	Couronne dentée	Zahnkranz	
39	**0032400330**	11	11	Dado M10x1,5	Nut	Ecrou	Mutter	
40	**0075650110**	27	27	Rondella diam. 10	Washer	Rondelle	Scheibe	
41	**0020320840**	1	1	Campana STD.	Bell	Cloche	Austauschbares	
	0020320860	1	1	Campana SAE4	Bell	Cloche	Austauschbares	
42	**0047010560**	1	1	Guarnizione	Gasket	Joint	Dichtung	
43	**0089650360**	1	1	Tappo	Plug	Bouchon	Verschluss	
44	**0097320920**	2	2	Vite M 8 x 18	Screw	Vis	Schraube	
45	**0097651140**	1	1	Vite M 6 X 16	Screw	Vis	Schraube	
46	**0015102720**	1	1	Basamento	Crankcase	Carter moteur	Kurbelgehäuse	
47	**0027100620**	1	1	Coperchio	Cover	Couvercle	Deckel	
48	**0044311450**	1	1	Guarnizione	Gasket	Joint	Dichtung	
49	**0017800070**	16	16	Vite TE. M 10x35	Screw	Vis	Schraube	
50	**0064290470**	4	4	Piede	Engine mount	Pied moteur	Motorfuß	
51	**0046010440**	1	1	Guarnizione	Gasket	Joint	Dichtung	
52	**0016000620**	1	1	Bronzina alb.camme std.	Camshaft bearing	Coussinet arbre à cames	Nockenwellenlager	
	0016000630	1	1	Bronzina alb.camme -0,25	Camshaft bearing	Coussinet arbre à cames	Nockenwellenlager	
	0016000640	1	1	Bronzina alb.camme -0,50	Camshaft bearing	Coussinet arbre à cames	Nockenwellenlager	
53	**0089900520**	5	5	Tappo d.8	Plug	Bouchon	Verschluss	
54	**0089900220**	1	1	Tappo diam. 30	Plug	Bouchon	Verschluss	
55	**0097650560**	1	1	Vite M 5 X 5	Screw	Vis	Schraube	
56	**0097301070**	3	3	Vite M.6x14	Screw	Vis	Schraube	
57	**0026150400**	1	1	Coperchio alb.camme	Camshaft cover	Couvercle arbre a cammes	Nockenwellenabdeckung	
58	**0044311460**	1	1	Guarnizione	Gasket	Joint	Dichtung	
59	**0097320740**	9	9	Vite M 8 x 20	Screw	Vis	Schraube	
60	**0066470600**	1	1	Portina	Gear cover	Carter	Steuerdeckel	
61	**0097300310**	3	3	Vite M 8 x 40	Screw	Vis	Schraube	
62	**0097300240**	1	1	Vite M 8 x 16	Screw	Vis	Schraube	
63	**0026150390**	1	1	Coperchio	Cover	Couvercle	Deckel	
64	**0045011100**	1	1	Guarnizione	Gasket	Joint	Dichtung	
65	**0081850260**	1	1	Serie smeriglio	Emery gasket set	Pochette emeri	Schmiergel dichtsatz	
66	**0082051010**	1	1	Serie completa anelli e guarnizioni	Ring and gasket complete set	Jeu de bagues et joints	Dichtungs- und o-ringsat	

TESTA - CYLINDER HEAD
CULASSE - ZYLINDERKOPF

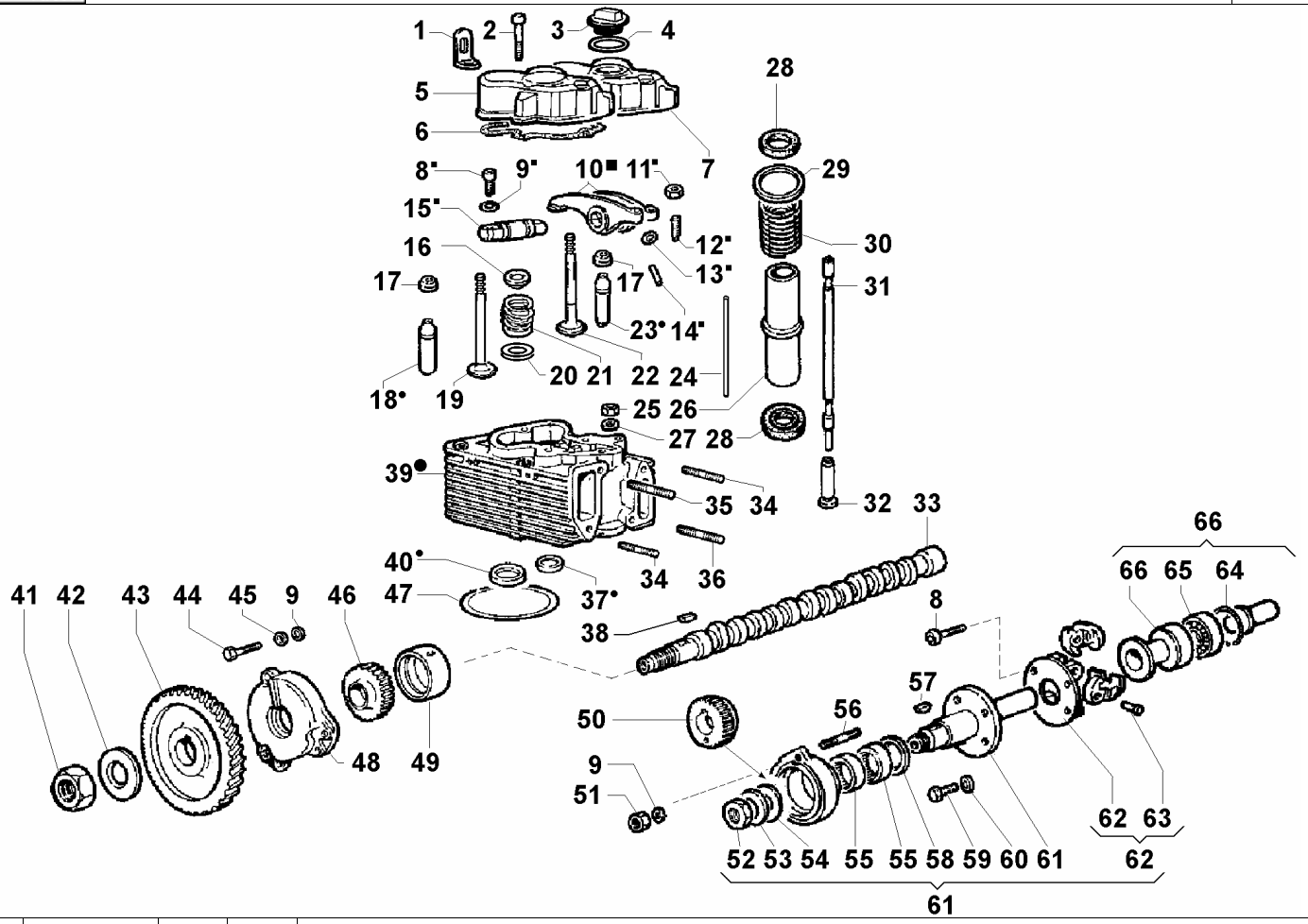

Nr. No.	CODE	SP 420 Q.ty	SP 428 Q.ty	DENOMINAZIONE - DESCRIPTION - DENOMINATION - BENENNUNG				CT No
1	**0085060030**	3	3	Golfare	Engine liftiing eye	Équerre	Befestigungswinkel	
2	**0097320750**	6	6	Vite M.8x50	Screw	Vis	Schraube	
3	**0090320790**	1	1	Tappo rifornimento olio M 36x3	Filler oil cap	Bouchon huile	Öleinfülldeckel	
4	**0012000150**	1	1	Anello OR 137	O ring 137	Bague en caoutchouc	O-Ring 137	
5	**0021253390**	2	2	Cappello bil.	Rocker arm cover	Couvercle culbuteurs	Kipphebelgehäuse	
6	**0044000610**	3	3	Guarnizione 0,80	Rocker cov.gasket	Joint couv.culb.	Dichtung	
7	**0021253380**	1	1	Cappello con foro tappo rif.olio	Rocker arm cover	Couvercle culbuteurs	Kipphebelgehäuse	
8	**0097301000**	9	9	Vite M.8x25	Screw	Vis	Schraube	
9	**0075650070**	6	6	Rondella diam. 8	Washer	Rondelle	Scheibe	
10	**0043300360**	3	—	Gruppo bilanc. 3000 rpm	Rock.arm ass.y	Groupe culbuteurs	Kipphebelbaugruppe	
	0043300640	—	3	Gruppo bilanc. 1500 rpm	Rock.arm ass.y	Groupe culbuteurs	Kipphebelbaugruppe	
11	**0032400080**	6	6	Dado M 6	Nut	Écrou	Mutter	
12	**0098500020**	6	6	Vite registro bilanc.	Rocker arm adjuster	Vis de réglage culbuteur	Kipphebeleinstellschraub	
13	**0013500110**	3	3	Anello	Ring	Bague d'étancheité	Ring	
14	**0094550530**	3	3	Tubo lubrificaz. bilancieri	Rocker shaft lub.pipe	Tube de graissage culbuteurs	Schmierölrohr Kipphebel	
15	**0060450400**	3	3	Perno bilancieri	Rocker arm shaft	Axe culbuteur	Kipphebelwelle	
16	**0064101120**	6	6	Piattello con semiconi	Retainer with half-collets	Coupelle avec demi-cônes	Halbkegel-Federteller	
17	**0012133380**	6	6	Anello tenuta 55x72x10	Seal ring	Bague d'étanchéite	Dichtring	
18	**0048452470**	3	3	Guida v.asp. std.	Inlet v.guide	Guide soup.asp.	Einlassventilführung	
19	**0096521530**	3	3	Valvola aspirazione	Intake valve	Soupape aspiration	Einlassventil	
20	**0034300670**	6	6	Dischetto (bottom)	Spring seat (bottom)	Disque (supérieur)	Federsitz (unten)	
21	**0057551730**	6	6	Molla valvola	Valve spring	Ressort soupape	Ventilfeder	ITR0110
22	**0096851460**	3	3	Valvola di scarico	Exhaust valve	Soupape échappement	Auslassventil	
23	**0048452480**	3	3	Guida v.sc. std.	Exhaust v.guide	Guide soup.échapp.	Auslassventilführung	
24	**0094550650**	3	3	Tubo lubrificaz.	Lubricating pipe	Tube de graissage	Schmierölrohr	
25	**0032401240**	12	12	Dado	Nut	Écrou	Mutter	
26	**0095200530**	3	3	Tubo prot.	Guard tube	Tuyau de protection	Stösselrohr	
27	**0076251960**	12	12	Rondella diam. 10,5	Washer	Rondelle	Scheibe	
28	**0047400290**	6	6	Guarnizione	Gasket	Joint	Dichtung	
29	**0076251080**	3	3	Rondella	Washer	Rondelle	Scheibe	
30	**0058011530**	3	3	Molla	Spring	Ressort	Feder	

TESTA - CYLINDER HEAD
CULASSE - ZYLINDERKOPF

Nr. No.	CODE	SP 420 Q.ty	SP 428 Q.ty	DENOMINAZIONE - DESCRIPTION - DENOMINATION - BENENNUNG				CT No
31	**0014100530**	6	6	Asta punteria	Push rod	Tige poussoir	Stößelstange	
32	**0072150430**	6	6	Punteria	Tappet	Poussoir	Rollenstössel	
33	**0010110750**	1	—	Albero a camme 3000 rpm	Camshaf	Arbre à cames	Nockenwelle	
	0010111520	—	1	Albero a camme 1500 rpm	Camshaf	Arbre à cames	Nockenwelle	
34	**0067800840**	6	6	Prigioniero M 8 X 40 (52)	Stud	Goujon	Stehbolzen	
35	**0067800310**	3	3	Prigioniero M 8 X 75 (87)	Stud	Goujon	Stehbolzen	
36	**0067800340**	3	3	Prigioniero M 8 X 95 (107)	Stud	Goujon	Stehbolzen	
37	**0080002130**	3	3	Sede v.scarico	Exhaust v.seat	Siège soupape échapp.	Auslassventilsitz	
38	**0022800560**	1	1	Chiavetta	Crankshaft wooddruff key	Clavette	Kurbelwellenpassfeder	
39	**0092007110**	3	3	Testa completa	Cyl.head ass.y	Culasse complete	Zylinderkopf	
40	**0080002120**	3	3	Sede v.aspirazione	Inlet v.seat	Siège soupape aspir.	Einlassventilsitz	
41	**0032600440**	1	1	Dado	Nut	Écrou	Mutter	
42	**0057150050**	1	1	Molla a tazza	Washer	Ressort à disque	Tellerfeder	
43	**0049360500**	1	1	Ingranaggio	Gear	Engrenage	Zahnrad	
44	**0017700060**	3	3	Vite M.8x25	Screw	Vis	Schraube	
45	**0076260640**	3	3	Rondella diam. 8,25	Washer	Rondelle	Scheibe	
46	**0049360520**	1	1	Ingranaggio	Gear	Engrenage	Zahnrad	
47	**0047300840**	3	3	Guarnizione testa 0,60	Head gasket	Joint culasse	Zylinderkopfdichtung	
	0047301930	3	3	Guarnizione testa 0,65	Head gasket	Joint culasse	Zylinderkopfdichtung	
	0047300850	3	3	Guarnizione testa 0,70	Head gasket	Joint culasse	Zylinderkopfdichtung	
	0047301940	3	3	Guarnizione testa 0,75	Head gasket	Joint culasse	Zylinderkopfdichtung	
	0047300860	3	3	Guarnizione testa 0,80	Head gasket	Joint culasse	Zylinderkopfdichtung	
	0047301950	3	3	Guarnizione testa 0,85	Head gasket	Joint culasse	Zylinderkopfdichtung	
	0047300870	3	3	Guarnizione testa 0,90	Head gasket	Joint culasse	Zylinderkopfdichtung	
	0047301960	3	3	Guarnizione testa 0,95	Head gasket	Joint culasse	Zylinderkopfdichtung	
	0047300880	3	3	Guarnizione testa 1,00	Head gasket	Joint culasse	Zylinderkopfdichtung	
	0047303190	3	3	Guarnizione testa 1,10	Head gasket	Joint culasse	Zylinderkopfdichtung	
	0047303200	3	3	Guarnizione testa 1,15	Head gasket	Joint culasse	Zylinderkopfdichtung	
48	**0020861690**	1	1	Campana	Bell	Cloche	Glocke	
49	**0016000620**	1	1	Bronzina alb.camme std.	Camshaft bearing	Coussinet arbre à cames	Nockenwellenlager	
	0016000630	1	1	Bronzina alb.camme -0,25	Camshaft bearing	Coussinet arbre à cames	Nockenwellenlager	
	0016000640	1	1	Bronzina alb.camme -0,50	Camshaft bearing	Coussinet arbre à cames	Nockenwellenlager	
50	**0049360530**	1	1	Ingranaggio	Gear	Engrenage	Zahnrad	
51	**0032400180**	2	2	Dado M 8	Nut	Écrou	Mutter	
52	**0032400660**	1	1	Dado M 10	Nut	Écrou	Mutter	
53	**0077480230**	1	1	Rondella	Washer	Rondelle	Scheibe	
54	**0076250200**	1	1	Rondella piana 10,5x2	Washer	Rondelle	Unterlegscheibe	
55	**0015850520**	1	1	Boccola	Bushing	Douille	Lager	
56	**0067800520**	2	2	Prigioniero M 8 X 18 (28)	Stud	Goujon	Stehbolzen	
57	**0022800610**	1	1	Chiavetta 3x3,7x10	Key	Clavette	Passfeder	
58	**0073520220**	1	1	Ralla	Thrust washer	Butée	Scheibe	
59	**0097300030**	4	4	Vite M 5 X 10	Screw	Vis	Schraube	
60	**0075650030**	4	4	Rondella diam. 5	Washer	Rondelle	Scheibe	
61	**0073621520**	1	—	Regolatore giri 3000 rpm	Speed govern.	Regulateur de vitesse	Drehzahlregler	
	0073621730	—	1	Regolatore giri 1500 rpm	Speed govern.	Regulateur de vitesse	Drehzahlregler	
62	**0054961080**	1	—	Massa reg. 3000 rpm	Speed govern.	Regulateur de vitesse	Drehzahlregler	
	0054961190	—	1	Massa reg. 1500 rpm	Speed govern.	Regulateur de vitesse	Drehzahlregler	
63	**0084450210**	2	2	Spina	Taper pin	Goupille	Führungsstift	
64	**0011600120**	1	1	Anello tenuta	Circlip	Bague d'étanchéite	Dichtring	
65	**0030100550**	1	1	Cuscinetto	Ball bearing	Roulement	Kugellager	
66	**0064100480**	1	1	Piattello regolatore	Governor rod	Coupelle regulateur	Fliehgewichtaufnahme	

ASPIRAZIONE / SCARICO - INTAKE / EXHAUST
ADMISSION / ECHAPPEMENT - EINLASS / AULASS

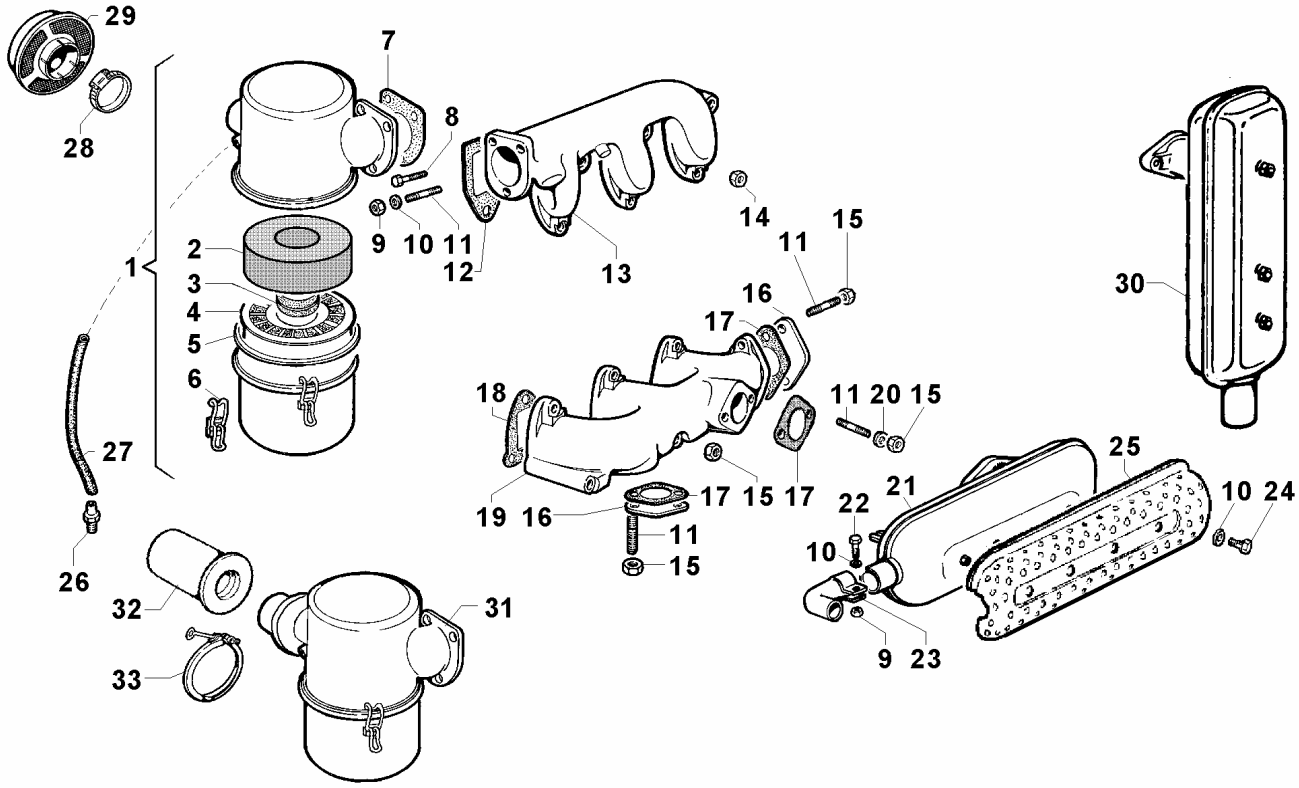

Nr. No.	CODE	SP 420 Q.ty	SP 428 Q.ty	DENOMINAZIONE - DESCRIPTION - DENOMINATION - BENENNUNG				CT No
1	**0037003370**	1	1	Filtro aria	Air cleaner	Filtre à air	Luftfilter	
2	**0054961820**	1	1	Massa poliuret.	Polyureth.filtering element	Masse filtrante en polyuréthane	Polyureth.Filterelement	
3	**0012610560**	1	1	Anello tenuta	Seal ring	Bague d'étanchéite	Dichtring	
4	**0054961830**	1	1	Massa filtrante	Filtering element	Masse filtrante	Filterelement	
5	**0047760290**	1	1	Guarnizione	Gasket	Joint	Dichtung	
6	**0041150480**	2	2	Gancio	Hook	Crochet	Klammer	
7	**0044900860**	1	1	Guarnizione	Gasket	Joint	Dichtung	
8	**0097301000**	2	2	Vite M.8x25	Screw	Vis	Schraube	
9	**0032400180**	1	1	Dado M 8	Nut	Écrou	Mutter	
10	**0075650070**	7	7	Rondella diam. 8	Washer	Rondelle	Scheibe	
11	**0067800080**	7	7	Prigioniero M.8 x 20	Stud	Goujon	Stiftschraube	
12	**0044200200**	3	3	Guarnizione aspiraz.	Inlet manifold gasket	Joint collecteur asp.	Ansaugsammlerdichtung	
13	**0024864520**	1	1	Collettore aspirazione	Inlet manifold	Collecteur d'admission	Ansaugsammler	
14	**0032401640**	6	6	Dado autob. M8	Nut	Ecrou	Mutter	
15	**0032401630**	12	12	Dado M 8	Nut	Écrou	Mutter	
16	**0063000180**	2	2	Piastra chiusura	Plate	Plaquette	Abdeckplatte	
17	**0045000790**	3	3	Guarnizione scarico	Gasket	Joint	Dichtung	
18	**0044200190**	3	3	Guarnizione scarico	Exhaust manif.gasket	Joint collect.échapp.	Auslassrohrdichtung	
19	**0024860460**	1	1	Collettore scarico	Exhaust manifold	Collecteur échapp.	Auspuffsammelrohr	
20	**0076250610**	2	2	Rondella D. 8.4 x 16 sp.3	Washer	Rondelle	Unterlegscheibe	
21	**0054602170**	1	1	Marmitta	Exhaust muffler	Pot d'échappement	Schalldämpfer	
22	**0017700040**	1	1	Vite M8	Screw	Vis	Schraube	
23	**0091700180**	1	1	Terminale marm. (d.36,5/38)	Muffler end	Coude pot d'échapp.	Schalldämpferendrohr	
24	**0017700420**	3	3	Vite TE M8x10	Screw	Vis	Schraube	
25	**0069271280**	1	1	Protezione marmitta	Muffler guard	Protection pot d'échapp.	Berührungsschutz	
26	**0073010360**	1	1	Raccordo M 16 X 1,5	Connection	Raccord	Druckventihalter	
27	**0094000940**	1	1	Tubo mm 365	Tube	Tuyau	Schlauch	
28	**0036172240**	1	1	Fascetta	Clamp	Collier	Schelle	
29	**0021350930**	1	1	Cappuccio	Cap	Capuchon	Deckel	
30	**0054601550**	1	1	Marmitta verticale	Exhaust muffler	Pot d'échappement	Schalldämpfer	
31	**0037004060**	1	1	Filtro aria	Air cleaner	Filtre à air	Luftfilter	

Nr. No.	CODE	SP 420 Q.ty	SP 428 Q.ty	DENOMINAZIONE - DESCRIPTION - DENOMINATION - BENENNUNG				CT No
32	**0067270240**	1	1	Prefiltro a ciclone	Cyclonic prefilter	Préfiltre	Zyklonvorabscheider	
33	**0036172240**	1	1	Fascetta	Clamp	Collier	Schelle	

RUGGERINI DIESEL	**CIRCUITO LUBRIFICAZIONE - LUBRICATING SYSTEM** **CIRCUIT DE LUBRIFICATION - SCHMIERUNG SYSTEM**	CATALOGO RICAMBI SPARE PARTS	
		TAVOLA TABLE	4 1
		DATA DATE	04/2007

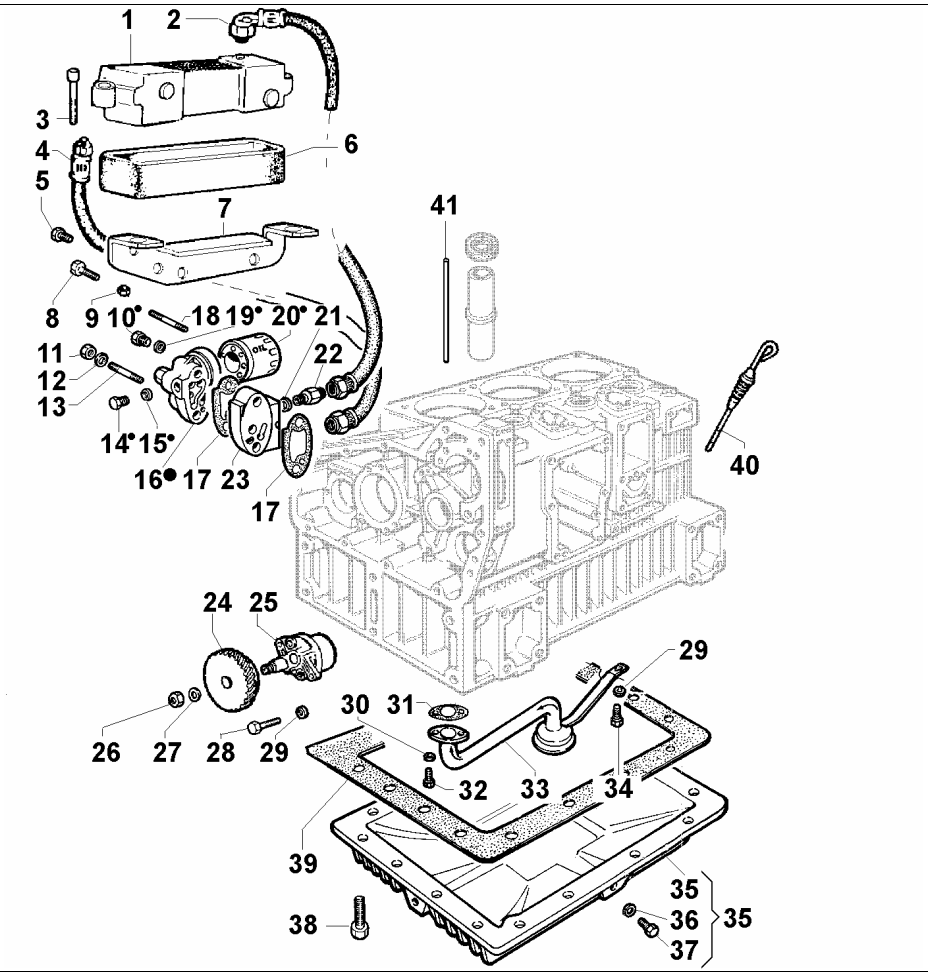

Nr. No.	CODE	SP 420 Q.ty	SP 428 Q.ty	DENOMINAZIONE - DESCRIPTION - DENOMINATION - BENENNUNG				CT No
1	**0073500520**	1	1	Radiatore olio	Oil cooler	Radiateur huile	Ölkühler	
2	**0094851770**	1	1	Tubo olio mm 400	Oil pipe	Tuyau huile	Ölschlauch	
3	**0097300320**	2	2	Vite M.8x45	Screw	Vis	Schraube	
4	**0094851760**	1	1	Tubo olio mm 175	Oil pipe	Tuyau huile	Ölschlauch	
5	**0097320920**	3	3	Vite M 8 x 18	Screw	Vis	Schraube	
6	**0047754220**	1	1	Guarnizione radiatore	Cooler guard	Joint radiateur	Kühlerdichtung	
7	**0085452710**	1	1	Staffa	Brace	Étrier	Strebe	
8	**0017700560**	2	2	Vite vte M.8x18	Screw	Vis	Schraube	
9	**0032401640**	2	2	Dado autob. M8	Nut	Ecrou	Mutter	
10	**0089650340**	1	1	Tappo	Plug	Bouchon fileté	Verschluss	
11	**0032400180**	2	2	Dado M 8	Nut	Écrou	Mutter	
12	**0076250100**	2	2	Rondella piana 8x15	Washer	Rondelle	Unterlegscheibe	
13	**0067800280**	1	1	Prigioniero M 8 X 55 (67)	Stud	Goujon	Stehbolzen	
14	**0089650210**	1	1	Tappo M 8	Plug	Bouchon fileté	Verschluss	
15	**0046700140**	1	1	Guarnizione in rame d.12	Copper gasket	Joint en cuivre	Kupferdichtung	
16	**0037401590**	1	1	Filtro olio	Oil filter	Filtre à huile	Ölfilter	
17	**0047305330**	2	2	Guarnizione	Gasket	Joint	Dichtung	
18	**0067800340**	1	1	Prigioniero M 8 X 95 (107)	Stud	Goujon	Stehbolzen	
19	**0046700580**	1	1	Rondella rame D.8,2x12 sp.1	Washer	Rondelle	Unterlegscheibe	
20	**0021750400**	1	1	Cartuccia olio D.76	Oil filter cartridge	Cartouche à huile	Ölfiltereinsatz	
21	**0046700190**	2	2	Guarniz.rame d.16	Copper gasket	Joint en cuivre	Kupferdichtung	
22	**0059530360**	4	4	Nipplo	Nipple	Raccord	Nippel	
23	**0063701370**	1	1	Piastra	Plate	Plaque	Platte	
24	**0049360510**	1	1	Ingranaggio	Gear	Engrenage	Zahnrad	
25	**0066050620**	1	1	Pompa olio	Lub.oil pump	Pompe à huile	Schmierölpumpe	
26	**0032400360**	1	1	Dado M 10	Nut	Écrou	Mutter	
27	**0075650110**	1	1	Rondella diam. 10	Washer	Rondelle	Scheibe	
28	**0017700310**	2	2	Vite TE M 8 x 50	Screw	Vis	Schraube	
29	**0075650070**	5	5	Rondella diam. 8	Washer	Rondelle	Scheibe	
30	**0075650040**	2	2	Rondella diam. 6	Washer	Rondelle	Scheibe	
31	**0045010250**	1	1	Guarnizione	Gasket	Joint	Dichtung	

Nr. No.	CODE	SP 420 Q.ty	SP 428 Q.ty	DENOMINAZIONE - DESCRIPTION - DENOMINATION - BENENNUNG				CT No
32	**0017600060**	2	2	Vite vte M.6x20	Screw	Vis	Schraube	
33	**0037400580**	1	1	Filtro olio	Oil filter	Filtre à huile	Ölfilter	
34	**0017700020**	1	1	Vite TE M8x16	Screw	Vis	Schraube	
35	**0066451320**	1	1	Portina di fondo	Oil pan	Carter huile	Ölwanne	
36	**0046700160**	2	2	Guarnizione in rame d.14	Copper gasket	Joint en cuivre	Kupferdichtung	
37	**0089650050**	2	2	Tappo M,14x1,5 L.15	Plug	Bouchon	Verschluß	
38	**0017701550**	26	26	Bullone M 8 X 1,25 X 30	Bolt	Boulon	Stehbolzen	
39	**0046010450**	1	1	Guarnizione	Gasket	Joint	Dichtung	
40	**0014004070**	1	1	Asta livello (mm 285)	Dipstick	Jauge niveau	Ölmeßstab	
41	**0094550650**	3	3	Tubo lubrificaz.	Lubricating pipe	Tube de graissage	Schmierölrohr	

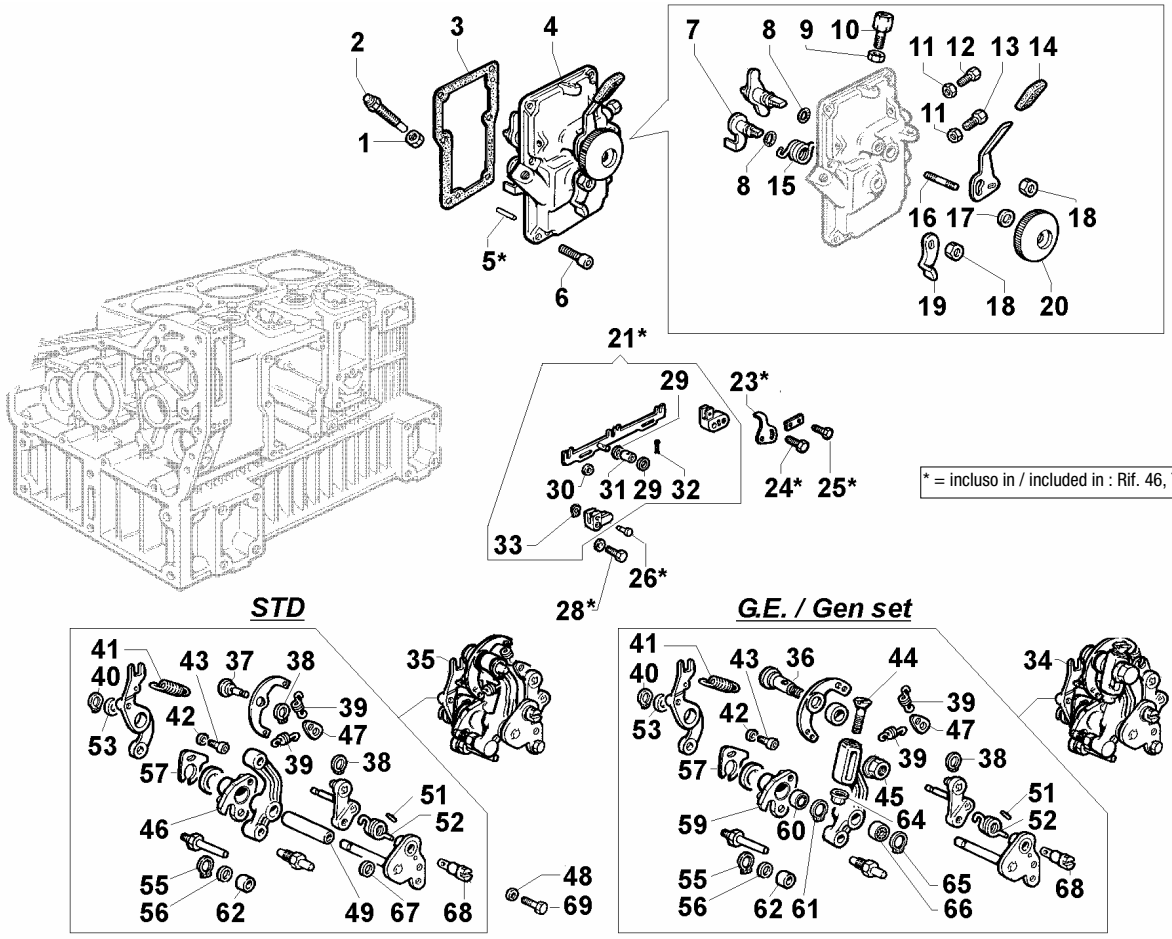

Nr. No.	CODE	SP 420 Q.ty	SP 428 Q.ty	DENOMINAZIONE - DESCRIPTION - DENOMINATION - BENENNUNG				CT No
1	**0032400610**	1	1	Dado M 12	Nut	Écrou	Mutter	
2	**0085760210**	1	1	Supplemento coppia	Extra fuel device	Supplement de couple	Mehrmengenschraube	
3	**0047755240**	1	1	Guarnizione	Gasket	Joint	Dichtung	
4	**0026901480**	1	1	Com.acc.e stop a mano	Accel. and stop hand control	Commande manuel	Drehzahlbedienung	
5	**0084600550**	2	2	Spina cilindrica d.6	Taper pin	Goupille	Kegelstift	
6	**0097301000**	6	6	Vite M.8x25	Screw	Vis	Schraube	
7	**0061401430**	1	1	Perno	Pin	Pivot	Bolzen	
8	**0012000340**	2	2	Anello or 105	O ring	Bague en caoutchouc	O-ring	
9	**0032400190**	2	2	Dado ottone M 8	Nut alpha brass	Écrou en laiton	Mutter Messing	
10	**0091801920**	2	2	Terminale	Cable end	Arrêtoir	Kabelende	
11	**0032400080**	2	2	Dado M 6	Nut	Écrou	Mutter	
12	**0017600280**	2	2	Bullone M 6 X 1 X 35	Bolt	Boulon	Stehbolzen	
13	**0017600280**	1	—	Bullone M 6 X 1 X 35	Bolt	Boulon	Stehbolzen	
	0017600410	—	1	Bullone M 6 X 1 X 40	Bolt	Boulon	Stehbolzen	
14	**0043400670**	1	1	Guaina	Jacket	Gaine	Ummantelung	
15	**0056800960**	1	1	Molla	Spring	Ressort	Feder	
16	**0068700210**	1	1	Prigioniero	Stud	Goujon	Stehbolzen	
17	**0076250980**	1	1	Rondella diam. 8,4	Washer	Rondelle	Scheibe Durchm	
18	**0032401640**	1	1	Dado autob. M8	Nut	Ecrou	Mutter	
19	**0052001780**	1	1	Leva	Lever	Levier	Hebel	
20	**0065450090**	1	1	Pomello	Knob	Poignée	Knopf	
21	**0013800240**	1	1	Asta comando	Control rod	Tige de commande	Regelstange	
23	**0062751010**	1	1	Piastra	Plate	Plaque	Blech	
24	**0017600100**	1	1	Vite M.6x30	Screw	Vis	Schraube	
25	**0017600030**	1	1	Vite M.6x12	Screw	Vis	Schraube	
26	**0062100310**	2	2	Perno	Pin	Pivot	Bolzen	
28	**0017600060**	1	1	Vite vte M.6x20	Screw	Vis	Schraube	
29	**00771R0010**	2	2	Rondella piana 5,3x10	Washer	Rondelle	Unterlegscheibe	
30	**0019710440**	2	2	Bussola	Sleeve	Douille	Buchse	
31	**0015800230**	1	1	Boccola	Bushing	Douille	Lager	
32	**0028000030**	1	1	Copiglia	Cotter pin	Goupille	Splint	

Nr. No.	CODE	SP 420 Q.ty	SP 428 Q.ty	DENOMINAZIONE - DESCRIPTION - DENOMINATION - BENENNUNG				CT No
33	**0011650010**	2	2	Anello benzing	Circlip	Bague d'arrêt	Benzing-Ring	
34	**0052008480**	1	—	Leve reg. (3000 rpm G.E.)	Control lever	Levier comm.règul.	Regelhebel	
	0052008500	—	1	Leve reg. (1800 rpm G.E.)	Control lever	Levier comm.règul.	Regelhebel	
	0052008490	—	1	Leve reg. (1500 rpm G.E.)	Control lever	Levier comm.règul.	Regelhebel	
35	**0052007400**	1	—	Leve reg. (2400-3000 rpm STD)	Control lever	Levier comm.règul.	Regelhebel	
	0052007390	1	1	Leve reg. (1500-2300 rpm STD)	Control lever	Levier comm.règul.	Regelhebel	
36	**0061100780**	—	1	Perno	Pin	Pivot	Zapfen	
37	**0061100770**	1	—	Perno	Pin	Pivot	Zapfen	
38	**0012400010**	2	—	Anello seeger	Snap ring	Bague d'arrêt	Seeger-Ring	
39	**0056553490**	2	2	Molla (2400-3000 rpm STD / 3000 rpm G.E.)	Speed g.spring	Ressort régul.	Reglerfeder	
	0056551070	2	2	Molla (1500-2300 rpm STD / 1800 rpm G.E.)	Speed g.spring	Ressort régul.	Reglerfeder	
	0056551090	—	2	Molla (1500 rpm G.E.)	Speed g.spring	Ressort régul.	Reglerfeder	
40	**0012400020**	1	1	Anello seeger d.8	Circlip	Bague d'arrêt	Seeger-ring durchm.	
41	**0055500270**	1	1	Molla supplem.	Extra fuel spring	Ressort supplem.	Extra- Kraftstofffeder	
42	**0076250120**	1	1	Rondella	Washer	Rondelle	Unterlegscheibe	
43	**0097301380**	1	1	Vite M 8 X 16	Screw	Vis	Schraube	
44	**0098000870**	—	1	Vite M 6 X 45	Screw	Vis	Schraube	
45	**0032401640**	—	1	Dado autob. M8	Nut	Ecrou	Mutter	
46	**0052002570**	1	—	Leva	Lever	Levier	Hebel	
47	**0063704890**	1	1	Piastra	Plate	Plaque	Blech	
48	**0075650070**	2	2	Rondella diam. 8	Washer	Rondelle	Scheibe	
49	**0019710450**	1	—	Bussola	Sleeve	Douille	Buchse	
51	**0084300230**	1	1	Spina 3 X 16	Lockpin	Goupille	Führungsstift	
52	**0056800820**	1	1	Molla	Spring	Ressort	Feder	
53	**0076260970**	1	1	Rondella	Washer	Rondelle	Scheibe	
55	**0011750420**	1	1	Anello	Ring	Bague d'arrêt	Ring	
56	**0076251060**	1	1	Rondella diam. 7,1	Washer	Rondelle	Scheibe	
57	**0063660120**	1	1	Piastrina	Plate	Plaquette	Platte	
59	**0052003070**	—	1	Leva rinvio	Counter lever	Levier renvoi	Hebel	
60	**0030000260**	2	2	Cuscinetto 8X16X4	Ball bearing	Roulement	Kugellager	
61	**0012400100**	—	2	Anello seeger	Snap ring	Bague d'arrêt	Seeger-Ring	
62	**0013011560**	1	1	Anello	Ring	Entretoise	Ring	
64	**0032030500**	—	1	Dado autoblocc. M 6	Nut	Écrou	Mutter	
65	**0012410020**	—	2	Anello seeger	Snap ring	Circlip	Sicherungsring	
66	**0030000250**	—	2	Cuscinetto 608	Ball bearing	Roulement	Kugellager	
67	**0012570250**	1	—	Anello	Ring	Anneau	Ring	
68	**0061401300**	1	1	Perno	Pin	Pivot	Bolzen	
69	**0017700560**	2	2	Vite vte M.8x18	Screw	Vis	Schraube	

RUGGERINI DIESEL	**CIRCUITO COMBUSTIBILE - FUEL SYSTEM** **CIRCUIT CARBURANT- BRENNSTOFF SYSTEM**	CATALOGO RICAMBI SPARE PARTS	
		TAVOLA TABLE	6 1
		DATA DATE	04/2007

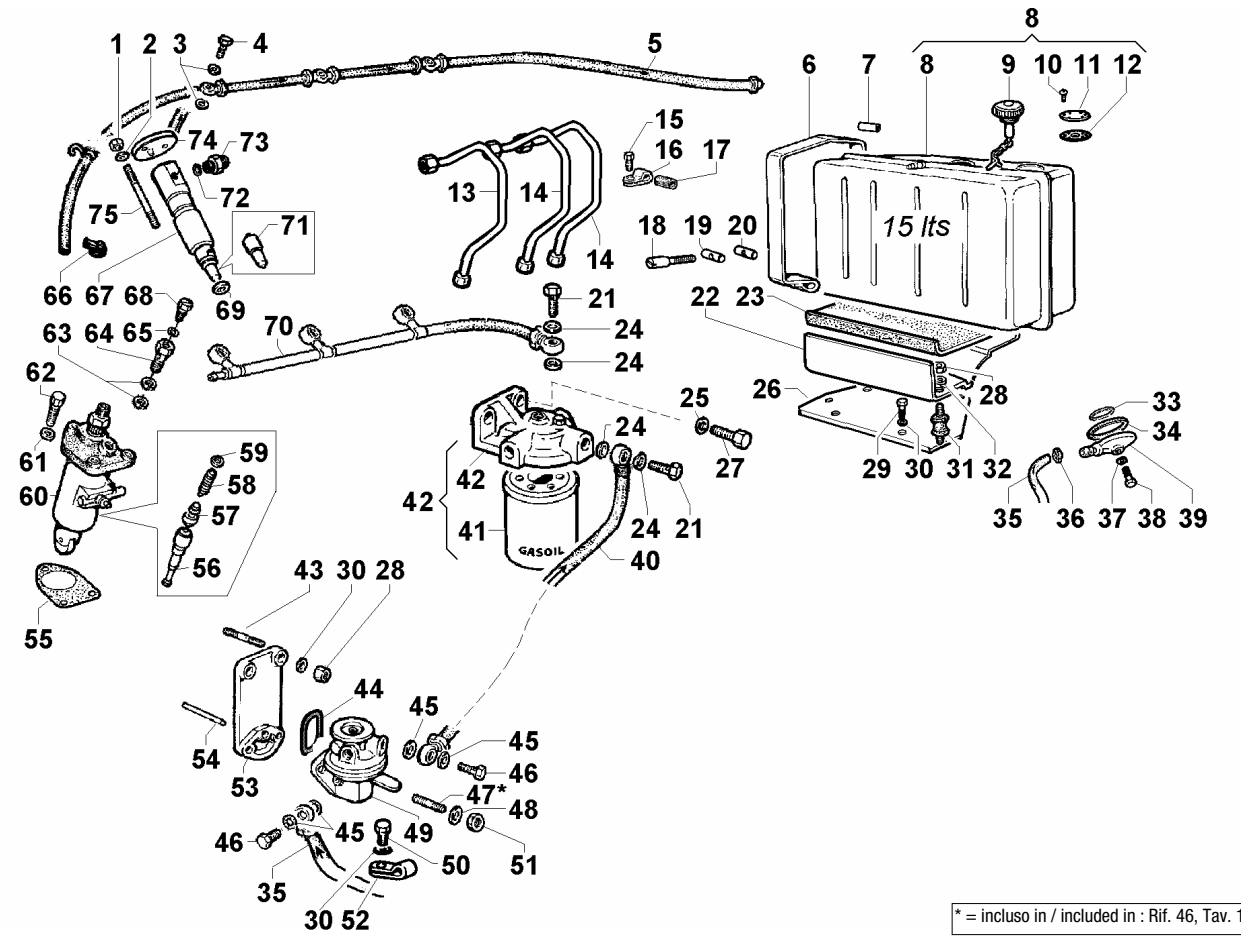

* = incluso in / included in : Rif. 46, Tav. 1

Nr. No.	CODE	SP 420 Q.ty	SP 428 Q.ty	DENOMINAZIONE - DESCRIPTION - DENOMINATION - BENENNUNG				CT No
1	**0032030500**	6	6	Dado autoblocc. M 6	Nut	Écrou	Mutter	
2	**0075650040**	6	6	Rondella diam. 6	Washer	Rondelle	Scheibe	
3	**0046700580**	6	6	Rondella rame D.8,2x12 sp.1	Washer	Rondelle	Unterlegscheibe	
4	**0019010290**	3	3	Raccordo su pompa iniezione	Union	Raccord	Anschlußstück	
5	**0093752630**	1	1	Tubo spurgo mm 882	Bleeding pipe	Tuyau de purge	Ablassrohr	
6	**0036160820**	2	2	Fascetta serb.	Fuel tank strap	Collier fix.réservoir	Tankbefestigungslasche	
7	**0096000570**	2	2	Tubetto distanziale	Rubber spacer	Entretoise	Distanzröhre	
8	**0081030210**	1	1	Serbatoio 15 lt	Fuel tank	Réservoir	Kraftstofftank	
9	**0090430970**	1	1	Tappo serbatoio	Fuel tank cap	Bouchon réservoir	Kraftstofftankdeckel	
10	**0097610010**	6	6	Vite M 4 X 0,7 X 12	Screw	Vis	Schraube	
11	**0050550230**	1	1	Lamiera chiusura	Plate	Plaquette	Abdeckungsblech	
12	**0047760400**	1	1	Guarnizione	Gasket	Joint	Dichtung	
13	**0093760590**	1	1	Tubo alta press.l.dist.	Digh pressure pipe	Tube haute pression	Hochdruckleitung	
14	**0093760580**	2	2	Tubo alta press.centrale	Digh pressure pipe	Tube haute pression	Hochdruckleitung	
15	**0097301150**	3	3	Vite tcei 5X14	Screw	Vis	Schraube	
16	**0036160180**	3	3	Fascetta fiss.tubi alta press.	Injector feed pipe saddle	Collier fix.tuyaux haute pression	Befestigungslasche	
17	**0054000460**	3	3	Manicotto	Rubber sheathing	Manchon caoutchouc	Gummidurchführung	
18	**0097301390**	2	2	Vite M 6 X 60	Screw	Vis	Schraube	
19	**0015570200**	2	2	Blocchetto	Nut	Ecrou	Mutter	
20	**0015570190**	2	2	Blocchetto	Nut	Ecrou	Mutter	
21	**0019010320**	2	2	Bullone raccordo M 14	Union bolt	Boulon raccord	Hohlschraube	
22	**0080420240**	1	1	Sella serbatoio	Fuel tank saddle	Assiette réservoir	Tankhalter	
23	**0083150160**	1	1	Spessore	Rubber shim	Cale en caoutchouc	Gummischeibe	
24	**0046700610**	4	4	Guarnizione in rame d.14	Gasket	Joint	Dichtung	
25	**0075650110**	2	2	Rondella diam. 10	Washer	Rondelle	Scheibe	
26	**0063705150**	1	1	Piastra serb.	Tank plate	Support réservoir	Tankbefestigungsplatte	
27	**0017800040**	2	2	Vite TE. M 10x22	Screw	Vis	Schraube	
28	**0032400180**	6	6	Dado M 8	Nut	Écrou	Mutter	
29	**0017700050**	4	4	Vite M.8x22	Screw	Vis	Schraube	
30	**0075650070**	7	7	Rondella diam. 8	Washer	Rondelle	Scheibe	
31	**0086360010**	4	4	Supporto antivibrante	Vibration-damping	Support élastique	Antivibrationshalterung	

Nr. No.	CODE	SP 420 Q.ty	SP 428 Q.ty	DENOMINAZIONE - DESCRIPTION - DENOMINATION - BENENNUNG				CT No
32	**0076250120**	4	4	Rondella	Washer	Rondelle	Unterlegscheibe	
33	**0044900170**	1	1	Guarnizione	Gasket	Joint	Dichtung	
34	**0044300710**	1	1	Guarnizione	Gasket	Joint	Dichtung	
35	**0093753080**	1	1	Tubo combustibile	Fuel pipe	Tuyau combust	Kraftstoffschlauch	
36	**0036300080**	1	1	Fascetta stringitubo	Clamp	Collier	Rohrschelle	
37	**0012020520**	1	1	Anello OR	Rubber oil seal	Bague en caoutchouc	O-Ring	
38	**0017600760**	1	1	Bullone M 6 x 22	Bolt	Boulon	Stehbolzen	
39	**0026050330**	1	1	Coper.filtro	Filter cover	Couvercle filtre	Filterdeckel	
40	**0093730020**	1	1	Tubo pm.al.-ft. (mm 730)	Fuel hose	Tuyau de pompe d'alim.- filtre co	Schlauch	
41	**0021750460**	1	1	Cartuccia filtro nafta	Fuel filter element	Cartouche filtrante	Filtereinsatz	
42	**0037301520**	1	1	Filtro combustibile	Fuel filter	Filtre à combust.	Kraftstofffilter	
43	**0067800080**	2	2	Prigioniero M.8 x 20	Stud	Goujon	Stiftschraube	
44	**0012000870**	1	1	Guarnizione p.a.c.	Gasket	Joint	Dichtung	
45	**0046700590**	4	4	Guarnizione in rame d.10	Copper gasket	Joint en cuivre	Kupferdichtung	
46	**0019010300**	2	2	Bullone raccordo M 10	Union bolt	Boulon raccord	Hohlschraube	
47	**0067800700**	2	2	Prigioniero M 8 X 30 (42)	Stud	Goujon	Stehbolzen	
48	**0075550290**	2	2	Rondella	Washer	Rondelle	Scheibe	
49	**0065850790**	1	1	Pompa alimentazione	Feed pump	Pompe d'alimentation	Kraftstoffpumpe	
50	**0017700420**	1	1	Vite TE M8x10	Screw	Vis	Schraube	
51	**0032401640**	2	2	Dado autob. M8	Nut	Ecrou	Mutter	
52	**0036170880**	1	1	Fascetta	Clamp	Collier	Schelle	
53	**0026550320**	1	1	Coperchio	Cover	Couvercle	Deckel	
54	**0072001670**	1	1	Puntalino	Drive rod	Poussoir	Stößel Kraftstoffpumpe	
55	**0045800390**	3	3	Guarnizione 0,05	Gasket	Joint	Dichtung	
	0045800010	3	3	Guarnizione 0,10	Gasket	Joint	Dichtung	
	0045800120	3	3	Guarnizione 0,30	Gasket	Joint	Dichtung	
	0045800080	3	3	Guarnizione 0,50	Gasket	Joint	Dichtung	
56	**0065782000**	3	3	Pompante	Inject.plunger	Élément pompe inject.	Einspritzpumpenelement	
57	**0096720120**	3	3	Valvolina STANADYNE _K70	Valve	Soupape	Ventil	
58	**0057550340**	3	3	Molla valvola mandata	Valve spring	Ressort soupape	Ventilfeder	
59	**0074700030**	3	3	Riempitore	Union	Raccord	Anschlußstück	
60	**0065903720**	3	3	Pompa iniezione classe B	Injection pump	Pompe injection	Einspritzpumpe	
	0065903730	3	3	Pompa iniezione classe C	Injection pump	Pompe injection	Einspritzpumpe	
61	**0076250100**	9	9	Rondella piana 8x15	Washer	Rondelle	Unterlegscheibe	
62	**0097301000**	9	9	Vite M.8x25	Screw	Vis	Schraube	
63	**0046700600**	6	6	Rondella rame D.12,2x16 sp.1,5	Washer	Rondelle	Unterlegscheibe	
64	**0019010310**	3	3	Bullone raccordo M 12	Union bolt	Boulon raccord	Hohlschraub	
65	**0047751960**	3	3	Guarnizione	Gasket	Joint	Dichtung	
66	**0036300500**	1	1	Fascetta oteco clic 55	Clamp	Collier	Schelle	
67	**0066150490**	3	3	Portapolverizzatore	Nozzle-holder	Porte-injecteur	Düsenhalter	
68	**0019011710**	3	3	Bullone raccordo M 6	Union bolt	Boulon raccord	Hohlschraube	
69	**0046700050**	3	3	Guarnizione 0,50	Injector seal	Joint injector	CU-Ring für Düsenstock	
	0046700060	3	3	Guarnizione 1,00	Injector seal	Joint injector	CU-Ring für Düsenstock	
70	**0093756130**	1	1	Tubo filtro comb.-pm.in mm 344	F.hose	Tuyau de filtre comb. à pompe inj	Schlauch	
71	**0065314260**	3	3	Polverizzatore	Nozzle	Injecteur	Düseneinsatz	
72	**0046500370**	3	3	Guarnizione	Gasket	Joint	Dichtung	
73	**0073010060**	3	3	Raccordo	Connection	Raccord	Druckventilhalter	
74	**0037900740**	3	3	Flangia iniettore	Injector top plate	Bride d'attache injecteur	Einspritzflansch	
75	**0067600450**	6	6	Prigioniero M 6 X 65 (80)	Stud	Goujon	Stehbolzen	

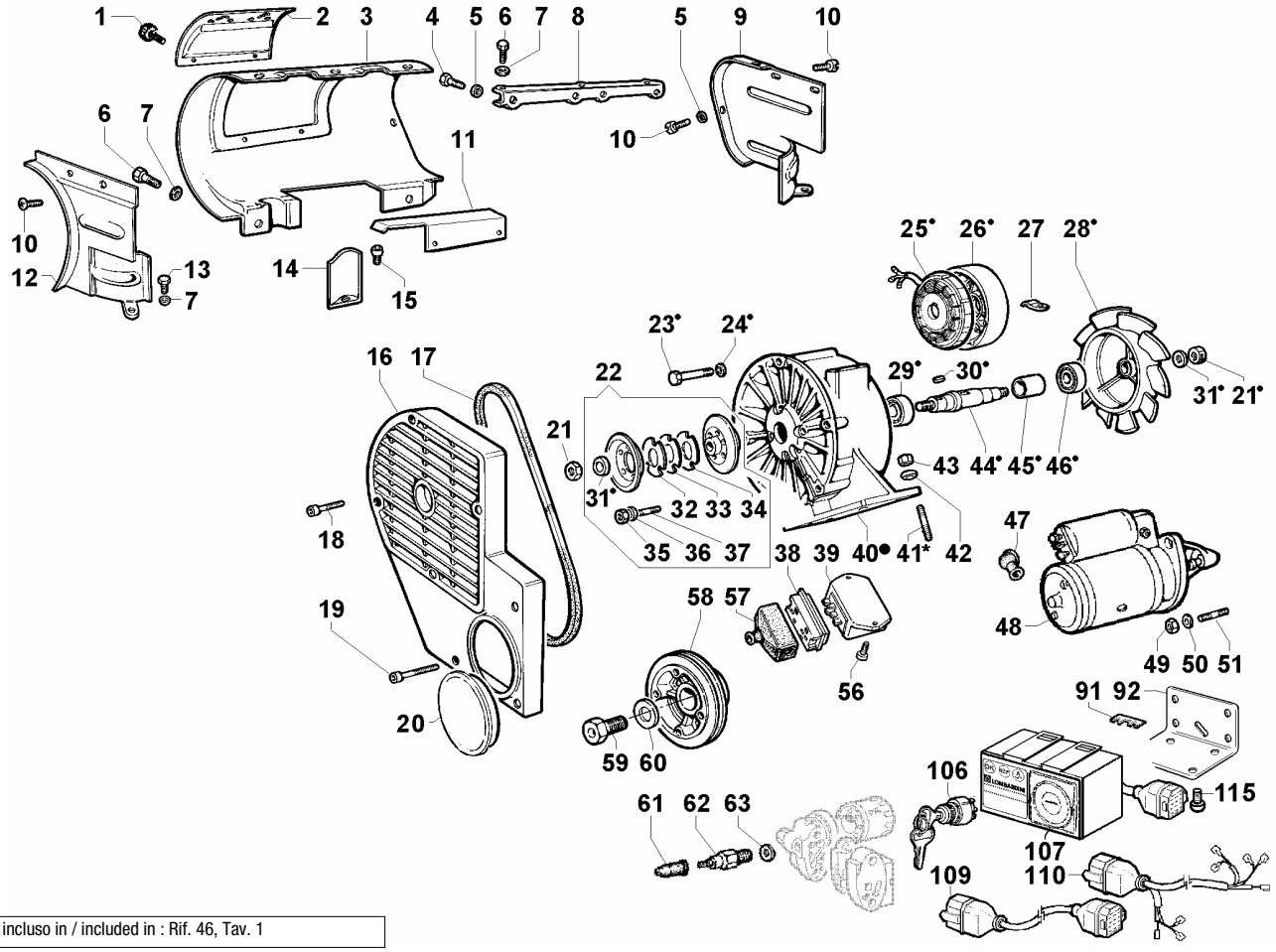

* = incluso in / included in : Rif. 46, Tav. 1

Nr. No.	CODE	SP 420 Q.ty	SP 428 Q.ty	DENOMINAZIONE - DESCRIPTION - DENOMINATION - BENENNUNG				CT No
1	**0098950550**	2	2	Volantino	Pivot	Volant à main	Umlenkhebel	
2	**0066600280**	1	1	Portina	Pan	Tôle	Deckel	
3	**0025693720**	1	1	Convogliatore	Shroud	Coiffe vent.	Lüfterhaube	
4	**0017600320**	4	4	Vite vte M.6x14	Screw	Vis	Schraube	
5	**0076250620**	6	6	Rondella diam. 6,5	Washer	Rondelle	Scheibe	
6	**0017700560**	5	5	Vite vte M.8x18	Screw	Vis	Schraube	
7	**0076250120**	7	7	Rondella	Washer	Rondelle	Unterlegscheibe	
8	**0050660610**	1	1	Lamiera	Airtight plate	Tôle	Luftleitblech	
9	**0050660550**	1	1	Lamiera	Airtight plate	Tôle	Luftleitblech	
10	**0097900390**	6	6	Vite M 6 X 12	Screw	Vis	Schraube	
11	**0051680430**	1	1	Lamierino	Plate	Plaquette	Blech	
12	**0050660560**	1	1	Lamiera	Panel	Tôle	Abdeckungsblech	
13	**0017700020**	2	2	Vite TE M8x16	Screw	Vis	Schraube	
14	**0033500770**	2	2	Deflettore	Deflector	Déflecteur	Windleitblech	
15	**0097310920**	2	2	Vite M.8x14	Screw	Vis	Schraube	
16	**0069275170**	1	1	Protezione cinghiette	Belt guard	Protection courroie	Keilriemenschutz	
17	**0024403580**	1	—	Cinghia mm 803 (3000 rpm)	Belt	Courroie	Keilriemen	
	0024001080	—	1	Cinghia mm 825 (1500 rpm)	Belt	Courroie	Keilriemen	
18	**0097320630**	2	2	Vite M.8x35	Screw	Vis	Schraube	
19	**0097300320**	5	5	Vite M.8x45	Screw	Vis	Schraube	
20	**0069271490**	1	1	Protezione	Guard	Protection	Schutz	
21	**0032030150**	2	2	Dado	Nut	Écrou	Mutter	
22	**0069751340**	1	—	Puleggia diam. 86 (3000 rpm)	Pulley	Poulie	Riemenscheibe	
	0069751510	—	1	Puleggia diam. 75 (1500 rpm))	Pulley	Poulie	Riemenscheibe	
23	**0017600840**	4	4	Vite	Screw	Vis	Schraube	
24	**0076250070**	4	4	Rondella diam. 6	Washer	Rondelle	Scheibe	
25	**0011571580**	1	1	Alternatore 14A - 3 fili	Volt.alternator	Alternateur	Lichtmaschine	
	0011571590	1	1	Alternatore 21A - 3 fili	Volt.alternator	Alternateur	Lichtmaschine	
26	**0020860510**	1	1	Campana per altern. 14A	Bell	Cloche	Gehäuse	
	0020860500	1	1	Campana per altern. 21A	Bell	Cloche	Gehäuse	
27	**0036170240**	1	1	Fascetta	Clamp	Collier	Schelle	

Nr. No.	CODE	SP 420 Q.ty	SP 428 Q.ty	DENOMINAZIONE - DESCRIPTION - DENOMINATION - BENENNUNG				CT No
28	**0097181080**	1	1	Ventola	Blower	Ventilateur	Gebläse	
29	**0030030520**	1	1	Cuscinetto	Ball bearing	Roulement	Kugellager	
30	**0022000040**	1	1	Chiavetta	Key	Clavette	Passfeder	110015R
31	**0076250550**	2	2	Rondella diam. 12,5	Washer	Rondelle	Scheibe	
32	**0063200340**	1	—	Piastrina 2,00 diam. 53 (3000 rpm)	Spacer	Entretoise	Scheibe	
	0063200270	—	1	Piastrina 2,00 diam. 43 (1500 rpm)	Spacer	Entretoise	Scheibe	
33	**0063200350**	1	—	Piastrina 1,00 diam. 53 (3000 rpm)	Spacer	Entretoise	Scheibe	
	0063200260	—	1	Piastrina 1,00 diam. 43 (1500 rpm)	Spacer	Entretoise	Scheibe	
34	**0063200360**	1	—	Piastrina 0,50 diam. 53 (3000 rpm)	Spacer	Entretoise	Scheibe	
	0063200250	—	1	Piastrina 0,50 diam. 43 (1500 rpm)	Spacer	Entretoise	Scheibe	
35	**0032400080**	3	3	Dado M 6	Nut	Écrou	Mutter	
36	**0075650040**	3	3	Rondella diam. 6	Washer	Rondelle	Scheibe	
37	**0067600470**	3	3	Prigioniero M 6 x 16	Stud	Goujon	Stiftschraube	
38	**0067401530**	1	1	Presa regol.	Inlet regul.	Prise régulateur	Reglerstecker	
39	**0073622940**	1	1	Regolatore Saprisa 12V 14-21A	Voltage regulator	Régulateur de tension	Spannungsregler	
	0073622290	1	1	Regolatore tens. 24V 26A	Voltage regulator	Régulateur de tension	Spannungsregler	
40	**0097181990**	1	1	Ventola compl. con altern. 14A	Fan ass.y with voltage altern.	Soufflerie complete+altern.	Lüfter+Volt.Lichtmaschin	
41	**0067800080**	4	4	Prigioniero M.8 x 20	Stud	Goujon	Stiftschraube	
42	**0075650070**	4	4	Rondella diam. 8	Washer	Rondelle	Scheibe	
43	**0032400180**	4	4	Dado M 8	Nut	Écrou	Mutter	
44	**0011050170**	1	1	Albero ventola	Blower shaft	Arbre ventilateur	Gebläsewelle	
45	**0034500500**	1	1	Distanziale (14A)	Spacer	Entretoise	Scheibe	
	0034500510	1	1	Distanziale (21A)	Spacer	Entretoise	Scheibe	
46	**0030020320**	1	1	Cuscinetto	Ball bearing	Roulement	Kugellager	
47	**0064910050**	1	1	Pipetta mot.avv.	Pipe elbow	Pipe démarreur	Schlauchbogen	
48	**0058400670**	1	1	Mot.avv. 12V HP 2,5 Bosch	Starting motor	Démarreur	Anlasser	
	0058400720	1	1	Motorino avviamento 24V	Starting motor	Démarreur	Anlasser	
49	**0032400480**	2	2	Dado	Nut	Écrou	Mutter	
50	**0075650130**	2	2	Rondella diam. 12	Washer	Rondelle	Scheibe	
51	**0068200140**	2	2	Prigioniero M 12 X 30 (48)	Stud	Goujon	Stehbolzen	
56	**0097320740**	2	2	Vite M 8 x 20	Screw	Vis	Schraube	
57	**0021450140**	1	1	Cappuccio regolatore	Regulator cap	Capuchon régulateur	Reglerabdeckung	
58	**0069751150**	1	—	Puleggia diam. 142 (3000 rpm)	Pulley	Poulie	Riemenscheibe	
	0069751500	—	1	Puleggia diam. 163 (1500 rpm)	Pulley	Poulie	Riemenscheibe	
59	**0018050250**	1	1	Bullone	Bolt	Boulon	Stehbolzen	
60	**0076252650**	1	1	Rondella	Washer	Rondelle	Scheibe	
61	**0064910130**	1	1	Cappellotto	Cap	Capouchon	Schutzkappe	
62	**0067450500**	1	1	Pressostato 0,3Bar(M 12)	Pressure oil switch	Pressostat	Öldruckschalter	
63	**0046700140**	1	1	Guarnizione in rame d.12	Copper gasket	Joint en cuivre	Kupferdichtung	
91	**0040622330**	1	1	Fusibile 50 A (1 candeletta)	Fuse	Coupe-circuit	Sicherung	
	0040622380	1	1	Fusibile 100 A (2 candelette)	Fuse	Coupe-circuit	Sicherung	
92	**0085061180**	1	1	Squadretta supp.quadr.	Bracket	Equerre	Befestigungswinkel	
106	**0050410200**	1	1	Interruttore a chiave	Key switch	Interrupter à clef	Schlüsselschalter	
107	**0072454170**	1	1	Quadretto 12V 3 Spie alt. 3 fili	Electric panel	Tableau de bord	Bedienfeld	
109	**0021858820**	1	1	Prolunga cavo mm 2000	Ext.wire	Câble	Kabel	
110	**0021858910**	1	1	Cablaggio elettrico (quadretto a 3 spie)	Dashb.supp.	Câble	Kabel	
115	**0097303250**	4	4	Vite M 5 X 10	Screw	Vis	Schraube	

00497R1060 04/2007 Descrizioni e illustrazioni non impegnative - Descriptions and characteristics subject to modification - Descriptions et illustrations peuvent être modifiées - Aenderungen vorbehalten

RUGGERINI MOTORI
Via Cav. Del Lavoro A.Lombardini, 2 - 42100 Reggio Emilia - ITALY
Fax +39 0522 389362 - E-mail: ricambi@lombardini.it - www.ruggerini.it

è un marchio della
LOMBARDINI s.r.l.



CIRCOLARI TECNICHE
SERVICE LETTERS

LOMBARDINI
A KOHLER COMPANY

RUGGERINI DIESEL

CIRCOLARI TECNICHE
SERVICE LETTERS

sezione/section **150**

motori/engines **RY**

LOMBARDINI®

Con la matricola **4842158** è iniziata la produzione del motore in oggetto, derivato dal RY 103 e con le seguenti caratteristiche:

La production en série du moteur en objet a commencé avec la matricule **4842158** Ce moteur dérive du modèle RY 103 et a les caractéristiques suivantes:

The production of our new above mentioned engine has started from serial number **4842158** This engine derives from model RY 103 and has the following characteristics:

Mit der Motornummer **4842158** wurde die Produktion des Motors RY 110 aufgenommen Der Motor ist eine Weiterenzwicklung des Motors RY 103 und hat folgende Abmessungen:

Con el número de motor **4842158** se ha iniciado la producción del motor RY 110, derivado del RY 103 y con las siguientes caracteristicas:

Cilindrata Cylindrée Displacement Hubraum Cilindrada	: cm³ 442	Alesaggio Alésage Bore Borhung Diàmetro	: mm 86
Corsa Course Stroke Hub Carrera	: mm 76	Potenza Puissance Power Leistung Potencia	: kW/CV 8,1/11.0

Elenchiamo i particolari che differiscono da quelli del motore RY 103, come illustrato nella Tavola Ricambi allegata.
Nous spécifions ci-après les pièces qui diffèrent du moteur RY 103, comme illustré dans la table pièces détachées annexée.
We list hereunder the parts differing from RY 103 engine, shown in parts exploded view table (inclosed)
Nachfolgend die Auflistung der Teile, die sich vom Motortyp RY 103 unterscheiden.
Especificamos las piezas que se diferencian de las del motor RY 103, ilustradas en la tabla de recambios aqui adjunta.

Tav/Nr	RY 103	Tav/Nr	RY110	Descrizione/Description	Q.ty
1/1	0082112390	1/1	0082112600	serie segmenti/ring set std	1
1/1	0082112400	1/1	0082112610	serie segmenti/ring set +0,50	1
1/1	0082112410	1/1	0082112620	serie segmenti/ring set +1,00	1
1/2	0065017690	1/2	0065018910	PISTONE COMPL./PISTON SET std	1
1/2	0065017700	1/2	0065018920	PISTONE COMPL./PISTON SET +0,50	1
1/2	0065017710	1/2	0065018930	PISTONE COMPL./PISTON SET +1,00	1
1/40	0015108670	1/40	0015109490	basamento (pred.per pm alim.e avv.elettr.) crankcase (fitted for feed pump and el.st.)	1
1/40	0015108830	1/40	0015109500	basamento rif.olio lat.(pred.pm AC-avv.el.) crankcase with side filler oil (for feed pump and el.st.)	1
2/52	0010115520			albero a camme con decompressione/camshaft with compression release	1
		2/52	0010116590	albero a camme con decompressione e antireverse camshaft with compress. and antireverse release	1
2/53	0010116040			albero a camme/camshaft std	1
		2/53	0010116750	albero a camme antireverse/antireverse camshaft	1
2/18	0047307510	2/18	0047307540	guarnizione testa/head gasket 1,0 diam.86,5	1
2/18	0047307520	2/18	0047307550	guarnizione testa/head gasket 1,1 diam.86,5	1
2/18	0047307530	2/18	0047307560	guarnizione testa/head gasket 1,1 diam.86,5	1
2/18	0047307590	2/18	0047307620	guarnizione testa/head gasket 1,0 diam.87,5	1
2/18	0047307600	2/18	0047307630	guarnizione testa/head gasket 1,1 diam.87,5	1
2/18	0047307610	2/18	0047307640	guarnizione testa/head gasket 1,1 diam.87,5	1
4.3/27	0050100540	4.3/27	0050100580	iniettore/injector	1
4.3/31	0065315620	4.3/31	0065315890	polverizzatore/nozzle	1

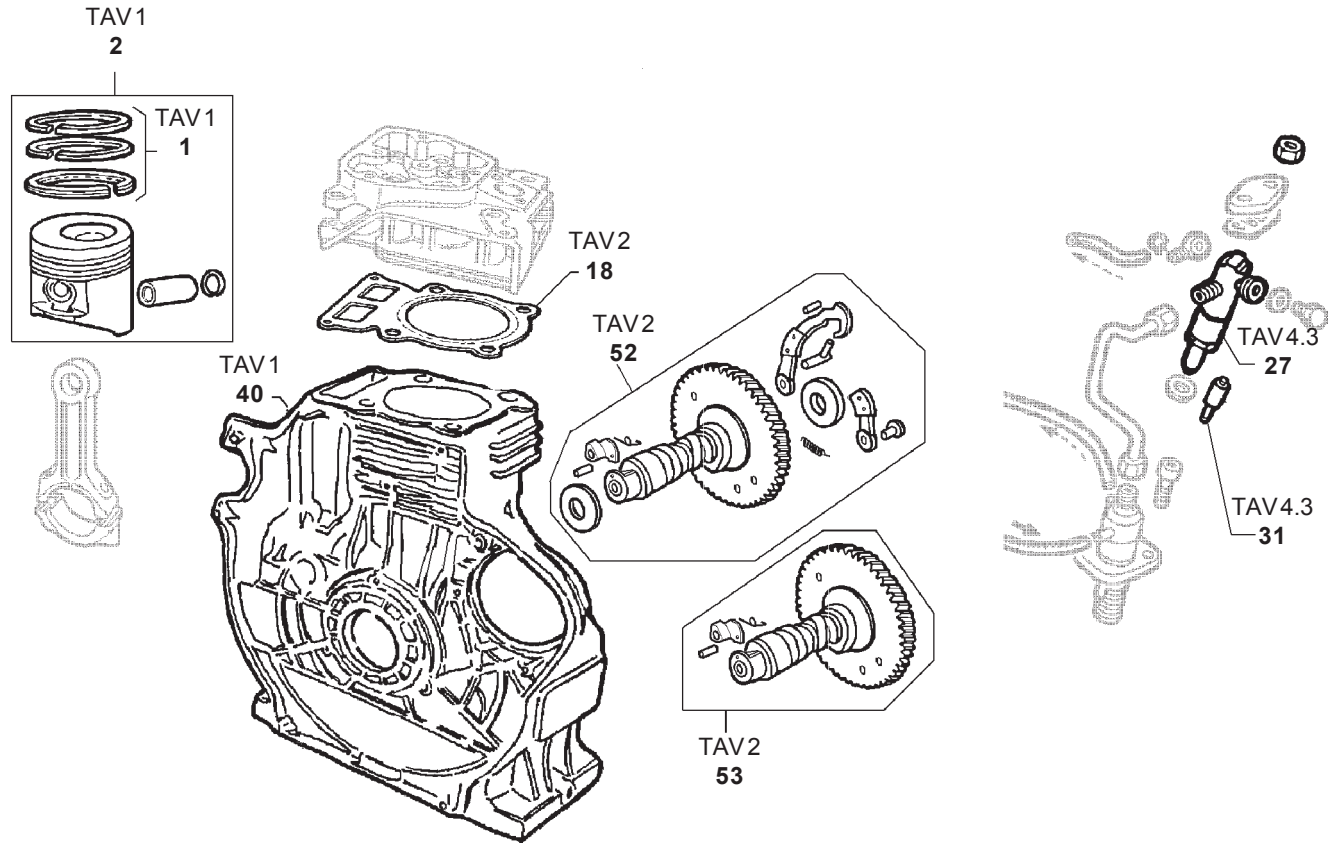

Gruppo motori		Tipo	
Groupe moteurs		Type	
Engine group	RY	Type	RY 50-70-75-103-110
Motorgruppe		Typ	
Grupo motores		Tipo	

- Modificato sistema di trascinamento ingranaggio regolatore
- Modification du système d'entraînement de l'engranage régulateur
- The speed governor gear driving system has been modified
- Änderung des Mitnahmesystems des Reglerzahnrades
- Se ha modificado el sistema de arrastre dispositivo regulador

Il trascinamento dell'ingranaggio non avviene più con la linguetta a disco pos. 3/79, ma con il rullino pos. 3/89, attualmente già utilizzato per il trascinamento del rotore interno della pompa olio.
L'intercambiabilità tra i particolari ante e postmodifica è garantita solo a livello di complessivi. Il gruppo regolatore antemodifica pos. 2/9 viene fornito ad esaurimento. Il gruppo regolatorew postmodifica comprende anche il nuovo albero pompa olio pos.3/86.

L'entraînement de l'engranage ne se vérifie plus avec la clavette disque pos. 3/79 mais avec le rouleau pos. 3/89, déjà employé pour l'entraînement du rotor interne de la pompe à huile.
L'interchangeabilité entre les éléments pré- et post-modification n'est garantie que pour tout l'ensemble. Le groupe régulateur pré-modification pos. 2/9 est fourni jusqu'à épuisement. Le groupe régulateur post-modification comprend aussi le nouveau arbre de la pompe à huile pos. 3/86.

The new gear driving system makes now use of pin pos. 3/89 instead of the Woodruff key pos. 3/79 previously used. The pin was already used for oil pump internal rotor driving. Pre- and postmodification parts are interchangeable only as assemblies. Pre-modification governor assembly Pos. 2/9 will be supplied only while stocks last. Postmodification governor assembly also includes the new oil pump shaft Pos. 3/86.

Die Mitnahme des Zahnrades erfolgt nicht mehr mit der Scheibenzunge Pos. 3/79, sondern mit der Rolle Pos. 3/89, die derzeit bereits für die Mitnahme des internen Läufers der Ölpumpe eingesetzt wird.
Die Austauschbarkeit zwischen den vor und nach der Änderung hergestellten Teilen ist lediglich beim Austausch der gesamten Gruppen gegeben. Die vor der Änderung hergestellte Reglergruppe Pos. 2/9 wird geliefert, solange Vorrat reicht. Die nach der Änderung hergestellte Reglergruppe umfasst auch die neue Welle der Ölpumpe Pos. 3/86.

El arrastre del dispopsitivo ya no se realiza mediante la lengüeta de disco pos. 3/79, sino con el rodillo pos. 3/89, que se utiliza actualmente para el arrastre del rotor interno de la bomba de aceite.
La posibilidad de ser intercambiables de los detalles pre- y post-modificación se garantiza sólo si se cambia todo el conjunto. El grupo del regulador pre.modificación pos. 2/9 se entregará hasta fin de existencias. El grupo del regulador post-modificación incluye también el nuevo eje bomba de aceite pos. 3/86.

Attuazione da		
A partir de		
Starting from	.....	4782684
Gültig ab		
Actualización desde		

Antemodifica - Avant la modification
Prior to improvement - Vor der Änderung
Antes de la modificación

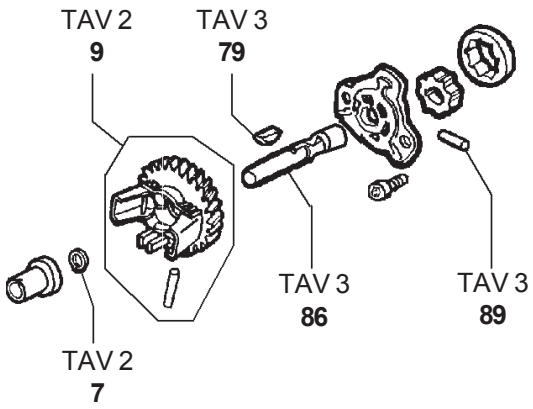

Tav/Nr	MATR./REF./P.NO		Q.ty
2/7	0012400020	d. 8	1
2/9	0048963280	RY 50-70-75	1
"	0048964140	RY 103-110	1
3/79	0022800610		1
3/86	0011111650		1
3/89	*0077701720*		*1*

Postmodifica - Après la modification
After improvement - Nach der Änderung
Después de la modificación

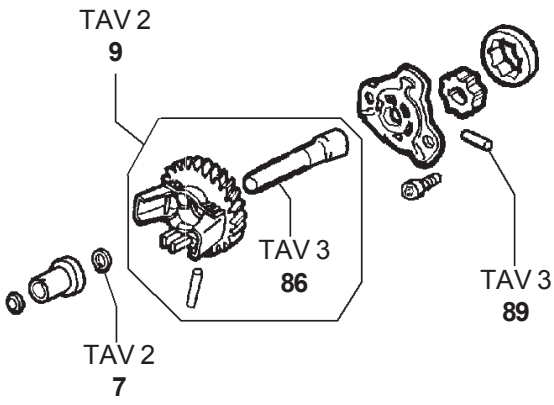

Tav/Nr	MATR./REF./P.NO		Q.ty
2/7	0012400040	d. 10	1
2/9	0048964340	RY 50-70-75	1
"	0048964350	RY 103-110	1
3/86	0011112250		1
3/89	*0077701720*		*1*

Gruppo motori		Tipo	
Groupe moteurs		Type	
Engine group	RY	Type	RY 70-75-103-110
Motorgruppe		Typ	
Grupo motores		Tipo	

- Introduzione del sistema di fissaggio iniettore con staffa sinterizzata come già in uso sui motori RY 50.
- Introduction du système de fixation injecteur avec bride frittée comme déjà utilisée sur les moteurs RY 50.
- Introduced injector fastening system with sintered bracket as on 15LD 225 engines.
- Einführung des Befestigungssystems der Einspritzdüse mit Hilfe eines gesinterten Bügels, wie er bereits auf den Motoren RY 50 verwendet wird
- Introducción del sistema de fijación inyector con estribo sinterizado como el que ya se utiliza en los motores RY 50.

Antemodifica - Avant la modification
Prior to improvement - Vor der Änderung
Antes de la modificación

TAVOLA/TABLE 4.3

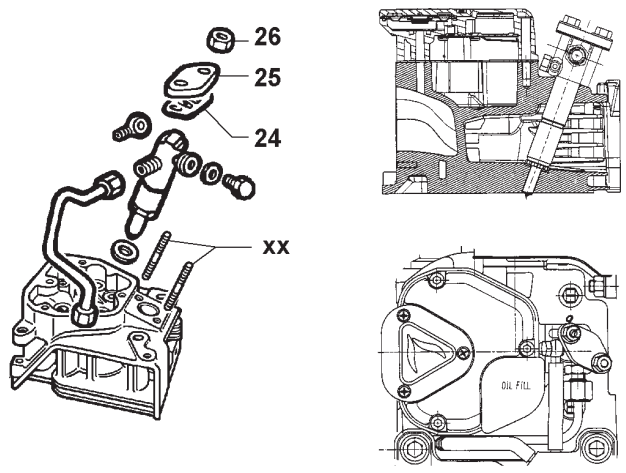

Tav/Nr	MATR./REF./P.NO		Q.ty
xx	0067601000	M 6x1x45	2
4.3/24	0063705120		1
4.3/25	0039023100		1
4.3/26	0032030500	M 6	2

Postmodifica - Après la modification
After improvement - Nach der Änderung
Después de la modificación

TAVOLA/TABLE 4.3

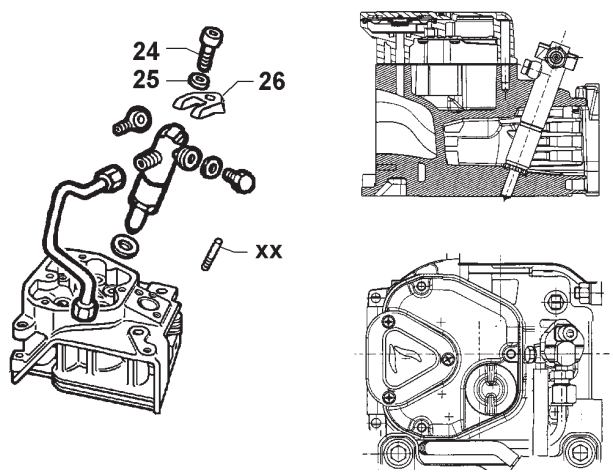

Tav/Nr	MATR./REF./P.NO		Q.ty
xx	0062312750		1
4.3/24	0097300180	M 6x1x45	1
4.3/25	0075550270	diam.6,4	1
4.3/26	0085457930		1

Attuazione da
A partir de
Starting from 4881113
Gültig ab
Actualización desde

CIRCOLARE TECNICA - CIRCULAIRE TECHNIQUE - SERVICE LETTER
TECHNISCHES RUNDSCHREIBEN - CIRCULAR TECNICA

Sez.Sect. 150
N. 150026R

RUGGERINI SERVICE	Compilazione	Visto/ approvazione	Data	M.A.T. 51662
			13.04.2004	 51893
			Mod. 50722	 51994

Modificata la testa motore con l'introduzione di un nuovo foro filettato M 6x1 che consente il nuovo fissaggio iniettore.
La matricola della testa non cambia.
Il fissaggio dell'iniettore avviene ora tramite la staffa sinterizzata, bloccata suLla testa tramite la vite 0097300180 M 6x1x45 ed il perno di reazione 0062312750, avvitato sulla stessa staffa.
I particolari ante e postmodifica non sono singolarmente intercambiabili.

Modifiée la culasse du moteur avec l'introduction d'un nouveau trou fileté M 6x1 qui permet de fixer le nouveau injecteur.
La matricule de la culasse ne change pas.
La fixation de l'injecteur s'effectue maintenant au moyen de la bride frittée, bloquée sur la culasse à l'aide de la vis 0097300180 M 6x1x45 et du goujon de réaction 0062312750, vissé sur la bride même.
Les éléments pré- et post-modification ne sont pas interchangeables individuellement entre eux.

Cylinder head modified by introducing a new M 6x1 threaded hole, thus enabling the injector new fastening system.
The cylinder head serial number remains unchanged.
The injector is now fastened by means of the sintered bracket - which is locked on the head through screw 0097300180 M 6x1x45 - and of the reaction pin 0062312750 - screwed on the bracket itself.
The pre- and post-modification versions of the single parts are not interchangeable.

Der Zylinderkopf wurde durch die Einführung einer neuen Gewindebohrung M 6x1 geändert, die die neue Befestigung der Einspritzdüse ermöglicht.
Die Seriennummer des Zylinderkopfes bleibt unverändert.
Die Befestigung der Einspritzdüse erfolgt nun mit Hilfe des gesinterten Bügels, der mit der Schraube 0097300180 M 6x1x45 und dem auf den Bügel geschraubten Gegenzapfen 0062312750 befestigt wird.
Die vor und nach der Änderung verwendeten Teile sind untereinander nicht austauschbar.

Se ha modificado la culata del motor realizando un nuevo orificio roscado M 6x1 que permite utilizar el nuevo sistema de fijación inyector.
La culata sigue llevando el mismo número de matrícula.
Ahora el inyector se fija por medio del estribo sinterizado, fijado en la culata por medio del tornillo 0097300180 M 6x1x45 y del perno de reacción 0062312750 atornillado en el propio estribo.
La piezas pre- y post-modificación no son intercambiables.

Gruppo motori		Tipo	
Groupe moteurs		Type	RY 103
Engine group	RY	Type	RY 110
Motorgruppe		Typ	
Grupo motores		Tipo	

- Nuovo bilanciere in acciaio stampato.
- Nouveau culbuteur en acier estampé
- New pressed steel rocker arm
- Neuer Kipphebel aus Pressstahl
- Nuevo balancín de acero prensado

Antemodifica	Postmodifica
Avant la modification	Après la modification
Prior to improvement	After improvement
Vor der Änderung	Nach der Änderung
Antes de la modificación	Después de la modificación

TAVOLA/TABLE 2

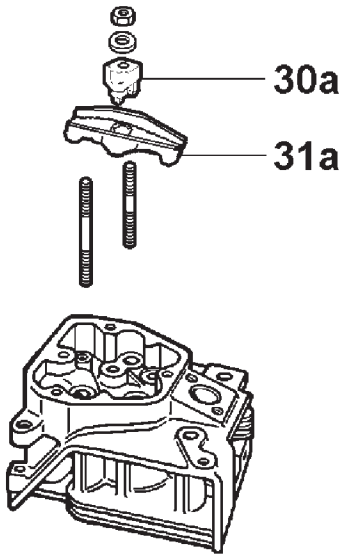

Tav/Nr	MATR./REF./P.NO	Q.ty
2/30a	0015571460	2
2/31a	0015412440	2

TAVOLA/TABLE 2

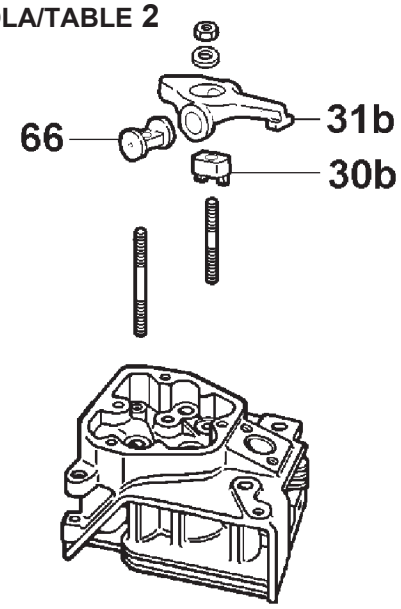

Tav/Nr	MATR./REF./P.NO		Q.ty
2/30b	0035120220		2
2/31b	0015412580	*(ex 0015412540)*	2
2/66	0060451500		2

Attuazione da
A partir de
Starting from 5083231
Gültig ab
Actualización desde

CIRCOLARE TECNICA - CIRCULAIRE TECHNIQUE - SERVICE LETTER
TECHNISCHES RUNDSCHREIBEN - CIRCULAR TECNICA

Sez.Sect. 150
N. 150028R

	Compilazione	Visto/ approvazione	Data	M.A.T. 52301
RUGGERINI SERVICE			23.02.2005	
			Mod. 50722	

I particolari antemodifica e postmodifica non sono tra loro singolarmente intercambiabili.
I particolari antemodifica sono forniti ad esaurimento.

Les éléments pré- et post-modification ne sont pas interchangeables individuellement entre eux.
Les éléments pré-modification sont fournis jusqu'à épuisement.

The pre- and post-modification versions of single parts are not interchangeable.
Pre-modification parts are supplied while stocks last.

Die Vorgänger- und Nachfolgemodelle sind nicht einzeln untereinander austauschbar.
Die Vorgängermodelle werden noch geliefert, solange der Vorrat reicht.

Las piezas pre-modificación y post-modificación no son intercambiables las unas con las otras.
Las piezas pre-modificación se entregan hasta fin de las existencias.

Gruppo motori		Tipo	
Groupe moteurs		Type	
Engine group	RY	Type	RY 50
Motorgruppe		Typ	
Grupo motores		Tipo	

- Nuovo albero a camme per impedire l'avviamento in senso contrario alla normale rotazione.
- Nouveau arbre à cames pour empêcher le démarrage dans le sens inverse par rapport à la rotation normale.
- New camshaft to prevent start-up in reverse direction with respect to normal rotation.
- Neue Nockenwelle, um zu vermeiden, dass der Start in die Gegenrichtung der normalen Drehrichtung erfolgt.
- Nuevo eje de levas que impide el arranque en sentido contrario al de la rotación normal.

Antemodifica Avant la modification Prior to improvement Vor der Änderung Antes de la modificación	Postmodifica Après la modification After improvement Nach der Änderung Después de la modificación

TAVOLA/TABLE 2

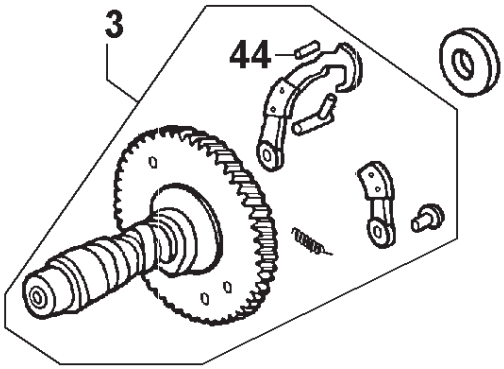

Tav/Nr	MATR./REF./P.NO	Q.ty
2/3	0010115830	1
2/44	0084301090	1

TAVOLA/TABLE 2

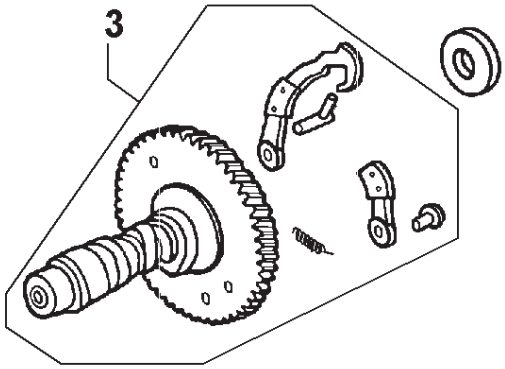

Tav/Nr	MATR./REF./P.NO	Q.ty
2/3	0010117300	1

Attuazione da
A partir de
Starting from 4917687
Gültig ab
Actualización desde

CIRCOLARE TECNICA - CIRCULAIRE TECHNIQUE - SERVICE LETTER
TECHNISCHES RUNDSCHREIBEN - CIRCULAR TECNICA

Sez.Sect. 150
N. 150029R

RUGGERINI SERVICE	Compilazione	Visto/ approvazione	Data 23.11.2004	M.A.T. .51997 ....
			Mod. 50722	

L'albero a camme antemodifica viene fornito ad esaurimento poi sarà sostituito dal tipo nuovo.

L'arbre à cames pré-modification est fourni jusqu'à épuisement, ensuite il sera remplacé par le type nouveau.

Pre-modification camshaft is supplied while stocks last and then replaced by the new one.

Das Vorgängermodell der Nockenwelle wird noch geliefert, solange der Vorrat reicht und dann durch das neue Modell ersetzt.

El eje de levas pre-modificación se entrega hasta fin de las existencias y luego será reemplazado por un nuevo tipo de eje

Gruppo motori		Tipo	
Groupe moteurs		Type	RY 103
Engine group	RY	Type	RY 110
Motorgruppe		Typ	
Grupo motores		Tipo	

- Nuova testina filtro olio pressofusa (nuovo anello OR sagomato per testina filtro olio pressofuso)
- Nouvelle tête du filtre à huile moulée sous pression (nouveau joint torique façonné pour tête du filtre à huile moulé sous pression)
- New die-cast oil filter head - new shaped O-Ring for die-cast oil filter head
- Neuer druckgegossener Kopf des Ölfilters (neuer geformter O-Ring für den Kopf des druckgegossenen Ölfilters)
- Nuevo cabezal del filtro de aceite fundido a presión (nuevo anillo OR perfilado para el cabezal del filtro de aceite fundido a presión)

Antemodifica - Avant la modification
Prior to improvement - Vor der Änderung
Antes de la modificación

TAVOLA/TABLE 3

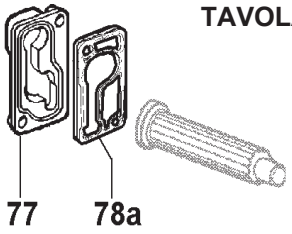

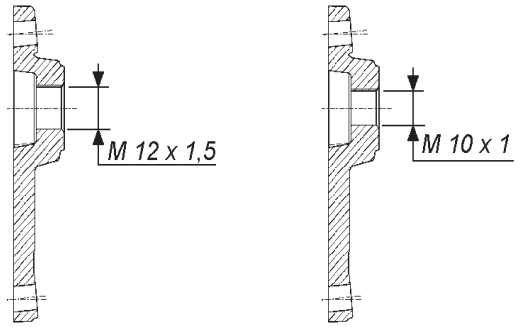

0092201140 0092201160

Tav/Nr	MATR./REF./P.NO		Q.ty
3/77	0092201140	*	1
"	0092201160	*	1
3/78a	0044311860	*(ex 0044301040)*	1

Postmodifica - Après la modification
After improvement - Nach der Änderung
Después de la modificación

TAVOLA/TABLE 3

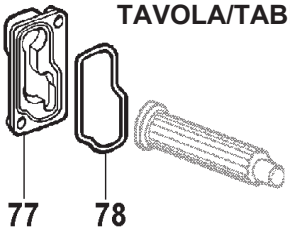

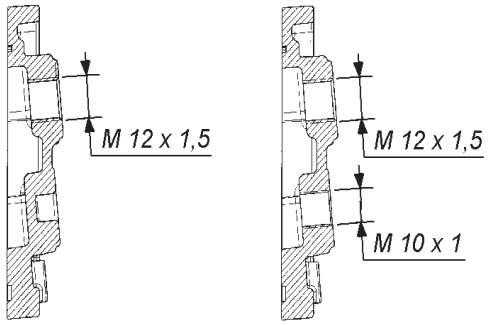

0092201170 0092201180

Tav/Nr	MATR./REF./P.NO		Q.ty
3/77	0092201170		1
"	0092201180		1
3/78	0012003840	*(ex 0012003700)*	1

Attuazione da
A partir de
Starting from ...5057195
Gültig ab
Actualización desde

(*) Non piu' disponibile
Non plus disponible
No longer available
Nicht mehr verfügbar
No se suministra mas

CIRCOLARE TECNICA - CIRCULAIRE TECHNIQUE - SERVICE LETTER
TECHNISCHES RUNDSCHREIBEN - CIRCULAR TECNICA

Sez.Sect. 150

N. 150030R

RUGGERINI SERVICE	Compilazione	Visto/ approvazione	Data	M.A.T. 51799 51946 51982 52326 .....
			14.02.2005	
			Mod. 50722	

I particolari ante e postmodifica non sono intercambiabili singolarmente tra loro, ma solo complessivamente.
I particolari antemodifica sono forniti ad esaurimento.

Les pièces avant et après modification ne sont pas interchangeables individuellement, mais seulement ensemble.
Les pièces avant la modification sont fournies jusqu'à l'épuisement.

Parts prior to and after improvement are not individually interchangeable but only as a whole.
Prior to improvement parts are supplied until exhaustion.

Die Einzelteile vor und nach der Änderung sind untereinander nicht austauschbar, sondern nur als Einheit.
Die Teile vor der Änderung werden bis zur Erschöpfung des Lagerbestandes geliefert.

Los componentes antes y despues de la modificación no son intercambiables singularmente entre ellos, solo en conjunto.
Las piezas de antes de la modificación se suministraràn hasta su agotamiento.

Gruppo motori		Tipo	
Groupe moteurs		Type	
Engine group	RY	Type	RY 50
Motorgruppe		Typ	
Grupo motores		Tipo	

- Reinserimento cuscinetti per motori con albero equilibratore controrotante (optional).
- Réintroduction des paliers pour moteurs avec arbre équilibreur contrarotatif (en option).
- Bearings reinsertion for engines with (optional) counter-rotating equalizer shaft.
- Wiedereinführung der Lager für Motoren mit gegendrehender Welle des Ausgleichers (auf Anfrage).
- Introducción cojinetes para motores con eje equilibrador contrarrotante (opcional).

Il montaggio dell'albero equilibratore optional è ripristinato con l'impiego dei cuscinetti sul basamento e sulla
portina. Basamenti, portine, albero equilibratore ante e postmodifica non sono tra loro singolarmente intercambiabili.

Le montage de l'arbre équilibreur en option est rétabli avec l'emploi de paliers sur le carter et sur le carter d'huile. Carters, carters d'huile, arbre équilibreur pré et post-modification ne sont pas interchangeables individuellement entre eux.

The optional equalizer shaft assembly has been restored using bearings on crankcase and oil sump.
Pre- and post-modification versions of crankcases, and equalizer shaft are not interchangeable.

Die Montage der auf Anfrage erhältlichen Welle des Ausgleichers wird wieder unter Verwendung der Lager auf dem Motorblock und auf der Ölwanne durchgeführt. Die vor der Änderung und die nach der Änderung hergestellten Motorblöcke, Ölwannen und die Welle des Ausgleichers sind untereinander nicht einzeln austauschbar.

El montaje del eje equilibrador opcional se restablece con el uso del los cojinetes en la bancada y en el cárter.
Bancadas, cárteres, eje equilibrador pre- y post-modificación no son intercambiables.

Attuazione da	
A partir de	
Starting from	... 5050517
Gültig ab	
Actualización desde	

Antemodifica
Avant la modification
Prior to improvement
Vor der Änderung
Antes de la modificación

Postmodifica
Après la modification
After improvement
Nach der Änderung
Después de la modificación

TAVOLA/TABLE 1

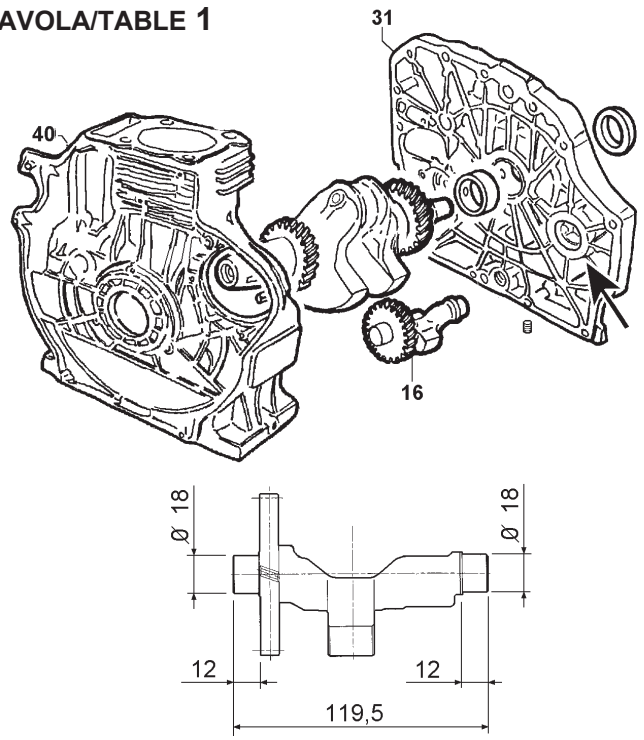

Tav/Nr	MATR./REF./P.NO		Q.ty
1/16	0011112310		1
1/31	0066456770		1
1/40	0015109510	(*)	1
"	0015109520	(**)	1
"	0015109660	(***)	1

TAVOLA/TABLE 1

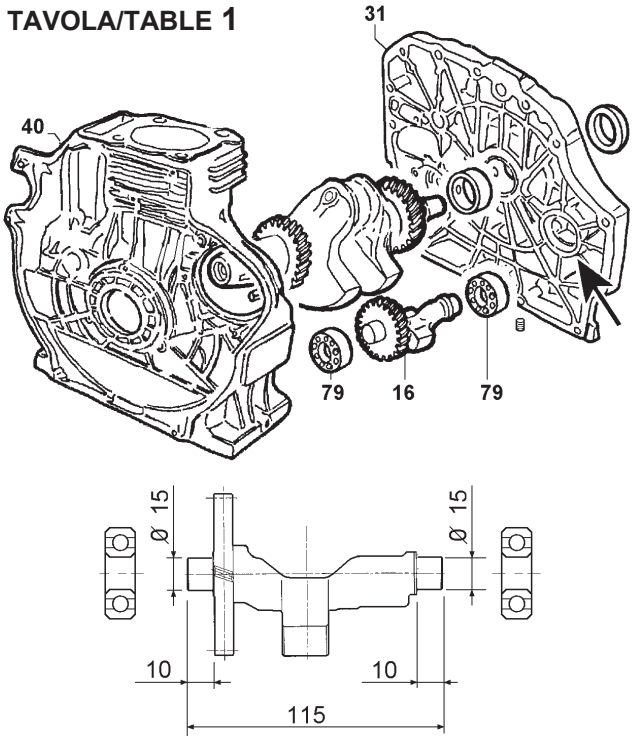

Tav/Nr	MATR./REF./P.NO		Q.ty
1/16	0011112060		1
1/31	0066455670		1
1/40	0015108200	(*)	1
"	0015108210	(**)	1
"	0015110990	(***)	1
1/79	0030020770		2

(*) - basamento std predisposto per pompa alimentazione ed avviamento elettrico
- carter std avec logement pour pompe d'alimentation et démarrage électrique
- std crankcase ready for fuel pump and electrical starting system installation
- Standard-Motorblock, ausgelegt für Kraftstoffpumpe und elektrische Zündung
- bancada estándar precondicionada para la bomba de alimentación y el arranque eléctrico

(**) - basamento con attacco flangia per caricamento olio laterale predisposto per pompa alimentazione ed avviamento elettrico
- carter avec accouplement bride pour ravitaillement huile latéral et logement pour pompe d'alimentation et démarrage électrique
- crankcase with flange coupling for side oil refilling, ready for fuel pump and electrical starting system installation
- Motorblock mit Flanschanschluss für die seitliche Öleinfüllung, ausgelegt für Kraftstoffpumpe und elektrische Zündung
- bancada con fijación cuerpo de la bomba para relleno aceite lateral precondicionada para la bomba de alimentación y el arranque eléctrico

(***) - basamento con attacco flangia per caricamento olio laterale lato comandi, predisposto per pompa alimentazione ed avviamento elettrico
- carter avec accouplement bride pour ravitaillement huile latéral du côté des commandes, et logement pour pompe d'alimentation et démarrage électrique
- crankcase with flange coupling for side oil refilling (controls side), ready for fuel pump and electrical starting system installation
- bancada con fijación cuerpo de la bomba para relleno aceite lateral lado mandos, precondicionada para la bomba de alimentación y el arranque eléctrico

Gruppo motori		Tipo	
Groupe moteurs		Type	RY 103
Engine group	RY	Type	RY 110
Motorgruppe		Typ	
Grupo motores		Tipo	

- Adozione biella in acciaio con bronzine sfilabili - Modifica di alcune quote e del peso degli alberi a gomito e dell'albero controrotante (opzionale).
- Adoption de la bielle en acier avec les coussinets en bronze retirables - Modification de certaines valeurs et du poids des coussinet de palier en bronze coussinet de palier en bronze coussinet de palier en bronze vilebrequins et de l'arbre contrarotatif (en option).
- A steel connecting rod with removable bearings has been chosen – Some measurements and the weight of the crankshafts and of the optional counter-rotating shaft have been changed.
- Einsatz von Pleuelstangen aus Stahl mit abziehbaren Bronzelagern – Änderung einiger Maße und des Gewichts der Kurbelwellen und der optionalen gegendrehenden Welle).
- Adopción de la biela de acero con cojinetes desmontables. (Modificación de algunos valores y del peso de los cigüeñales y del árbol contrarrotante opcional).

I particolari ante e postmodifica non sono intercambiabili singolarmente tra loro, ma solo complessivamente.
I particolari antemodifica sono forniti ad esaurimento.
Le matricole dei blocchi motore non variano.

Les pièces avant et après modification ne sont pas interchangeables individuellement, mais seulement ensemble.
Les pièces avant la modification sont fournies jusqu'à l'épuisement.
Les numéros de matricule des blocs moteurs ne changent pas.

Parts prior to and after improvement are not individually interchangeable but only as a whole.
Prior to improvement parts are supplied until exhaustion.
The engine block serial numbers do not change.

Die Einzelteile vor und nach der Änderung sind untereinander nicht austauschbar, sondern nur als Einheit.
Die Teile vor der Änderung werden bis zur Erschöpfung des Lagerbestandes geliefert.
Die Seriennummern der Motorblöcke ändern sich nicht.

Los componentes antes y despues de la modificación no son intercambiables singularmente entre ellos, solo en conjunto.
Las piezas de antes de la modificación se suministraràn hasta su agotamiento.
Las matrículas de los bloques del motor no cambian.

Attuazione da A partir de Starting from	... 5060923
Gültig ab Actualización desde	

CIRCOLARE TECNICA - CIRCULAIRE TECHNIQUE - SERVICE LETTER
TECHNISCHES RUNDSCHREIBEN - CIRCULAR TECNICA

Sez.Sect. 150
N. 150032R

RUGGERINI SERVICE	Compilazione	Visto/ approvazione	Data	m.t.m. 52111
			14-02-2005	
			Mod. 50722	

Antemodifica
Avant la modification
Prior to improvement
Vor der Änderung
Antes de la modificación

Postmodifica
Après la modification
After improvement
Nach der Änderung
Después de la modificación

TAVOLA/TABLE 1

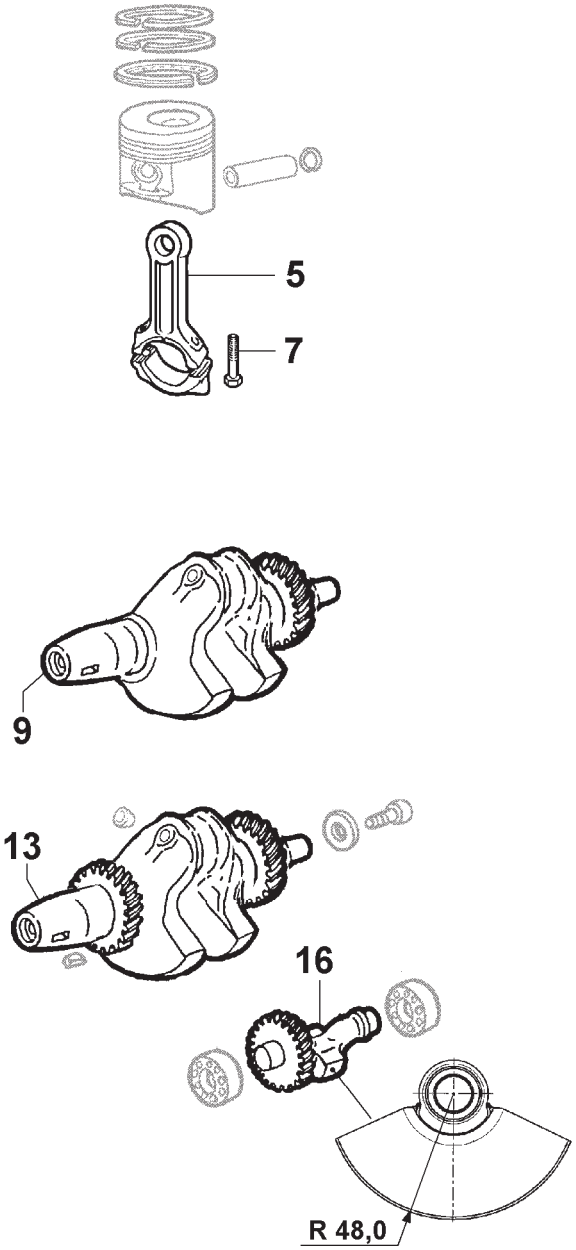

Tav/Nr	MATR./REF./P.NO		Q.ty
1/5	0015262490	std	1
"	0015262500	-0,25	1
"	0015262510	-0,50	1
1/7	0017701010		2
1/9	0010511410	std	1
1/13	0010511300	std	1
1/16	0011112160		1

TAVOLA/TABLE 1

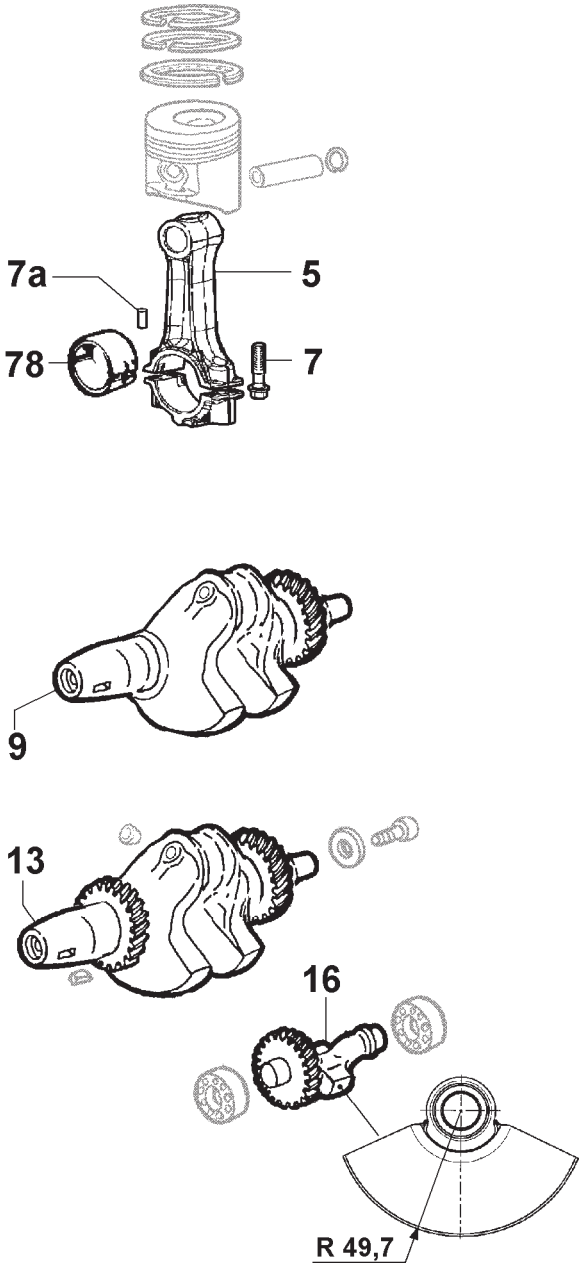

Tav/Nr	MATR./REF./P.NO		Q.ty
1/5	0015262640		1
1/7	0017701770		2
1/7a	0077702560		2
1/9	0010512290	std	1
1/13	0010512300	std	1
1/16	0011112670		1
1/78	0016401220	std	1
"	0016401230	-0,25	1
"	0016401240	-0,50	1

TABELLA ALBERI A GOMITO
CRANKSHAFT TABLE
KURBELWELLE TABELLE
TABLE DES VILEBREQUINS
TABLA CIGÜEÑALES

TAVOLA/TABLE 7

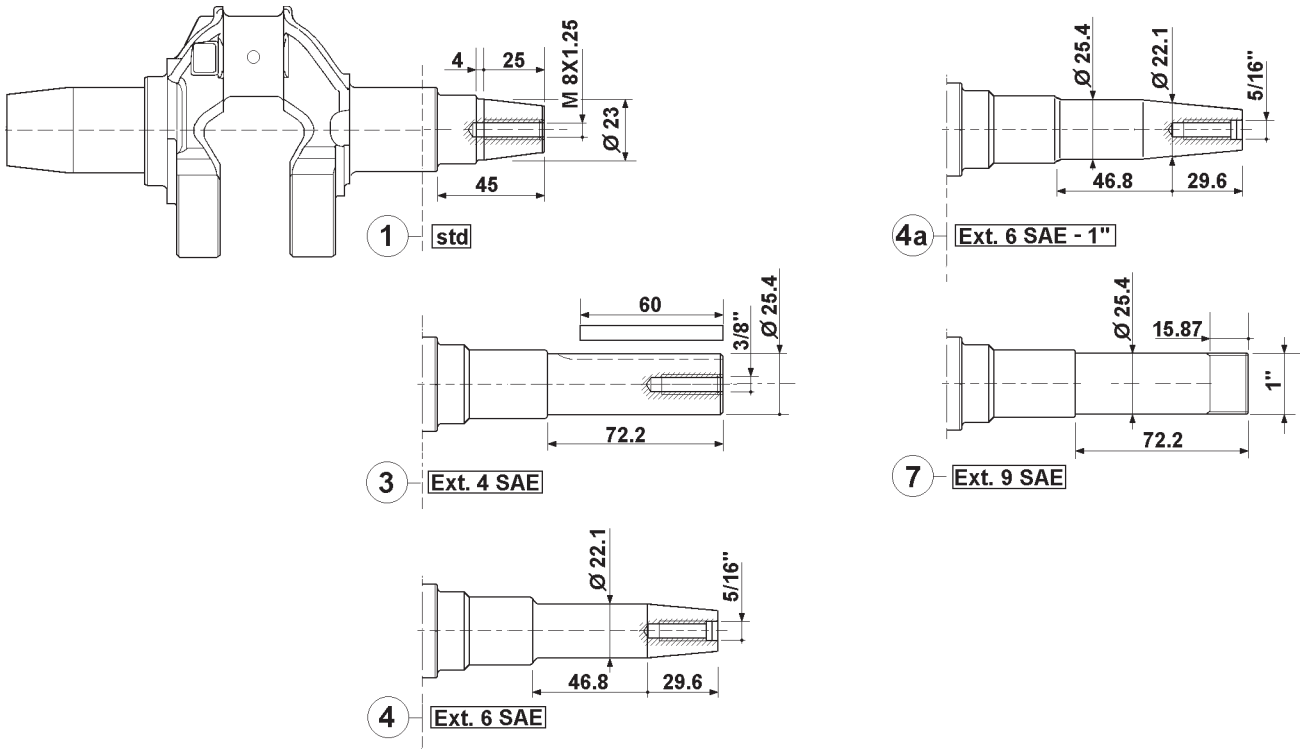

Antemodifica Avant la modification Prior to improvement Vor der Änderung Antes de la modificación				Postmodifica Après la modification After improvement Nach der Änderung Después de la modificación			
FIG.	MATR./REF./P.NO		Q.ty	FIG.	MATR./REF./P.NO		Q.ty
(1)	0010511410	std	1	(1)	0010512290	std	1
"	0010511300	* std	1	"	0010512300	* std	1
(3)	0010511670	ext 4 SAE	1	(3)	0010512310	ext 4 SAE	1
"	0010511680	* ext 4 SAE	1	"	0010512320	* ext 4 SAE	1
(4)	0010511730	ext 6 SAE	1				
"	0010511740	* ext 6 SAE	1				
(4a)	0010512060	ext 6 SAE - 1"	1	(4a)	0010512260	ext 6 SAE - 1"	1
"	0010512070	* ext 6 SAE - 1"	1	"	0010512280	* ext 6 SAE - 1"	1
(7)	0010511770	* ext 9 SAE	1	(7)	0010512330	* ext 9 SAE	1

* - con ingranaggio comando albero equilibratore opzionale
- avec engrenage de commande de l'arbre d'équilibrage en option
- with optional equalizer shaft control gear
- mit Zahnrad für die Steuerung der optionalen Ausgleichswelle
- con engranaje del mando del eje equilibrador opcional

Gruppo motori		Tipo	
Groupe moteurs		Type	
Engine group	RY	Type	RY 50 - 103 - 110
Motorgruppe		Typ	
Grupo motores		Tipo	

- Modifica della registrazione del massimo sui coperchi comando completi.
- Modification du réglage du maximum sur les couvercles de commande complets.
- Modification of the peak rpm adjustment on complete control covers.
- Änderung der Einstellung des oberen Grenzwerts auf den kompletten Steuerungsabdeckungen.
- Modificación del registro del máximo en las tapas del mando equipadas.

Nei coperchi unificati, viene sostituita la vite registro del massimo tipo STEI M6X40 con una vite TE, M6X40, uguale a quella per la registrazione del minimo, da montare con la testa rivolta lato leva acceleratore.

Dans les couvercles unifiés, la vis de réglage de régime maximal de type STEI M6X40 est remplacée par une vis TE, M6X40, égale à celle pour le réglage du ralenti, à assembler avec la tête tournée vers le côté du levier de l'accélérateur.

In unified covers, the peak-rpm adjustment screw – type STEI M6X40 – is replaced by a TE M6X40 one, which is like the minimum-rpm adjusting screw. This screw is to be assembled with the head towards the throttle lever side.

Auf den gepassten Abdeckungen wird die Stellschraube des oberen Grenzwerts Typ STEI M6X40 durch eine Schraube TE, M6X40 ersetzt, die der Schraube für die Einstellung des unteren Grenzwertes entspricht, und so montiert, dass der Kopf in Richtung des Handgashebels zeigt.

En las tapas unificadas, se sustituye el tornillo de registro del máximo de tipo STEI M6X40 por un tornillo TE, M6X40, igual al utilizado en el registro del mínimo, que se debe montar con la cabeza orientada hacia el lado de la palanca del acelerador.

Attuazione da	
A partir de	
Starting from	 01-12-2004
Gültig ab	
Actualización desde	

CIRCOLARE TECNICA - CIRCULAIRE TECHNIQUE - SERVICE LETTER
TECHNISCHES RUNDSCHREIBEN - CIRCULAR TECNICA

Sez.Sect. 150

N. 150033R

RUGGERINI SERVICE	Compilazione	Visto/ approvazione	Data	m.t.m. 52374
			14-02-2005	....
			Mod. 50722	....

Antemodifica
Avant la modification
Prior to improvement
Vor der Änderung
Antes de la modificación

Postmodifica
Après la modification
After improvement
Nach der Änderung
Después de la modificación

TAVOLA/TABLE 3

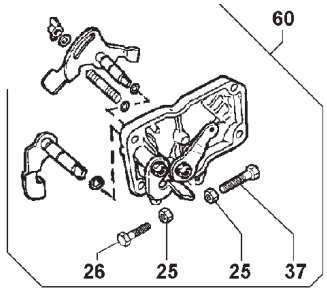

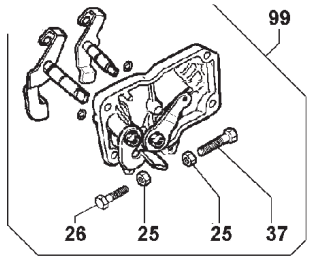

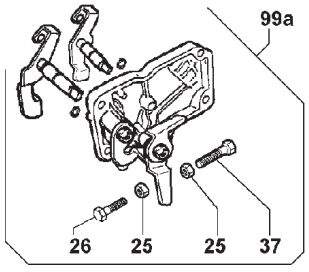

TAVOLA/TABLE 3

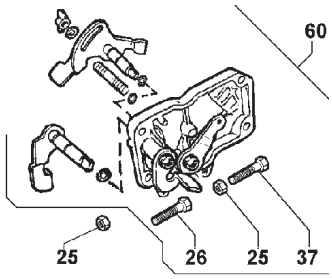

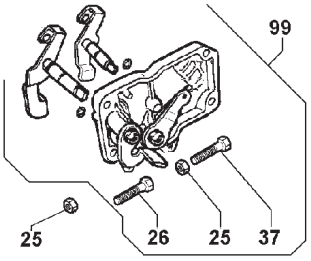

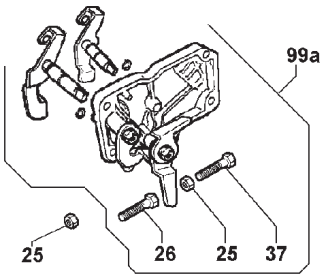

Tav/Nr	MATR./REF./P.NO		Q.ty
3/25	*0032400080*		*2*
3/26	**0017600290**	**M 6 X 30 max**	**1**
3/37	*0017600270*	*M 6 X 40 min*	*1*
3/60	**0027503730**		**1**
3/60	**0027504050**		**1**
3/99	**0027503750**		**1**
3/99	**0027504090**		**1**
3/99a	**0027503770**		**1**
3/99a	**0027504030**		**1**

Tav/Nr	MATR./REF./P.NO		Q.ty
3/25	*0032400080*		*1*
3/26	**0017600270**	**M 6 X 40 max**	**1**
3/37	*0017600270*	*M 6 X 40 min*	*1*
3/60	**0027504050**		**1**
3/99	**0027504090**		**1**
3/99a	**0027504030**		**1**

Gruppo motori		Tipo	
Groupe moteurs		Type	
Engine group	RY	Type	RY 50 - 70 - 75 - 103 - 110
Motorgruppe		Typ	
Grupo motores		Tipo	

Per i motori RY 70 e 75, è stata realizzata una nuova testa (sul tipo di quella del motore RY 50), con integrazione del collettore scarico e del perno di reazione per il fissaggio del portapolverizzatore.
Ciò ha permesso di eliminare il collettore di scarico e semplificare il fissaggio del portapolverizzatore: viene anche modificato il sistema di fissaggio della protezione per il collettore di scarico.
La modifica della forma della flangia sul collettore di scarico integrato per l'attacco della marmitta (realizzata anche l' RY 50), ha permesso di unificare le marmitte di scarico per i motori RY50, 70 e 75.
Per evitare errori di montaggio, si è provveduto a modificare il profilo della guarnizione interposta tra il collettore di scarico integrato e la marmitta.
Le protezioni (interna ed esterne) delle marmitte e quella del collettore di scarico non variano.

Une nouvelle culasse (sur le modèle de celle du moteur RY 50), comprenant le collecteur d'échappement et le goujon de réaction pour fixer le porte injecteur, a été réalisée pour les moteurs RY 70 et 75.
Ceci a permis d'éliminer le collecteur d'échappement et de simplifier la fixation du porte injecteur : le système de fixation de la protection pour le collecteur d'échappement a également été modifié.
La modification de la forme de la bride sur le collecteur d'échappement intégré pour le raccord du pot d'échappement (le modèle RY 50 a également été réalisé) a permis d'unifier les pots pour les moteurs RY50, 70 et 75.
Pour éviter les erreurs de montage, nous avons modifié le profil du joint situé entre le collecteur d'échappement intégré et le pot d'échappement.
Les protections (interne et externes) des pots d'échappement et celle du collecteur d'échappement ne changent pas.

For RY 70 and 75 engines, a new head has been conceived (similar to the one for the RY 50 engine), equipped with an exhaust manifold and a reaction pin for fixing the nozzle bearing.
Thus, it was possible to eliminate the exhaust manifold and to simplify the nozzle bearing fixing. Also the fastening system of the protection for the exhaust manifold has been modified.
With the modification of the flange shape on the integrated exhaust manifold for muffler connection (also on the RY 50 engine), it was possible to uniform the mufflers for RY50, 70 and 75 engines.
To avoid assembling errors, the profile of the gasket between the integrated exhaust manifold and the muffler has been modified.
Mufflers (internal and external) protections and the exhaust manifold protection remain unchanged.

Attuazione da A partir de Starting from Gültig ab Actualización desde	... 5093437

Für die Motoren RY 70 und 75 wurde ein neuer Zylinderkopf (ähnlich dem des Motors RY 50) mit integriertem Auspuffkrümmer und Gegenzapfen für die Befestigung des Halters der Einspritzdüse hergestellt.
Dadurch wurde die Beseitigung des Auspuffkrümmers und die Vereinfachung der Befestigung des Halters der Einspritzdüse möglich: auch das Befestigungssystem der Schutzvorrichtung des Auspuffkrümmers wird verändert.
Die Änderung der Form des Flanschs auf dem integrierten Auspuffkrümmer für den Anschluss des Auspufftopfes (wie auf dem RY 50) hat die Vereinheitlichung der Auspufftöpfe für die Motoren RY50, 70 und 75 ermöglicht.
Um Montagefehler zu vermeiden, wurde das Profil der Dichtung zwischen dem integrierten Auspuffkrümmer und dem Auspufftopf verändert.
Die Schutzvorrichtungen (innere und äußere) der Auspufftöpfe und die Schutzvorrichtung des Auspuffkrümmers werden nicht verändert.

Para los motores RY50 y 75, se realizó una nueva culata (sobre el tipo de la del motor RY 50), con la incorporación del colector de escape y del perno de reacción para la fijación del porta tobera.
Esto ha permitido eliminar el colector de escape y simplificar la fijación del porta tobera: también se modifica el sistema de fijación de la protección para el colector de escape.
La modificación de la forma de la brida del colector de escape incorporado para la fijación del tubo de escape (realizada también en el RY50), permitió unificar los tubos de escape para los motores RY50 , 70 y 75.
Para evitar errores de montaje, se modificó el perfil de la junta colocada entre el colector de escape incorporado y el tubo de escape.
Las protecciones (interna y externas) de los tubos de escape y del colector de escape no sufren modificaciones.

RIF. A PAG 3/6
SEE PAGE 3/6

La testa antemodifica può essere sostituita dalla nuova unitamente alla nuova guarnizione scarico.
Le marmitte e guarnizione scarico tipo vecchio continuano ad essere fornite.
Le nuove marmitte sono fornite prive di protezioni.

La culasse pré-modification peut être remplacée par la nouvelle en même temps que le nouveau joint d'échappement.
Les pots et le joint d'échappement, ancien modèle, continuent à être fournis.
Les nouveaux pots d'échappement sont fournis sans protections.

The pre-modification head can be replaced by the new one along with the new exhaust gasket.
Old mufflers and exhaust gaskets are still supplied.
The new mufflers are supplied without protections.

Der vor der Änderung hergestellte Zylinderkopf kann durch den neuen Zylinderkopf gemeinsam mit der neuen Auspuffdichtung ersetzt werden.
Die Auspufftöpfe und die Auspuffdichtungen des alten Typs werden auch weiter geliefert.
Die neuen Auspufftöpfe werden ohne Schutzvorrichtungen geliefert.

La culata pre-modificación se puede sustituir con la nueva junto con la nueva junta de escape.
Las versiones anteriores de los tubos de escape y de la junta de escape se siguen suministrando.
Los nuevos tubos de escape son suministrados sin las protecciones.

RY 50

Antemodifica
Avant la modification
Prior to improvement
Vor der Änderung
Antes de la modificación

Postmodifica
Après la modification
After improvement
Nach der Änderung
Después de la modificación

TAVOLA/TABLE 6

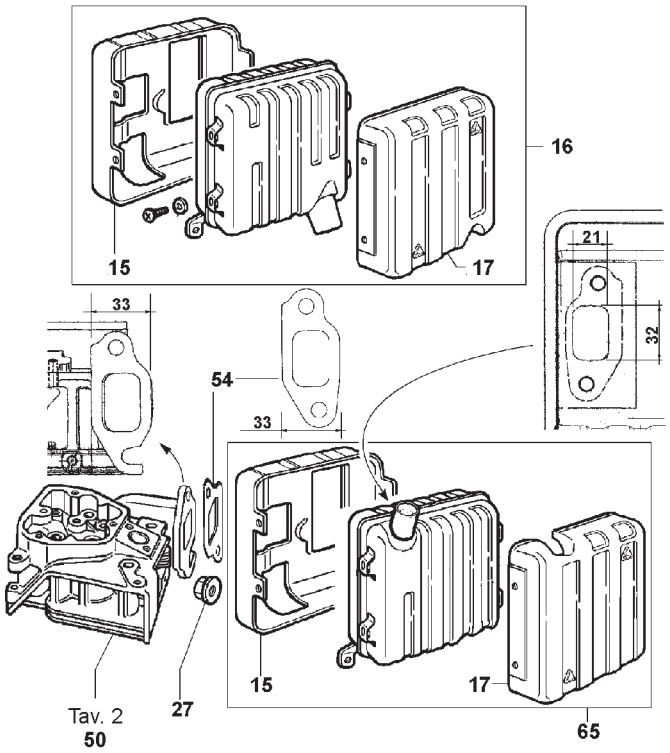

TAVOLA/TABLE 6

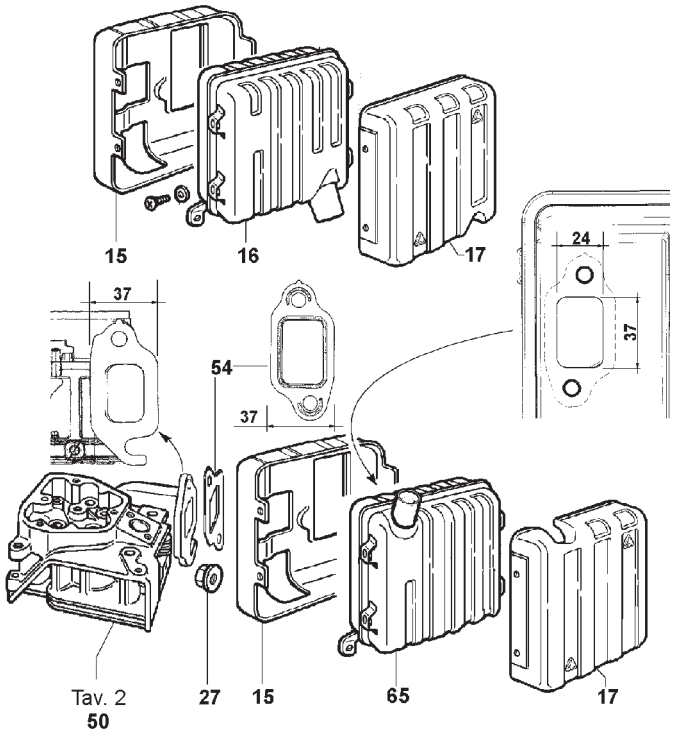

Tav/Nr	MATR./REF./P.NO	Q.ty
6/15	*0069273180*	*1*
6/16	**0054605010**	**1**
6/17	*0069275400*	*1*
6/27	*0032401650*	*2*
6/54	**0045011290**	**1**
6/65	**0054605050**	**1**
2/50	**0092006950**	**1**

Tav/Nr	MATR./REF./P.NO	Q.ty
6/15	*0069273180*	*1*
6/16	**0054605850**	**1**
6/17	*0069275400*	*1*
6/27	*0032401650*	*2*
6/54	**0045011480**	**1**
6/65	**0054606010**	**1**
2/50	**0092009030**	**1**

RY 70 -75

Antemodifica
Avant la modification
Prior to improvement
Vor der Änderung
Antes de la modificación

Postmodifica
Après la modification
After improvement
Nach der Änderung
Después de la modificación

TAVOLA/TABLE 6

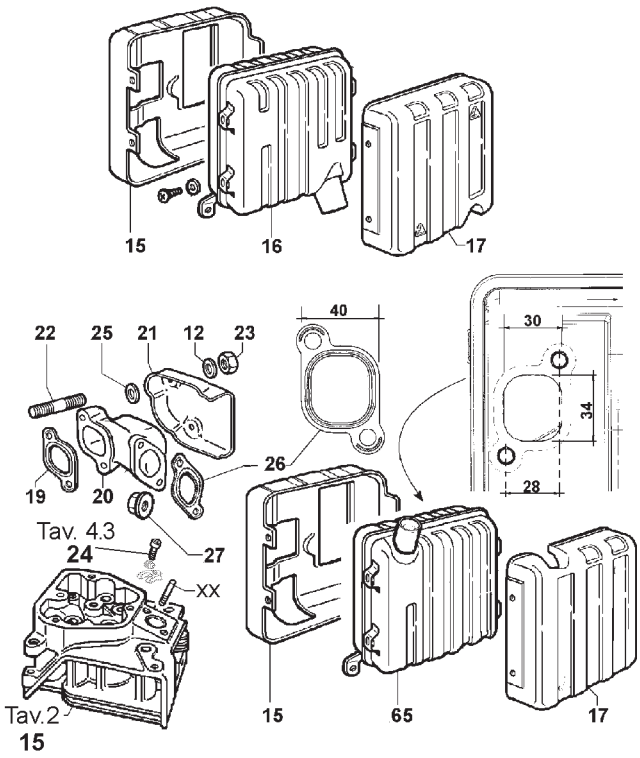

TAVOLA/TABLE 6

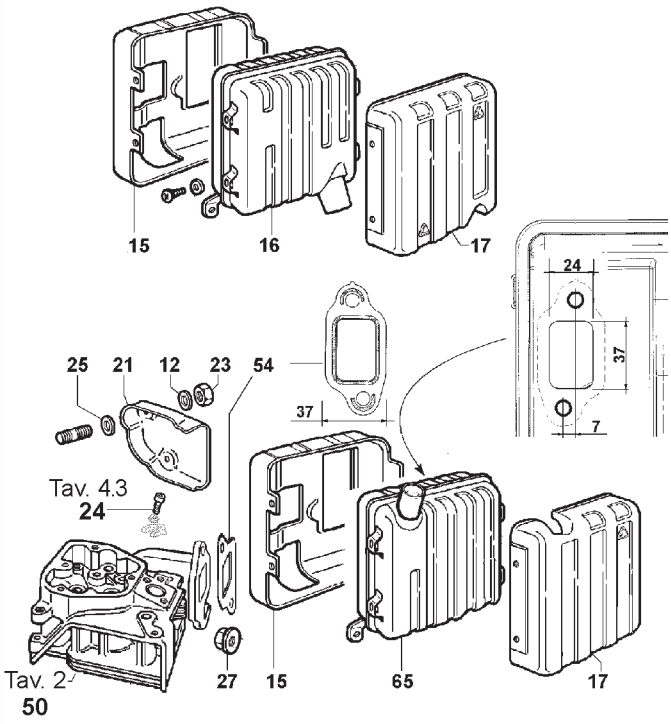

Tav/Nr	MATR./REF./P.NO		Q.ty
6/12	*0044800030*		*2*
6/15	*0069273180*		*1*
6/16	**0054604960**		**1**
6/17	*0069275400*		*1*
6/19	**0045011010**		**1**
6/20	**0024863150**		**1**
6/21	*0069273700*		*1*
6/22	**0067800840**	**M 8x40**	**2**
6/23	*0032401720*		*2*
6/25	*0044800030*		*2*
6/26	**0045011010**		**1**
6/27	*0032401650*		*2*
6/65	**0054604770**		**1**
2/15	**0092004870**		**1**
xx	**0062312750**		**1**
4.3/24	**0097300180**	**M 6x45**	**2**

Tav/Nr	MATR./REF./P.NO		Q.ty
6/12	*0044800030*		*2*
6/15	*0069273180*		*1*
6/16	**0054605850**		**1**
6/17	*0069275400*		*1*
6/21	*0069273700*		*1*
6/22a	**0067800450**	**M 8x12**	**2**
6/23	*0032401720*		*2*
6/25	*0044800030*		*2*
6/27	*0032401650*		*2*
6/54	**0045011480**		**1**
6/65	**0054606010**		**1**
2/50	**0092008510**		**1**
4.3/24	**0097320780**	**M 6x25**	**2**

RY 70 -75

I particolari ante e postmodifica non sono tra loro singolarmente intercambiabili. Le marmitte e guarnizione scarico tipo vecchio continuano ad essere fornite.
Le nuove marmitte sono fornite prive di protezioni.

Les éléments pré- et post-modification ne sont pas interchangeables individuellement entre eux.
Les pots et le joint d'échappement, ancien modèle, continuent à être fournis.
Les nouveaux pots d'échappement sont fournis sans protections.

The pre- and post-modification versions of single parts are not interchangeable. Old mufflers and exhaust gaskets are still supplied.
The new mufflers are supplied without protections.

Die Vorgänger- und Nachfolgemodelle sind nicht einzeln untereinander austauschbar. Die Auspufftöpfe und die Auspuffdichtungen des alten Typs werden auch weiter geliefert.
Die neuen Auspufftöpfe werden ohne Schutzvorrichtungen geliefert.

La piezas pre- y post-modificación no son intercambiables entre sí. Las versiones anteriores de los tubos de escape y de la junta de escape se siguen suministrando.
Los nuevos tubos de escape son suministrados sin las protecciones.

RY 103 - 110

- Solo per i motori RY 103 e 110, sono state riviste le geometrie interne delle marmitte con scarico in alto e laterale: per esigenze gestionali hanno variato codice, pur rimanendo perfettamente intercambiabili: le marmitte antemodifica rimangono valide per i motori RY70 e 75.
- La géométrie interne des pots avec échappement en haut et latéral n'a été revue que pour les moteurs RY 103 et 110: les codes ont été modifiés pour des exigences de gestion bien qu'ils soient toujours interchangeables : les pots pré-modification restent valables pour les moteurs RY70 et 75.
- The internal geometries of the mufflers with top and side exhaust have been revisited only for RY 103 and 110 engines: for operational needs, the codes of the following parts have changed, but they remain fully interchangeable: pre-modification mufflers are still valid for RY 70 and 75 engines.
- Lediglich für die Motoren RY 103 und 110 wurden die inneren Formen der Auspufftöpfe mit hohem und seitlichem Auspuff überarbeitet: aus logistischen Gründen wurde der Code geändert, auch wenn diese Teile untereinander austauschbar sind: Die vor der Änderung hergestellten Auspufftöpfe bleiben für die Motoren RY 70 und 75 gültig.
- Sólo para los motores RY 103 y 110 se reajustaron las geometrías internas de los tubos con escape hacia arriba o hacia el lado: por exigencias de gestión se modificó el código, pero siguen siendo perfectamente intercambiables: los tubos de escape pre-modificación siguen siendo aptos para los motores RY 70 y 75.

Antemodifica Avant la modification Prior to improvement Vor der Änderung Antes de la modificación	Postmodifica Après la modification After improvement Nach der Änderung Después de la modificación

TAVOLA/TABLE 6

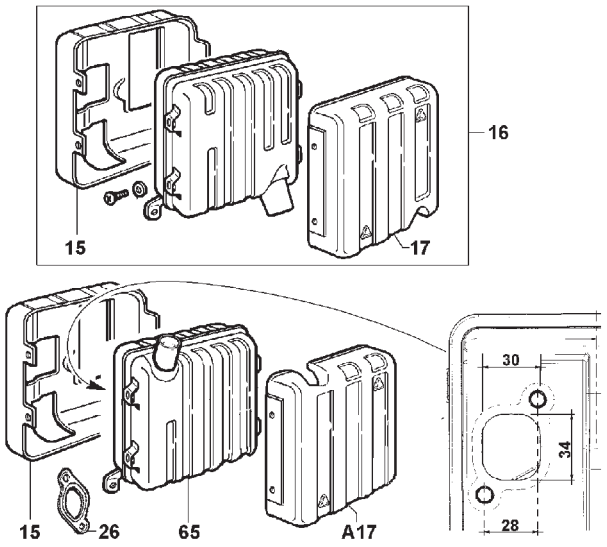

TAVOLA/TABLE 6

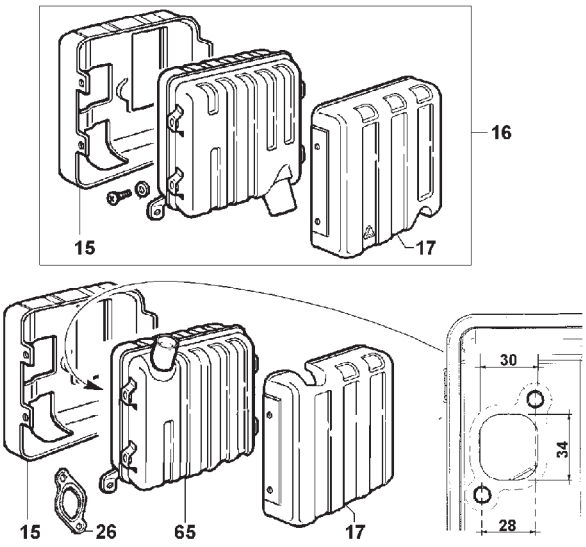

Tav/Nr	MATR./REF./P.NO	Q.ty
6/15	*0069273180*	*1*
6/16	*0054604640*	*1*
6/17	*0069275400*	*1*
6/26	*0045011010*	*1*
6/65	**0054604770**	**1**

Tav/Nr	MATR./REF./P.NO	Q.ty
6/15	*0069273180*	*1*
6/16	*0054604640*	*1*
6/17	*0069275400*	*1*
6/26	*0045011010*	*1*
6/65	**0054606130**	**1**

Gruppo motori		Tipo	
Groupe moteurs		Type	
Engine group	RY	Type	RY 125
Motorgruppe		Typ	
Grupo motores		Tipo	

- Introdotta nuova staffa in sinterizzato per fissaggio pompa iniezione. Causa il diverso diametro dell'alloggio pompa iniezione, è necessario interporre anche una rondella specifica.
- On a introduit une nouvelle bride frittée pour fixer la pompe à injection. Á cause du diamètre différent du logement de la pompe à injection, il est nécessaire d'interposer aussi une rondelle spécifique.
- New sintered bracket to fasten the injection pump. Given the different diameter of the injection pump seat, a special washer is to be used.
- Einführung eines gesinterten Bügels für die Befestigung der Einspritzpumpe. Aufgrund des unterschiedlichen Durchmessers der Aufnahme der Einspritzpumpe ist auch der Einsatz einer speziellen Unterlegscheibe erforderlich.
- Introducido nuevo estribo en material sinterizado para la fijación de la bomba de inyección. Dado el diámetro diferente del alojamiento de la bomba de inyección, es necesario interponer también una arandela específica.

Antemodifica Avant la modification Prior to improvement Vor der Änderung Antes de la modificación	Postmodifica Après la modification After improvement Nach der Änderung Después de la modificación

TAVOLA/TABLE 4

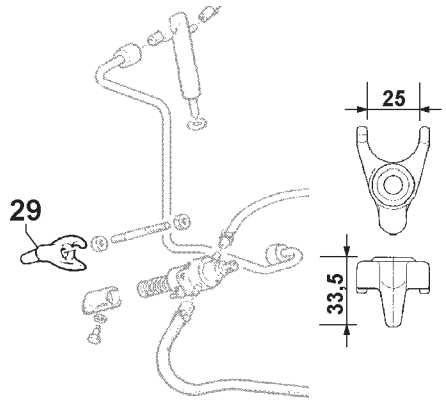

Tav/Nr	MATR./REF./P.NO		Q.ty
4/29	00860R0220	*	1

TAVOLA/TABLE 4

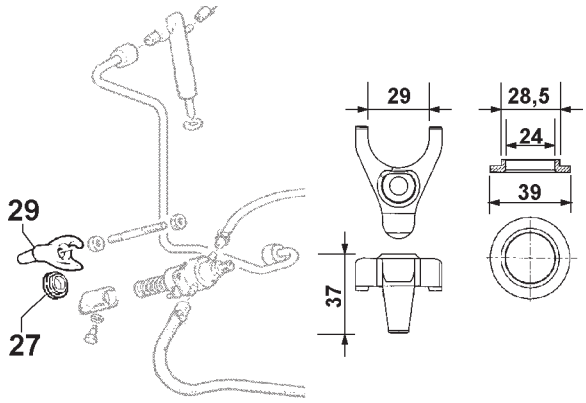

Tav/Nr	MATR./REF./P.NO	Q.ty
4/27	0077012590	1
4/29	0085461030	1

Attuazione da
A partir de
Starting from ... 5076966
Gültig ab
Actualización desde

(*) Non piu' disponibile
Non plus disponible
No longer available
Nicht mehr verfügbar
No se suministra mas

CIRCOLARE TECNICA - CIRCULAIRE TECHNIQUE - SERVICE LETTER
TECHNISCHES RUNDSCHREIBEN - CIRCULAR TECNICA

Sez.Sect. 150
N. 150035R

	Compilazione	Visto/ approvazione	Data	m.t.m. 52221
RUGGERINI SERVICE			14-02-2005	
			Mod. 50722	

Gruppo motori		Tipo	
Groupe moteurs		Type	
Engine group	RY	Type	RY 103 - 110
Motorgruppe		Typ	
Grupo motores		Tipo	

- Filtro aria a secco: ripristinato fissaggio del coperchio con pomello non sfilabile. Modificato supporto filtro aria nel piano di appoggio alla testa motore vedi parte indicata da freccia (F) per poter utilizzare la nuova guarnizione metallica (pos. 18a)

- Filtre à air à sec : la fixation du couvercle a été rétablie avec un pommeau non rétractable.
  Le support du filtre à air a été modifié au niveau du plan d'appui à la culasse, voir la partie indiquée par la flèche (F), pour pouvoir utiliser le nouveau joint métallique (pos. 18a)

- Dry-type air filter: fastening restored on the cover with non-loosening knob.
  Air filter support modified in the base plane at the cylinder head, see part marked by arrow (F) to be able to use the new metal seal(pos. 18a)

- Trockenluftfilter: Wiederherstellung der Befestigung der Abdeckung mit nicht abziehbarem Kugelgriff.
  Die Luftfilterhaltung auf der Auflagefläche des Zylinderkopfs wurde geändert, siehe den vom Pfeil angegebenen Teil (F), um die neue Metalldichtung (Pos. 18a) verwenden zu können

- Filtro de aire seco: puesta a punto de la fijación de la tapa con pomo no extraíble. Modificación del soporte del filtro de aire en la superficie de apoyo de la culata del motor, véase la parte indicada con la flecha (F) para poder utilizar la nueva junta metálica (pos. 18)

Attuazione da	
A partir de	
Starting from	MATR. 5183897
Gültig ab	
Actualización desde	

Antemodifica - Avant la modification
Prior to improvement - Vor der Änderung
Antes de la modificación

TAVOLA/TABLE 6

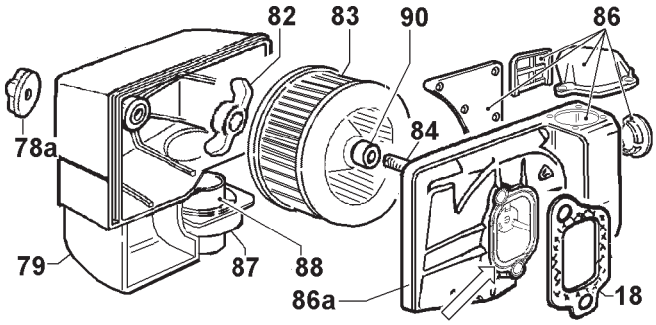

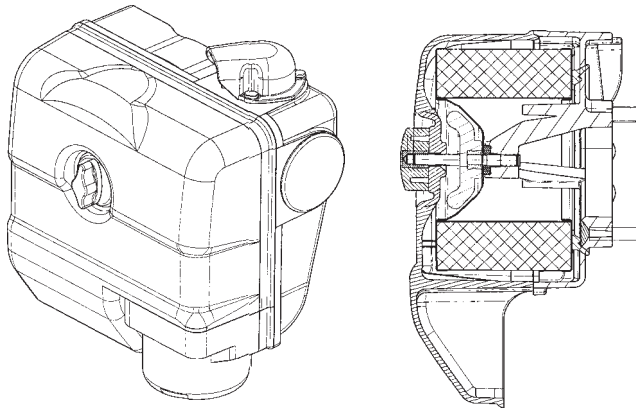

Tav/Nr	MATR./REF./P.NO		Q.ty
6/18	0044900930		1
6/78a	0065600400		1
6/79	0027503900		1
6/79 + 6/87 + 6/88 =			
	0027504070		1
	.....		
6/82	*0032000240*		*1*
6/83	*0021752370*		*1*
6/84	0067601110	M 6X45	1
6/86	0087411860	*	1
"	0087411870	(*)	1
6/86a	0087411740		1
6/90	*0044900900*		*1*

Postmodifica - Après la modification
After improvement - Nach der Änderung
Después de la modificación

TAVOLA/TABLE 6

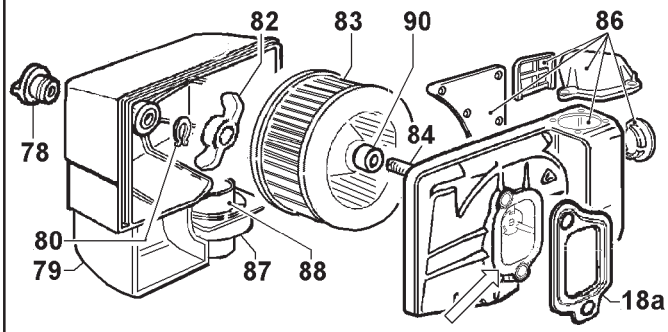

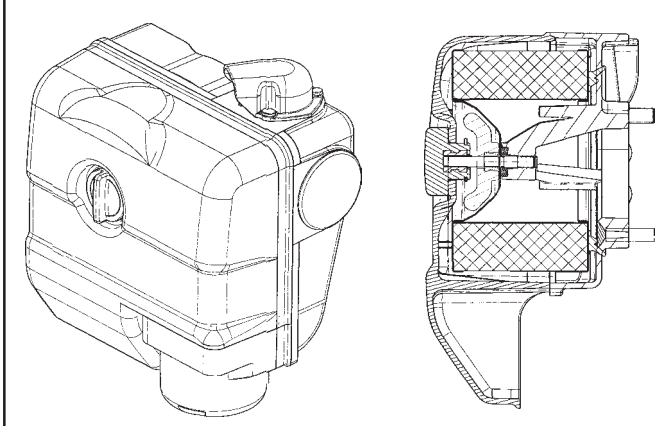

Tav/Nr	MATR./REF./P.NO		Q.ty
6/18a	0044900960		1
6/78	0065600390		1
6/79	0027504520		1
6/79 + 6/87 + 6/88 =			
	0027504550		1
6/80	0012410670		1
6/82	*0032000240*		*1*
6/83	*0021752370*		*1*
6/84	0067600430	M 6X35	1
6/86	0087412060		1
"	0087412070	(*)	1
	.....		
6/90	*0044900900*		*1*

*** non più disponibile**
non plus disponible
no longer available
nicht mehr geliefert
no mas disponible

(*) per candeletta
pour bougie de rechauff.
fitted for glow plug
für Glühkerze
para calentador

Il supporto filtro aria completo postmodifica pos. 86, può essere montato sia con la nuova guarnizione pos. 18a, che con la guarnizione antemodifica (pos. 18).
Il supporto filtro aria premodifica non può essere montato con la guarnizione metallica ma solamente con la guarnizione premodifica in Betaflex.
I particolari antemodifica non sono singolarmente intercambiabili con quelli postmodifica.

Le support du filtre à air complet post-modification, pos. 86, peut être monté aussi bien avec le nouveau joint, pos. 18a, qu'avec le joint pré-modification (pos. 18).
Le support du filtre à air pré-modification ne peut pas être monté avec le joint métallique mais uniquement avec le joint pré-modification en Betaflex.
Les éléments pré- et post-modification ne sont pas interchangeables individuellement entre eux.

The complete post-modification air filter support, pos. 86, can be fitted with either the new seal 18a and with the pre-modification seal 18).
The pre-modification air filter support cannot be fitted with the new metal seal but only with the pre-modification seal in Betaflex.
Pre- and post-modification single parts are not interchangeable.

Die komplette Luftfilterhalterung nach der Änderung Pos. 86 kann sowohl mit der neuen Dichtung Pos. 18a als auch mit dem Vorgängermodell (Pos. 18) verwendet werden.
Die Luftfilterhalterung kann nicht mit der Metalldichtung montiert werden, sondern ausschließlich mit dem Vorgängermodell aus Betaflex.
Die vor und nach der Änderung verwendeten Teile sind untereinander nicht einzeln austauschbar.

El soporte del filtro de aire completo pre-modificación pos. 86, se puede montar tanto con la nueva junta pos. 18a, como con la junta pre-modificación (pos. 18).
El soporte del filtro de aire pre-modificación no se puede montar con la junta metálica sino solamente con la junta pre-modificación de Betaflex.
Las piezas pre-modificación no se pueden sustituir individualmente con las piezas post-modificación.

Gruppo motori		Tipo	
Groupe moteurs		Type	
Engine group	RY	Type	RY 125
Motorgruppe		Typ	
Grupo motores		Tipo	

- Nuovi alternatori per riduzione assorbimento di potenza al motore equipaggiato con avviamento elettrico (modificati alternatori - volani e basamento)
- Nouveaux alternateurs pour réduire l'absorption de puissance du moteur muni d'un démarrage électrique (modification des alternateurs - des volants et du carter)
- New alternators for power absorption reduction on engine with electrical starting (alternators – flywheels and crankcase modified)
- Neue Drehstromgeneratoren für die Reduzierung der Leistungsaufnahme des mit elektrischer Zündung ausgestatteten Motors (Änderung an Drehstromgeneratoren – Schwungrädern und Motorblock)
- Nuevos alternadores para reducir la absorción de potencia del motor equipado con arranque eléctrico (alternadores – volantes y bancada modificados)

TAVOLA / TABLE 1

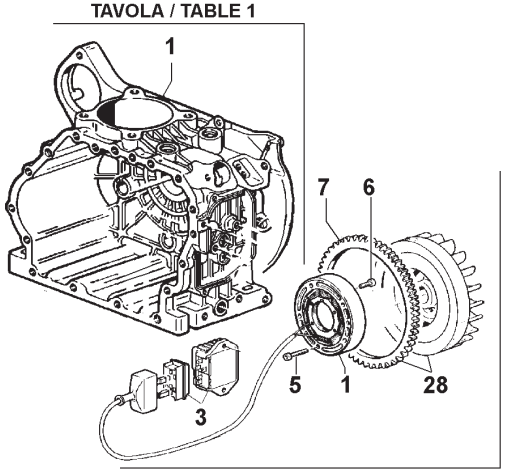

TAVOLA / TABLE 6

Antemodifica Avant la modification Prior to improvement Vor der Änderung Antes de la modificación				Postmodifica Après la modification After improvement Nach der Änderung Después de la modificación			
Tav/Nr	MATR./REF./P.NO		Q.ty	Tav/Nr	MATR./REF./P.NO		Q.ty
1/1	*00170R1070*		*1*	*1/1*	*00170R1070*		*1*
6/1	00014R0390	12V 21A 1		6/1	0011573410	12V 18A	1
6/3	0073622980		1	6/3	0073623510		1
6/5	00992R0580	M 6X30	5	6/5	0097303190	M 6X12	5
6/6	0097310220	M 5x20	4	6/6	0017550240	M 5x20	4
6/7	*00256R0320*		*1*	*6/7*	*00256R0320*		*1*
6/28	00979R0950	*	1	6/28	0098814400		1

Attuazione da
A partir de
Starting from ... 5139788
Gültig ab
Actualización desde

* non più disponibile
non plus disponible
no longer available
nicht mehr geliefert
no mas disponible

CIRCOLARE TECNICA - CIRCULAIRE TECHNIQUE - SERVICE LETTER
TECHNISCHES RUNDSCHREIBEN - CIRCULAR TECNICA

Sez.Sect. 150
N. 150037R

RUGGERINI SERVICE	Compilazione	Visto/ approvazione	Data	M.A.T. 51560 ..... .52277 ....
			05-09-2005	
			Mod. 50722	

Il montaggio del nuovo alternatore ha comportato le seguenti innovazioni:
- doppia foratura e centraggio sul nuovo volano;
- realizzazione di uno smanco laterale al centraggio diam.66 sul basamento motore (che NON cambia matricola), per alloggiamento statore del nuovo alternatore.

Pertanto il nuovo alternatore può essere montati solo col nuovo volano e con basamento modificato.
Una volta esaurito, sarà possibile sostituire l'alternatore antemodifica (12V 21A), con l'alternatore 0011571670 (12V 16A), di identico ingombro, che comunque si può montare anche sul nuovo volano e da utilizzare sempre con il regolatore antemodifica 0073622980; il vecchio volano sarà fornito ad esaurimento e poi sostituito dal nuovo, su cui è possibile montare anche l'alternatore antemodifica.

Le montage du nouvel alternateur a comporté les innovations suivantes :
- double perçage et centrage sur le nouveau volant ;
- asportation de matériau latéralement au centrage diam.66 sur le carter (qui NE change PAS de n° de matricule), pour loger le stator du nouvel alternateur.

Le nouvel alternateur ne peut donc être monté qu'avec le nouveau volant et avec le carter modifié.
Quand il sera épuisé, on pourra remplacer l'alternateur pré-modification (12V 21A) par l'alternateur 0011571670 (12V 16A), ayant le même encombrement, qui peut néanmoins être monté sur le nouveau volant et qu'il faut toujours utiliser avec le régulateur pré-modification 0073622980; l'ancien volant sera fourni jusqu'à épuisement et remplacé ensuite par le nouveau, sur lequel on peut également monter l'alternateur pré-modification.

The assembly of the new alternator entailed the following innovations:
- double drilling and centering on the new flywheel;
- removal of material on the side of the centering diam. 66 on the crankcase (that does NOT change its serial number) for the housing of the new alternator stator.

Therefore, the new alternator can be only assembled with the new flywheel and the modified crankcase.
Once run out, it will be possible to replace the pre-modification alternator (12V 21A) with the alternator No. 0011571670 (12V 16A) of the same size, which can also be mounted on the new flywheel and is to be used together with the pre-modification governor No. 0073622980. The old flywheel will be supplied while stocks last and then replaced by the new one on which also a pre-modification alternator can be mounted.

Die Montage des neuen Drehstromgenerators hat zu den folgenden Neuerungen geführt:
- doppelte Öffnung und Zentrierung auf neuem Schwungrad;
- Herstellung einer seitlichen Einsparung neben der Zentrierung Durchmesser 66 auf dem Motorblock (dessen Seriennummer sich NICHT ändert) für die Aufnahme des Stators des neuen Drehstromgenerators.

Aus diesem Grunde kann der neue Drehstromgenerator nur mit dem neuen Schwungrad und dem geänderten Motorblock montiert werden.
Sind keine Bestände mehr vorhanden, besteht die Möglichkeit, den vor der Änderung hergestellten Drehstromgenerator (12V 21A) durch den Drehstromgenerator 0011571670 (12V 16A), mit identischen Maßen zu ersetzen, der auch in jedem Falle auf dem neuen Schwungrad montiert und mit dem vor der Änderung hergestellten Regler 0073622980 verwendet werden kann; das alte Schwungrad kann geliefert werden, solange Vorrat reicht, und dann durch das neue ersetzt werden, auf dem auch der vor der Änderung hergestellte Drehstromgenerator montiert werden kann.

El montaje del nuevo alternador implicó las siguientes modificaciones:
- doble orificio y centrado en el volante nuevo;
- realización de una ranura lateral durante el centrado diám. 66 en la bancada del motor (NO cambia de número de serie), para alojar el estátor del nuevo alternador.

Por lo tanto, el nuevo alternador se puede montar sólo con el volante nuevo y con la bancada modificada.
Cuando se agote, será posible sustituir el alternador pre-modificación (12V 21A) con el alternador 0011571670 (12V 16A), de dimensiones iguales, que se puede montar incluso en el nuevo volante y que se deberá utilizar siempre con el regulador pre-modificación 0073622980. El volante antiguo se entregará hasta fin de existencias y luego se reemplazará con el nuevo, en el cual se puede montar también el alternador pre-modificación.

Antemodifica
Avant la modification
Prior to improvement
Vor der Änderung
Antes de la modificación

Postmodifica
Après la modification
After improvement
Nach der Änderung
Después de la modificación

TAVOLA/TABLE 1

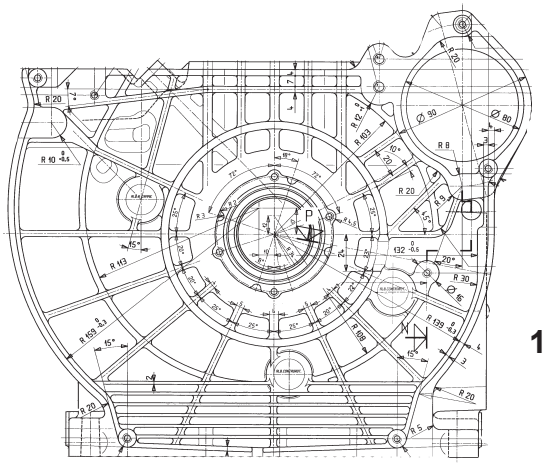

TAVOLA/TABLE 1

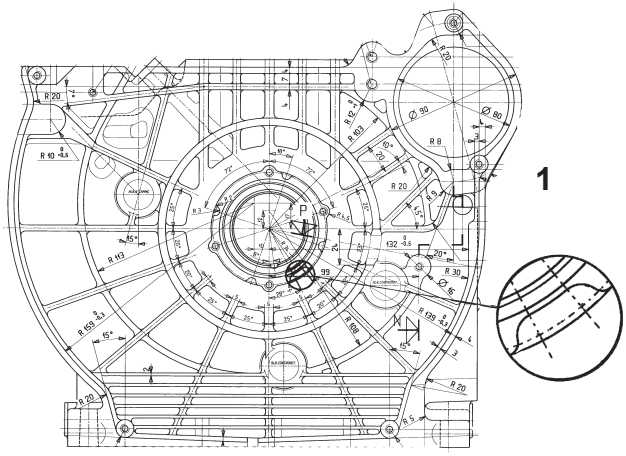

TAVOLA/TABLE 6

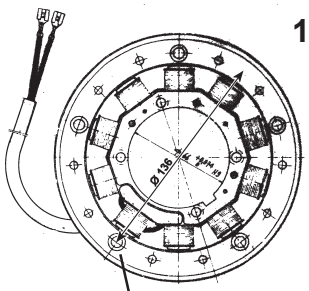

TAVOLA/TABLE 6

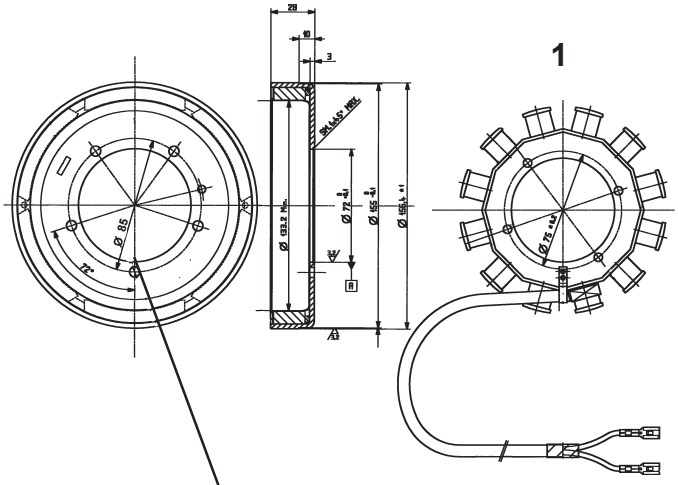

TAVOLA/TABLE 6

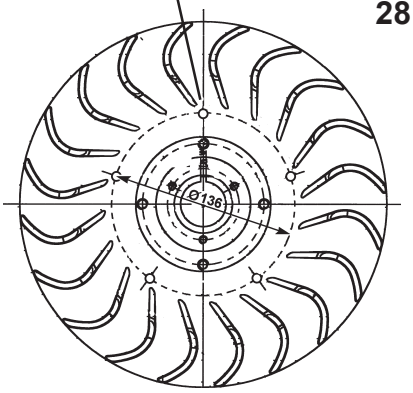

TAVOLA/TABLE 6

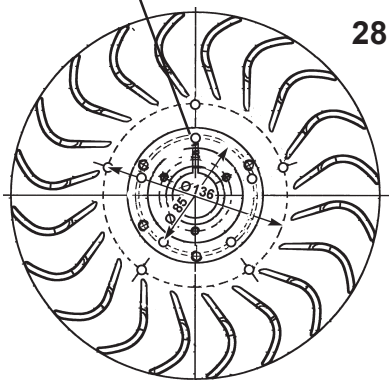

Gruppo motori		Tipo		pag. 1/2
Groupe moteurs		Type		
Engine group	RY	Type	RY 103 - 110	
Motorgruppe		Typ		
Grupo motores		Tipo		

- Modificato basamento per montaggio vite guida punteria pompa iniezione irrobustita. Introdotta pompa alimentazione a doppia membrana e aumento della lunghezza del puntalino comando pompa alimentazione, per rinforzo basamento in zona attacco pompa alimentazione. Nuove protezioni per comando acceleratore-stop.
- Le carter pour le montage de la vis guide poussoir de la pompe d'injection renforcée a été modifié. La pompe d'alimentation à double membrane a été introduite et la longueur de l'embout commande pompe d'alimentation a été augmentée pour renforcer le carter dans la zone de fixation de la pompe d'alimentation. Nouvelles protections pour commande accélérateur-arrêt.
- Modified crankcase for mounting strengthened injection pump tappet guide screw. Introduction of twin diaphragm fuel pump and increase in the length of the fuel pump control rod, due to strengthening of the crankcase in the fuel pump coupling zone. New protection devices for throttle-stop control.
- Änderung des Motorblocks für die Montage der verstärkten Führungsschraube des Einspritzstößels. Einführung einer Kraftstoffförderpumpe mit doppelter Membran und Verlängerung des Steuerstößels der Kraftstoffförderpumpe zur Verstärkung des Motorblocks im Bereich des Anschlusses der Kraftstoffförderpumpe. Neue Schutzvorrichtungen für die Steuerung Beschleunigung-Stopp.
- Modificación de la bancada para montaje del tornillo guía del grupo de taqués de la bomba de inyección reforzada. Introducción de la bomba de alimentación de doble membrana y aumento de la longitud de la varilla de mando de la bomba de alimentación, para reforzar la bancada en la zona de fijación de la bomba de alimentación. Nuevas protecciones para mando acelerador-parada.

- I particolari antemodifica, forniti ad esaurimento, non sono singolarmente intercambiabili con quelli postmodifica. I basamenti completi e i blocchi motore NON cambiano matricola, prestando attenzione ad abbinare correttamente i componenti.
- Les éléments pré- et post-modification, fournis jusqu'à épuisement, ne sont pas interchangeables individuellement entre eux. Les carters complets et les blocs moteur NE changent PAS de matricule et il faut veiller à accoupler correctement les composants.
- The pre- and post-modification parts, supplied while stocks last, are not interchangeable. The complete engine blocks and crankcases DO NOT change serial number, taking care to properly match the components.
- Die vor der Änderung verwendeten Teile, die solange der Vorrat reicht geliefert werden, sind nicht mit den nach der Änderung verwendeten Teile austauschbar. Die kompletten Motorblöcke ändern die Seriennummer NICHT, es ist Aufmerksamkeit geboten, damit Teile korrekt zusammengestellt werden.
- Las piezas pre-modificación, entregadas hasta fin de existencias, no se pueden sustituir individualmente con las piezas post-modificación. Las bancadas completas y los bloques del motor NO cambian de matrícula, prestar atención para acoplar correctamente los componentes.

Attuazione da	
A partir de	Pos. 4.3/38 ... MATR. 5257270
Starting from	Pos. 3/96a - 3/96b - 4.3/100 - 4.3/104 ... MATR. 5258711
Gültig ab	
Actualización desde	

CIRCOLARE TECNICA - CIRCULAIRE TECHNIQUE - SERVICE LETTER
TECHNISCHES RUNDSCHREIBEN - CIRCULAR TECNICA

Sez.Sect. 150
N. 150039R

RUGGERINI SERVICE	Compilazione	Visto/ approvazione	Data	M.A.T. 52596 ..... 52844 ....
			21-04-2006	
			Mod. 50722	

Antemodifica - Avant la modification
Prior to improvement - Vor der Änderung
Antes de la modificación

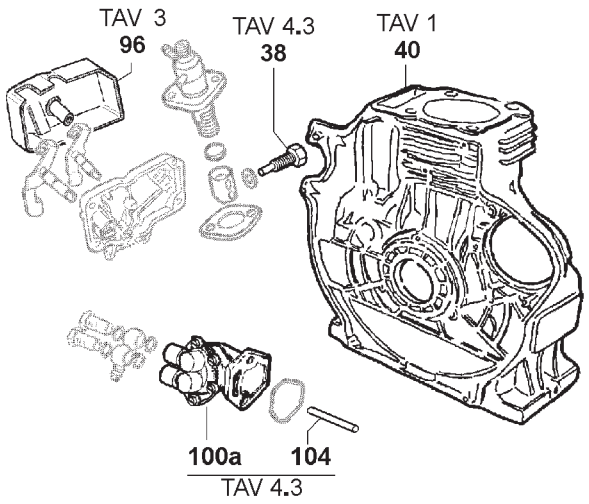

Tav/Nr	MATR./REF./P.NO	Q.ty
1/40	*0015109570 RY103(1)*	*1*
"	*0015109580 RY103(2)*	*1*
"	*0015109590 RY103(3)*	*1*
"	*0015109490 RY110(1)*	*1*
"	*0015109500 RY110(2)*	*1*
"	*0015109770 RY110(3)*	*1*
3/96	**0069275770**	**1**
4.3/38	**0097651700**	**1**
4.3/100a	**0065851030**	**1**
4.3/104	**0072002000 mm 61,5**	**1**

Postmodifica - Après la modification
After improvement - Nach der Änderung
Después de la modificación

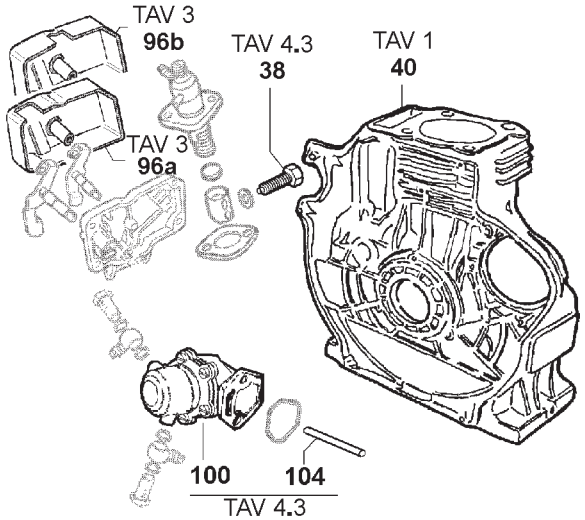

Tav/Nr	MATR./REF./P.NO	Q.ty
1/40	*0015109570 RY103(1)*	*1*
"	*0015109580 RY103(2)*	*1*
"	*0015109590 RY103(3)*	*1*
"	*0015109490 RY110(1)*	*1*
"	*0015109500 RY110(2)*	*1*
"	*0015109770 RY110(3)*	*1*
3/96a	**0069276590 (4)**	**1**
3/96b	**0069276600 (5)**	**1**
4.3/38	**0097651820**	**1**
4.3/100	**0065850960**	**1**
4.3/104	**0072007350 mm 70,9**	**1**

(1) - per avv.el. e pompa alimentazione
- pour démarrage électrique et pompe d'alimentation
- for electric starting system and fuel pump
- für die elektrische Zündung und die Kraftstoffförderpumpe
- para arranque eléctrico y bomba de alimentación

(2) - per avv.el. e pompa alimentazione e rif.olio laterale
- pour démarrage électrique et pompe d'alimentation et de ravitaillement en huile latéral
- for electric starting system and fuel pump and side oil refilling
- für die elektrische Zündung und die Kraftstoffförderpumpe mit seitlicher Ölbefüllung.
- para arranque eléctrico, bomba de alimentación y rellenado de aceite lateral.

(3) - per avv.el. e rif. olio su flangia pompa alim.
- pour démarrage électrique et ravitaillement en huile sur la bride pompe d'alimentation
- for electric starting system and oil refilling on fuel pump flange
- für die elektrische Zündung und die Ölbefüllung auf den Flansch der Kraftstoffförderpumpe.
- para arranque eléctrico y rellenado de aceite lateral en brida de la bomba de alimentación.

(4) - per motore con pompa alimentazione
- pour moteur avec pompe d'alimentation
- for engine with fuel pump
- für Motor mit Kraftstoffförderpumpe
- para motor con bomba de alimentación

(5) - per motore senza pompa alimentazione
- pour moteur sans pompe d'alimentation
- for engine without fuel pump
- für Motor ohne Kraftstoffförderpumpe
- para motor sin bomba de alimentación

LOMBARDINI S.r.l. a socio unico

Gruppo motori		Tipo		pag. 1/2
Groupe moteurs		Type		
Engine group	RY	Type	RY 103 - 110	
Motorgruppe		Typ		
Grupo motores		Tipo		

- Realizzata sulla testa una borchia di reazione per il fissaggio del portapolverizzatore.
- Réalisation d'une bossette de réaction sur la culasse pour la fixation du porte-injecteur.
- A new reaction boss for fixing the nozzle bearing has been designed.
- Auf dem Kopf wurde eine Gegenauflage zur Befestigung des Halters der Einspritzdüse angebracht.
- Realización de un refuerzo de reacción en la culata para la fijación del portatoberas.

Antemodifica - Avant la modification Prior to improvement - Vor der Änderung Antes de la modificación	Postmodifica - Après la modification After improvement - Nach der Änderung Después de la modificación
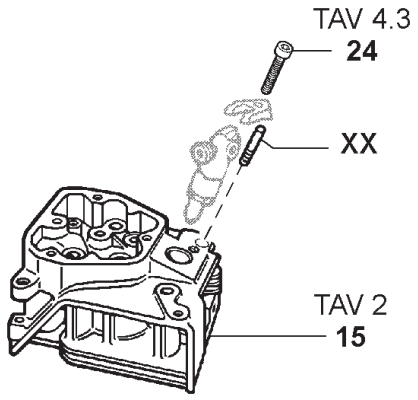	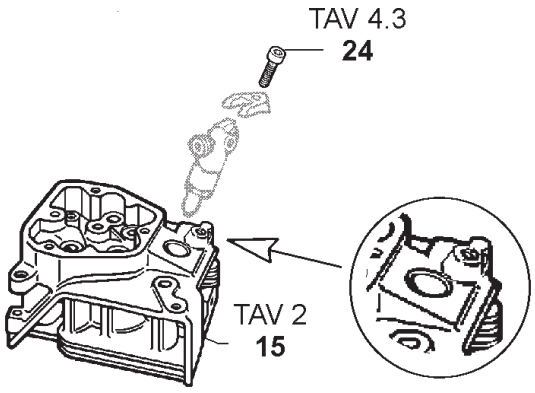

Tav/Nr	MATR./REF./P.NO		Q.ty
XX	0062312750		1
2/15	*0092007190*		*1*
4.3/24	0097300180	M 6x1x45	1

Tav/Nr	MATR./REF./P.NO		Q.ty
2/15	*0092007190*		*1*
4.3/24	0097320780	M 6x1x25	1

Attuazione da
A partir de
Starting from ... 4987673
Gültig ab
Actualización desde

CIRCOLARE TECNICA - CIRCULAIRE TECHNIQUE - SERVICE LETTER
TECHNISCHES RUNDSCHREIBEN - CIRCULAR TECNICA

Sez.Sect. 150
N. 150040R

RUGGERINI SERVICE	Compilazione	Visto/ approvazione	Data	M.A.T. 51994
			09.03.2006	....
			Mod. 50722	....

Sulla nuova testa è stata realizzata una borchia di reazione per il fissaggio del portapolverizzatore. Ciò permette l'eliminazione del perno pos XX.
La matricola della testa completa non varia.
In caso di sostituzione della testa, controllare la presenza o meno della borchia di reazione e se necessario utilizzare il pernetto e la vite antemodifica per il montaggio del portapolverizzatore.

Réalisation d'une bossette de réaction sur la nouvelle culasse pour la fixation du porte-injecteur. Ceci permet l'élimination du goujon pos. XX.
La matricule de la culasse complète ne change pas.
En cas de remplacement de la culasse, vérifier la présence de la bossette de réaction et, en l'occurrence, utiliser le goujon et la vis pré-modification pour le montage du porte-injecteur.

On the new head, a new reaction boss for fixing the nozzle bearing has been designed. This does away with pin pos XX.
The cylinder head serial number remains unchanged.
In case of head replacement, check whether the reaction boss is fitted or not and whether it is necessary to use the pre-modification small pin and screw for assembly of the nozzle bearing.

Auf dem neuen Kopf wurde eine Gegenauflage zur Befestigung des Halters der Einspritzdüse angebracht. Dies ermöglicht die Entfernung des Bolzen, Position XX.
Die Seriennummer des vollständigen Kopfs unterliegt keiner Änderung.
Im Fall des Ersatzes des Kopfes ist zu überprüfen, dass die Gegenauflage vorhanden ist; falls erforderlich, den vor der Änderung hergestellten Dekompressionsnocken und die Schraube zur Montage des Halters der Einspritzdüse verwenden.

En la culata nueva se realizó un refuerzo de reacción para la fijación del portatoberas. Esto permite eliminar el perno pos. XX.
La culata completa sigue llevando el mismo número de serie.
En caso de sustitución de la culata, comprobar la presencia o no del refuerzo de reacción, y si fuera necesario utilizar el perno y el tornillo pre-modificación para el montaje del portatoberas.

Gruppo motori		Tipo	
Groupe moteurs		Type	
Engine group	RY	Type	RY 103
Motorgruppe		Typ	
Grupo motores		Tipo	

- Sui motori con biella in acciaio (vedi Circolare Tecnica 150032R), sono stati introdotti nuovi pistoni con diametro del mantello ridotto di 0,03 mm, per migliorie funzionali.
  I pistoni antemodifica devono essere utilizzati solo su motori con biella in alluminio.
- Sur les moteurs avec bielle en acier (voir Circulaire Technique 150032R), de nouveaux pistons avec diamètre de chemise réduit de 0,03 mm ont été introduits, afin d'en améliorer les performances.
  Les pistons pré-modification ne peuvent être utilisés que sur les moteurs avec bielle en aluminium.
- On engines with steel connecting rod, (see Technical Circular 150032R) new pistons with a skirt reduced by 0.03 mm have been introduced for functional improvements.
  Pre-modification pistons must only be used on engines with aluminium connecting rods.
- Auf Motoren mit Pleuelstange aus Stahl (siehe Rundbrief 150032R) wurden zur Funktionsverbesserung neue Kolben mit einem reduzierten Schaftdurchmesser von 0,03 mm eingeführt.
  Die vor der Änderung hergestellten Kolben dürfen nur bei Motoren mit Pleuelstange aus Aluminium verwendet werden.
- En los motores con biela de acero (véase la Circular Técnica 150032R), han sido incorporados nuevos pistones con diámetro de la camisa reducido 0,03 mm., para mejoras funcionales.
  Los pistones pre-modificación se deben utilizar únicamente en motores con biela de aluminio.

TAVOLA/TABLE 1

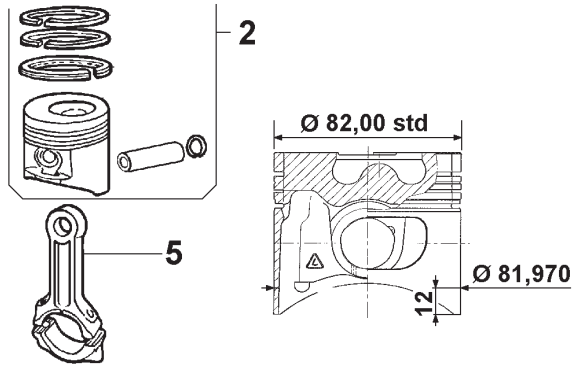

Tav/Nr	MATR./REF./P.NO		Q.ty
1/2	0065017690	std	1
"	0065017700	+0,50	1
"	0065017710	+1,00	1
1/5	*0015262490*	*std*	*1*
"	*0015262500*	*-0,25*	*1*
"	*0015262510*	*-0,50*	*1*

TAVOLA/TABLE 1

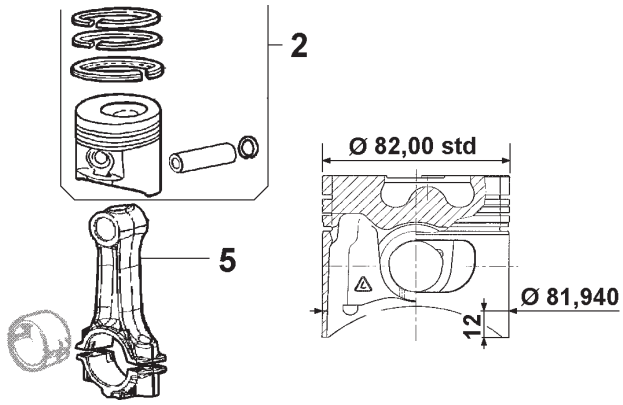

Tav/Nr	MATR./REF./P.NO		Q.ty
1/2	0065021880	std	1
"	0065021890	+0,50	1
"	0065021900	+1,00	1
1/5	*0015262640*		*1*

Attuazione da
A partir de
Starting from 5231287
Gültig ab
Actualización desde

CIRCOLARE TECNICA - CIRCULAIRE TECHNIQUE - SERVICE LETTER
TECHNISCHES RUNDSCHREIBEN - CIRCULAR TECNICA

Sez.Sect. 150
N. 150041R

RUGGERINI SERVICE	Compilazione	Visto/ approvazione	Data	m.t.m. 52808
			07.04.2006	
			Mod. 50722	

- Nuovo staffaggio iniettore RY 125 con staffa sinterizzata come già in uso sui motori RY 50-70-75-103-110; modifica testa con nuova borchia di reazione per nuovo staffaggio e nuova foratura e sagoma di attacco per fissaggio corpo filtro aria a secco.
  Nuovo corpo filtro aria a secco con flangia di attacco alla testa modificata.
  Nuova molla e piattelli per valvole aspirazione e scarico.

- Nouvelle bride injecteur RY 125 avec bride frittée comme celle déjà utilisée sur les moteurs RY 50-70-75-103-110 ; modification de la culasse avec nouvelle platine de réaction pour nouvelle bride, nouveau perçage et gabarit de raccord pour fixer le corps du filtre à air à sec. Nouveau corps du filtre à air à sec avec bride de raccord à la culasse modifiée.
  Nouveau ressort et nouveaux colliers pour les soupapes d'aspiration et d'échappement.

- New RY 125 injector bracketing with sinterized bracket as already in use on RY 50-70-75-103-110 engines; cylinder head modification with new reaction boss for new bracketing and new drilling and coupling profile for fastening dry-type air filter body.
  New dry-type air filter body with coupling flange to the modified cylinder head.
  New spring with collars for intake and exhaust valves.

- Neue Halterung für die Einspritzdüse RY 125 mit gesintertem Bügel, wie dieser bereits für die Motoren RY 50-70-75-103-110 verwendet wird; Änderung des Zylinderkopfs mit neuer Gegenauflage für neue Halterung und neue Öffnung sowie neuem Anschlussprofil für die Befestigung des Luftfiltergehäuses. Neues Luftfiltergehäuse mit geändertem Flansch für den Anschluss an den Zylinderkopf.
  Neue Feder und Stößelteller für die Einlass- und Auslassventile.

- Nueva fijación del inyector RY 125 con estribo sinterizado como el que se utiliza en los motores RY 50-70-75-103-110; modificación de la culata con nuevo refuerzo de reacción para nueva fijación y nuevo orificio y perfil de fijación del cuerpo filtro de aire seco.
  Nuevo cuerpo filtro de aire seco con brida de fijación en la culata modificada.
  Nuevo muelle y platillos para válvulas de aspiración y escape.

Attuazione da
A partir de
Starting from MATR. 5286644
Gültig ab
Actualización desde

Antemodifica - Avant la modification
Prior to improvement - Vor der Änderung
Antes de la modificación

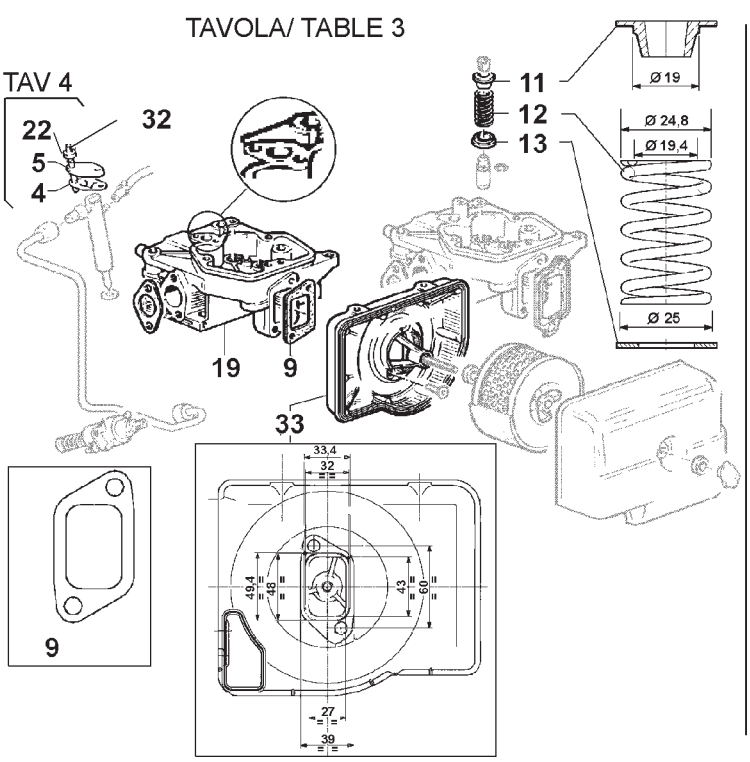

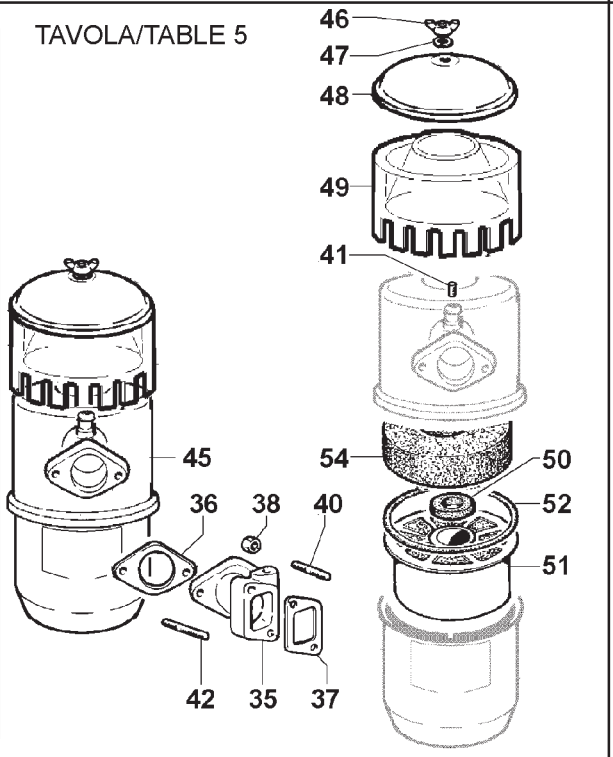

Tav/Nr	MATR./REF./P.NO		Q.ty	
3/9	00453R0230		1	
3/11	00616R0450		2	
3/12	00541R0110		2	
3/13	0083352520		2	
3/19	0092011030		1	(1)
"	0092011040		1	(2)
"	0092011050		1	(3)
"	0092011060		1	(4)
3/32	00677R0580		2	
3/33	00264R0540		1	
4/4	00614R0820		1	
4/5	0039023100		1	
4/22	0032030500	M 6 X 1	2	
5/35	00211R0880		1	
5/36	00448R0140		1	
5/37	00453R0230		1	
5/38	00323R0030	M 8 X 1,25	4	
5/40	0067800080	M 8 X 20	2	
5/41	00886R0440		1	
5/42	0067800840	M 8 X 40	2	
5/45	00388R0290		1	
5/46	0032000020		1	
5/47	0075400040		1	
5/48	00233R0490		1	
5/49	00059R0900		1	
5/50	00449R0340		1	
5/51	00359R0260		1	
5/52	00579R0410		1	
5/54	00060R0480		1	

(1) - testa con sedi e guide
- culasse avec sièges et guides
- cylinder head with seats and guides
- Zylinderkopf mit Aufnahmen und Führungen
- culata con asientos y guías

(2) - testa completa
- culasse complète
- complete cylinder head
- Vollständiger Zylinderkopf
- culata completa

(3) - testa con sedi e guide predisposta per candeletta
- culasse avec sièges et guides prévue pour bougie
- cylinder head with seats and designed for plug
- Zylinderkopf mit für Glühkerzen ausgelegten Aufnahmen und Führungen
- culata con asientos y guías predispuesta para bujía

(4) - testa completa predisposta per candeletta
- culasse complète prévue pour bougie
- complete cylinder head designed for plug
- Vollständiger für Glühkerze ausgelegter Zylinderkopf
- culata completa predispuesta para bujía

Postmodifica - Après la modification
After improvement - Nach der Änderung
Después de la modificación

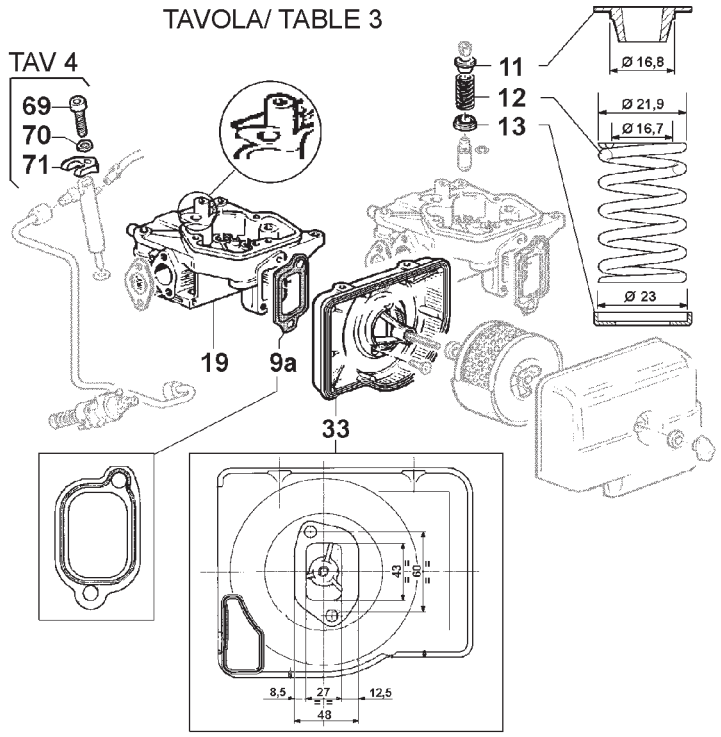

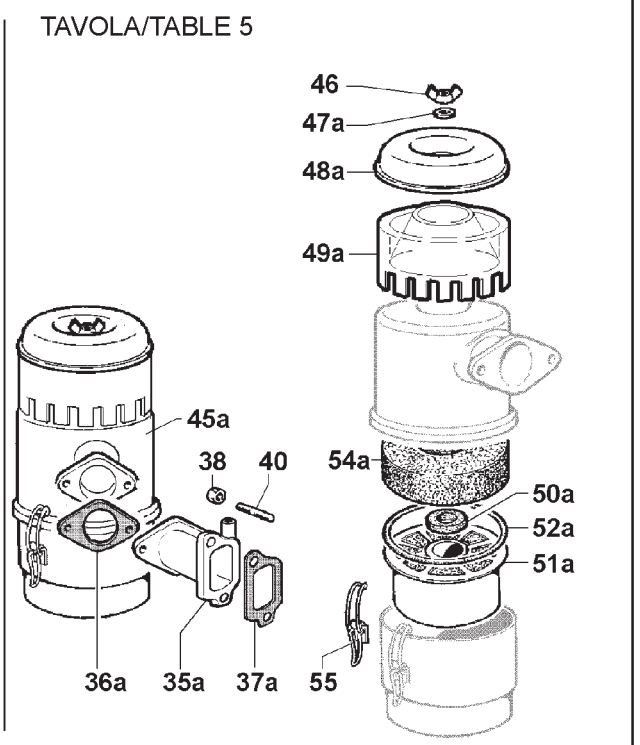

Tav/Nr	MATR./REF./P.NO		Q.ty	
3/9a	0044900960		1	
3/11	0064000990		2	
3/12	0057551550		2	
3/13	0034301660		2	
3/19	0092011070		1	(1)
"	0092009470		1	(2)
"	0092011090		1	(3)
"	0092009480		1	(4)
3/33	0088363240		1	
4/69	0097320780	M 6 X 25	1	
4/70	0076253030	M 6 X 1	1	
4/71	0085457930		1	
5/35a	0069022130		1	
5/36a	0045000670		1	
5/37a	0044900960		1	
5/38	00323R0030	M 8 X 1,25	4	
5/40	0067800080	M 8 X 20	2	
5/45a	0037001020		1	
5/46	0032000020		1	
5/47a	0047751370		1	
5/48a	0021250560		1	
5/49a	0013010690		1	
5/50a	0012610730		1	
5/51a	0054961110		1	
5/52a	0047760320		1	
5/54a	0054961100		1	
5/55	0041150280		2	

(1) - testa con sedi e guide
- culasse avec sièges et guides
- cylinder head with seats and guides
- Zylinderkopf mit Aufnahmen und Führungen
- culata con asientos y guías

(2) - testa completa
- culasse complète
- complete cylinder head
- Vollständiger Zylinderkopf
- culata completa

(3) - testa con sedi e guide predisposta per candeletta
- culasse avec sièges et guides prévue pour bougie
- cylinder head with seats and designed for plug
- Zylinderkopf mit für Glühkerzen ausgelegten Aufnahmen und Führungen
- culata con asientos y guías predispuesta para bujía

(4) - testa completa predisposta per candeletta
- culasse complète prévue pour bougie
- complete cylinder head designed for plug
- Vollständiger für Glühkerze ausgelegter Zylinderkopf
- culata completa predispuesta para bujía

-I particolari ante e postmodifica non sono tra loro singolarmente intercambiabili.
I particolari antemodifica sono forniti ad esaurimento.
Con la modifica sulla testa cambia anche il fissaggio del filtro aria a bagno d'olio e l'attacco del tubo sfiato passa dal filtro aria alla prolunga.

-Les éléments pré- et post-modification ne sont pas interchangeables individuellement entre eux.Les éléments pré-modification sont fournis jusqu'à épuisement.
La fixation du filtre à air à bain d'huile change également du fait que la culasse a été modifiée et le raccord du tuyau d'évacuation passe du filtre à air à la rallonge.

-The pre- and post-modification versions of single parts are not interchangeable.
Pre-modification parts are supplied while stocks last.
With the modification to the cylinder head the oil-bath air filter fastening also changes and the breather pipe coupling passes from the air filter to the extension.

-Die Vorgänger- und Nachfolgemodelle sind nicht einzeln untereinander austauschbar.
Die vor der Änderung hergestellten Teile werden geliefert, solange Vorrat reicht.
Mit der Änderung am Zylinderkopf ändert sich auch die Befestigung des Ölbadluftfilters und der Anschluss des Entlüftungsschlauchs befindet sich nicht mehr am Luftfilter, sondern an der Verlängerung.

-La piezas pre- y post-modificación no son intercambiables entre sí.
Las piezas pre-modificación se suministrarán hasta fin de existencias.
Con la modificación en la culata cambia también la fijación del filtro de aire en baño de aceite y la fijación del tubo de desahogo pasa del filtro de aire al alargador.

- Migliorie funzionali soprattutto per motori a 3600 G/min.
- Améliorations fonctionnelles surtout pour moteurs à 3600 tours/min.
- Performance improvements, especially for 3600 rpm engines.
- Verbesserungen in funktioneller Hinsicht vor allem für Motoren mit 3600 U/Min.
- Mejoras funcionales sobre todo para los motores de 3600 rpm.

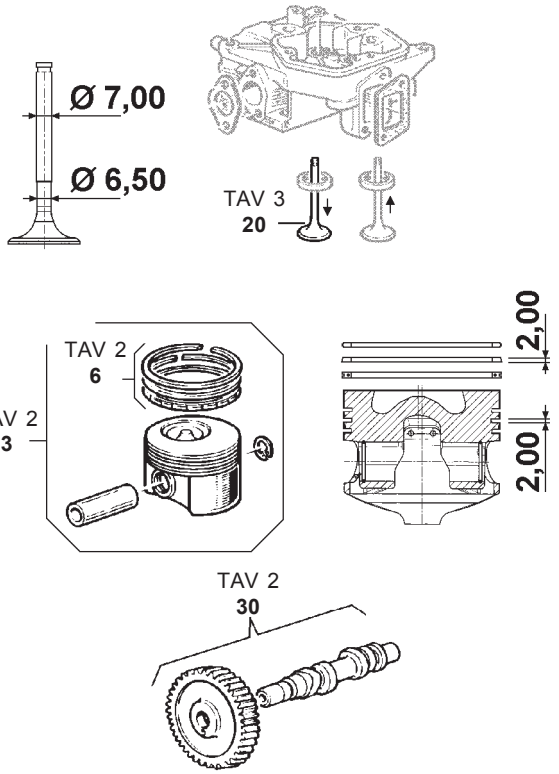

Tav/Nr	MATR./REF./P.NO	Q.ty
2/3	*0065019670*	*1*
2/6	00A26R0180	1
2/30	0010117540	1
3/20	00960R0590	1

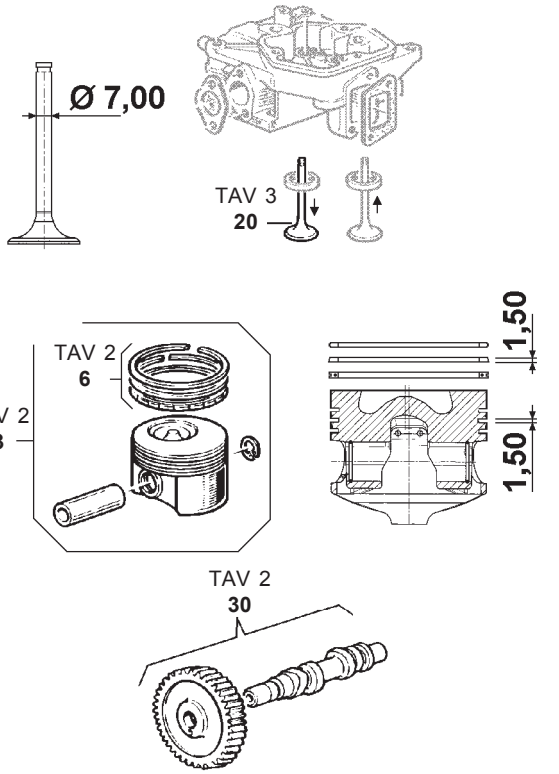

Tav/Nr	MATR./REF./P.NO	Q.ty
2/3	*0065019670*	*1*
2/6	0082112710	1
2/30	0010118040	1
3/20	0096851730	1

Attuazione da
A partir de
Starting from ... MATR. 5330844
Gültig ab
Actualización desde

CIRCOLARE TECNICA - CIRCULAIRE TECHNIQUE - SERVICE LETTER
TECHNISCHES RUNDSCHREIBEN - CIRCULAR TECNICA

Sez.Sect. 150
N. 150045R

RUGGERINI SERVICE	Compilazione	Visto/ approvazione	Data	m.t.m.
			21.06.2006	52978 53008
			Mod. 50722	

Nel pistone è stata modificata la seconda cava portando l'altezza da mm 2,00 a mm 1,50: di conseguenza è stata creata una nuova serie segmenti dove il segmento compressione conico torsionale (posizionato nella 2° cava) è alto mm 1,50.
Il pistone non cambia matricola, perchè assolutamente intercambiabile con quello antemodifica.
Nel nuovo albero a camme, l'alzata della camma di aspirazione è stata ridotta da mm 6,85 a mm 6,70.
La nuova valvola scarico ha lo stelo rinforzato.
Riservare i particolari antemodifica per i motori a 3000 giri/1': una volta esauriti, verranno sostituiti dai nuovi.

La seconde gorge a été modifiée dans le piston en portant la hauteur de 2 à 1,50 mm : une nouvelle série de segments, où le segment de compression conique torsionnelle (situé dans la 2ème gorge) a une hauteur de 1,50 mm, a par conséquent été créée.
Le piston ne change pas de matricule parce qu'il est tout à fait interchangeable avec celui pré-modification.
La hauteur de la came d'aspiration a été réduite de 6,85 à 6,70 mm dans le nouvel arbre à cames.
La nouvelle soupape d'échappement a la queue renforcée.
Réserver les éléments pré-modification pour les moteurs à 3 000 tours/min : ils seront remplacés par les nouveaux lorsqu'ils seront épuisés.

The second slot in the piston has been modified, changing the height from 2.00 mm to 1.50 mm: a new series of segments has therefore been created, where the torsional conical compression segment (located in the second slot) is 1.50 mm high.
The piston serial number does not change as it is NOT interchangeable with the pre-modification one.
In the new camshaft, the intake cam lift has been decreased from 6.85 mm to 6.70 mm.
The new exhaust valve has a reinforced stem.
The pre-modification parts should be reserved for 3000 rpm engines: once they run out, they will be replaced with the new ones.

Beim Kolben wurde auch die zweite Ringnut durch die Änderung der Höhe von 2,00 mm auf 1,50 mm geändert: folglich wurde eine neue Serie von Kolbenringen geschaffen, bei denen der verdrehte, konische Kompressionskolbenring (der sich in der zweiten Ringnut befindet) 1,50 mm hoch ist.
Die Seriennummer des Kolbens ändert sich nicht, weil dieser mit dem Vorgängermodell in jedem Fall austauschbar ist.
Bei der neuen Nockenwelle wurde der Hub der Einlassnocken von 6,85 mm auf 6,70 mm verringert.
Der Schaft des neuen Auslassventils wurde verstärkt.
Die vor der Änderung hergestellten Teile nur für Motoren mit 3000 U/Min. verwenden: Sind keine Bestände mehr vorhanden, werden diese durch die neuen ausgetauscht.

En el pistón se ha modificado el segundo bisel llevando la altura de 2,00 mm a 1,50 mm: por tanto, se ha creado una nueva serie de segmentos en los que el segmento de compresión cónico torsional (colocado en el 2° bisel) tiene una altura de 1,50 mm.
El número de serie del pistón no cambia ya que es completamente intercambiable con el pre-modificación.
En el nuevo árbol de levas, la elevación de la leva de admisión se ha reducido de 6,85 mm a 6,70 mm.
La nueva válvula de escape tiene el vástago reforzado.
Reservar las piezas pre-modificación para los motores de 3000 rpm: cuando se agoten se sustituirán por otras nuevas.

Gruppo motori		Tipo		pag. 1/1
Groupe moteurs		Type	RY 103	
Engine group	RY	Type		
Motorgruppe		Typ	RY 110	
Grupo motores		Tipo		

- Interposta rondella di rasamento tra leva comando portata (Pos.3/69) ed il basamento, per migliorare la scorrevolezza dei leveraggi del regolatore di giri. Il perno della leva Pos. 3/71 è stato allungato di mm 0,5.
- Une rondelle d'ajustage a été placée entre le levier qui commande le débit (Pos.3/69) et le carter, pour améliorer le coulissement des leviers du régulateur de tours. Le goujon du levier Pos.3/71 a été allongé de 0,5 mm.
- Clearance shim located between delivery control lever (Pos.3/69) and crankcase for improving the smooth running of the speed governor leverage. The pin of lever Pos.3/71 has been extended by 0.5 mm.
- Eine Zwischenlegscheibe wurde zwischen den Regelhebel der Einspritzpumpe (Pos.3/69) und den Motorblock eingefügt, um die gleitende Bewegung der Hebelsysteme des Drehzahlreglers zu verbessern. Der Bolzen des Hebels Pos.3/71 wurde um 0,5 mm verlängert.
- Se ha colocado una arandela de nivelación entre la palanca de mando de caudal (Pos. 3/69) y la bancada, para mejorar la fluidez de los juegos de levas del regulador de revoluciones. Se ha alargado 0,5 mm el perno de la leva Pos.3/71.

Antemodifica - Avant la modification
Prior to improvement - Vor der Änderung
Antes de la modificación

TAVOLA/TABLE 3

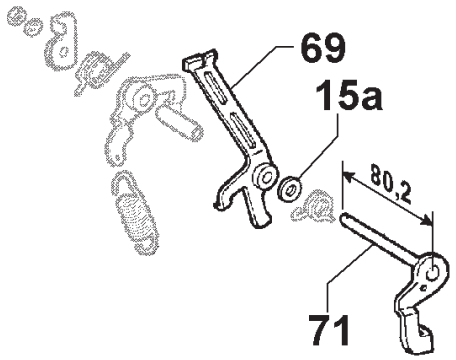

Tav/Nr	MATR./REF./P.NO	Q.ty
3/15a	*0076251050*	*1*
3/69	*0052011320*	*1*
3/71	0052011330	1

Postmodifica - Après la modification
After improvement - Nach der Änderung
Después de la modificación

TAVOLA/TABLE 3

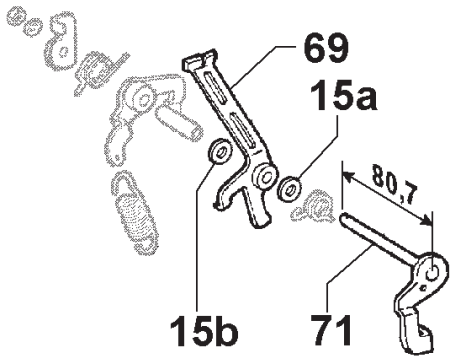

Tav/Nr	MATR./REF./P.NO	Q.ty
3/15a	*0076251050*	*1*
3/15b	0076251050	1
3/69	*0052011320*	*1*
3/71	0052012940	1

Attuazione da
A partir de
Starting from ..... MATR. 5518054
Gültig ab
Actualización desde

CIRCOLARE TECNICA - CIRCULAIRE TECHNIQUE - SERVICE LETTER
TECHNISCHES RUNDSCHREIBEN - CIRCULAR TECNICA

Sez.Sect. 150
N. 150046R

RUGGERINI SERVICE	Compilazione	Visto/ approvazione	Data	M.A.T. 53075
			12-09-2007	....
			Mod. 50722	....

RUGGERINI DIESEL

CIRCOLARI TECNICHE
SERVICE LETTERS

sezione/section 250

motori/engines MD2

LOMBARDINI®

Modifica regolazione spazio nocivo che passa da 0,80÷0,90 a 0,60÷0,65 con introduzione di nuove guarnizioni testa a spessore variabile e aumento altezza cilindro pari a mm 4 con tolleranza di planaritàà 0,01 per eliminazione guarnizioni piano cilindro.

Le réglage de l'espace nuisible a été modifié et passe de 0,80÷0,90 à 0,60÷0,65 avec introduction de nouveaux joints d'étanchéité à épaisseur réglable pour la culasse. Augmentation de la hauteur du cylindre de 4 mm avec une tolérance de planéité de 0,01 pour éliminer les joints du plan du cylindre.

The clearance volume adjustment has been modified from 0.80÷0.90 to 0.60÷0.65 with the introduction of new head gaskets with variable thickness. The cylinder height has been increased by 4 mm with flatness tolerance of 0.01 through the removal of the cylinder surface gaskets.

Änderung der Einstellung des Spaltmaßes von 0,80÷0,90 auf 0,60÷0,65 mit Einführung neuer Zylinderkopfdichtungen mit variabler Stärke und Erhöhung der Zylinderhöhe auf 4 mm mit einer Ebenheitstoleranz von 0,01 für die Beseitigung der Dichtungen der Zylinderfläche.

Modificación de la regulación del espacio muerto de 0,80÷0,90 a 0,60÷0,65 mediante la colocación de nuevas juntas de culata de grosor variable y aumento de la altura del cilindro de 4 mm, con una tolerancia de planicidad de 0,01 para eliminar las juntas de la superficie del cilindro.

Attuazione da A partir de Starting from Gültig ab Actualización desde	... 4970698

Il cilindro modificato ed il kit cilindro-pistone NON cambiano matricola: pertanto occorre verificare attentamente che il pezzo utilizzato per la sostituzione sia già di tipo nuovo oppure una rimanenza di magazzino. Questo per portare lo spazio nocivo al corretto valore di 0,60 ÷ 0,65 col sistema di registrazione ante o postmodifica.
Non è possibile montare il cilindro antemodifica senza l'interposizione delle vecchie guarnizioni piano cilindro TAV.2 Nr.3, mancando la tolleranza di planarità 0,01: le guarnizioni rimangono disponibili come ricambio.

Le cylindre modifié et le kit cylindre-piston NE changent PAS de matricule : il faut donc vérifier attentivement si la pièce utilisée pour le remplacement fait déjà partie de la nouvelle série ou est encore celle qui était en stock. Ceci pour porter l'espace nuisible à la valeur correcte de 0,60 ÷ 0,65 avec le système de réglage pré ou post-modification.
Il n'est pas possible de monter le cylindre pré-modification sans interposer les anciens joints d'étanchéité du plan du cylindre TAV.2 Nr.3, car il n'y a pas la tolérance de planéité de 0,01 : les joints restent néanmoins disponibles comme pièce de rechange.

The modified cylinder and the cylinder-piston kit DO NOT change serial number: thus, it is necessary to check carefully that the part used for replacement is already of the new kind or a warehouse left-over. This is needed to bring the clearance volume to the correct value of 0.60 ÷ 0.65 using the pre- or post-modification adjustment system.
The pre-modification cylinder cannot be assembled without the interposition of the old TAV.2 Nr.3 cylinder surface gaskets, as there is no 0.01 flatness tolerance: gaskets are still available as spare parts.

Die Seriennummern des geänderten Zylinders und des Satzes Zylinder-Kolben ändern sich NICHT: aus diesem Grunde muss sorgfältig überprüft werden, ob es sich bei dem für den Austausch verwendeten Teil bereits um ein Teil des neuen Typs oder um einen Restbestand aus dem Lager handelt. Diese Vorgehensweise dient dazu, das Spaltmaß mit dem vor und nach der Änderung hergestellten Einstellsystem auf den korrekten Wert von 0,60 ÷ 0,65 zu bringen.
Der vor der Änderung hergestellte Zylinder kann nicht ohne die Zwischenlegung der alten Dichtungen der Zylinderfläche TAV.2 Nr.3 montiert werden, da die Ebenheits-Toleranz 0,01 nicht vorhanden ist: die Dichtungen sind auch weiterhin als Ersatzteile erhältlich.

El cilindro modificado y el kit cilindro-pistón NO cambian de número de serie: por lo tanto, es necesario comprobar atentamente que la pieza utilizada para la sustitución pertenezca a una versión nueva o bien se trate de remanentes de almacén. Esto es necesario para llevar el espacio muerto al valor correcto de 0,60 ÷ 0,65 con el sistema de reglaje pre- o post-modificación.
No se puede montar el cilindro pre-modificación si carece de las viejas juntas de la superficie del cilindro pos. TAV.2 Nr.3 y sin la tolerancia de planicidad 0,01: las juntas quedan disponibles como repuesto.

Antemodifica
Avant la modification
Prior to improvement
Vor der Änderung
Antes de la modificación

TAVOLA/TABLE 2

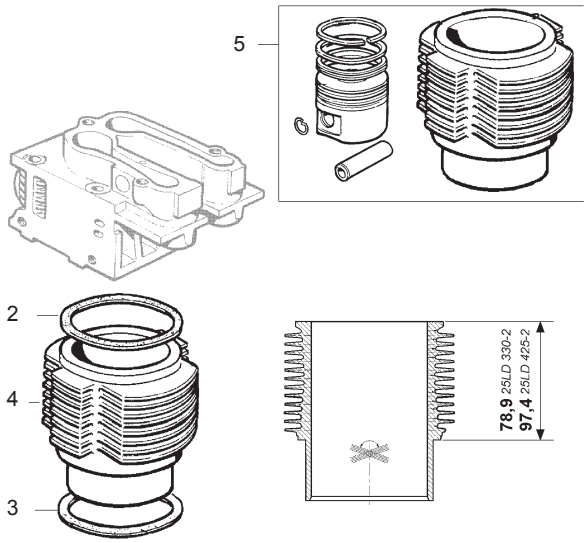

Tav/Nr	MATR./REF./P.NO			Q.ty
2/2	0047307870	1,00	*MD 150*	2
"	0047307760	1,00	*MD190*	2
2/3	00451R0730	0,10		4
"	00451R0740	0,20		2
"	00451R0750	0,30		2
2/4	*00203R0980*		*MD150*	*2*
"	*00203R0830*		*MD190*	*2*
2/5	*00A23R0420*		*MD150*	*2*
"	*00A23R0080*		*MD190*	*2*

Postmodifica
Après la modification
After improvement
Nach der Änderung
Después de la modificación

TAVOLA/TABLE 2

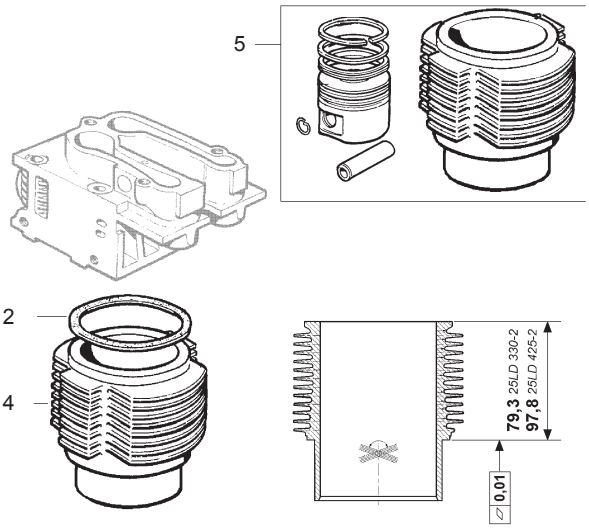

Tav/Nr	MATR./REF./P.NO			Q.ty
2/2	0047307830	0,80	*MD150*	2
"	0047307840	0,85	"	2
"	0047307850	0,90	"	2
"	0047307860	0,95	"	2
"	0047307870	1,00	"	2
"	0047307880	1,05	"	2
"	0047307890	1,10	"	2
"	0047307790	1,15	"	2
"	0047307800	1,20	"	2
"	0047307810	1,25	"	2
"	0047307820	1,30	"	2
"	0047307720	0,80	*MD190*	2
"	0047307730	0,85	"	2
"	0047307740	0,90	"	2
"	0047307750	0,95	"	2
"	0047307760	1,00	"	2
"	0047307770	1,05	"	2
"	0047307780	1,10	"	2
"	0047307680	1,15	"	2
"	0047307690	1,20	"	2
"	0047307700	1,25	"	2
"	0047307710	1,30	"	2
2/4	*00203R0980*		*MD150*	*2*
"	*00203R0830*		*MD190*	*2*
2/5	*00A23R0420*		*MD150*	*2*
"	*00A23R0080*		*MD190*	*2*

Gruppo motori		Tipo		pag. 1/4
Groupe moteurs		Type	MD 150	
Engine group	MD 2	Type	MD 190	
Motorgruppe		Typ	MD 190E	
Grupo motores		Tipo		

- Nuovi alternatori per riduzione assorbimento di potenza al motore equipaggiato con avviamento elettrico (modificati alternatori - volani e coperchio distribuzione)
- Nouveaux alternateurs pour réduire l'absorption de puissance du moteur avec démarrage électrique (modification des alternateurs - des volants et du couvercle de distribution)
- New alternators for power absorption reduction on engine with electric starting (alternators – flywheels and timing system cover modified)
- Neue Drehstromgeneratoren für die Reduzierung der Leistungsaufnahme des mit elektrischer Zündung ausgestatteten Motors (Änderung an Drehstromgeneratoren – Schwungrädern und der Verteilerkappe)
- Nuevos alternadores para reducir la absorción de potencia del motor equipado con arranque eléctrico (alternadores – volantes y tapa de distribución modificados)

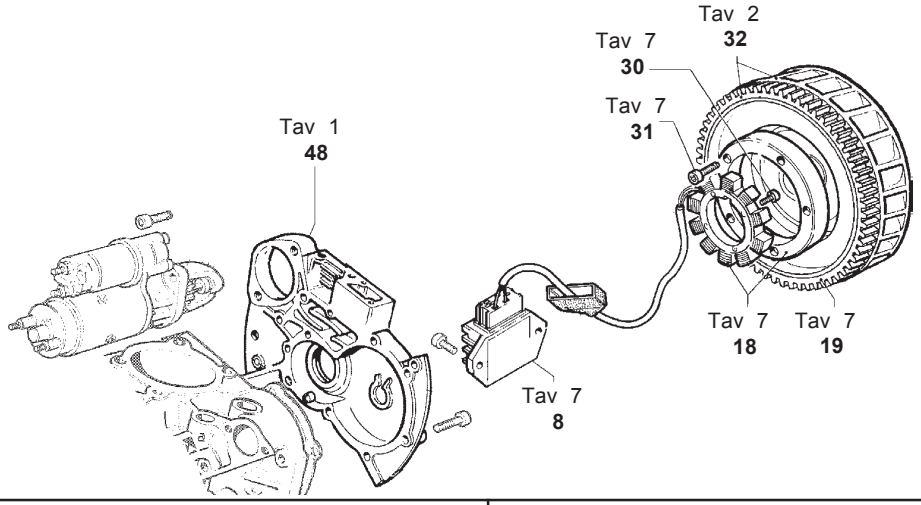

Antemodifica Avant la modification Prior to improvement Vor der Änderung Antes de la modificación				Postmodifica Après la modification After improvement Nach der Änderung Después de la modificación			
Tav/Nr	MATR./REF./P.NO		Q.ty	Tav/Nr	MATR./REF./P.NO		Q.ty
1/48	*00240R0450*		*1*	*1/48*	*00240R0450*		*1*
2/32	0098813410	*MD150*	1	2/32	0098814750	*MD150*	1
"	0098813420	*MD190*	1	"	0098814770	*MD190*	1
7/8	0073622980		1	7/8	0073623510		1
7/18	00014R0390	12V 21A	1	7/18	0011573410	12V 18A	1
7/19	*00256R0140*		*1*	*7/19*	*00256R0140*		*1*
7/30	0097310220	M 5x20	4	7/30	0017550240	M 5x20	4
7/31	00992R0580	M 6X30	5	7/31	0097303190	M 6X12	5

Attuazione da
A partir de
Starting from 5229175
Gültig ab
Actualización desde

* non più disponibile
non plus disponible
no longer available
nicht mehr geliefert
no mas disponible

CIRCOLARE TECNICA - CIRCULAIRE TECHNIQUE - SERVICE LETTER
TECHNISCHES RUNDSCHREIBEN - CIRCULAR TECNICA

Sez.Sect. 250
N. 250003R

RUGGERINI SERVICE	Compilazione	Visto/ approvazione	Data	M.A.T. 51560
			21.04.2006	..... .52275
			Mod. 50722	....

Il montaggio del nuovo alternatore ha comportato le seguenti innovazioni:
- doppia foratura e centraggio sui nuovi volani;
- realizzazione di uno smanco laterale al centraggio diam.66 sul coperchio distribuzione (che NON cambia matricola), per alloggiamento statore del nuovo alternatore.
Pertanto il nuovo alternatore può essere montate solo con nuovi volani e con coperchio distribuzione modificato.
Una volta esaurito, sarà possibile sostituire l'alternatore antemodifica (12V 21A), con l'alternatore 0011571670 (12V 16A), di identico ingombro, che comunque si può montare anche sui nuovi volani e da utilizzare sempre con il regolatore antemodifica 0073622980; i vecchi volani saranno forniti ad esaurimento e poi sostituiti dai nuovi, su cui è possibile montare anche l'alternatore antemodifica.

Le montage du nouvel alternateur a comporté les innovations suivantes :
- double perçage et centrage sur les nouveaux volants ;
- réalisation d'une fissure latérale au centrage diam. 66 sur le couvercle de distribution (qui NE change PAS de n° de matricule), pour loger le stator du nouvel alternateur.
Le nouvel alternateur ne peut donc être monté qu'avec les nouveaux volants et avec le couvercle de distribution modifié.
Quand il sera épuisé, l'alternateur pré-modification (12V 21A) pourra être remplacé par l'alternateur 0011571670 (12V 16A), ayant le même encombrement, qui peut néanmoins être monté sur les nouveaux volants et qu'il faut toujours utiliser avec le régulateur pré-modification 0073622980; les anciens volants seront fournis jusqu'à épuisement et remplacés ensuite par les nouveaux, sur lesquels on peut également monter l'alternateur pré-modification

The assembly of the new alternator entailed the following innovations:
- double drilling and centering on the new flywheels;
- removal of material on the side of the centering (diameter 0.66) on the timing system cover(that does NOT change its serial number) for the housing of the new alternator stator. Therefore, the new alternator can only be assembled with the new flywheels and the modified timing system cover.
Once run out, it will be possible to replace the pre-modification alternator (12V 21A) with the alternator No. 0011571670 (12V 16A) of the overall dimensions, which can also be mounted on the new flywheels and is to be used together with the pre-modification governor No. 0073622980. The old flywheels will be supplied while stocks last and then replaced by the new ones, on which a pre-modification alternator can be mounted.

Die Montage des neuen Drehstromgenerators hat zu den folgenden Neuerungen geführt:
- doppelte Öffnung und Zentrierung auf den neuen Schwungrädern;
- Herstellung einer seitlichen Einsparung neben der Zentrierung mit dem Durchmesser 66 auf der Verteilerkappe (dessen Seriennummer sich NICHT ändert) für die Aufnahme des Stators des neuen Drehstromgenerators. Aus diesem Grunde kann der neue Drehstromgenerator nur mit den neuen Schwungrädern und der geänderten Verteilerkappe montiert werden.
Sind keine Bestände mehr vorhanden, besteht die Möglichkeit, den vor der Änderung hergestellten Drehstromgenerator (12V 21A) durch den Drehstromgenerator 0011571670 (12V 16A) mit identischen Maßen zu ersetzen, der auch in jedem Falle auf den neuen Schwungrädern montiert und mit dem vor der Änderung hergestellten Regler 0073622980 verwendet werden kann; die alten Schwungräder können geliefert werden, solange Vorrat reicht, und dann durch die neuen ersetzt werden, auf die auch der vor der Änderung hergestellte Drehstromgenerator montiert werden kann.

El montaje del nuevo alternador implicó las siguientes modificaciones:
- doble orificio y centrado en los volantes nuevos;
- realización de una ranura lateral durante el centrado diám. 66 en la tapa de distribución (NO cambia el número de matrícula), para alojar el estátor del nuevo alternador.Por lo tanto, el nuevo alternador se puede montar sólo con volantes nuevos y con tapa de distribución modificada.
Una vez agotado, será posible reemplazar el alternador pre-modificación (12V 21A) con el alternador 0011571670 (12V 16A), de dimensiones iguales, que se puede montar incluso en los nuevos volantes y que se deberá utilizar siempre con el regulador pre-modificación 0073622980. Los volantes viejos se entregarán hasta fin de existencias y después se reemplazarán con los nuevos, en los cuales se pueden montar también el alternador pre-modificación.

Antemodifica
Avant la modification
Prior to improvement
Vor der Änderung
Antes de la modificación

Postmodifica
Après la modification
After improvement
Nach der Änderung
Después de la modificación

TAVOLA/TABLE 1

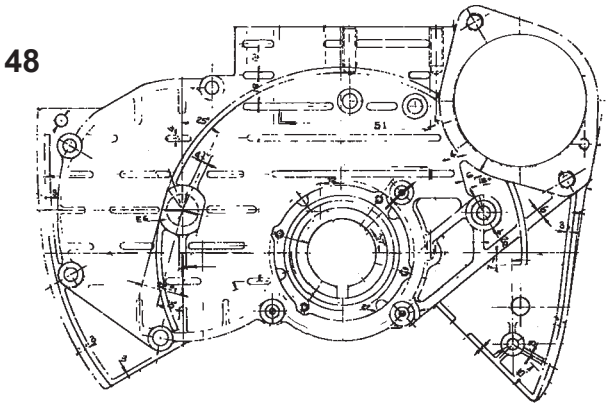

TAVOLA/TABLE 1

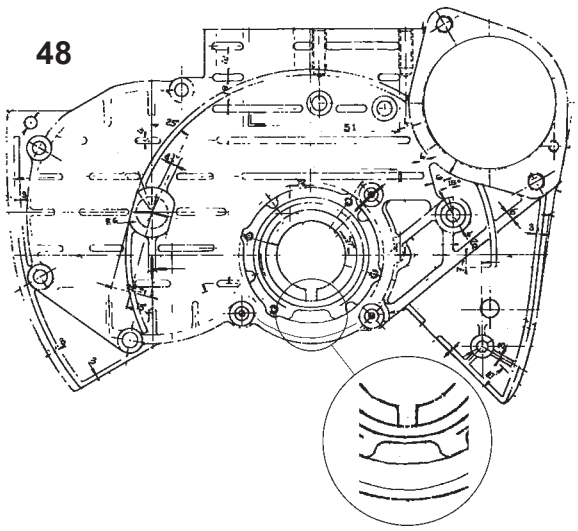

TAVOLA/TABLE 7

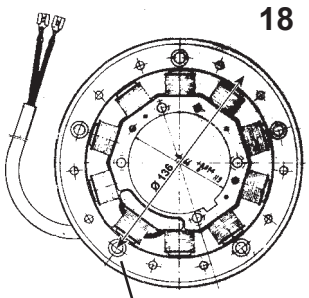

TAVOLA/TABLE 7

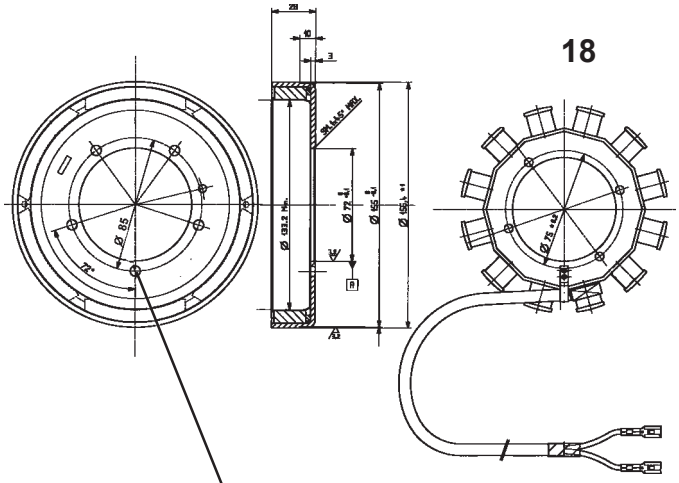

TAVOLA/TABLE 2

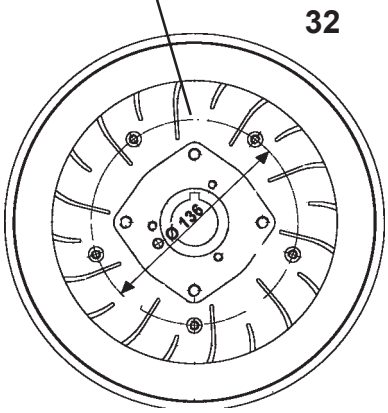

TAVOLA/TABLE 2

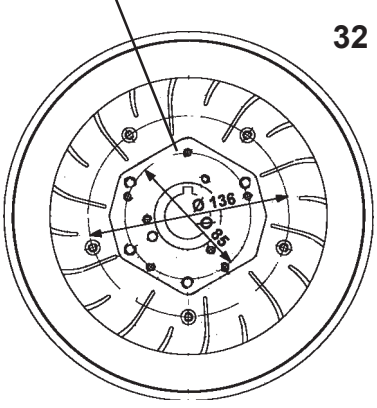

Gruppo motori		Tipo	
Groupe moteurs		Type	MD 150
Engine group	MD 2	Type	MD 190
Motorgruppe		Typ	MD 190E
Grupo motores		Tipo	

- Sostituita pompa alimentazione e modificata tenuta su basamento.
- Remplacement de la pompe d'alimentation et modification de l'étanchéité sur carter.
- Fuel pump replaced and seal on engine block modified.
- Ersatz der Kraftstoffpumpe und Veränderung der Dichtung auf dem Motorblock.
- Sustitución de la bomba de alimentación y modificación de la estanqueidad en la bancada.

Antemodifica - Avant la modification
Prior to improvement - Vor der Änderung
Antes de la modificación

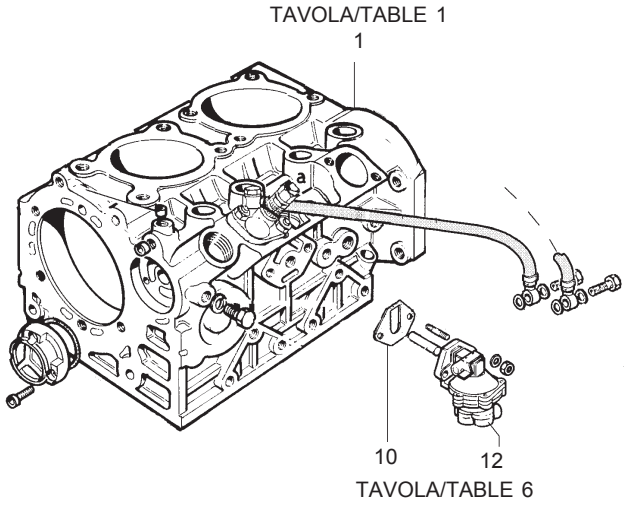

Tav/Nr	MATR./REF./P.NO		Q.ty
1/1	*00A21R0700*	*MD150*	*1*
"	*00A23R0180*	*MD190*	*1*
"	*00A26R0620*	*MD190E*	*1*
6/10	00450R0750	0,2	1
"	0045801700	0,8	1
6/12	00652R0260 *		1

Postmodifica - Après la modification
After improvement - Nach der Änderung
Después de la modificación

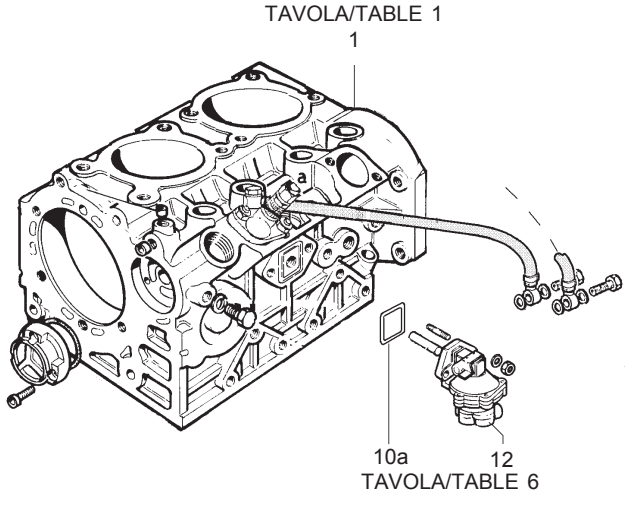

Tav/Nr	MATR./REF./P.NO		Q.ty
1/1	*00A21R0700*	*MD150*	*1*
"	*00A23R0180*	*MD190*	*1*
"	*00A26R0620*	*MD190E*	*1*
6/10a	0012000870		1
6/12	0065850970		1

Attuazione da
A partir de
Starting from ... 4948379
Gültig ab
Actualización desde

(*) Non piu' disponibile
Non plus disponible
No longer available
Nicht mehr verfügbar
No se suministra mas

CIRCOLARE TECNICA - CIRCULAIRE TECHNIQUE - SERVICE LETTER
TECHNISCHES RUNDSCHREIBEN - CIRCULAR TECNICA

Sez.Sect. 250
N. 250004R

RUGGERINI SERVICE	Compilazione	Visto/ approvazione	Data	com.20.06.2003
			09-03-2006	....
			Mod. 50722	....

Per il montaggio della nuova pompa alimentazione utilizzare l'anello tenuta postmodifica.
La registrazione della sporgenza del puntalino non è più ottenuta mediante guarnizioni di differente spessore: controllare che la sporgenza del puntalino sia compresa nei valori 1,3 e 1,7 mm.
La matricola dei basamenti NON varia.
Su basamenti antemodifica NON è possibile montare pompe alimentazione postmodifica.
Su basamenti postmodifica è possibile montare pompe alimentazione antemodifica.

Pour le montage de la nouvelle pompe d'alimentation, utiliser la bague d'étanchéité post-modification.
Le réglage de la saillie de l'embout ne se fait plus par des joints de différente épaisseur : s'assurer que la saillie de l'embout est comprise entre 1,3 et 1,7 mm.
La matricule des carters NE change PAS.
Les pompes d'alimentation post-modification NE peuvent PAS être montées sur les carters pré-modification.
Les pompes d'alimentation pré-modification peuvent être montées sur les carters post-modification.

For the assembly of the new fuel pump, use the post-modification O-ring.
Adjusting drive rod protrusion is no longer carried out using gaskets of different thicknesses: check that the drive rod protrudes between 1.3 and 1.7 mm.
The engine block serial number remains UNCHANGED.
Post-modification fuel pumps CANNOT be fitted on pre—modification engine blocks.
It is possible, however, to fit pre-modification fuel pumps on post—modification engine blocks.

Für die Montage der neuen Kraftstoffpumpe den nach der Änderung hergestellten Dichtungsring verwenden.
Die Einstellung des Überstandes des Stößelschafts wird nicht mehr durch Dichtungen verschiedener Stärken erzielt: es ist zu überprüfen, dass der Überstand des Stößelschafts innerhalb der Werte 1,3 und 1,7 mm liegt.
Die Seriennummer der Motorblöcke unterliegt KEINEN Änderungen.
Auf Motorblöcken, die vor der Änderung hergestellt wurden, können KEINE nach der Änderung hergestellte Kraftstoffpumpen montiert werden.
Auf Motorblöcken, die nach der Änderung hergestellt wurden, können vor der Veränderung hergestellte Kraftstoffpumpen montiert werden.

Para el montaje de la bomba de alimentación nueva, utilizar el anillo de estanqueidad post-modificación.
El reglaje de la saliente de la varilla ya no es posible mediante las juntas de diferente grosor: comprobar que la saliente de la varilla se encuentre dentro de los valores de 1,3 y 1,7 mm.
Las bancadas siguen llevando el mismo número de serie.
En las bancadas pre-modificación NO se pueden montar bombas de alimentación post-modificación.
En las bancadas post-modificación se pueden montar bombas de alimentación pre-modificación.

Gruppo motori		Tipo	
Groupe moteurs		Type	
Engine group	MD 2	Type	MD 191
Motorgruppe		Typ	
Grupo motores		Tipo	

- Teste, valvole, guide, sedi, cilindri e pistoni specifici per versioni EPA vengono estese a tutti motori MD 191, per migliorie tecniche.
- Les culasses, les soupapes, les guides, les sièges, les cylindres et les pistons spécifiques pour les versions EPA sont étendus à tous les moteurs MD 191, comme améliorations techniques.
- Heads, valves, guides, seats, cylinders and pistons specific for the EPA versions are extended to all MD 191 engines for technical improvements.
- Zur technischen Verbesserung werden die besonderen Zylinderköpfe, Ventile, Führungen, Aufnahmen, Zylinder und Kolben für die EPA-Ausführungen jetzt für alle Motoren MD 191 verwendet.
- Las culatas, las válvulas, las guías, los asientos, los cilindros y los pistones específicos para las versiones EPA se extienden a todos los motores MD 191, para mejoras técnicas.

Particolari ante e postmodifica non sono singolarmente intercambiabili tra loro.

Nota di servizio: l'anticipo e la sporgenza iniettore dalla testa rimangono invariati rispetto agli attuali del motore MD 191 standard

---

Les éléments pré- et post-modification ne sont pas interchangeables individuellement entre eux.

Remarque : l'avance et la saillie de l'injecteur de la culasse restent inchangées par rapport à celles actuelles du moteur MD 191 standard

---

The pre- and post-modification versions of single parts are not interchangeable.

Service information: injector advance and protrusion from the head remain as on the standard MD 191 engine

---

Die Vorgänger- und Nachfolgemodelle sind nicht einzeln untereinander austauschbar.

Servicehinweis: Der Förderbeginn und der Überstand der Einspritzdüse des Zylinderkopfes verändern sich gegenüber der aktuellen Ausführung des Motors MD 191 Standard nicht.

La piezas pre- y post-modificación no son intercambiables.

Nota de servicio: el avance y la altura de salida del inyector de la culata no cambian respecto a los actuales del motor MD 191 estándar

Attuazione da	
A partir de	
Starting from	... 5293799
Gültig ab	
Actualización desde	

CIRCOLARE TECNICA - CIRCULAIRE TECHNIQUE - SERVICE LETTER
TECHNISCHES RUNDSCHREIBEN - CIRCULAR TECNICA

Sez.Sect. 250

N. 250005R

RUGGERINI SERVICE	Compilazione	Visto/ approvazione	Data	Mat 52779
			21.06.2006	....
			Mod. 50722	....

TAV. 2

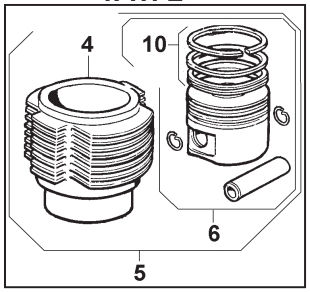

TAV. 4

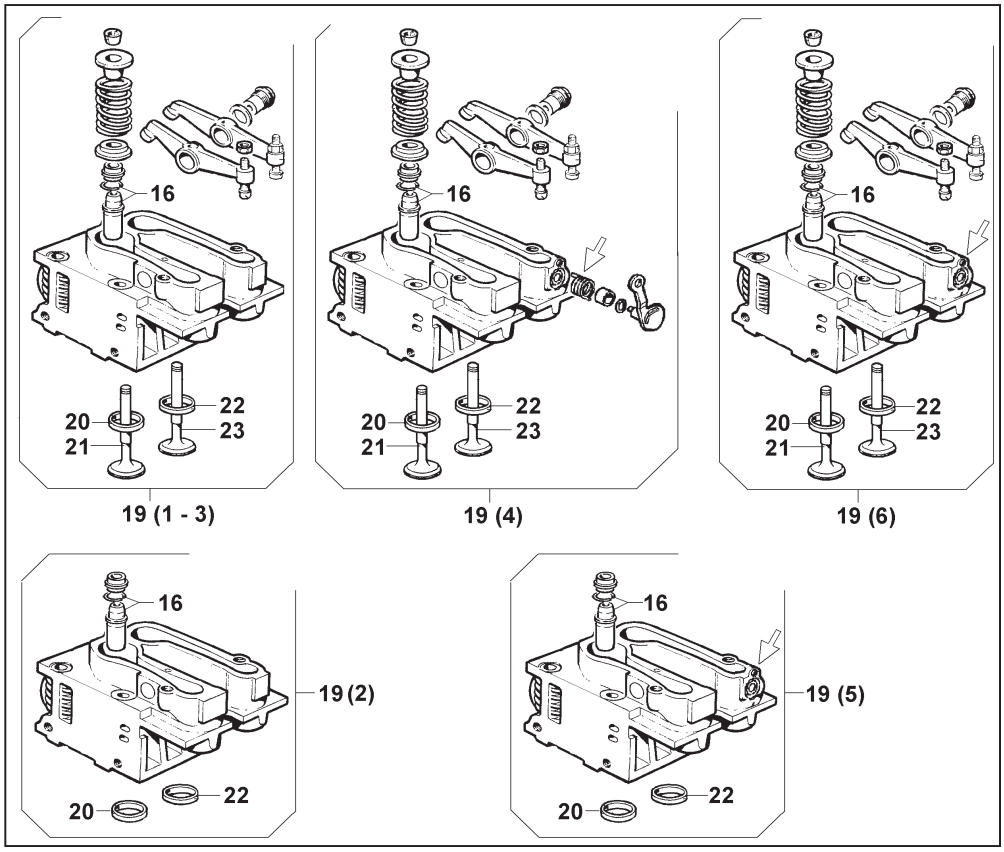

Antemodifica - Avant la modification Prior to improvement - Vor der Änderung Antes de la modificación				Postmodifica - Après la modification After improvement - Nach der Änderung Después de la modificación			
Tav/Nr	MATR./REF./P.NO		Q.ty	Tav/Nr	MATR./REF./P.NO		Q.ty
2/4	00203R0830		2	2/4	00204R0470		2
2/5	00A23R0080		2	2/5	00A26R0610		2
2/6	00A22R0930		2	2/6	00A26R0600		2
2/10	0082110090		2	2/10	00A26R0650		2
4/16	00464R0770		4	4/16	00464R0740		4
4/19	00A21R0390	(1)	2	4/19	00920R0470	(1)	2
"	00A21R0380	(2)	2				
"	00A23R0110	(3)	2	"	0092011110	(3)	2
"	00A25R0230	(4)	2	"	0092011000	(4)	2
"	00A25R0560	(5)	2				
				"	0092011130	(6)	2
4/20	00960R0540		2	4/20	00960R0890		2
4/21	00059R0870		2	4/21	00060R0940		2
4/22	00960R0530		2	4/22	00960R0880		2
4/23	00059R0880		2	4/23	00060R0950		2

(1) testa completa
(2) testa con sedi e guide
(3) testa completa predisposta per candelette
(4) testa completa con decompressione
(5) testa con sedi e guide predisposta per decompressione
(6) testa completa predisposta per candelette e per decompressione

(1) culasse complète
(2) culasse avec sièges et guides
(3) culasse complète prévue pour bougies
(4) culasse complète avec décompression
(5) culasse avec sièges et guides prévue pour décompression
(6) culasse complète prévue pour bougies et décompression

(1) complete cylinder head
(2) cylinder head with seats and guides
(3) complete cylinder head designed for glow plugs
(4) complete cylinder head with decompression
(5) cylinder head with seats and designed for decompression
(6) complete cylinder head designed for glow plugs and for decompression

(1) Kompletter Zylinderkopf
(2) Zylinderkopf mit Aufnahmen und Führungen
(3) Kompletter, für Glühkerzen ausgelegter Zylinderkopf
(4) Kompletter Zylinderkopf mit Dekompression
(5) Zylinderkopf mit für die Dekompression ausgelegten Aufnahmen und Führungen
(6) Kompletter, für Glühkerzen und für Dekompression ausgelegter Zylinderkopf

(1) culata completa
(2) culata con asientos y guías
(3) culata completa predispuesta para bujías
(4) culata completa con descompresión
(5) culata con asientos y guías predispuesta para descompresión
(6) culata completa predispuesta para bujías y descompresión

Gruppo motori		Tipo	
Groupe moteurs		Type	MD 190
Engine group	MD 2	Type	MD 190E
Motorgruppe		Typ	
Grupo motores		Tipo	

Modifica lavorazioni interne della testa per migliorie di prestazioni e diminuzione di fumosità.
Nuovi particolari specifici per versioni EPA2: pistone, iniettore, collettore asp.

Modification des usinages internes de la culasse pour améliorer les performances et pour réduire la formation de fumée.
Les nouveaux éléments spécifiques pour les versions EPA2 sont les suivants : piston, injecteur, collecteur d'admission.

Modifications on the inner side of the head have been carried out to improve performance and reduce smoke levels.
New specific parts are available for the EPA2 versions: piston, injector, intake manifold.

Änderungen der Bearbeitungen im Innenbereich des Zylinderkopfes zur Verbesserung der Leistungen und zur Reduzierung der Rauchentwicklung.
Neue spezifische Teile für die Versionen EPA2: Kolben, Einspritzdüse, Ansaugkrümmer.

Modificación de las características internas de la culata para mejorar las prestaciones y disminuir la emisión de humos.
Nuevos detalles específicos para las versiones EPA2: pistón, inyector, colector de admisión

Attuazione da	
A partir de	
Starting from	... MATR. 5310971
Gültig ab	
Actualización desde	

Le teste modificate interessano sia i motori in versione std che quelli in versione EPA.
Il pistone postmodifica varia dall'antemodifica per la differente sagoma della camera di combustione.
Il nuovo iniettore completo (e il relativo polverizzatore a ricambio) sono validi solo per i motori in versioneEPA2.
Il collettore aspirazione predisposto per montaggio della candeletta di preriscaldo a tre bulbi diventa standard per motori in versione EPA2.

Nota di servizio: registrare l'anticipo a 14° per i motori in versione EPA2.

Les culasses ont été modifiées aussi bien pour les moteurs version std que pour ceux EPA.
Le piston post-modification se distingue du piston pré-modification par le gabarit de la chambre de combustion.
Le nouvel injecteur complet ainsi que l'injecteur de rechange correspondant ne sont valables que
pour les moteurs version EPA2.
Le collecteur d'admission prévu pour le montage de la bougie de préchauffage à trois boules devient standard pour les moteurs version EPA2.

Remarque : régler l'avance sur 14° pour les moteurs version EPA2.

The modifications on the heads have been carried out both for standard engines and for the EPA version.
The new piston has a different combustion chamber.
The new complete injector (and the replaceable nozzle) are only suitable for EPA2 version engines.
The intake manifold preset to accommodate the three-pin pre-heating glow plug becomes standard for engines in the EPA2 version.

Service information: Set advance to 14° for EPA2 version engines.

Die geänderten Zylinderköpfe betreffen sowohl die Motoren in Standard-Version wie auch die Motoren in der Version EPA.
Der nach der Änderung hergestellte Kolben unterscheidet sich vom vor der Änderung hergestellten Kolben durch das unterschiedliche Profil der Verbrennungskammer.
Die neue Komplett-Einspritzdüse (und das entsprechende Ersatz-Düsenelement) können ausschließlich für die Motoren der Version EPA2 zum Einsatz kommen.
Der für die Montage der Vorglühkerzen mit drei Kugeln ausgelegte Ansaugkrümmer wird für die Motoren der Version EPA2 Standard.

Servicehinweis: Für Motoren der Version EPA2 wird der Förderbeginn auf 14° eingestellt.

La modificación de las culatas afecta los motores versión estándar y EPA.
La forma de la cámara de combustión en el pistón post-modificación cambia respecto al pistón pre-modificación.
El nuevo inyector completo (y la tobera de recambio correspondiente) vale sólo para los motores EPA2.
El colector de admisión, que está preparado para el montaje de la bujía de pre-calentamiento de tres bulbos, ahora es estándar para los motores EPA2.

Nota de servicio: ajustar el avance a 14° para los motores EPA2.

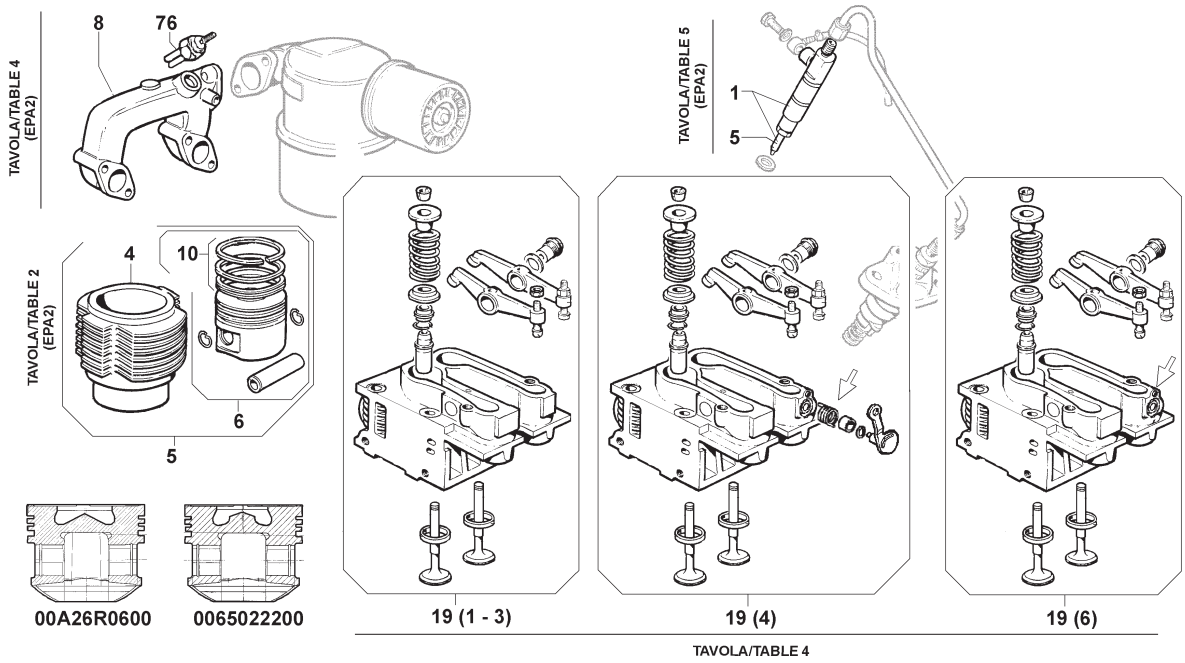

Antemodifica - Avant la modification Prior to improvement - Vor der Änderung Antes de la modificación				Postmodifica - Après la modification After improvement - Nach der Änderung Después de la modificación			
Tav/Nr	MATR./REF./P.NO		Q.ty	Tav/Nr	MATR./REF./P.NO		Q.ty
2/4	*00204R0470*		*2*	*2/4*	*00204R0470*		*2*
2/5	**00A26R0610**		**2**	**2/5**	**0048980450**		**2**
2/6	**00A26R0600**		**2**	**2/6**	**0065022200**		**2**
2/10	*00A26R0650*		*2*	*2/10*	*00A26R0650*		*2*
				4/8	*00211R0630*		*1*
4/19	**00920R0470**	**(1)**	**2**	**4/19**	**0092011150**	**(1)**	**2**
"	**0092011110**	**(3)**	**2**	**"**	**0092011190**	**(3)**	**2**
"	**0092011000**	**(4)**	**2**	**"**	**0092011170**	**(4)**	**2**
"	**0092011130**	**(6)**	**2**	**"**	**0092011210**	**(6)**	**2**
				4/76	*0021000550*		*1*
5/1	**00644R0900**		**2**	**5/1**	**0066151250**		**2**
5/5	**00644R0940**		**2**	**5/5**	**0065316730**		**2**

(1) testa completa
(3) testa completa predisposta per candelette
(4) testa completa con decompressione
(6) testa completa predisposta per candelette e per decompressione

(1) culasse complète
(3) culasse complète prévue pour bougies
(4) culasse complète avec décompression
(6) culasse complète prévue pour bougies et décompression

(1) complete cylinder head
(3) complete cylinder head designed for glow plugs
(4) complete cylinder head with decompression
(6) complete cylinder head designed for glow plugs and for decompression

(1) Kompletter Zylinderkopf
(3) Kompletter, für Glühkerze ausgelegter Zylinderkopf
(4) Kompletter Zylinderkopf mit Dekompression
(6) Kompletter, für Glühkerze und für Dekompression ausgelegter Zylinderkopf

(1) culata completa
(3) culata completa predispuesta para bujías
(4) culata completa con descompresión
(6) culata completa predispuesta para bujías y para descompresión

LOMBARDINI
A KOHLER COMPANY

Gruppo motori		Tipo		pag. 1/2
Groupe moteurs		Type	MD151	
Engine group	MD	Type		
Motorgruppe		Typ	MD191	
Grupo motores		Tipo		

- Nuovo tubo rifiuto unificato per MD151 e MD191.
- Nouveau tuyau de refoulement normalisé pour MD151 et MD191.
- New standardized exhaust pipe for MD151 and MD191.
- Neuer einheitlicher Leckölrücklauf für MD151 und MD191.
- Nuevo tubo de retorno uniformado para MD151 y MD191.

Antemodifica - Avant la modification
Prior to improvement - Vor der Änderung
Antes de la modificación

TAVOLA/TABLE 5

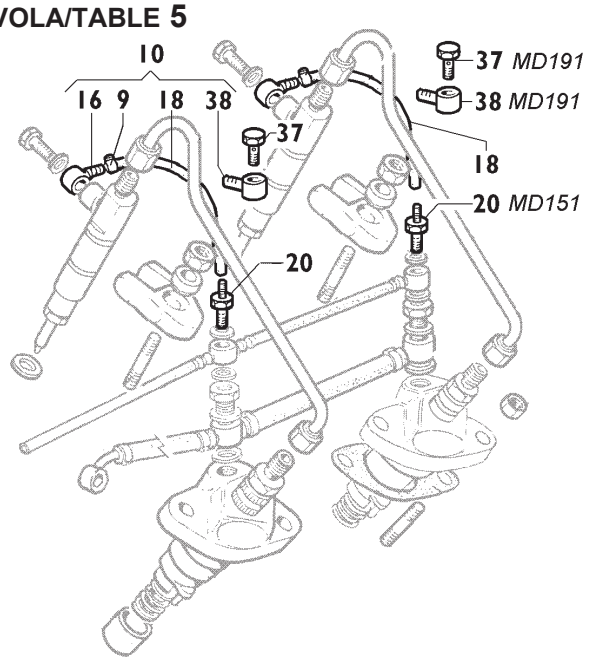

Tav/Nr	MATR./REF./P.NO		Q.ty
5/9	0036300500		4
5/10	00A23R0220	*MD191*	2
5/16	0072702370		2
5/18	0093758390	*MD150*	2
"	0093759150	*MD191*	2
5/20	00717R0540	*MD150*	2
5/37	*00716R0170*	*MD191*	*2*
5/38	00575R0300	*MD191*	2

Postmodifica - Après la modification
After improvement - Nach der Änderung
Después de la modificación

TAVOLA/TABLE 5

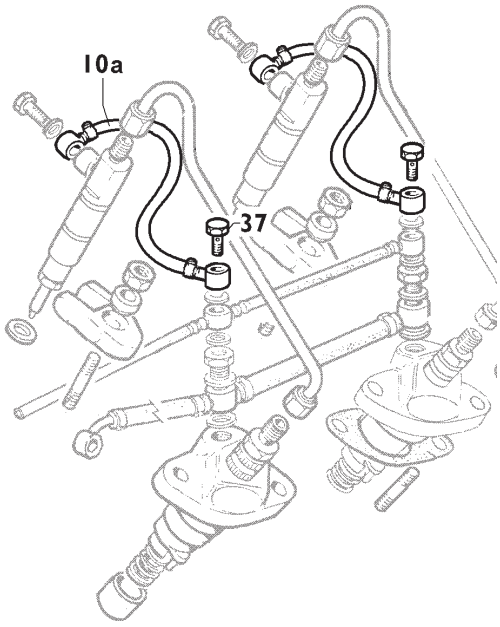

Tav/Nr	MATR./REF./P.NO		Q.ty
5/10a	0095712520		2
5/37	00716R0170	MD150	2
5/37	*00716R0170*	*MD191*	*2*

Attuazione da
A partir de
Starting from ... matr. 5540444
Gültig ab
Actualización desde

CIRCOLARE TECNICA - CIRCULAIRE TECHNIQUE - SERVICE LETTER
TECHNISCHES RUNDSCHREIBEN - CIRCULAR TECNICA

Sez.Sect. 250
N. 250007R

RUGGERINI SERVICE	Compilazione	Visto/ approvazione	Data	Mat 53196
			16-10-2007	....
			Mod. 50722	....

I particolari antemodifica sono forniti ad esaurimento.

Les éléments pré-modification sont fournis jusqu'à épuisement.

Pre-modification parts are supplied while stocks last.

Die vor der Änderung hergestellten Teile werden geliefert, solange Vorrat reicht

Las piezas pre-modificación se suministrarán hasta fin de existencias.

LOMBARDINI
A KOHLER COMPANY

Gruppo motori		Tipo		pag. 1/4
Groupe moteurs		Type	MD151	
Engine group	MD	Type		
Motorgruppe		Typ	MD191 - MD191 EPA2	
Grupo motores		Tipo		

- Aggiornamento motore "MD151 - MD191 - MD191 EPA2" con: nuova leva regolatore, nuovo coperchio tirante pompa iniezione.
- Mise à jour du moteur "MD151 - MD191 - MD191 EPA2" avec: nouveau levier du régulateur, nouveau couvercle du tirant de la pompe à injection.
- "MD151 - MD191 - MD191 EPA2" engine updating with: new governor lever and new injection pump tie rod cover.
- Überarbeitung Motor "MD151 - MD191 - MD191 EPA2" mit: neuer Reglerhebel, neue Abdeckung Zugstange Einspritzpumpe.
- Actualización del motor "MD151 - MD191 - MD191 EPA2" con: nueva palanca del regulador, nueva tapa del tirante de la bomba de inyección.

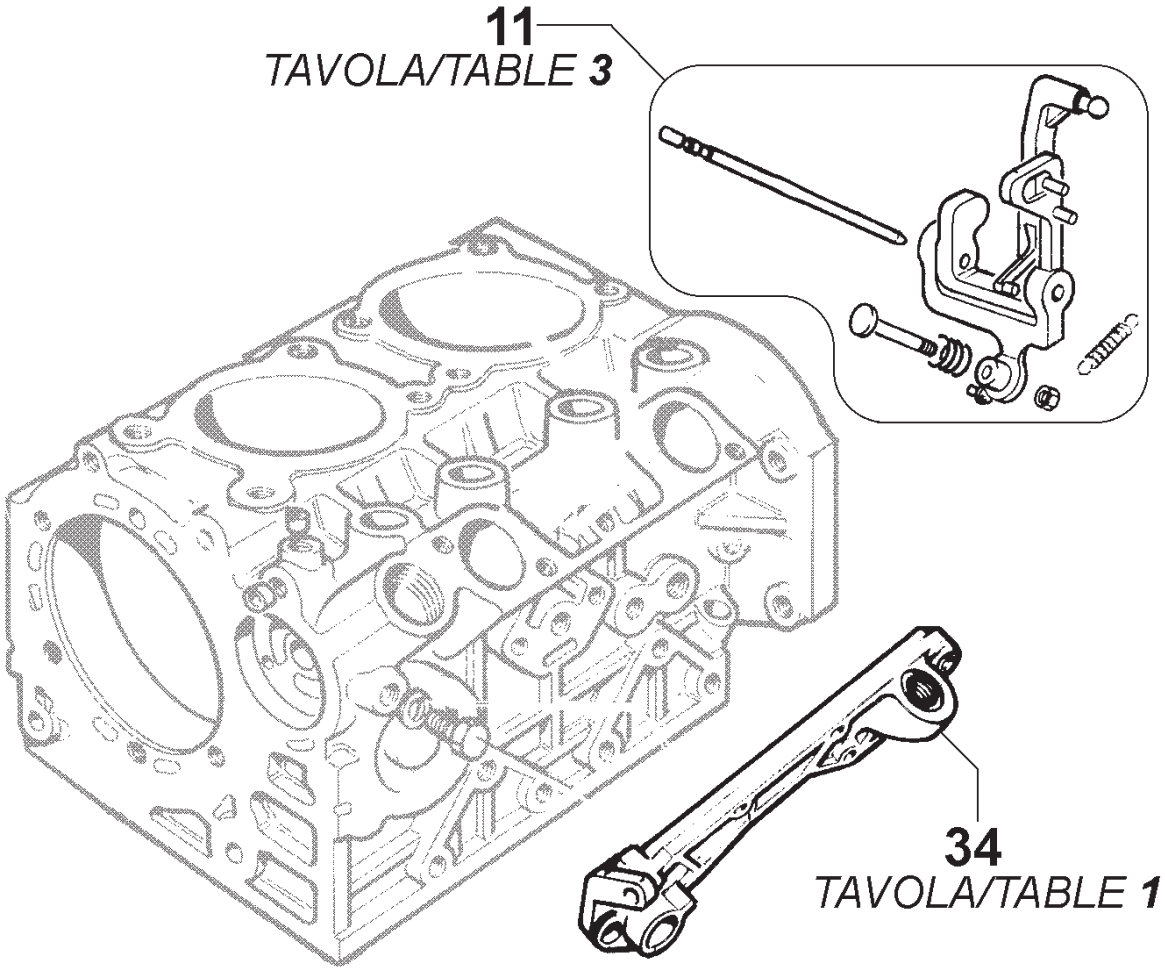

Attuazione da			
A partir de	MD151	s.n. 5442918	pos.34 TAV.1
Starting from	MD191	s.n. 5529367	pos.34 TAV.1
Gültig ab	MD191 EPA2	s.n. 5508588	pos.11 TAV.3 - pos.34 TAV.1
Actualización desde			

CIRCOLARE TECNICA - CIRCULAIRE TECHNIQUE - SERVICE LETTER
TECHNISCHES RUNDSCHREIBEN - CIRCULAR TECNICA

Sez.Sect. 250
N. 250008R

RUGGERINI SERVICE	Compilazione	Visto/ approvazione	Data 17-10-2007	m.t.m. 53401
			Mod. 50722	

- Nuovo coperchio tirante pompa iniezione "0027505030" che sostituisce il "0027504220": aumento del fine corsa leva stop in evidenza nella zona "a".

- Nouveau couvercle du tirant de la pompe à injection "0027505030" remplaçant le "0027504220": augmentation de la fin de course du levier d'arrêt mise en évidence dans la zone «a».

- New "0027505030" injection pump tie rod cover replacing the "0027504220" model: increase in the limit stop of the stop lever, in evidence in the "a" area.

- Neue Abdeckung Zugstange Einspritzpumpe "0027505030", die die Abdeckung "0027504220" ersetzt: Erhöhung der Endlage des Stopphebels, gekennzeichnet im Bereich "a".

- Nueva tapa del tirante de la bomba de inyección "0027505030" que sustituye la tapa "0027504220": aumento del final de carrera de la palanca de stop, indicado en la zona "a".

TAVOLA/TABLE 1

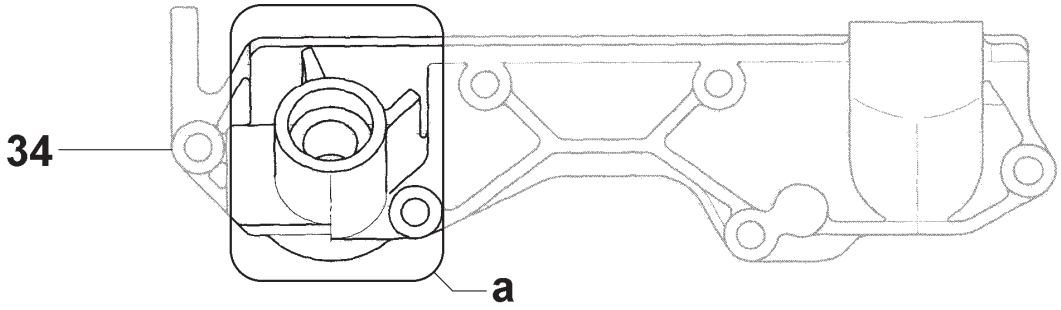

Antemodifica Avant la modification Prior to improvement Vor der Änderung Antes de la modificación	Postmodifica Après la modification After improvement Nach der Änderung Después de la modificación
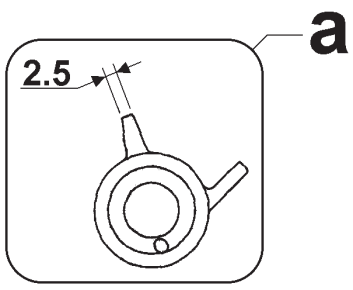	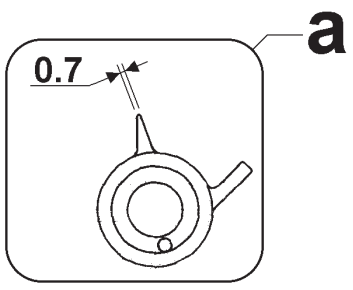

Tav/Nr	MATR./REF./P.NO	Q.ty
1/34	0027504220	1

Tav/Nr	MATR./REF./P.NO	Q.ty
1/34	0027505030	1

- La leva regolatore "0052021060", differisce dalla "00495R0060" per il precarico di tararura (da 1.3 kg a 1.7 kg).

- Le levier du régulateur "0052021060" diffère par rapport au "00495R0060" au niveau de la précharge de tarage (de 1,3 kg à 1,7 kg).

- The "0052021060" governor lever differs from the "00495R0060" lever in the calibration preload (1.3 kg to 1.7 kg).

- Der Reglerhebel "0052021060" unterscheidet sich vom Reglerhebel "00495R0060" durch die Einstellvorspannung (von 1,3 kg auf 1,7 kg).

- La palanca del regulador "0052021060" se diferencia de la palanca "00495R0060" por la precarga de ajuste (de 1,3 kg a 1,7 kg).

TAVOLA/TABLE 3

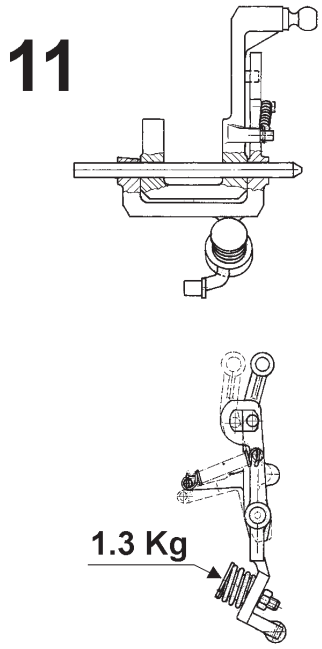

Tav/Nr	MATR./REF./P.NO	Q.ty
3/11	00495R0060	1

TAVOLA/TABLE 3

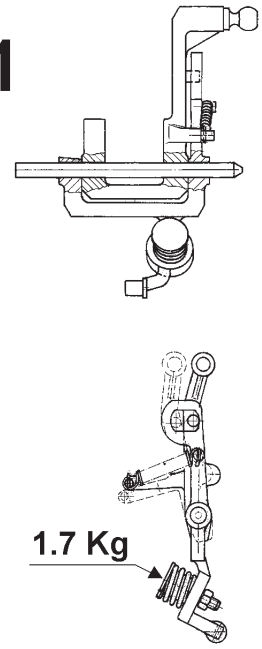

Tav/Nr	MATR./REF./P.NO	Q.ty
3/11	0052021060	1

RUGGERINI DIESEL

CIRCOLARI TECNICHE
SERVICE LETTERS

sezione/section 110

motori/engines SP/MD3

LOMBARDINI®

Gruppo motori		Tipo	
Groupe moteurs		Type	
Engine group	SP	Type	SP 420
Motorgruppe		Typ	
Grupo motores		Tipo	

- Eliminate cave e linguette su lato ventola, lato puleggia e su albero ventola.
- Les gorges et les languettes sur le côté ventilateur, le côté poulie et sur l'arbre du ventilateur ont été éliminées .
- Slots and tabs have been removed from fan side, pulley side as well as on the fan shaft.
- Entfernung von Nuten und Zungen auf der Lüfterradseite, der Riemenscheibenseite und auf der Welle des Lüfterrades.
- Eliminar ranuras y lengüetas en el lado ventilador, lado polea y en el eje ventilador.

Antemodifica - Avant la modification Prior to improvement - Vor der Änderung Antes de la modificación	Postmodifica - Après la modification After improvement - Nach der Änderung Después de la modificación
TAVOLA/TABLE 7	**TAVOLA/TABLE 7**
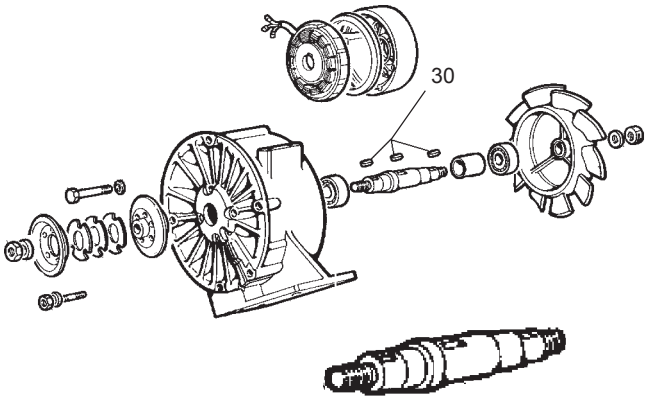	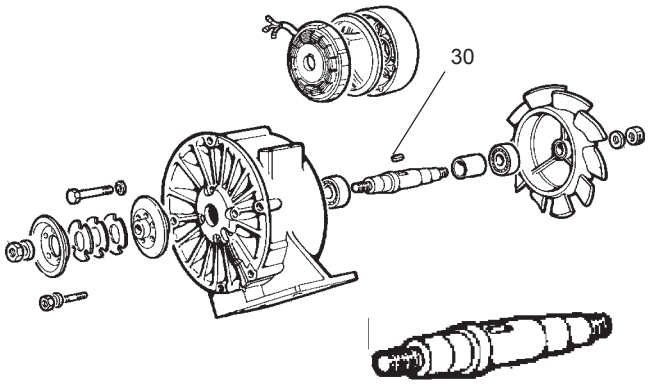

Tav/Nr	MATR./REF./P.NO	Q.ty
7/30	0022000040	3

Tav/Nr	MATR./REF./P.NO	Q.ty
7/30	0022000040	1

Attuazione da
A partir de
Starting from 4823970
Gültig ab
Actualización desde

- Sull'albero ventola rimane solo la cava e la linguetta per l'alternatore.
  Sono state eliminate le cave sulla ventola e sulle pulegge.
  I particolari modificati non cambiano matricola. I particolari antemodifica possono essere utilizzati su gruppi premodifica senza l'utilizzo delle linguette.

- Sur l'arbre du ventilateur il ne reste que la gorge et la languette pour l'alternateur.
  Les gorges sur le ventilateur et sur les poulies ont été éliminées.
  Les éléments modifiés ne changent pas de matricule. Les éléments pré-modification peuvent être utilisés sur des groupes pré-modification sans utiliser les languettes.

- Only the alternator slot and tab are left on the fan shaft.
  All slots on the fan and on the pulleys have been eliminated.
  The serial numbers in parts that have been modified remain unchanged. Premodification components may be used on non-modified units, without the use of tabs

- Auf der Lüfterradwelle verbleibt lediglich die Nut und die Zunge für den Drehstromgenerator.
  Die Nuten auf dem Lüfterrad und auf den Riemenscheiben wurden entfernt.
  Die geänderten Teile erfahren keine Änderung der Seriennummer. Die vor der Änderung hergestellten Teile können auf den vor der Änderung hergestellten Gruppen ohne Einsatz der Zungen verwendet werden.

- En el eje ventilador quedan sólo la ranura y la lengüeta para el alternador.
  Se han eliminado las ranuras en el ventilador y en las poleas.
  La matrícula de los detalles modificados no varía. Los detalles pre-modificación pueden utilizarse en grupos pre-modificación sin emplear las lengüetas.

Gruppo motori		Tipo	
Groupe moteurs		Type	
Engine group	MD 3	Type	MD350
Motorgruppe		Typ	
Grupo motores		Tipo	

- Modifica dimensioni supporti centrali dell'albero a camme e degli alloggiamenti dell'albero a camme sul basamento.
- Modification des dimensions des supports centraux de l'arbre à cames et des portèes de l'arbre à cames sur le carter.
- Size modification of camshaft central supports and camshaft bearings on crankcase.
- Änderung der Abmessungen der mittleren Halterungen der Nockenwelle und der Nockenwellenlager auf dem Motorblock.
- Modificación dimensiones soportes centrales del eje de levas y de los caudales del eje de levas en la bancada.

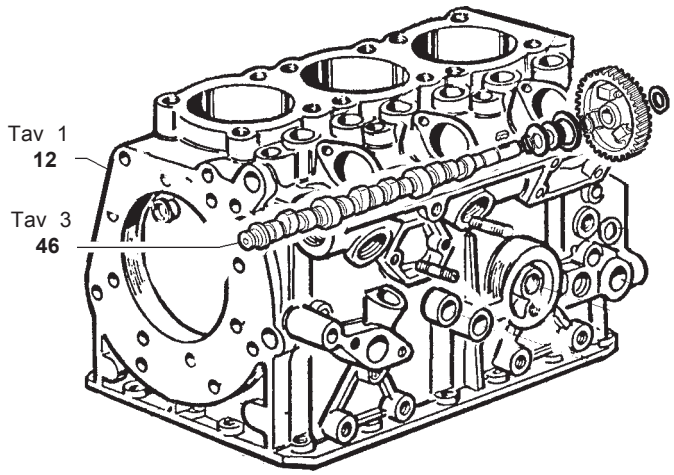

Antemodifica - Avant la modification Prior to improvement - Vor der Änderung Antes de la modificación			Postmodifica - Après la modification After improvement - Nach der Änderung Después de la modificación		
Tav/Nr	MATR./REF./P.NO	Q.ty	Tav/Nr	MATR./REF./P.NO	Q.ty
1/12	00A22R0710	1	1/12	0015111040	1
3/46	00A22R0790	1	3/46	0010117810	1

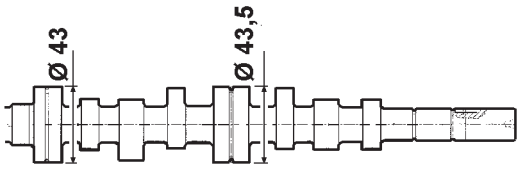

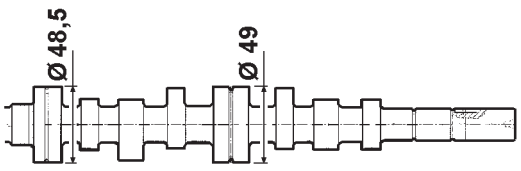

Attuazione da
A partir de
Starting from ... 5069057
Gültig ab
Actualización desde

CIRCOLARE TECNICA - CIRCULAIRE TECHNIQUE - SERVICE LETTER
TECHNISCHES RUNDSCHREIBEN - CIRCULAR TECNICA

Sez.Sect. 110
N. 110017R

	Compilazione	Visto/ approvazione	Data	M.A.T. 52230
RUGGERINI SERVICE			23.11.2004	....
			Mod. 50722	....

I particolari ante e postmodifica non sono intercambiabili singolarmente tra loro, ma solo complessivamente.
I particolari antemodifica sono forniti ad esaurimento.

Les pièces avant et après modification ne sont pas interchangeables individuellement, mais seulement ensemble.
Les pièces avant la modification sont fournies jusqu'à l'épuisement.

Parts prior to and after improvement are not individually interchangeable but only as a whole.
Prior to improvement parts are supplied until exhaustion.

Die Einzelteile vor und nach der Änderung sind untereinander nicht austauschbar, sondern nur als Einheit.
Die Teile vor der Änderung werden bis zur Erschöpfung des Lagerbestandes geliefert.

Los componentes antes y despues de la modificación no son intercambiables singularmente entre ellos, solo en conjunto.
Las piezas de antes de la modificación se suministraràn hasta su agotamiento.

Gruppo motori		Tipo	
Groupe moteurs		Type	
Engine group	MD 3	Type	MD350
Motorgruppe		Typ	
Grupo motores		Tipo	

- Sostituita pompa alimentazione e modificata tenuta su basamento.
- Remplacement pompe d'alimentation et modification étanchéité sur le carter.
- Fuel pump replaced and seal on engine block modified.
- Ersatz der Kraftstoffpumpe und Veränderung der Dichtung auf dem Motorblock.
- Sustitución de la bomba de alimentación y modificación de la estanqueidad de la bancada.

Antemodifica - Avant la modification
Prior to improvement - Vor der Änderung
Antes de la modificación

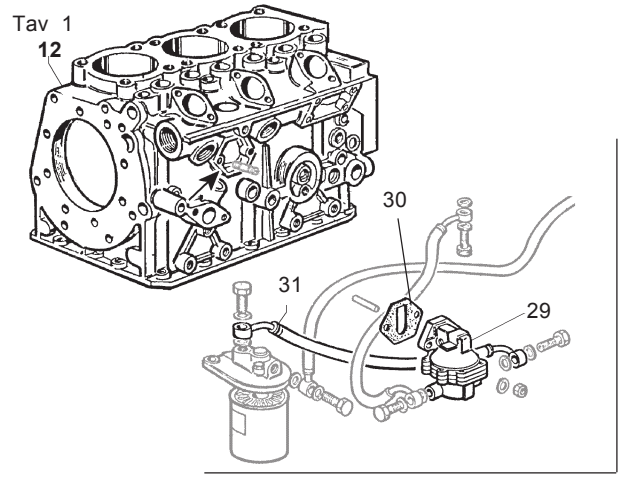

TAVOLA/TABLE 5

Tav/Nr	MATR./REF./P.NO		Q.ty
1/12	0015111040		1
5/29	00652R0120	*	1
5/30	00450R0750	0,2	1
"	0045801700	0,1	1
5/31	0093756730	mm 425	1

Postmodifica - Après la modification
After improvement - Nach der Änderung
Después de la modificación

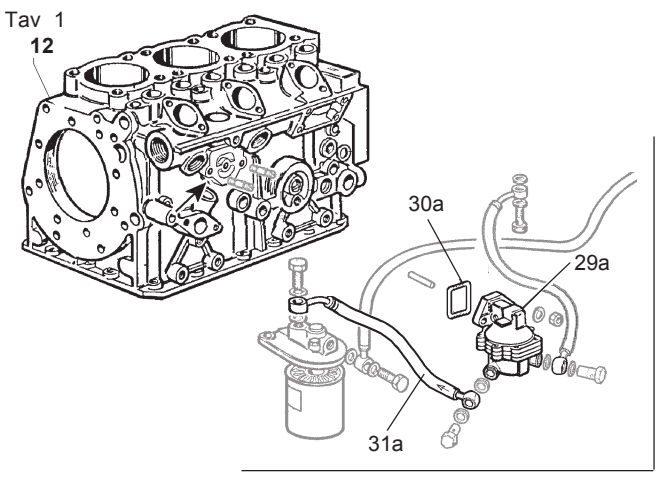

TAVOLA/TABLE 5

Tav/Nr	MATR./REF./P.NO		Q.ty
1/12	0015111280		1
5/29a	0065850960		1
5/30a	0012000870		1
5/31a	0093740360	mm 360	1

Attuazione da
A partir de
Starting from ... 5128359
Gültig ab
Actualización desde

(*) Non piu' disponibile
Non plus disponible
No longer available
Nicht mehr verfügbar
No se suministra mas

CIRCOLARE TECNICA - CIRCULAIRE TECHNIQUE - SERVICE LETTER
TECHNISCHES RUNDSCHREIBEN - CIRCULAR TECNICA

Sez.Sect. 110
N. 110019R

	Compilazione	Visto/ approvazione	Data	M.A.T. 52535
RUGGERINI SERVICE			09-03-2006	....
			Mod. 50722	....

Per il montaggio della nuova pompa alimentazione utilizzare l'anello tenuta postmodifica.
La registrazione della sporgenza del puntalino non è più ottenuta mediante guarnizioni di differente spessore: controllare che la sporgenza del puntalino sia compresa nei valori 1,3 e 1,7 mm.
Su basamenti antemodifica NON è possibile montare pompe alimentazione postmodifica.
Su basamenti postmodifica è possibile montare pompe alimentazione antemodifica.
I basamenti antemodifica sono forniti ad esaurimento e poi sostituiti dall'insieme dei particolari postmodifica.

Pour le montage de la nouvelle pompe d'alimentation, utiliser la bague d'étanchéité post-modification.
Le réglage de la saillie de l'embout ne se fait plus par des joints de différente épaisseur : s'assurer que la saillie de l'embout est comprise entre 1,3 et 1,7 mm.
Les pompes d'alimentation post-modification NE peuvent PAS être montées sur les carters pré-modification.
Les pompes d'alimentation pré-modification peuvent être montées sur les carters post-modification.
Les carters pré-modification sont fournis jusqu'à rupture de stock et ensuite remplacés par l'ensemble des éléments post-modification.

For the assembly of the new fuel pump, use the post-modification O-ring.
Adjusting drive rod protrusion is no longer carried out using gaskets of different thicknesses: check that the drive rod protrudes between 1.3 and 1.7 mm.
Post-modification fuel pumps CANNOT be fitted on pre—modification engine blocks.
It is possible, however, to fit pre-modification fuel pumps on post—modification engine blocks.
The pre-modification engine blocks are supplied while stocks last and then replaced by the post-modification part assembly.

Für die Montage der neuen Kraftstoffpumpe den nach der Änderung hergestellten Dichtungsring verwenden.
Die Einstellung des Überstandes des Stößelschafts wird nicht mehr durch Dichtungen verschiedener Stärken erzielt: es ist zu überprüfen, dass der Überstand des Stößelschafts innerhalb der Werte 1,3 und 1,7 mm liegt.
Die nach der Änderung hergestellten Kraftstoffpumpen können NICHT auf vor der Änderung hergestellte Motorblöcke montiert werden.
Vor der Veränderung hergestellte Kraftstoffpumpen können nicht auf nach der Änderung hergestellte Motorblöcke montiert werden.
Die vor der Veränderung hergestellten Motorblöcke werden geliefert, solange der Vorrat reicht und dann durch die Gesamtheit der nach der Veränderung hergestellten Teile ersetzt.

Para el montaje de la bomba de alimentación nueva, utilizar el anillo de estanqueidad post-modificación.
El reglaje de la saliente de la varilla ya no es posible mediante las juntas de diferente grosor: comprobar que la saliente de la varilla se encuentre dentro de los valores de 1,3 y 1,7 mm.
En las bancadas pre-modificación NO se pueden montar bombas de alimentación post-modificación.
En las bancadas post-modificación se pueden montar bombas de alimentación pre-modificación.
Las bancadas pre-modificación se entregarán hasta fin de existencia y después serán sustituidas por el conjunto de las piezas post-modificación.

Gruppo motori		Tipo	
Groupe moteurs		Type	
Engine group	MD 3	Type	MD350 NR (EPA Version)
Motorgruppe		Typ	
Grupo motores		Tipo	

- Sostituita pompa alimentazione e modificata tenuta sul basamento. Modificato fissaggio pompe iniezione sul basamento.
- Remplacement pompe d'alimentation et modification étanchéité sur le carter. Modification de la fixation pompes à injection sur le carter.
- Fuel pump replaced and seal on engine block modified. Injection pump fastening on the engine block modified.
- Ersatz der Kraftstoffpumpe und Veränderung der Dichtung auf dem Motorblock. Befestigung der Einspritzpumpe auf dem Motorblock verändert.
- Sustitución de la bomba de alimentación y modificación de la estanqueidad de la bancada. Modificación de la fijación de las bombas de inyección en la bancada.

Antemodifica - Avant la modification
Prior to improvement - Vor der Änderung
Antes de la modificación

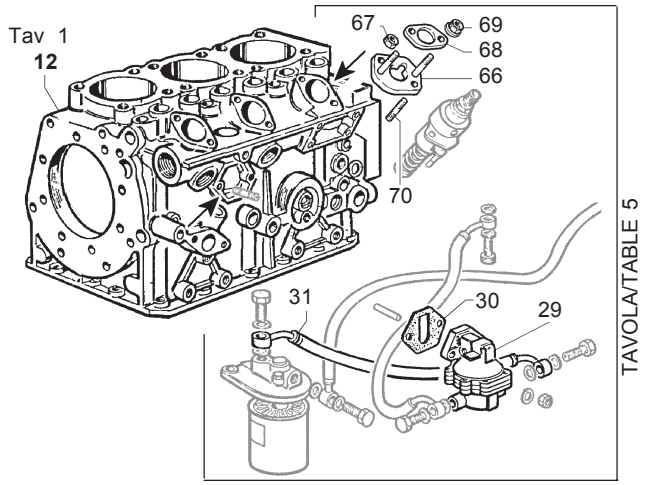

Tav/Nr	MATR./REF./P.NO		Q.ty
1/12	0015109790		1
5/29	00652R0120	*	1
5/30	00450R0750	0,2	1
"	0045801700	0,1	1
5/31	0093756730	mm 425	1
5/66	0037900980		3
5/67	00323R0030		6
5/68	0085457260		3
5/69	0032030990		6
5/70	0067800680	M 8X18	6

Postmodifica - Après la modification
After improvement - Nach der Änderung
Después de la modificación

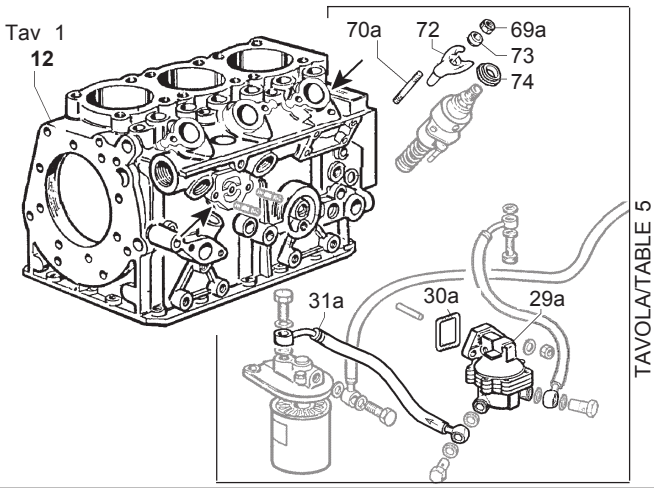

Tav/Nr	MATR./REF./P.NO		Q.ty
1/12	0015111290		1
5/29a	0065850960		1
5/30a	0012000870		1
5/31a	0093740360	mm 360	1
5/69a	00323R0030		3
5/70a	0067801640	M 8X55	3
5/72	0085461030		3
5/73	00771R0970		3
5/74	0077012590		3

Attuazione da
A partir de
Starting from ... 5128704
Gültig ab
Actualización desde

(*) Non piu' disponibile
Non plus disponible
No longer available
Nicht mehr verfügbar
No se suministra mas

CIRCOLARE TECNICA - CIRCULAIRE TECHNIQUE - SERVICE LETTER
TECHNISCHES RUNDSCHREIBEN - CIRCULAR TECNICA

Sez.Sect. 110
N. 110020R

RUGGERINI SERVICE	Compilazione	Visto/ approvazione	Data	M.A.T. 52535
			09.03.2006	....
			Mod. 50722	....

Per il montaggio della nuova pompa alimentazione utilizzare l'anello tenuta postmodifica.
La registrazione della sporgenza del puntalino non è più ottenuta mediante guarnizioni di differente spessore: controllare che la sporgenza del puntalino sia compresa nei valori 1,3 e 1,7 mm.
Su basamenti antemodifica NON è possibile montare pompe alimentazione postmodifica.
Su basamenti postmodifica è possibile montare pompe alimentazione antemodifica.
I basamenti antemodifica sono forniti ad esaurimento e poi sostituiti dall'insieme dei particolari postmodifica.

Pour le montage de la nouvelle pompe d'alimentation, utiliser la bague d'étanchéité post-modification.
Le réglage de la saillie de l'embout ne se fait plus par des joints de différente épaisseur : s'assurer que la saillie de l'embout est comprise entre 1,3 et 1,7 mm.
Les pompes d'alimentation post-modification NE peuvent PAS être montées sur les carters pré-modification.
Les pompes d'alimentation pré-modification peuvent être montées sur les carters post-modification.
Les carters pré-modification sont fournis jusqu'à rupture de stock et ensuite remplacés par l'ensemble des éléments post-modification.

For the assembly of the new fuel pump, use the post-modification O-ring.
Adjusting drive rod protrusion is no longer carried out using gaskets of different thicknesses: check that the drive rod protrudes between 1.3 and 1.7 mm.
Post-modification fuel pumps CANNOT be fitted on pre—modification engine blocks.
It is possible, however, to fit pre-modification fuel pumps on post—modification engine blocks.
The pre-modification engine blocks are supplied while stocks last and then replaced by the post-modification part assembly.

Für die Montage der neuen Kraftstoffpumpe den nach der Änderung hergestellten Dichtungsring verwenden.
Die Einstellung des Überstandes des Stößelschafts wird nicht mehr durch Dichtungen verschiedener Stärken erzielt: es ist zu überprüfen, dass der Überstand des Stößelschafts innerhalb der Werte 1,3 und 1,7 mm liegt.
Die nach der Änderung hergestellten Kraftstoffpumpen können NICHT auf vor der Änderung hergestellte Motorblöcke montiert werden.
Vor der Veränderung hergestellte Kraftstoffpumpen können nicht auf nach der Änderung hergestellte Motorblöcke montiert werden.
Die vor der Veränderung hergestellten Motorblöcke werden geliefert, solange der Vorrat reicht und dann durch die Gesamtheit der nach der Veränderung hergestellten Teile ersetzt.

Para el montaje de la bomba de alimentación nueva, utilizar el anillo de estanqueidad post-modificación.
El reglaje de la saliente de la varilla ya no es posible mediante las juntas de diferente grosor: comprobar que la saliente de la varilla se encuentre dentro de los valores de 1,3 y 1,7 mm.
En las bancadas pre-modificación NO se pueden montar bombas de alimentación post-modificación.
En las bancadas post-modificación se pueden montar bombas de alimentación pre-modificación.
Las bancadas pre-modificación se entregarán hasta fin de existencia y después serán sustituidas por el conjunto de las piezas post-modificación.

Gruppo motori		Tipo	
Groupe moteurs		Type	
Engine group	MD 3	Type	MD350
Motorgruppe		Typ	
Grupo motores		Tipo	

- Nuovi volani pesanti per flangiatura SAE4 e disco da 6"1/2 e 7"1/2 per gruppi elettrogeni a 1500 ÷ 1800 giri/min - Nuovo motorino avvviamento senza lanterna.
- Nouveaux volants lourds pour bridage SAE4 et disque de 6"1/2 et 7"1/2 pour groupes électrogènes à 1 500 ÷ 1 800 tours/min – Nouveau démarreur sans protecteur pignon démarreur.
- New heavy flywheels for SAE4 flanging and plates measuring 6"1/2 and 7"1/2 for generating sets at 1500 ÷ 1800 rpm – New starting motor without motor starting pinion protection.
- Neue schwere Schwungräder für die Flanschung SAE4 und Scheibe 6"1/2 und 7"1/2 für Generatoren mit 1500 ÷ 1800 Umdrehungen/Min. – Neuer Anlasser ohne Ritzelverkleidung.
- Nuevos volantes pesados para acoplamiento SAE4 y disco de 6"1/2 y 7"1/2 para grupos electrógenos a 1500 ÷ 1800 rev/min. – Nuevo motor de arranque sin protección piñón.

Antemodifica
Avant la modification
Prior to improvement
Vor der Änderung
Antes de la modificación

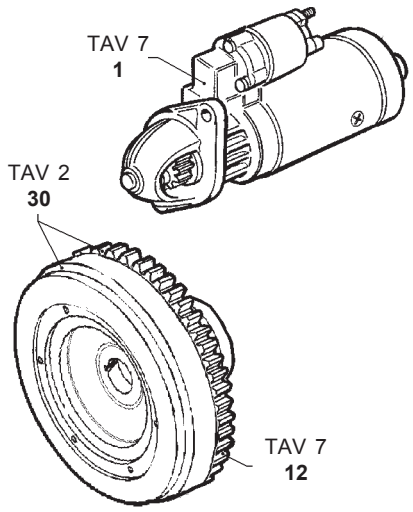

Tav/Nr	MATR./REF./P.NO		Q.ty
2/30	00980R0230	SAE 4 - 6"1/2	1
"	00980R0250	SAE 4 - 7"1/2	1
7/1	00563R0610	* 12V 1,8KW	1
7/12	*00256R0220*		*1*

Postmodifica
Après la modification
After improvement
Nach der Änderung
Nach de la modificación

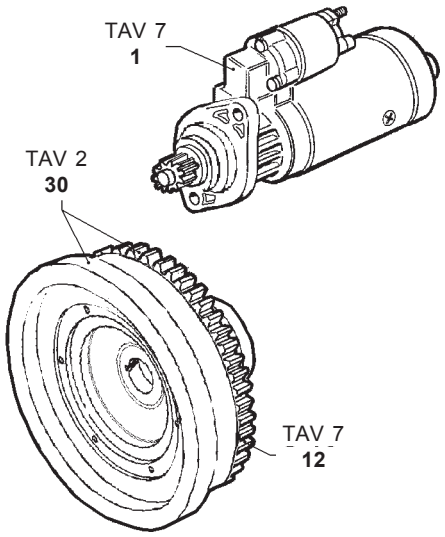

Tav/Nr	MATR./REF./P.NO		Q.ty
2/30	0098814970	SAE 4 - 6"1/2	1
"	0098814980	SAE 4 - 7"1/2	1
7/1	0058402280	12V 2,0KW	1
7/12	*00256R0220*		*1*

Attuazione da
A partir de
Starting from ... 5092495
Gültig ab
Actualización desde

* non più disponibile
non plus disponible
no longer available
nicht mehr geliefert
no mas disponible

CIRCOLARE TECNICA - CIRCULAIRE TECHNIQUE - SERVICE LETTER
TECHNISCHES RUNDSCHREIBEN - CIRCULAR TECNICA

Sez.Sect. 110
N. 110021R

	Compilazione	Visto/ approvazione	Data	
RUGGERINI SERVICE	Mimmelli		06-09-2005	M.A.T. .52245 ..... .52628 ....
			Mod. 50722	

Sui nuovi volani è stato incrementato il momento d'inerzia: ciò contribuisce ad eliminare eventuali problemi di "pendolamento".
I nuovi volani possono essere montati solo col nuovo motorino, che, essendo sprovvisto di lanterna, si adatta alla loro più ingombrante geometria.
I volani antemodifica restano validi per motori per applicazione su gruppi elettrogeni a 3000 giri/min.
Il nuovo motorino sostituisce comunque il vecchio (non più disponibile), in tutte le versioni del motore MD350.
La corona avviamento non varia.

Le moment d'inertie a été augmenté sur les nouveaux volants : ce qui contribue à éliminer les problèmes éventuels « d'oscillation ».
Les nouveaux volants ne peuvent être montés qu'avec le nouveau démarreur qui, étant dépourvu de protection pignon démarreur, s'adapte à leur géométrie plus encombrante.
Les volants pré-modification restent valables pour les moteurs en cas d'application sur des groupes électrogènes à 3000 tours/min.
Le nouveau démarreur remplace néanmoins l'ancien (qui n'est plus disponible) dans toutes les versions du moteur MD350.
La couronne de démarrage ne change pas.

On the new flywheels the moment of inertia has been improved: this contributes to the elimination of possible "hunting" problems.
The new flywheels can only be assembled with the new motor that fits well to their bigger size, as it does not have the motor starting pinion protection.
The pre-modification flywheels are still valid for engines for generating sets at 3000 rpm.
However, the new motor replaces the old one (no more available) in all versions of the MD350 engine.
The starter ring gear remains unchanged.

Auf den neuen Schwungrädern wurde das Trägheitsmoment erhöht: dies trägt dazu bei, dass eventuelle Probleme der Drehzahlschwankung beseitigt werden.
Die neuen Schwungräder können nur mit dem neuen Anlasser montiert werden, der sich, da er nicht über eine Ritzelverkleidung verfügt, besser an deren etwas höhere Maße anpasst.
Die vor der Änderung hergestellten Schwungräder bleiben gültig für Motoren für die Anwendung auf Generatorsätzen mit 3000 Umdrehungen/Min..
Der neue Anlasser ersetzt in jedem Falle den alten (der nicht mehr lieferbar ist) auf allen Versionen des Motors MD350.
Der Schwungradkranz unterliegt keinen Änderungen.

En los nuevos volantes se ha incrementado el momento de inercia: esto contribuye a eliminar posibles problemas de "oscilación".
Los nuevos volantes se pueden montar sólo con el nuevo motor de arranque el cual se adapta a la mayor dimensión geométrica de los mismos, ya que no posee protección piñón.
Los volantes pre-modificación se pueden utilizar en motores para aplicaciones en grupos electrógenos a 3000 rev/min.
De todos modos, el nuevo motor de arranque reemplaza al antiguo (no disponible), en todas las versiones del motor MD350.
La corona de arranque no cambia.

Antemodifica
Avant la modification
Prior to improvement
Vor der Änderung
Antes de la modificación

Postmodifica
Après la modification
After improvement
Nach der Änderung
Después de la modificación

00980R0230 6" 1/2

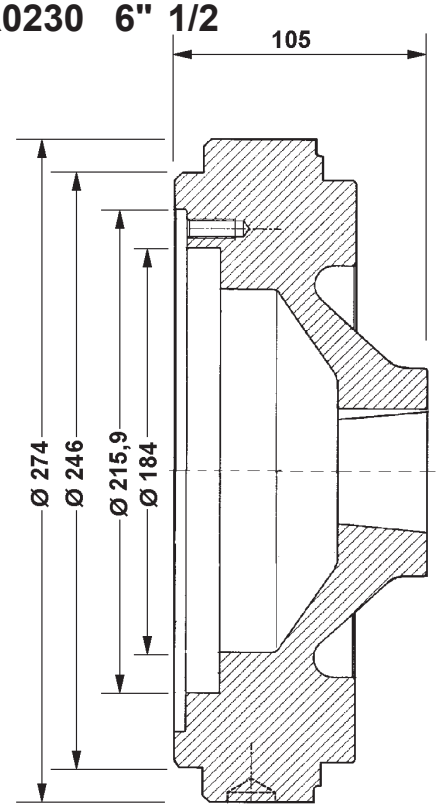

0098814970 6" 1/2

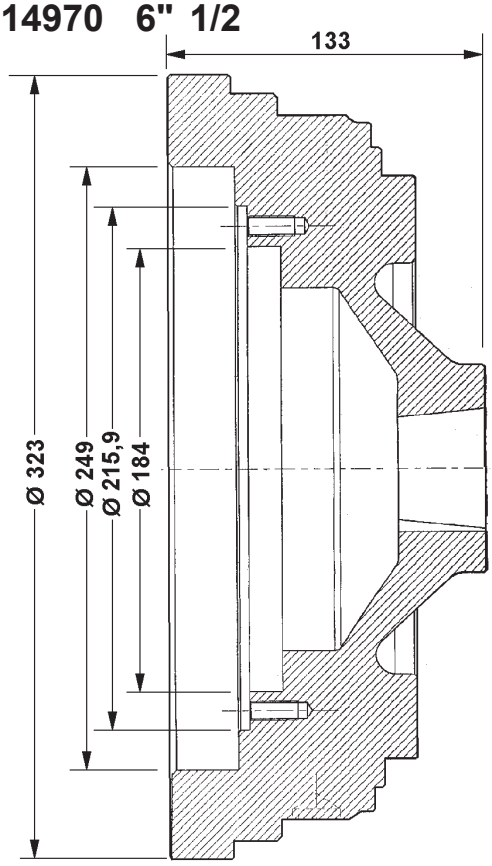

00980R0250 7" 1/2

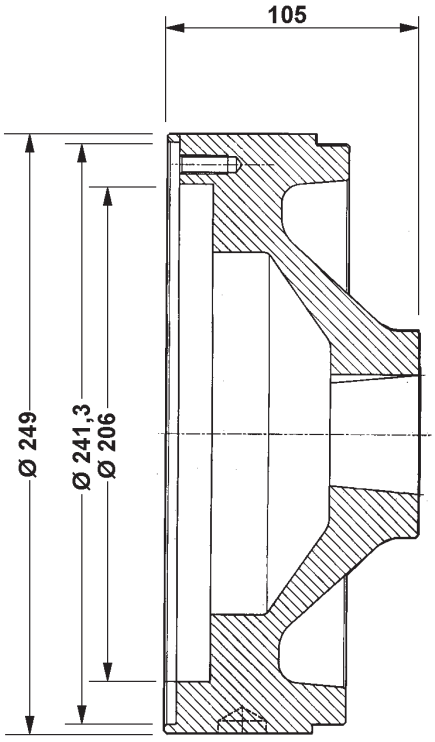

0098814980 7" 1/2

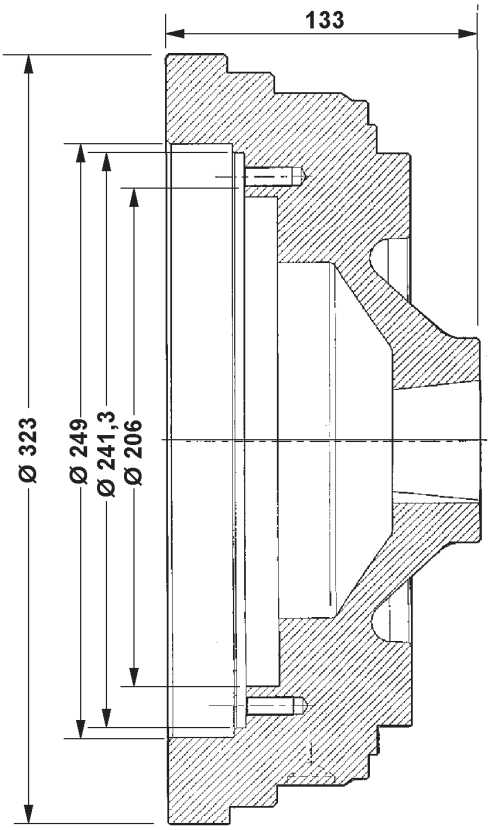

CIRCOLARI TECNICHE
SERVICE LETTERS

sezione/section 120

motori/engines RD210

LOMBARDINI®

LOMBARDINI S.r.l. a socio unico

Gruppo motori		Tipo		pag. 1/2
Groupe moteurs		Type		
Engine group	RD	Type	RD 210	
Motorgruppe		Typ		
Grupo motores		Tipo		

- Nuovo basamento con foro per asta livello sul lato comandi - Aggiunto foro di fissaggio sul coperchio distribuzione.
- Nouveau carter avec trou pour jauge à huile du côté des commandes – Nous avons ajouté un trou de fixation sur le couvercle de distribution
- New crankcase with a hole for dipstick on the controls side – A fastening hole has been added on the timing cover
- Neuer Motorblock mit Öffnung für Messstab auf der Steuerseite – Zusätzliche Öffnung für die Befestigung auf der Steuerabdeckung.
- Nueva bancada con orificio para varilla de nivel en el lado mandos – Realización de orificio de fijación en la tapa de distribución

Antemodifica Avant la modification Prior to improvement Vor der Änderung Antes de la modificación	Postmodifica Après la modification After improvement Nach der Änderung Después de la modificación

TAVOLA/TABLE 1

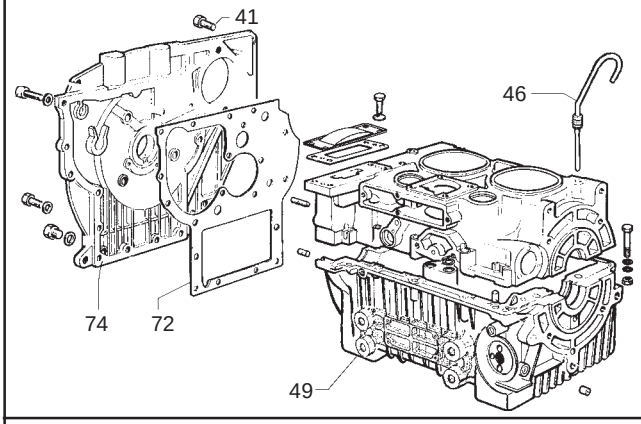

Tav/Nr	MATR./REF./P.NO		Q.ty
1/41	0017600760		14
1/46	00076R0820		1
1/49	00A20R0530	std	1
1/72	00448R0910	0,2	1
"	00451R0610	0,5	1
1/74	00240R0290	std	1
"	00240R0590	(*)	1

TAVOLA/TABLE 1

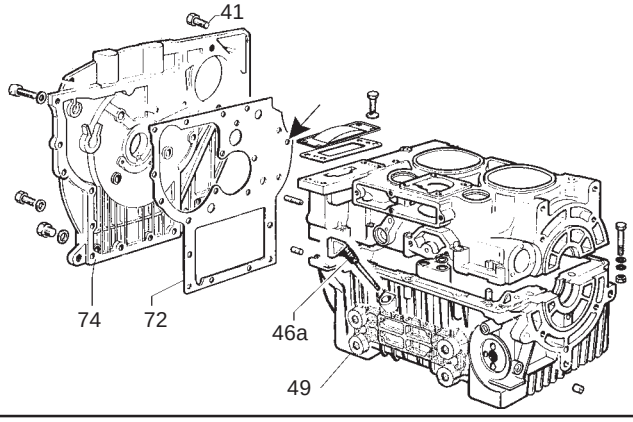

Tav/Nr	MATR./REF./P.NO		Q.ty
1/41	0017600760		15
1/46a	0014004710		1
1/49	0015111100		1
1/72	0044311930	0,3	1
"	0044311940	0,5	1
1/74	0066457230	std	1
"	0066457240	(*)	1

Attuazione da
A partir de
Starting from ... 5176718
Gültig ab
Actualización desde

(*) - predisposto per attacco pompa idraulica
- prévu pour le raccord de la pompe hydraulique
- suitable for hydraulic pump connection
- ausgelegt für den Anschluss der Hydraulikpumpe
- precondicionada para fijación de la bomba hidráulica.

CIRCOLARE TECNICA - CIRCULAIRE TECHNIQUE - SERVICE LETTER
TECHNISCHES RUNDSCHREIBEN - CIRCULAR TECNICA

Sez.Sect. 120
N. 120019R

RUGGERINI SERVICE	Compilazione	Visto/ approvazione	Data	M.A.T. .52335
			05-09-2005	....
			Mod. 50722	....

Il basamento, i coperchi e le guarnizioni postmodifica sostituiscono quelli antemodifica, ma non viceversa.
I particolari antemodifica sono forniti ad esaurimento.

Le carter, les couvercles et les joints d'étanchéité post-modification remplacent ceux pré-modification mais pas inversement.
Les éléments pré-modification sont fournis jusqu'à épuisement.

Post-modification crankcase, caps and gaskets replace the pre-modification ones, but not vice versa.
Pre-modification parts are supplied while stocks last.

Der Motorblocke, die Deckel und die Dichtungen, die nach der Änderung hergestellt werden, ersetzen die vor der Änderung hergestellten Teile. Dies gilt jedoch nicht umgekehrt.
Die vor der Änderung hergestellten Teile werden geliefert, solange Vorrat reicht.

La bancada, las tapas y las juntas post-modificación sustituyen a las versiones pre-modificación, pero no ocurre lo mismo a la inversa.
Las piezas pre-modificación se suministran hasta fin de existencias.

Modifica regolazione spazio nocivo con introduzione nuove guarnizioni testa a spessore variabile e aumento altezza cilindro da 89,2 a 89,4 con tolleranza di planarità 0,01 per eliminazione guarnizioni piano cilindro.

Modification réglage de l'espace nuisible avec introduction de nouveaux joints de culasse à épaisseur variable et augmentation de la hauteur du cylindre de 89,2 à 89,4 avec tolérance de planéité 0,01 pour éliminer les joints du plan du cylindre.

The clearance volume adjustment has been modified with the introduction of new head gaskets with variable thickness. The cylinder height has been increased from 89.2 to 89.4 with flatness tolerance of 0.01 through the removal of the cylinder surface gaskets.

Änderung der Einstellung des Spaltmaßes mit Einführung neuer Zylinderkopfdichtungen mit variabler Stärke und Erhöhung der Zylinderhöhe von 89,2 auf 89,4 mit einer Ebenheitstoleranz von 0,01 für die Beseitigung der Dichtungen der Zylinderfläche.

Modificación de la regulación del espacio muerto mediante la colocación de nuevas juntas de culata de grosor variable y aumento de la altura del cilindro de 89,2 a 89,4, con una tolerancia de planicidad de 0,01 para eliminar las juntas de la superficie del cilindro.

Attuazione da
A partir de
Starting from ... MATR.5328552
Gültig ab
Actualización desde

Il cilindro modificato ed il kit cilindro-pistone NON cambiano matricola: pertanto occorre verificare attentamente che il pezzo utilizzato per la sostituzione sia già di tipo nuovo oppure una rimanenza di magazzino. Questo per portare lo spazio nocivo al corretto valore di 0,80 ÷ 0,85 col sistema di registrazione ante o postmodifica.
La guarnizione testa antemodifica di spessore 0,50 è fornita ad esaurimento; poi può essere sosituita da quella postmodifica di spessore 0,55: in questo caso occorre rimodulare lo spessore delle guarnizioni piano cilindro.
Non è possibile montare il cilindro antemodifica senza l'interposizione delle vecchie guarnizioni piano cilindro pos. 5/37, mancando la tolleranza di planarità 0,01: le guarnizioni rimangono disponibili come ricambio.

Le cylindre modifié et le kit cylindre-piston NE changent PAS de matricule : il faut donc vérifier attentivement si la pièce utilisée pour le remplacement fait déjà partie de la nouvelle série ou est encore celle qui était en stock. Ceci pour porter l'espace nuisible à la valeur correcte de 0,80 ÷ 0,85 avec le système de réglage pré ou post-modification.
Le joint de culasse pré-modification ayant une épaisseur de 0,50 est fourni jusqu'à épuisement ; il peut ensuite être modifié par celui post-modification ayant une épaisseur de 0,55 : il faut dans ce cas revoir l'épaisseur des joints du plan du cylindre.
Il n'est pas possible de monter le cylindre pré-modification sans interposer les anciens joints d'étanchéité du plan du cylindre pos. 5/37, car il n'y a pas la tolérance de planéité de 0,01 : les joints restent néanmoins disponibles comme pièce de rechange.

The modified cylinder and the cylinder-piston kit DO NOT change serial number: thus, it is necessary to check carefully that the part used for replacement is already of the new kind or a warehouse left-over. This is needed to bring the clearance volume to the correct value of 0.80 ÷ 0.85 using the pre- or post-modification adjustment system.
The pre-modification head gasket having thickness of 0.50 is supplied while stocks last; after that, it can be replaced with the post-modification one, having thickness of 0.55: in this case, the thickness of the cylinder surface gaskets needs to be recalibrated.
The pre-modification cylinder cannot be assembled without the interposition of the old pos. 5/37 cylinder surface gaskets, as there is no 0.01 flatness tolerance: gaskets are still available as spare parts.

Die Seriennummern des geänderten Zylinders und des Satzes Zylinder-Kolben ändern sich NICHT: aus diesem Grunde muss sorgfältig überprüft werden, ob es sich bei dem für den Austausch verwendeten Teil bereits um ein Teil des neuen Typs oder um einen Restbestand aus dem Lager handelt. Diese Vorgehensweise dient dazu, das Spaltmaß mit dem vor und nach der Änderung hergestellten Einstellsystem auf den korrekten Wert von 0,80 ÷ 0,85 zu bringen.
Das Vorgängermodell mit einer Stärke von 0,50 wird geliefert, solange Vorrat reicht, und kann danach durch die neue Zylinderkopfdichtung mit dem Durchmesser 0,55 ersetzt werden: In diesem Fall muss die Stärke der Dichtungen der Zylinderfläche neu moduliert werden.
Der vor der Änderung hergestellte Zylinder kann nicht ohne die Zwischenlegung der alten Dichtungen der Zylinderfläche Pos. 5/37 montiert werden, da die Ebenheits-Toleranz 0,01 nicht vorhanden ist: die Dichtungen sind weiterhin als Ersatzteil erhältlich.

El cilindro modificado y el kit cilindro-pistón NO cambian de número de serie: por lo tanto, es necesario comprobar atentamente que la pieza utilizada para la sustitución pertenezca a una versión nueva o bien se trate de remanentes de almacén. Esto es necesario para llevar el espacio muerto al valor correcto de 0,80 - 0,85 con el sistema de reglaje pre- o post-modificación.
La junta de culata pre-modificación de espesor 0,50 se suministrará hasta fin de existencias; más adelante se podrá sustituir con la post-modificación, que tiene un espesor de 0,55: en este caso es necesario reajustar el espesor de las juntas de la superficie del cilindro.
No se puede montar el cilindro pre-modificación si carece de las antiguas juntas de la superficie del cilindro pos. 5/37 y sin la tolerancia de planicidad 0,01: las juntas quedan disponibles como repuesto.

Antemodifica
Avant la modification
Prior to improvement
Vor der Änderung
Antes de la modificación

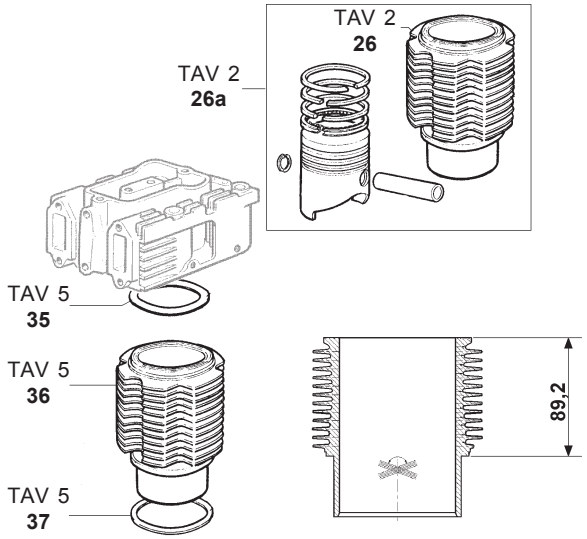

Tav/Nr	MATR./REF./P.NO		Q.ty
2/26a	*00A23R0980*		*2*
2/26	*00203R0730*		*2*
5/35	**004730792**	**0,50**	**2**
5/36	*00203R0730*		*2*
5/37	**00448R0070**	**0,10**	**4**
"	**00448R0480**	**0,20**	**6**

Postmodifica
Après la modification
After improvement
Nach der Änderung
Nach der Änderung
Después de la modificación

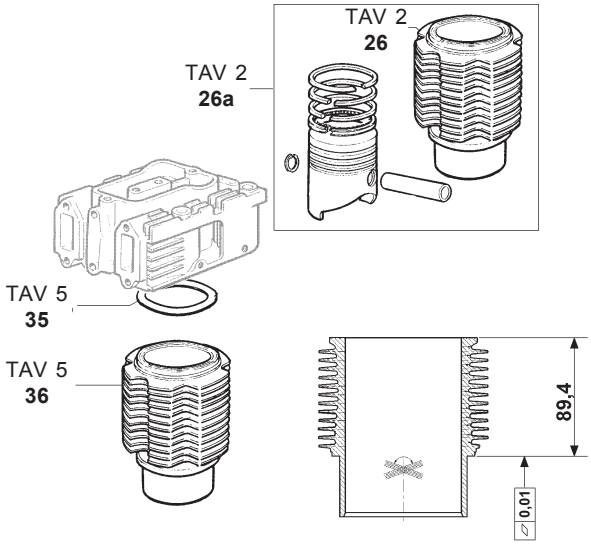

Tav/Nr	MATR./REF./P.NO		Q.ty
2/26a	*00A23R0980*		*2*
2/26	*00203R0730*		*2*
5/35	**0047307930**	**0,55**	**2**
"	**0047307940**	**0,60**	**2**
"	**0047307950**	**0,65**	**2**
"	**0047307960**	**0,70**	**2**
"	**0047307970**	**0,75**	**2**
"	**0047307980**	**0,80**	**2**
"	**0047307990**	**0,85**	**2**
"	**0047308000**	**0,90**	**2**
"	**0047307900**	**0,95**	**2**
"	**0047307910**	**1,00**	**2**
"	**0047308290**	**1,05**	**2**
5/36	*00203R0730*		*2*

Gruppo motori		Tipo	
Groupe moteurs		Type	
Engine group	DR	Type	RD 210
Motorgruppe		Typ	
Grupo motores		Tipo	

- Nuova filtro aria bimassa con prefiltro a ciclone.
- Nouveau filtre à air à double masse (filtrante) avec pré-filtre à cyclone.
- New double-element air filter with cyclone pre-filter.
- Neuer Luftfilter mit zwei Filterelementen und Zyklonvorfilter
- Nuevo filtro de aire bimasa con prefiltro a ciclón.

Antemodifica - Avant la modification
Prior to improvement - Vor der Änderung
Antes de la modificación

TAVOLA/TABLE 5

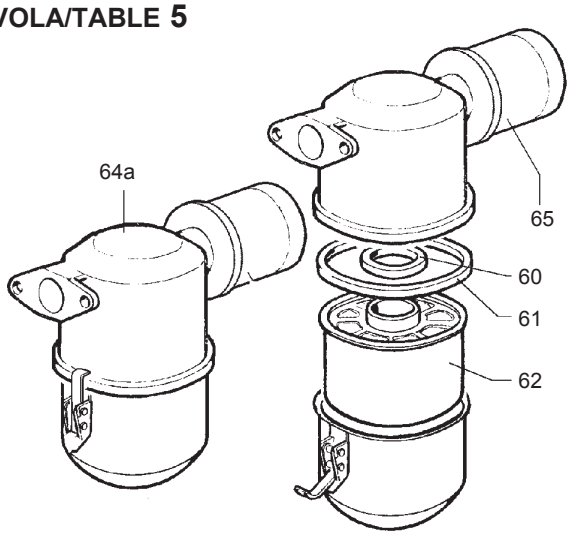

Tav/Nr	MATR./REF./P.NO		Q.ty
5/60	*00449R0340*		*1*
5/61	*00579R0410*		*1*
5/62	*00359R0260*		*1*
5/64a	**00388R0350**	**(*)**	**1**
5/65	**00670R0140**		**1**

Postmodifica - Après la modification
After improvement - Nach der Änderung
Después de la modificación

TAVOLA/TABLE 5

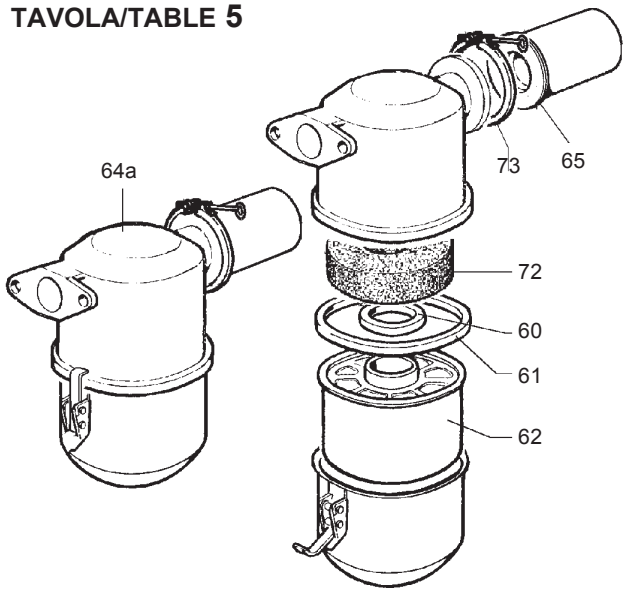

Tav/Nr	MATR./REF./P.NO	Q.ty
5/60	*00449R0340*	*1*
5/61	*00579R0410*	*1*
5/62	*00359R0260*	*1*
5/64a	**0037004310**	**1**
5/65	**0067270220**	**1**
5/72	**00060R0480**	**1**
5/73	**0036172230**	**1**

Attuazione da
A partir de
Starting from MATR. 5271102
Gültig ab
Actualización desde

(*) Non piu' disponibile
Non plus disponible
No longer available
Nicht mehr verfügbar
No se suministra mas

CIRCOLARE TECNICA - CIRCULAIRE TECHNIQUE - SERVICE LETTER
TECHNISCHES RUNDSCHREIBEN - CIRCULAR TECNICA

Sez.Sect. 120
N. 120021R

	Compilazione	Visto/ approvazione	Data	M.A.T. 52795
RUGGERINI SERVICE			21.04.2006	....
			Mod. 50722	....

Gruppo motori		Tipo	
Groupe moteurs		Type	
Engine group	RD	Type	RD 210
Motorgruppe		Typ	
Grupo motores		Tipo	

- Nuova leva regolatore e nuovo registro supplemento.
- Nouveau levier régulateur et nouvelle vis de réglage supplément.
- New regulator lever and new supplement adjusting screw.
- Neuer Reglerhebel und neue zusätzliche Einstellschraube.
- Nueva palanca del regulador y nuevo tornillo de regulación suplementario.

Antemodifica - Avant la modification Prior to improvement - Vor der Änderung Antes de la modificación	Postmodifica - Après la modification After improvement - Nach der Änderung Después de la modificación
TAVOLA/TABLE 3	**TAVOLA/TABLE 3**
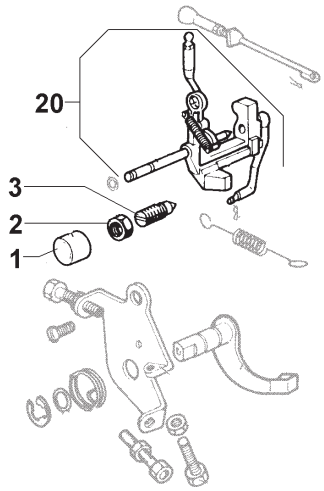	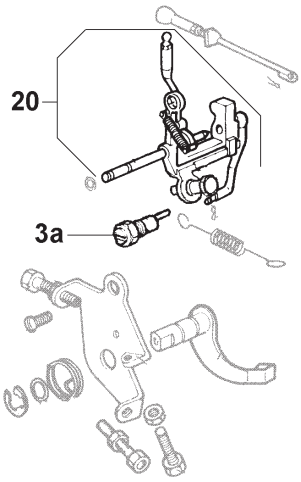

Tav/Nr	MATR./REF./P.NO		Q.ty
3/1	00886R0510	(*)	1
3/2	00325R0740		1
3/3	00722R0090		1
3/20	00494R0620	(*)	1

Tav/Nr	MATR./REF./P.NO	Q.ty
3/3a	00722R0240	1
3/20	0052021040	1

Attuazione da
A partir de
Starting from 5119245
Gültig ab
Actualización desde

(*) non più disponibile
non plus disponible
no longer available
nicht mehr verfügbar
no se suministra mas

CIRCOLARE TECNICA - CIRCULAIRE TECHNIQUE - SERVICE LETTER
TECHNISCHES RUNDSCHREIBEN - CIRCULAR TECNICA

Sez.Sect. 120

N. 120023R

RUGGERINI SERVICE	Compilazione	Visto/ approvazione	Data	M.A.T. 52063 ..... 52863 ....
			12.06.2006	
			Mod. 50722	

I particolari ante e postmodifica non sono intercambiabili singolarmente tra loro, ma solo complessivamente.

Les pièces avant et après la modification ne sont pas interchangeables entre elles, mais seulement en bloc.

The prior to/after improvement parts are not separately interchangeable, but only as a whole.

Die Teile vor der nach der Änderung sind einzeln untereinander nicht austauschbar, sondem nur als kompletter Satz.

Las piezas anterior y posterior a la modificación no son intercambiables unitariamente entre si, deben ser sustituidas en conjunto.

Gruppo motori		Tipo	
Groupe moteurs		Type	
Engine group	RD	Type	RD211
Motorgruppe		Typ	
Grupo motores		Tipo	

- Coperchio bilancieri per motore senza decompressione: eliminato nasello, per evitare la forzatura del tubo rifiuto iniettori in fase di montaggio.
  Il coperchio bilancieri con decompressione non varia.
- Couvercle culbuteurs pour moteur sans décompression : le mentonnet a été éliminé pour éviter de forcer sur le tuyau de refoulement des injecteurs durant la phase de montage.
  Le couvercle des culbuteurs avec décompression ne change pas.
- Rocker arm cover for engine without decompression:pin removed to prevent forcing the injector exhaust hose during assembly.
  The rocker arm cover with decompression remains unchanged.
- Abdeckung der Kipphebel für Motor ohne Dekompression: Beseitigung der Nase, um eine Beschädigung des Leckölrücklaufs bei der Montage zu vermeiden.
  Die Abdeckung der Kipphebel mit Dekompression unterliegt keinen Änderungen.
- Tapa de los balancines para motor sin descompresión: eliminado el reborde, para evitar forzar el tubo de retorno de los inyectores en fase de montaje.
  La tapa de los balancines con descompresión no cambia.

Antemodifica - Avant la modification Prior to improvement - Vor der Änderung Antes de la modificación	Postmodifica - Après la modification After improvement - Nach der Änderung Después de la modificación
TAVOLA/TABLE 5	**TAVOLA/TABLE 5**
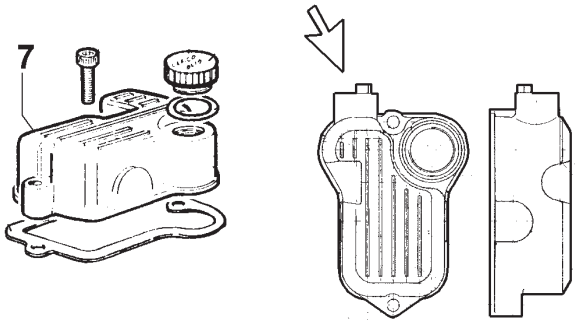	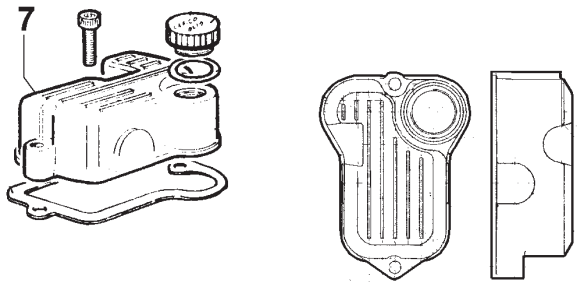
Tav/Nr MATR./REF./P.NO Q.ty	Tav/Nr MATR./REF./P.NO Q.ty
5/7 00233R0400 2	5/7 00233R1000 2

Attuazione da
A partir de
Starting from 5350186
Gültig ab
Actualización desde

CIRCOLARE TECNICA - CIRCULAIRE TECHNIQUE - SERVICE LETTER
TECHNISCHES RUNDSCHREIBEN - CIRCULAR TECNICA

Sez.Sect. 120
N. 120024R

RUGGERINI SERVICE	Compilazione	Visto/ approvazione	Data	M.A.T. 53070
			27.11.2006	....
			Mod. 50722	....

Gruppo motori		Tipo	
Groupe moteurs		Type	
Engine group	RD	Type	RD211
Motorgruppe		Typ	
Grupo motores		Tipo	

- Filtri aria con cappellotto: eliminata matassa filtrante inamovibile posizionata nel corpo superiore e sostituita con massa in poliuretano sfilabile e lavabile.
  Filtri aria con prefiltro a ciclone: eliminata matassa filtrante inamovibile saldata nel corpo superiore.

- Filtres à air avec capuchon : la masse filtrante inamovible placée sur le corps supérieur a été éliminée et remplacée par une masse en polyuréthane amovible et lavable.
  Filtres à air avec pré-filtre à cyclone : la masse filtrante inamovible soudée dans le corps supérieur a été éliminée.

- Air filer with cover: the irremovable filtering skein placed on the upper body was eliminated and replaced with removable and washable polyurethane mass.
  Air filters with cyclone pre-filter: the irremovable filtering skein welded in the upper body was eliminated.

- Luftfilter mit Abdeckung: Entfernung des nicht herausnehmbaren Filterknäuels im oberen Filterkörper und Austausch durch ein herausnehmbares und waschbares Filterelement aus Polyurethan.
  Luftfilter mit Zyklonvorfilter: Entfernung des nicht herausnehmbaren, im oberen Teilköper verschweißten Filterknäuels.

- Filtros de aire con sombrerete: se ha eliminado la masa filtrante inamovible colocada en el cuerpo superior y se ha sustituido por una masa de poliuretano extraíble y lavable.
  Filtros de aire con prefiltro a ciclón: se ha eliminado la masa filtrante inamovible soldada en el cuerpo superior.

Attuazione da	
A partir de	
Starting from	...matr. 5462341
Gültig ab	
Actualización desde	

I nuovi filtri aria sostituiscono quelli antemodifica, forniti ad esaurimento.
Nel filtro aria con prefiltro a ciclone è stata solamente eliminata la matassa filtrante inamovibile posizionata nel corpo superiore, perchè la massa in poliuretano era già stata introdotta (vedi Circolare Tecnica 120021R).
Gli altri particolari interni ed esterni forniti a ricambio non variano.

Tous les nouveaux filtres à air remplacent les filtres pré-modification, qui sont fournis jusqu'à rupture de stock.
Dans le filtre à air avec pré-filtre à cyclone, seulement la masse filtrante inamovible placée sur le corps supérieur a été éliminée : en effet, la masse en polyuréthane avait déjà été introduite (voir Circulaire Technique 120021R).
Les autres éléments internes et externes qui sont fournis comme pièces détachées ne changent pas.

The new air filters replace the pre-modification ones, supplied while stocks last.
In the air filter with cyclone pre-filter we eliminated only the irremovable filtering skein placed on the upper body, because the polyurethane mass had been already introduced (see Technical Circular 120021R).
The other internal and external parts supplied as spare parts remain unchanged.

Die neuen Luftfilter ersetzen die Vorgängermodelle, die noch geliefert werden, solange der Vorrat reicht.
Im Luftfilter mit Zyklonvorfilter wurde lediglich das nicht herausnehmbare, im oberen Teilkörper befindliche Filterknäuel entfernt, da das Filterelement aus Polyurethan bereits eingeführt wurde (siehe Technisches Rundschreiben 120021R).
Die anderen internen und externen Teile, die als Ersatzteile geliefert werden, unterliegen keinen Veränderungen.

Los nuevos filtros de aire sustituyen los filtros pre-modificación que se suministrarán hasta fin de existencias.
En el filtro de aire con prefiltro a ciclón se ha eliminado sólo la masa filtrante inamovible colocada en el cuerpo superior porque la masa de poliuretano ya se había introducido (véase Circular Técnica 120021R).
Las demás piezas internas y externas suministradas no cambian.

Antemodifica
Avant la modification
Prior to improvement
Vor der Änderung
Antes de la modificación

TAVOLA/TABLE 5

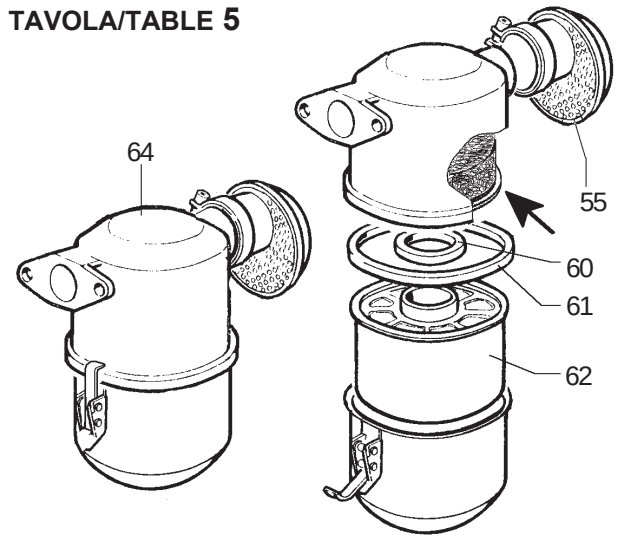

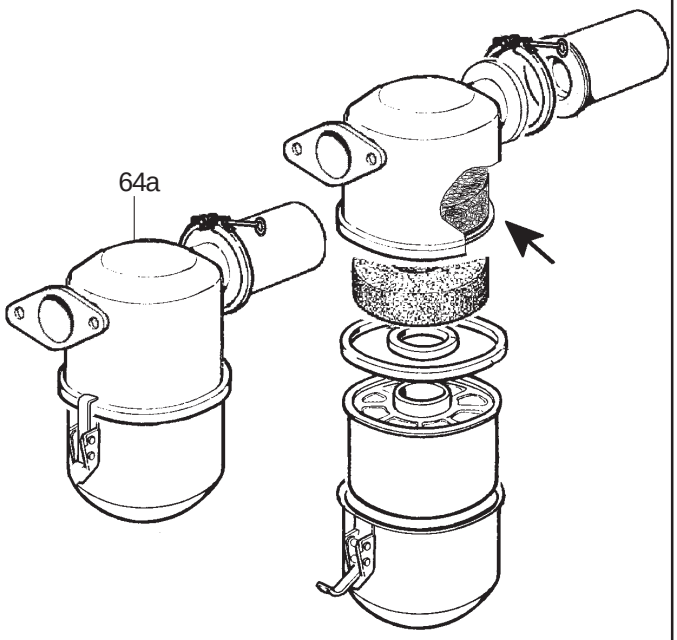

Tav/Nr	MATR./REF./P.NO		Q.ty
6/55	*00151R0480*		*1*
5/60	*00449R0340*		*1*
5/61	*00579R0410*		*1*
5/62	*00359R0260*		*1*
5/64a	**00388R0540**	**(*)**	**1**
5/65	**0037004310**	**(*)**	**1**

(*) non più disponibile
non plus disponible
no longer available
nicht mehr verfügbar
no se suministra mas

Postmodifica
Après la modification
After improvement
Nach der Änderung
Después de la modificación

TAVOLA/TABLE 5

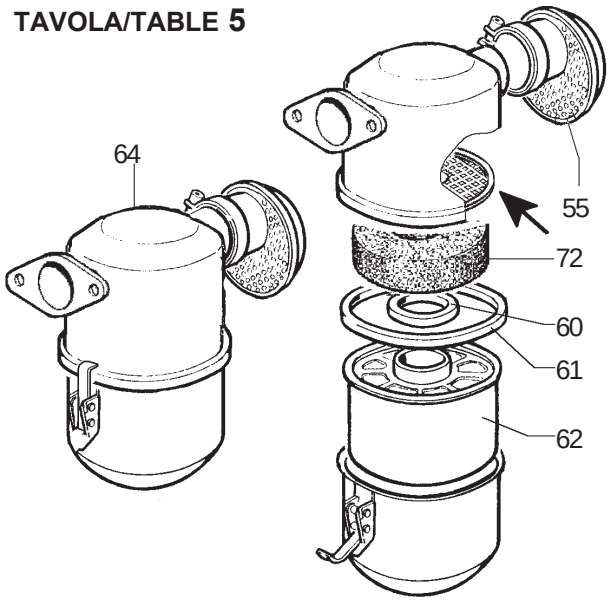

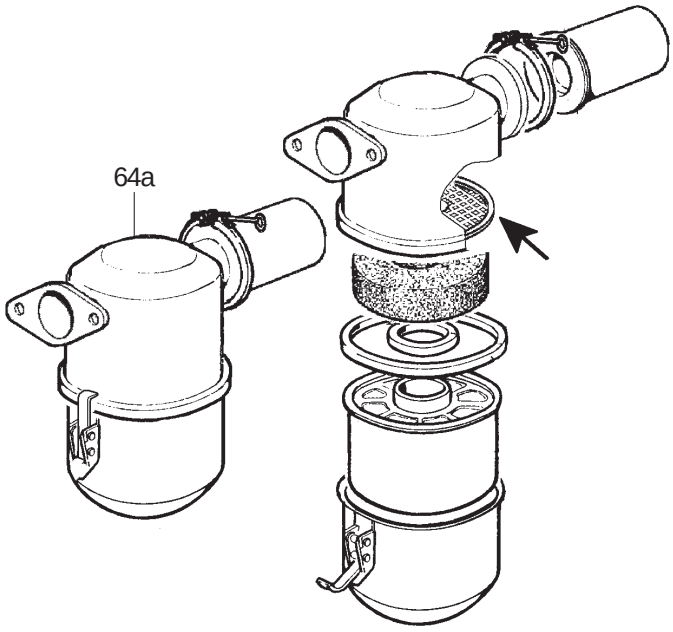

Tav/Nr	MATR./REF./P.NO	Q.ty
5/55	*00151R0480*	*1*
5/60	*00449R0340*	*1*
5/61	*00579R0410*	*1*
5/62	*00359R0260*	*1*
5/64	**0037004450**	**1**
5/64a	**0037004460**	**1**
5/72	**00060R0480**	**1**

CIRCOLARI TECNICHE
SERVICE LETTERS

sezione/section 090

motori/engines RD290

LOMBARDINI®

- Nuove leve comando regolatore a bilancino per migliorare la stabilità al regime di minimo.
- Nouveaux leviers de commande régulateur à palonnier pour améliorer la stabilité au minimum.
- New levers of spring rocker arm governor to enhance the stability at idle.
- Neue Kipphebel für die Reglersteuerung für die Verbessung der Stabilität im Leerlauf.
- Nuevas palancas de mando regulador de balancín para mejorar la estabilidad al régimen mínimo.

TAVOLA/TABLE 4

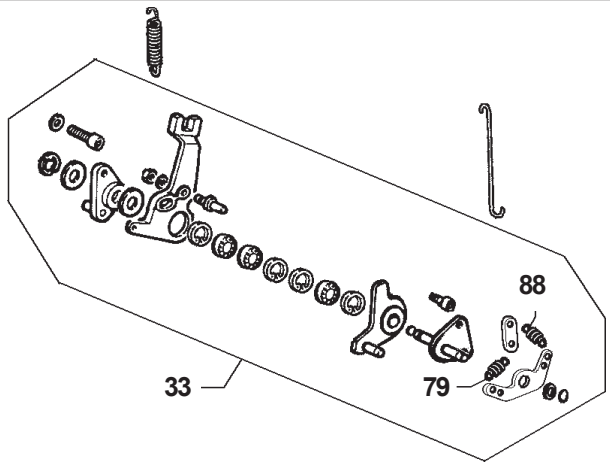

Antemodifica - Avant la modification Prior to improvement - Vor der Änderung Antes de la modificación			Postmodifica - Après la modification After improvement - Nach der Änderung Después de la modificación		
Tav/Nr	MATR./REF./P.NO	Q.ty	Tav/Nr	MATR./REF./P.NO	Q.ty
4/33	0052006050	1	4/33	0052009090	1
4/79	0056553780	1	4/79	0056552420	1
4/88	0056553780	1	4/88	0056552420	1

Attuazione da
A partir de
Starting from 4744381
Gültig ab
Actualización desde

(*) Non piu' disponibile
Non plus disponible
No longer available
Nicht mehr verfügbar
No se suministra mas

CIRCOLARE TECNICA - CIRCULAIRE TECHNIQUE - SERVICE LETTER
TECHNISCHES RUNDSCHREIBEN - CIRCULAR TECNICA

Sez.Sect. 90
N. 90024R

RUGGERINI SERVICE	Compilazione	Visto/ approvazione	Data	M.A.T. 51827
			05-09-2005	....
			Mod. 50722	....

I particolari antemodifica rimangono validi per altre serie motori.

Les éléments pré-modification restent valables pour d'autres séries de moteurs.

The pre-modification parts are still valid for other series engines.

Die vor der Änderung hergestellten Teile werden weiterhin für andere Motorserien verwendet.

Las piezas pre-modificación son válidas para otras series de motores.

Gruppo motori		Tipo	
Groupe moteurs		Type	
Engine group	RD	Type	RD 290
Motorgruppe		Typ	
Grupo motores		Tipo	

- Nuovo circuito lubrificazione - semplificato montaggio della cartuccia olio direttamente sul basamento.
- Nouveau circuit de lubrification - montage simplifié de la cartouche huile directement sur le carter.
- New lubricating circuit - simplified oil cartridge assembly directly onto the crankcase.
- Neuer Schmierölkreislauf - vereinfachte Montage der Ölkartusche direkt auf dem Motorblock
- Nuevo circuito de lubrificación - se ha simplificado el montaje del cartucho de aceite sobre la bancada.

Antemodifica - Avant la modification
Prior to improvement - Vor der Änderung
Antes de la modificación

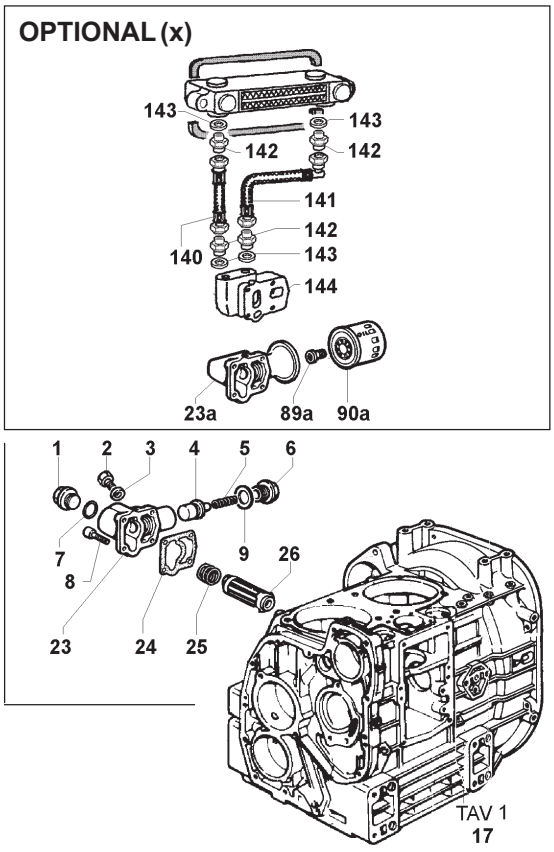

Postmodifica - Après la modification
After improvement - Nach der Änderung
Después de la modificación

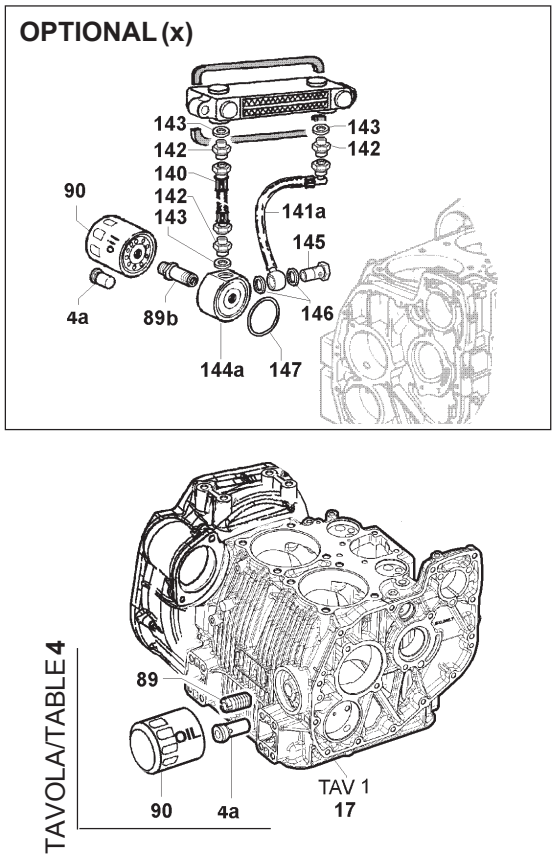

Attuazione da
A partir de
Starting from 5114184
Gültig ab
Actualización desde

CIRCOLARE TECNICA - CIRCULAIRE TECHNIQUE - SERVICE LETTER
TECHNISCHES RUNDSCHREIBEN - CIRCULAR TECNICA

Sez.Sect. 90
N. 90025R

RUGGERINI SERVICE	Compilazione	Visto/ approvazione	Data	M.A.T. 52077
			20.02.2006	 52508
			Mod. 50722	....

I particolari ante e postmodifica non sono intercambiabili singolarmente tra loro, ma solo complessivamente.

Les pièces avant et après la modification ne sont pas interchangeables entre elles, mais seulement en bloc.

The prior to/after improvement parts are not separately interchangeable, but only as a whole.

Die Teile vor der nach der Änderung sind einzeln untereinander nicht austauschbar, sondem nur als kompletter Satz.

Las piezas anterior y posterior a la modificación no son intercambiables unitariamente entre si, deben ser sustituidas en conjunto

Antemodifica - Avant la modification Prior to improvement - Vor der Änderung Antes de la modificación			Postmodifica - Après la modification After improvement - Nach der Änderung Después de la modificación		
Tav/Nr	MATR./REF./P.NO	Q.ty	Tav/Nr	MATR./REF./P.NO	Q.ty
1/17	0015107120	1	1/17	0015111110	1
4/1	0090600080	1			
4/2	0089650340	1			
4/3	0046700580	1			
4/4	0096800130	1	4/4a	0096800450	1
4/5	0057550490	1			
4/6	0090700120	1			
4/7	0012000160	1			
4/8	0097300120	4			
4/9	0046700880	1			
4/23	0026050190	1			
4/23a	0039020520	1			
4/24	0045010220	1			
4/25	0057250320	1			
4/26	0021750440	1			
			4/89	0072650210	1
x/89a	0073300660	1	x/89b	0073303430	1
			x/90	0021751070	1
x/90a	0021750400	1	"	0021751310	1
			x/140	*0094851760*	*1*
x/140	*0094851760*	*1*	x/141a	0094852810	1
x/141	0094851750	1	*x/142*	*0059530360*	*3*
x/142	*0059530360*	*4*	*x/143*	*0046700190*	*3*
x/143	*0046700190*	*4*	x/144a	0039023530	1
x/144	0035272490	1	x/145	0019011550	1
			x/146	0046700610	2
			x/147	0012020160	1

Blocco motore antemodifica Bloc moteur avant la modification Prior to improvementshort block Short block vor der Änderung Bloque motor antes de la modificación	Blocco motore postmodifica Bloc moteur après la modification After improvement short block Short block nach der Änderung Bloque motor despues de la modificacion
0015602230 1	0015603070 ** 1

I blocchi motore antemodifica vengono forniti ad esaurimento.

Les blocs-moteurs d'avant modification sont fournis jusqu'à épuisement du stock.

Engine blocks of the type prior to modification will be supplied while stocks last.

Die Motorblöcke der Vorversion werden ausgeliefert, solange der Vorrat reicht.

Los bloques motor pre-modificación se suministran hasta el agotamiento de las reservas.

Antemodifica - Avant la modification Prior to improvement - Vor der Änderung Antes de la modificación	Postmodifica - Après la modification After improvement - Nach der Änderung Después de la modificación

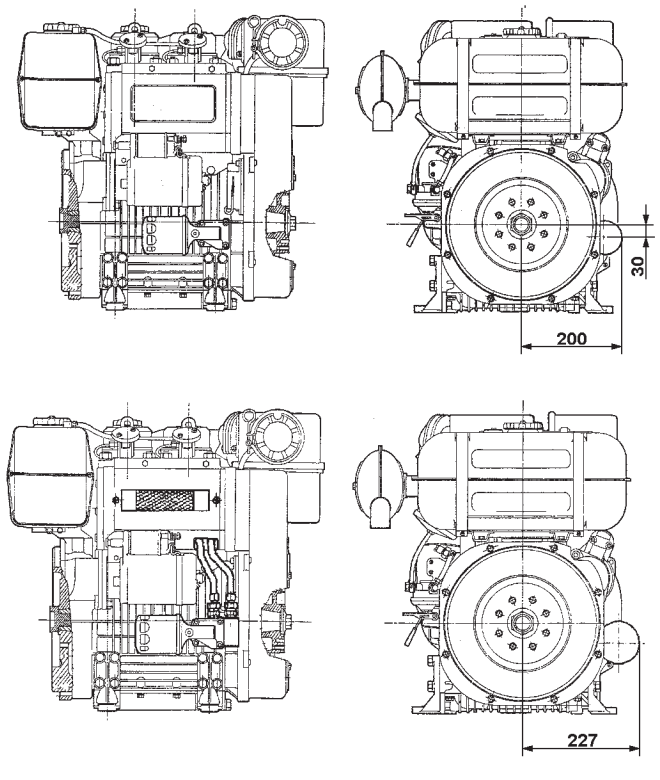

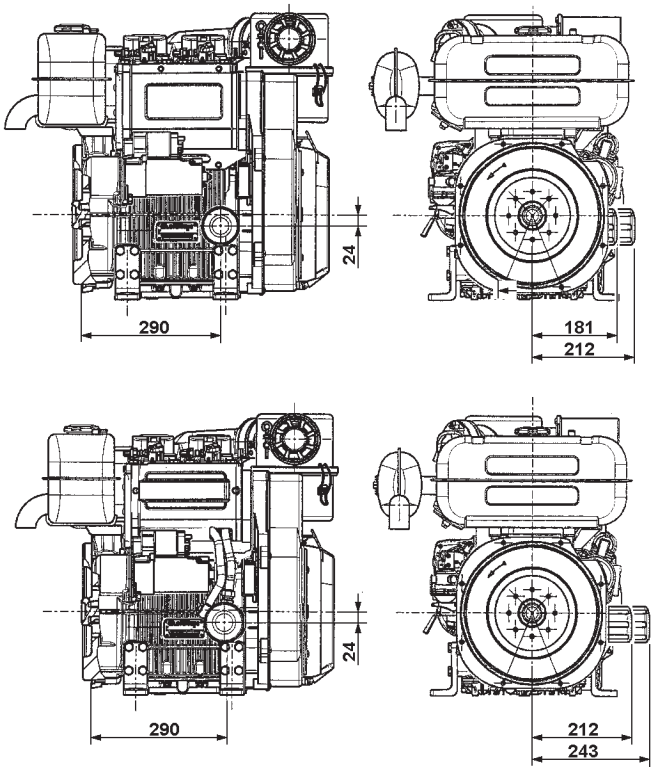

Gruppo motori		Tipo	
Groupe moteurs		Type	
Engine group	RD	Type	RD 290
Motorgruppe		Typ	
Grupo motores		Tipo	

- Modifica attacco interruttore pressione olio.
- Modification raccord interrupteur pression de l'huile.
- Modification of the oil pressure switch coupling.
- Änderung des Anschlusses des Öldruckschalters.
- Modificación de la fijación del interruptor de presión del aceite.

Antemodifica - Avant la modification
Prior to improvement - Vor der Änderung
Antes de la modificación

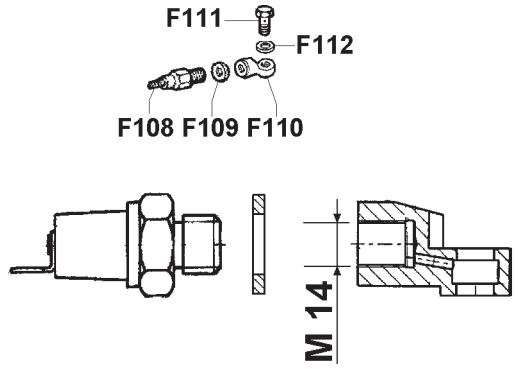

FIG.	MATR./REF./P.NO	Q.ty
F108	0050400980	1
F109	0046700610	1
F110	0073300830	1
F111	*0019010300*	*1*
F112	*0046700580*	*2*

Postmodifica - Après la modification
After improvement - Nach der Änderung
Después de la modificación

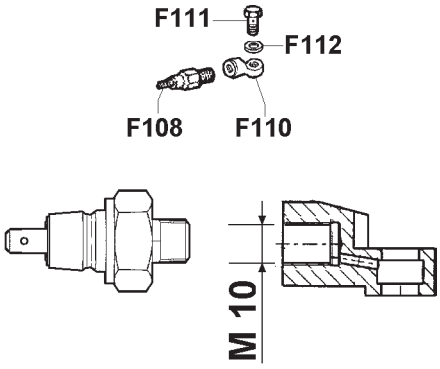

FIG.	MATR./REF./P.NO	Q.ty
F108	0050412670	1
F110	0073303620	1
F111	*0019010300*	*1*
F112	*0046700580*	*2*

Attuazione da
A partir de
Starting from 5000049
Gültig ab
Actualización desde

(*) Non piu' disponibile
Non plus disponible
No longer available
Nicht mehr verfügbar
No se suministra mas

CIRCOLARE TECNICA - CIRCULAIRE TECHNIQUE - SERVICE LETTER
TECHNISCHES RUNDSCHREIBEN - CIRCULAR TECNICA

Sez.Sect. 90
N. 90026R

RUGGERINI SERVICE

Compilazione	Visto/ approvazione	Data	M.A.T. 52256
		06-09-2005	....
		Mod. 50722	....

I particolari ante e postmodifica non sono intercambiabili singolarmente tra loro, ma solo complessivamente.
Il nuovo interruttore pressione olio ha filettatura conica e quindi non necessita di guarnizione di tenuta.

Les pièces avant et après la modification ne sont pas interchangeables entre elles, mais seulement en bloc.
Le nouvel interrupteur pression de l'huile a un filetage conique et n'a donc pas besoin d'un joint d'étanchéité.

The prior to/after improvement parts are not separately interchangeable, but only as a whole.
The new oil pressure switch has a conical threading and therefore does not need a seal.

Die Teile vor der nach der Änderung sind einzeln untereinander nicht austauschbar, sondem nur als kompletter Satz.
Der neue Öldruckschalter verfügt über ein konisches Gewinde und erfordert daher keine Dichtung.

Las piezas anterior y posterior a la modificación no son intercambiables unitariamente entre si, deben ser sustituidas en conjunto.
El nuevo interruptor de presión del aceite presenta un roscado cónico y por lo tanto no necesita junta estanca.

Gruppo motori		Tipo	
Groupe moteurs		Type	
Engine group	RD	Type	RD 290
Motorgruppe		Typ	
Grupo motores		Tipo	

- Irrobustimento tirante per applicazione alternatore esterno
- Renforcement tirant pour application de l'alternateur extérieur.
- Strengthening of tie rod for external alternator application.
- Verstärkung der Zugstange für die Anbringung des Außengenerators.
- Reforzamiento del tirante para aplicación del alternador externo.

Antemodifica - Avant la modification
Prior to improvement - Vor der Änderung
Antes de la modificación

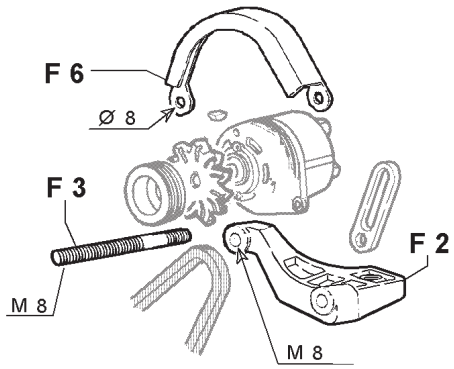

FIG.	MATR./REF./P.NO	Q.ty
F2	0089030890	1
F3	0069274890	1
F6	0092451800	1

Postmodifica - Après la modification
After improvement - Nach der Änderung
Después de la modificación

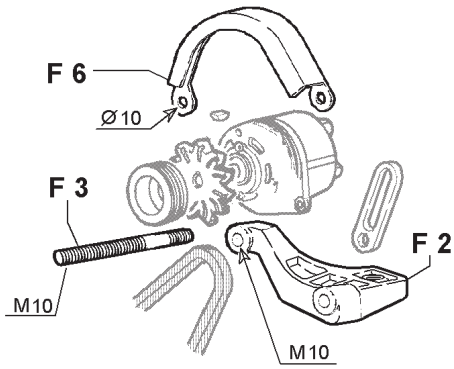

FIG.	MATR./REF./P.NO	Q.ty
F2	0087250910	1
F3	0069276350	1
F6	0092451850	1

Attuazione da
A partir de
Starting from 5184421
Gültig ab
Actualización desde

CIRCOLARE TECNICA - CIRCULAIRE TECHNIQUE - SERVICE LETTER
TECHNISCHES RUNDSCHREIBEN - CIRCULAR TECNICA

Sez.Sect. 90
N. 90027R

RUGGERINI SERVICE

Compilazione	Visto/ approvazione	Data	M.A.T. 52671
		09.03.2006	....
		Mod. 50722	....

I particolari ante e postmodifica non sono intercambiabili singolarmente tra loro, ma solo complessivamente.
I particolari antemodifica sono forniti ad esaurimento.

Les pièces avant et après la modification ne sont pas interchangeables entre elles, mais seulement en bloc.
Les éléments pré-modification sont fournis jusqu'à rupture de stock.

The prior to/after improvement parts are not separately interchangeable, but only as a whole.
Pre-modification parts are supplied while stocks last.

Die Teile vor der nach der Änderung sind einzeln untereinander nicht austauschbar, sondem nur als kompletter Satz.
Die vor der Änderung hergestellten Teile werden geliefert, solange der Vorrat reicht.

Las piezas anterior y posterior a la modificación no son intercambiables unitariamente entre si, deben ser sustituidas en conjunto.
Las piezas pre-modificación se suministrarán hasta fin de existencias.

LOMBARDINI S.r.l. a socio unico

Gruppo motori		Tipo		pag. 1/2
Groupe moteurs		Type		
Engine group	RD	Type	RD 290	
Motorgruppe		Typ		
Grupo motores		Tipo		

- Modifica raccordo per tubo depressione standard (per filtri aria con tubetto raccordo diam.10): migliorie funzionali.
- Modification du raccordement du tuyau de dépression standard (pour les filtres à air ayant le tuyau de raccordement de diamètre égal à 10) : améliorations des fonctions.
- Modifications on the connection fitting for standard depression tube (for air filters with 10-diam. connection tube): performance improvements.
- Änderung Anschlussstück für Standard-Unterdruckleitung (für Luftfilter mit Anschlussschlauchstück Durchmesser 10): Verbesserungen in funktioneller Hinsicht.
- Modificación del racor para tubo de depresión estándar (para filtros de aire con tubo de racor diám.10): mejoras funcionales

Antemodifica - Avant la modification
Prior to improvement - Vor der Änderung
Antes de la modificación

TAVOLA/TABLE 3

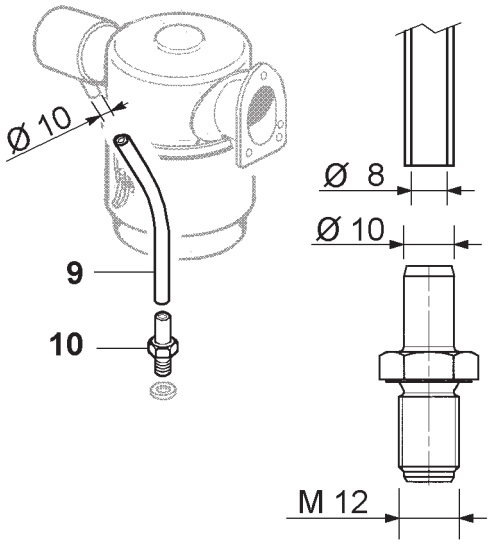

Tav/Nr	MATR./REF./P.NO		Q.ty
3/9	0094000580	mm 250	1
3/10	0073011430		1

Postmodifica - Après la modification
After improvement - Nach der Änderung
Después de la modificación

TAVOLA/TABLE 3

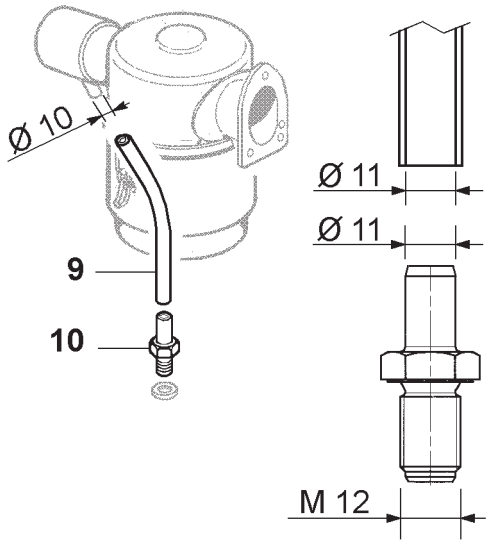

Tav/Nr	MATR./REF./P.NO		Q.ty
3/9	00949R0540	mm 270	1
3/10	0073011940		1

Attuazione da
A partir de
Starting from ..... matr. 5297263
Gültig ab
Actualización desde

CIRCOLARE TECNICA - CIRCULAIRE TECHNIQUE - SERVICE LETTER
TECHNISCHES RUNDSCHREIBEN - CIRCULAR TECNICA

Sez.Sect. 90
N. 90028R

RUGGERINI SERVICE	Compilazione	Visto/ approvazione	Data	M.A.T. 52880
			12.06.2006	....
			Mod. 50722	....

Il tubo antemodifica doveva essere snervato prima del montaggio, pregiudicando la tenuta.
I particolari ante e postmodifica non sono intercambiabili singolarmente tra loro, ma solo complessivamente.
I particolari antemodifica sono forniti ad esaurimento.

Le tuyau pré-modification devait être affaissé avant le montage, ce qui nuit l'étanchéité.
Les pièces avant et après la modification ne sont pas interchangeables entre elles, mais seulement en bloc.
Les éléments pré-modification sont fournis jusqu'à rupture de stock.

Prior to the modification being carried out, the tube needed to be stress relieved before fitting. This could damage the quality of the seal.
The prior to/after improvement parts are not separately interchangeable, but only as a whole.
Pre-modification parts are supplied while stocks last.

Das Vorgängermodell des Schlauchs musste vor der Montage gedehnt werden, dies beeinträchtigte die Dichtigkeit.
Die Teile vor der nach der Änderung sind einzeln untereinander nicht austauschbar, sondem nur als kompletter Satz.
Die vor der Änderung hergestellten Teile werden geliefert, solange der Vorrat reicht.

El tubo pre-modificación se tendría que haber estirado antes del montaje, lo que afectaba la estanqueidad.
Las piezas anterior y posterior a la modificación no son intercambiables unitariamente entre si, deben ser sustituidas en conjunto.
Las piezas pre-modificación se suministrarán hasta fin de existencias.



INFORMATIVE TECNICHE
TECHNICAL INFORMATION

LOMBARDINI
A KOHLER COMPANY

RUGGERINI DIESEL

INFORMATIVE TECNICHE
TECHNICAL INFORMATION

motori/engines
RY

LOMBARDINI®

INFORMATIVA TECNICA
TECHNICAL INFORMATION

Gruppo motori
RY 125
Engine group

- Nel nuovo coperchio distribuzione cod. 00241R0410 è stata variata la filettatura da M 8x1 a M 10x1 per versioni speciali che utilizzano il pressostato olio cod. 0067450530 conico normalmente aperto (montato lato flangiatura) per comandare l'elettrovalvola nell'arresto del motore.
Nel montaggio standard il foro verrà chiuso dalla vite STEI cod. 0097651620 M 10x1 conica.

- In the new timing cover (code 00241R0410), the threading has been modified from M 8x1 to M 10x1 for special versions equipped with the normally open conical oil pressure switch (code 0067450530, mounted on flanging side) to control the solenoid valve at engine stop.
In the standard installation the hole will be closed by means of the STEI conical screw code 0097651620 M 10x1.

Attuazione da / Starting from	Seguirà Circolare Tecnica	Intercambiabile / Interchangeable
matr. ---------	SI ☐ NO ☑	SI ☑ NO ☐

Compilazione/Compiler	Visto-approvazione / Endorsed	Modello n° / Model n°	Data / Date of issue	
Primelli		50838	08-09-2005	M.A.T. .52446 N. ...0068/ITR

INFORMATIVA TECNICA
TECHNICAL INFORMATION

Gruppo motori
RY 125
Engine group

- **Molla regolatore per motori a 3600 giri/1'.**
- **Ressort régulateur pour les moteurs 3600 tours/min.**
- **Governor spring for 3600 rpm engines.**
- **Reglerfeder für Motoren mit 3600 U/min/1'.**
- **Muelle del regulador para motores de 3600 rev./1'.**

-Viene resa valida per la produzione la molla regolatore amtr.0056553800, per motori a 3600 giri/1'.
-Ressort régulateur valable pour la production amtr.0056553800 pour les moteurs 3600 tours/min.
-The governor spring serial number 0056553800 is now valid, for 3600-rpm engines.
-Die Reglerfeder, Seriennummer 0056553800 für Motoren mit 3600 U/min/1' wird in die Produktion aufgenommen.
-Para la producción se puede utilizar el muelle del regulador núm. de serie 0056553800, para motores de 3600 rev./1'.

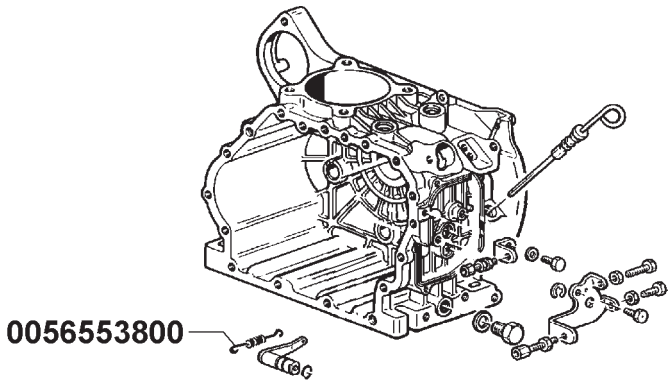

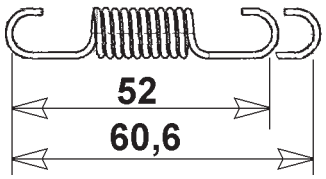

Attuazione da / Starting from	Seguirà Circolare Tecnica	Intercambiabile / Interchangeable
matr. 5159072	SI ☐ NO ☑	SI ☐ NO ☐

Compilazione/ Compiler	Visto-approvazione / Endorsed	Modello n° / Model n°	M.a.t.	Data / Date of issue	Sez.Sect. ...
		50838	52611	09-03-2006	N. ...0084/ITR

INFORMATIVA TECNICA
TECHNICAL INFORMATION

Gruppo motori
RY 125
Engine group

Modifica tenuta cappello bilancieri.
Per meglio garantire la tenuta, sul coperchio bilancieri viene spianato il piano di appoggio, per eliminare la guarnizione in gomma e poter montare una guarnizione in carta.
Il coperchio bilancieri non varia il codice.
La guarnizione in gomma viene fornita ad esaurimento, poi sostituita da quella nuova in carta: questa è perfettamente intercambiabile anche se montata con un coperchio ante-modifica, senza spianatura.
Non è possibile invece montare una guarnizione in gomma antemodifica con un cappello bilancieri postmodifica con spianatura.

Modification étanchéité capot des culbuteurs.
Afin de garantir une meilleure étanchéité, un plan d'appui est aplani sur le couvercle des culbuteurs : cela permet l'élimination du joint en caoutchouc et le montage d'un joint en papier.
Le couvercle des culbuteurs garde son code.
Le joint en caoutchouc est fourni jusqu'à épuisement. Il est ensuite remplacé par le nouveau joint en papier : celui-ci peut être interchangé à tout moment même s'il est monté avec un couvercle pré-modification, sans planage.
Par contre, il n'est pas possible de monter un joint en caoutchouc pré-modification avec un capot des culbuteurs post-modification avec planage.

Modification of the rocker arm cover hold.
In order to improve the hold, the support surface is levelled on the rocker arm cover so as to remove the rubber seal and mount a paper seal.
The rocker arm cover code remains unchanged.
The rubber seal is supplied while stocks last and is then replaced with the new paper one: this is perfectly interchangeable even if it is mounted with a pre-modification cover, without levelling.
Whereas it is not possible to mount a pre-modification rubber seal with a post-modification rocker arm cover with levelling.

Änderung Dichtung Kipphebelabdeckung.
Um die Dichtheit besser zu gewährleisten, wird auf der Kipphebelabdeckung die Auflagefläche ebener gestaltet, um die Gummidichtung zu entfernen und statt dessen eine Papierdichtung montieren zu können.
Der Code der Kipphebelabdeckung unterliegt keinen Änderungen.
Die Gummidichtung wird noch geliefert, solange der Vorrat reicht, und dann durch die neue Dichtung aus Papier ersetzt. Diese ist vollständig austauschbar, auch wenn sie mit einer vor der Änderung hergestellten Abdeckung ohne Ebnung montiert wird.
Eine Gummidichtung, die vor der Änderung hergestellt wurde, kann hingegen nicht auf einer nach der Änderung hergestellten Kipphebelabdeckung mit Ebnung montiert werden.

Modificación de la junta estanca de la tapa de balancines.
Para garantizar una mejor estanqueidad en la tapa de balancines se planea la superficie de apoyo, para eliminar la junta de goma y poder montar una junta de papel.
No cambia el código de la tapa de balancines.
La junta de goma se suministrará hasta fin de existencias y se sustituirá por la nueva junta de papel.
Ésta es perfectamente intercambiable incluso si montada con una tapa pre-modificación sin planear.
En cambio, no se puede montar una junta de goma pre-modificación con una tapa de balancines post-modificación planeada.

Attuazione da / Starting from	Seguirà Circolare Tecnica	Intercambiabile / Interchangeable
matr. 5359293	SI ☐ NO ☑	SI ☑ NO ☐

Compilazione/ Compiler	Visto-approvazione Endorsed	Modello n° / Model n°	M.a.t.	Data / Date of issue	Sez.Sect. ...
		50838	53150	13-03-2007	N. ...0106/ITR

Antemodifica - Avant la modification Prior to improvement - Vor der Änderung Antes de la modificación	Postmodifica - Après la modification After improvement - Nach der Änderung Después de la modificación

TAVOLA/TABLE 3

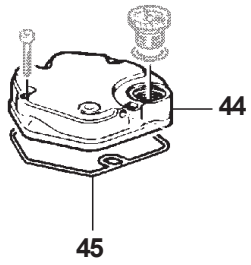

FIG.	MATR./REF./P.NO	Q.ty
44	*00235R0450*	1
45	00453R0760	1

TAVOLA/TABLE 3

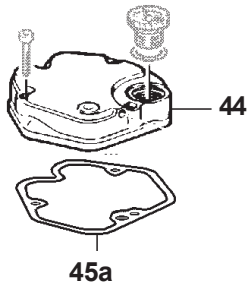

FIG.	MATR./REF./P.NO	Q.ty
44	*00235R0450*	1
45a	00453R0320	1

RUGGERINI DIESEL

INFORMATIVE TECNICHE
TECHNICAL INFORMATION

motori/engines
RD

LOMBARDINI®

INFORMATIVA TECNICA
TECHNICAL INFORMATION

Gruppo motori
RD 210
Engine group

- **Modifiche e miglioramenti tecnici**
- **Modifications et améliorations techniques**
- **Technical modifications and improvements**
- **Technische Änderungen und Verbesserungen**
- **Modificaciones y mejoras técnicas**

- **Modifica del collettore di scarico a "V" con uscita frontale: il nuovo modello permetterà il solo montaggio delle marmitte scarico già utilizzate sui altri motori.**
- **Modification du collecteur d'échappement en « V » avec sortie frontale : le nouveau modèle permettra de monter les pots d'échappement « Lafranconi » déjà utilisés sur autres moteurs.**
- **Modification of the "V" shaped exhaust manifold with front outlet: the new model shall enable the mounting of "Lafranconi" mufflers already used on other engines.**
- **Änderung des V-förmigen Auspuffkrümmers mit Auslassöffnung auf der Vorderseite. Das neue Modell erlaubt den Einbau der Auspufftöpfe „Lafranconi", die bereits für die Motoren ander.**
- **Modificación del colector de escape en "V" con salida delantera: el nuevo modelo permitirá el montaje de los tubos de escape "Lafranconi", ya utilizados en otros motores.**

TAVOLA/TABLE 5

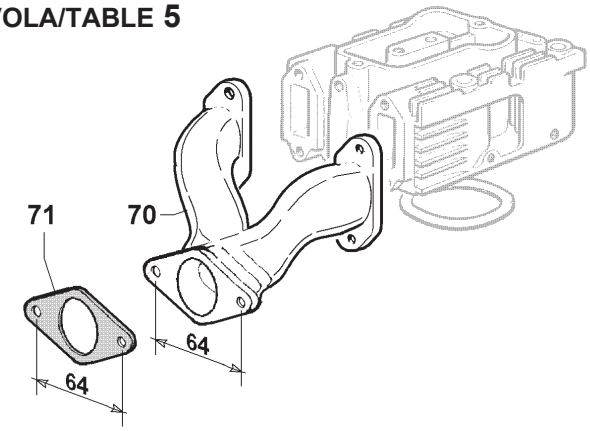

FIG.	MATR./REF./P.NO		Q.ty
70	00215R0420	(*)	1
71	00448R0140		1

TAVOLA/TABLE 5

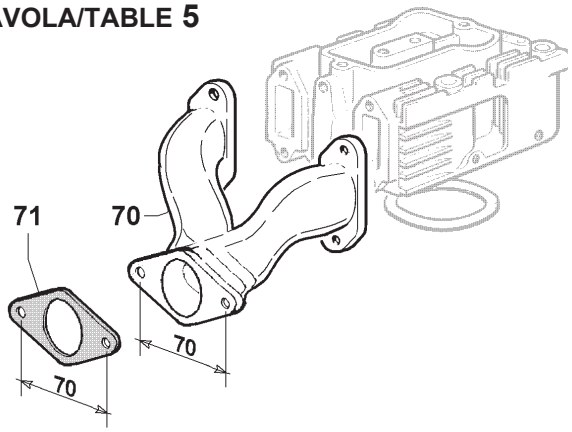

FIG.	MATR./REF./P.NO	Q.ty
70	002485102	1
71	004501118	1

(*) **non più disponibile - no longer available - qui ne sont plus disponibles not available anymore - nicht mehr erhältlich - ya no disponible**

Attuazione da / Starting from	matr. 5280370	Seguirà Circolare Tecnica SI ☐ NO ☑			Intercambiabile / Interchangeable SI ☐ NO ☑
Compilazione/ Compiler	Visto-approvazione Endorsed	Modello n° / Model n° 50838	M.a.t. 52751	Data / Date of issue xx.xx.2005	Sez.Sect. ... N. ...0094/ITR

INFORMATIVA TECNICA
TECHNICAL INFORMATION

Gruppo motori
SP420 - RD290
Engine group

- **Nuova molla valvola: migliorie funzionali.**
  La molla antemodifica rimane valida per tutti gli altri motori su cui è utilizzata.
- **Nouveau ressort de soupape : améliorations fonctionnelles.**
  Le ressort pré-modification demeure valable sur tous les autres moteurs sur lesquels il est utilisé.
- **New valve spring: performance improvements.**
  The pre-modification spring remains unchanged for all the other engines on which it is used.
- **Neue Ventilfeder: Verbesserungen in funktioneller Hinsicht.**
  Das Vorgängermodell der Feder wird für andere Motoren, auf denen es zum Einsatz kommt, weiterhin verwendet.
- **Nuevo muelle de válvula: mejoras funcionales.**
  El muelle pre-modificación es válido para todos los demás motores en los que se emplea.

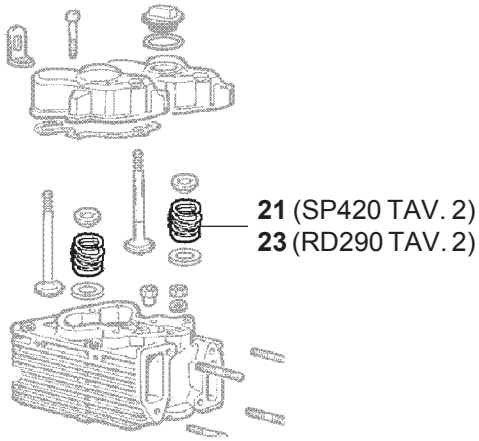

Antemodifica - Avant la modification
Prior to improvement - Vor der Änderung
Antes de la modificación

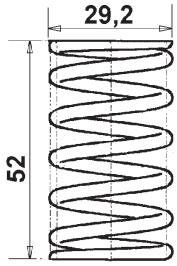

FIG.	MATR./REF./P.NO		Q.ty
21	005755004	*SP420 TAV2*	6
23	005755004	*RD290 TAV2*	4

Postmodifica - Après la modification
After improvement - Nach der Änderung
Después de la modificación

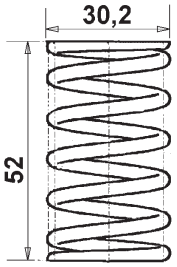

FIG.	MATR./REF./P.NO		Q.ty
21	0057551730	*SP420 TAV2*	6
23	0057551730	*RD290 TAV2*	4

Attuazione da / Starting from	Seguirà Circolare Tecnica	Intercambiabile / Interchangeable
matr. 5375920	SI ☐ NO ☑	SI ☑ NO ☐

Compilazione/ Compiler	Visto-approvazione / Endorsed	Modello n° / Model n°	M.a.t.	Data / Date of issue	Sez.Sect. ...
		50838	53202	13-03-2007	N. ...0110/ITR

INFORMATIVA TECNICA
TECHNICAL INFORMATION

Gruppo motori		Tipo	
Groupe moteurs		Type	
Engine group	RD	Type	RD290
Motorgruppe		Typ	
Grupo motores		Tipo	

- Irrobustito il basamento: nuove nervature lato motorino avviamento.
- Carter renforcé: nouvelles nervures sur le côté du démarreur.
- Strengthened crankcase: new side ribs for the starting motor.
- Verstärkung des Motorblocks: neue Rippen Anlasserseite.
- Se ha reforzado la bancada: nuevos nervios en el lado del motor de arranque.

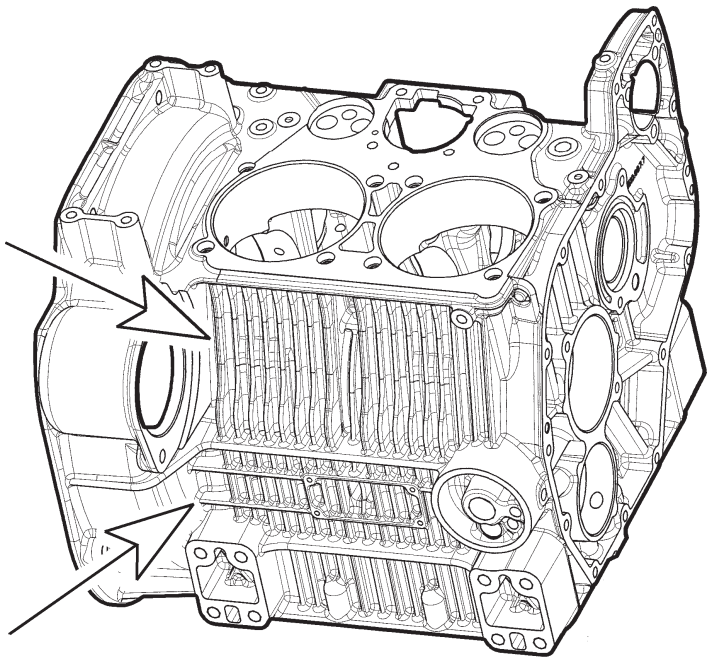

- La matricola del basamento (0015111110) non cambia.
- La matricule du carter (0015111110) ne change pas.
- The crankcase serial number (0015111110) remains unchanged.
- Die Seriennummer des Motorblocks (0015111110) wird nicht geändert.
- La bancada sigue llevando el mismo número de serie (0015111110).

Attuazione da / Starting from	Seguirà Circolare Tecnica	Intercambiabile / Interchangeable
matr. ...5381865	SI ☐ NO ☑	SI ☑ NO ☐

Compilazione/ Compiler	Visto-approvazione Endorsed	Modello n° / Model n°	M.a.t.	Data / Date of issue	Sez.Sect. ...
		50838	53151	17-10-2007	N. ...0122/ITR

RUGGERINI DIESEL

INFORMATIVE TECNICHE
TECHNICAL INFORMATION

motori/engines
SP

LOMBARDINI®

INFORMATIVA TECNICA
TECHNICAL INFORMATION

Gruppo motori
SP420 - RD290
Engine group

- **Nuova molla valvola: migliorie funzionali.**
  La molla antemodifica rimane valida per tutti gli altri motori su cui è utilizzata.
- **Nouveau ressort de soupape : améliorations fonctionnelles.**
  Le ressort pré-modification demeure valable sur tous les autres moteurs sur lesquels il est utilisé.
- **New valve spring: performance improvements.**
  The pre-modification spring remains unchanged for all the other engines on which it is used.
- **Neue Ventilfeder: Verbesserungen in funktioneller Hinsicht.**
  Das Vorgängermodell der Feder wird für andere Motoren, auf denen es zum Einsatz kommt, weiterhin verwendet.
- **Nuevo muelle de válvula: mejoras funcionales.**
  El muelle pre-modificación es válido para todos los demás motores en los que se emplea.

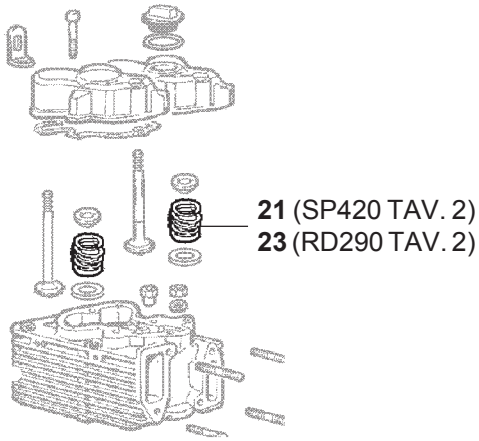

Antemodifica - Avant la modification
Prior to improvement - Vor der Änderung
Antes de la modificación

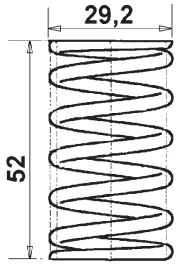

FIG.	MATR./REF./P.NO		Q.ty
21	005755004	*SP420 TAV2*	6
23	005755004	*RD290 TAV2*	4

Postmodifica - Après la modification
After improvement - Nach der Änderung
Después de la modificación

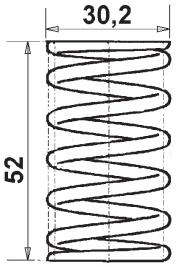

FIG.	MATR./REF./P.NO		Q.ty
21	0057551730	*SP420 TAV2*	6
23	0057551730	*RD290 TAV2*	4

Attuazione da / Starting from	Seguirà Circolare Tecnica	Intercambiabile / Interchangeable
matr. 5375920	SI ☐ NO ☑	SI ☑ NO ☐

Compilazione/ Compiler	Visto-approvazione / Endorsed	Modello n° / Model n°	M.a.t.	Data / Date of issue	Sez.Sect. ...
		50838	53202	13-03-2007	N. ...0110/ITR

RUGGERINI DIESEL

MOTORI FUORI PRODUZIONE
ENGINES OUT OF RANGE

LOMBARDINI
A KOHLER COMPANY



CATALOGO PARTI DI RICAMBIO
SPARE PARTS CATALOGUE
CATALOGUE PIECES DE RECHANGES
ERSATZTEILLISTE

MOTORI FUORI PRODUZIONE

ENGINES OUT OF RANGE

11/2007 EDITION

LOMBARDINI
A KOHLER COMPANY

CATALOGO PARTI DI RICAMBIO
SPARE PARTS CATALOGUE
CATALOGUE PIECES DE RECHANGE



RS5.0 RS6.0 RS6.0P*
RS7.0 RS7.0P*
RS8.5 RS8.5P*
RX7.5 RX9.0 RX10.0

TAVOLE/TABLE

RS5.0 RS6.0

1 BASAMENTO
CRANKCASE
CARTER MOTEUR

2 AVVIAMENTO CON RECOIL
RECOIL STARTING
DEMARRAGE AVEC RECOIL

3 MANOVELLISMO
CRANK MECHANISM
EQUIPAGE MOBILE

RS7.0 RS8.5

4 BASAMENTO
CRANKCASE
CARTER MOTEUR

5 AVVIAMENTO CON RECOIL
RECOIL STARTING
DEMARRAGE AVEC RECOIL

6 MANOVELLISMO
CRANK MECHANISM
EQUIPAGE MOBILE

RX7.5 RX9 RX10.0

7 BASAMENTO
CRANKCASE
CARTER MOTEUR

8 AVVIAMENTO CON RECOIL
RECOIL STARTING
DEMARRAGE AVEC RECOIL

9 MANOVELLISMO
CRANK MECHANISM
EQUIPAGE MOBILE

* Petrolio – Kerosene – Petrol

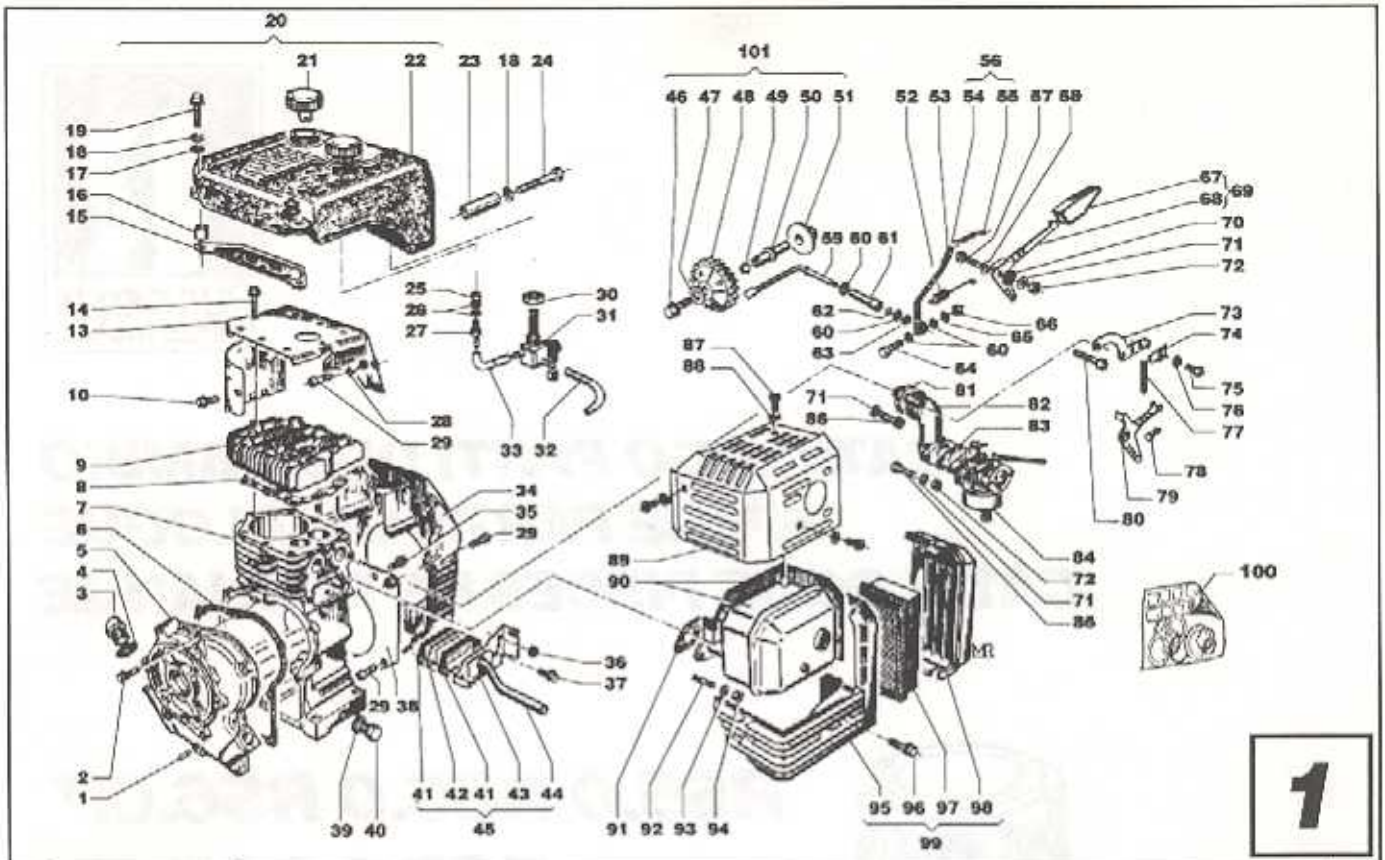

Nr. No.	CODICE/CODE RS5.0	CODICE/CODE RS6.0	DENOMINAZIONE – DENOMINATION – DESCRIPTION			Q.ta
1	305 01	305 01	Rullino	Crankcase matching needle	Aiguille centrage carter	1
2	993 05	993 05	Vite	Screw	Vis	8
3	894 75	894 75	Tappo carico olio (comp.)	Oil fill plug (assembly)	Bouchon de rempl.(comp.)	2
4	579 85	579 85	Anello OR	O-ring	Bague "or"	2
5	240 62	240 62	Portina posteriore	Cover	Couvre-fond	1
6	451 44	451 44	Guarnizione	Gasket	Joint	1
7	169 27	168 93	Basamento completo	Crankcase assembly	Carter-moteur complet	1
8	452 23	451 58	Guarnizione	Gasket	Joint	1
9	919 59	918 97	Testa benzina	Petrol cylinder head	Culasse à essence	1
	918 98	918 98	Testa petrolio	Cylinder head (kerosene)	Culasse (pétrole)	1
10	993 91	993 91	Vite	Screw	Vis	1
13	296 80	296 80	Cuffia	Guard plate	Chapeau de protection	1
14	995 10	995 10	Vite	Screw	Vis	8
15	859 41	859 41	Staffa	Fuel tank fastening brachet	Bride fixation reservoir	1
16	355 72	355 72	Distanziale	Spacer	Entretoise	2
17	758 41	758 41	Guarnizione	Gasket	Joint	2
18	772 80	772 80	Rondella	Washer	Rondelle	2
19	989 85	989 85	Vite	Screw	Vis	2
20	825 21	825 21	Serbatoio completo benzina	Fuel tank (assembly)petrol	Réservoir (compl.) essence	1
	825 23	825 23	Serbatoio(completo)petrolio	Fuel tank(assembly)kerosene	Réservoir(compl.)pétrole	1
21	898 31	898 31	Tappo serbatoio completo	Fuel tank cap.	Bouchon réservoir	2
22	825 18	825 18	Serbatoio	Fuel tank	Réservoir	1
23	355 73	355 73	Distanziale	Spacer	Entretoise	2
24	995 22	995 22	Vite	Screw	Vis	2
25	326 76	326 76	Dado	Nut	Ecrou	1
26	451 96	451 96	Guarnizione	Gasket	Joint	2
27	717 71	717 71	Innesto	Fuel hose couping	Graffe tuyau combustible	1
28	541 18	541 18	Gancio	Hook	Crochet	1
29	992 25	992 25	Vite	Screw	Vis	6
30	326 79	326 79	Dado	Nut	Ecrou	1
31	789 21	789 21	Rubinetto (benzina)	Fuel cock (petrol)	Robinet (essence)	1
	789 22	789 22	Rubinetto (petrolio)	Fuel cock (kerosene)	Robinet (pétrole)	1
32	937 87	937 87	Tubo	Hose	Tuyau	1
33	937 93	937 93	Tubo	Hose	Tuyau	1
34	229 59	229 59	Convogliatore	Fan cowl	Convoyeur	1
35	993 91	993 91	Vite	Screw	Vis	3
36	451 48	451 48	Passacavo	Cable guide	Guide cable	1
37	993 88	993 88	Vite	Screw	Vis	1
38	859 72	859 72	Lamiera	Support plate	Tôle	2
39	451 95	451 95	Guarnizione	Gasket	Joint	2
40	894 76	894 76	Tappo scarico olio	Oil drain plug	Bouchon de vidange d'huile	1
41	451 49	451 49	Guarnizione	Gasket	Joint	2
42	805 44	805 44	Scatola	Box	Boîte	1
43	234 48	234 48	Coperchio	Cover	Couvercle	1
44	949 64	949 64	Tubo sfiato	Breather pipe	Tuyau reniflard	1
45	234 52	234 52	Sfiatatoio completo	Complete breather	Reniflard complet	1
46	993 89	993 89	Vite	Screw	Vis	1
47	772 45	772 45	Rondella	Washer	Rondelle	1
48	469 99	469 99	Ingranaggio	Gear	Engrenage	1
49	829 13	829 13	Sfera	Balls	Billes	5

Nr. No.	CODICE/CODE RS5.0	CODICE/CODE RS6.0	DENOMINAZIONE – DENOMINATION – DESCRIPTION 1			Q.ta
50	004 82	004 82	Albero	Shaft	Arbre regulateur	1
51	621 25	621 25	Piattello	Disk	Disque	1
52	551 44	551 44	Molla regolatore	Governor spring	Ressort régulateur	1
53	495 31	495 31	Leva regolatore	Governor lever	Levier régulateur	1
54	541 19	541 19	Molla tirantino (non disp.)	Spring (not avail)	Ressort (non livrée)	1
55	926 86	926 86	Tirantino	Tension rod	Tirant	1
56	926 81	926 81	Tirantino completo	Complete tension rod	Tirant complet	1
57	993 05	993 05	Vite	Screw	Vis	1
58	541 04	541 04	Molla	Tension rod spring	Ressort	1
59	072 12	072 12	Asta regolatore	Governor rod	Tige régulateur	1
60	772 57	772 57	Rondella	Washer	Rondelle	4
61	880 57	880 57	Supporto	Support	Support	1
62	579 94	579 94	Anello OR	O-Ring	Bague "or"	1
63	046 26	046 26	Anello elastico	Ring	Anneau resort	1
64	993 08	993 08	Vite	Screw	Vis	1
65	772 61	772 61	Rondella	Washer	Rondelle	1
66	326 76	326 76	Dado	Nut	Ecrou	1
67	151 57	151 57	Cappuccio	Cap	Capuchon	1
68	495 76	495 76	Leva acc.	Accelerator lever	Levier accelerateur	1
69	495 77	495 77	Leva acc. (completa)	Acc. lever (assembly)	Levier acc. (comp.)	1
70	772 44	772 44	Rondella	Washer	Rondelle	1
71	772 82	772 82	Rondella	Washer	Rondelle	1
72	326 77	326 77	Dado	Nut	Ecrou	1
73	613 92	613 92	Squadretta	Bracket	Support	1
74	859 37	859 37	Staffa	Lock	Arrêt	1
75	998 12	998 12	Vite	Screw	Vis	1
76	772 79	772 79	Rondella	Washer	Rondelle	1
77	547 77	547 77	Molla	Spring	Ressort	1
78	559 24	559 24	Morsetto	Holdfast	Serre-câble	1
79	495 75	495 75	Leva acceleratore	Accelerator lever	Levier accélérateur	1
80	992 52	992 52	Vite	Screw	Vis	2
81	451 59	451 59	Guarnizione	Gasket	Joint	1
82	300 39	300 39	Curva	Carburettor lug	Coude carburateur	1
83	451 53	451 53	Guarnizione	Gasket	Joint	1
84	155 60	155 68	Carburatore (petrolio)	Carburettor (kerosene)	Carburateur (pétrole)	1
	155 67	155 59	Carburatore (benzina)	Carburettor (petrol)	CArburateur (essence)	1
85	993 10	993 10	Vite	Screw	Vis	2
86	994 10	994 10	Vite	Screw	Vis	2
87	998 13	998 13	Vite	Screw	Vis	3
88	772 81	772 81	Rondella	Washer	Rondelle	3
89	688 76	688 76	Protezione	Protection	Protection	1
90	528 14	528 14	Silenziatore	Exhaust silencer	Silencieux d'échapp.	1
91	451 51	451 51	Guarnizione	Gasket	Joint	1
92	677 52	677 52	Prigioniero	Stud bolt	Goujon	2
93	772 63	772 63	Rondella	Washer	Rondelle	2
94	326 82	326 82	Dado	Nut	Ecrou	2
95	264 22	264 22	Corpo filtro aria	Filter body	Corps filtre air	1
96	989 87	989 87	Vite	Screw	Vis	1
97	175 47	175 47	Cartuccia	Cartridge	Cartouche	1
98	234 49	234 49	Coperchio	Cover	Couvercle	2
99	388 82	388 82	Filtro completo	Complete air cleaner	Filtre air complet	1
100	A2360	A2212	Serie guarnizioni	Gasket set	Jeu de joints	1
101	470 12	470 12	Ingranaggio completo	Complete gear	Engranage complet	1

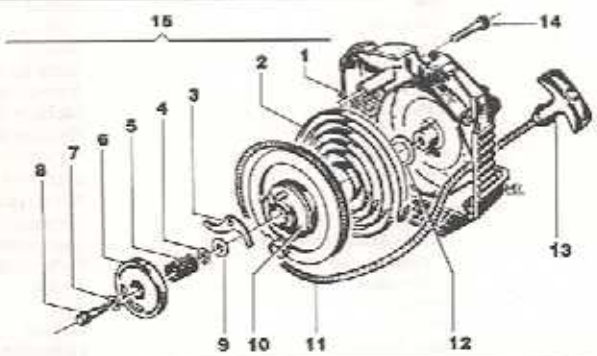

2

Nr. No.	CODICE/CODE RS5.0	CODICE/CODE RS6.0	DENOMINAZIONE – DENOMINATION – DESCRIPTION			Q.ta
1	805 61	805 61	Scatola	Box	Boîte	1
2	541 16	541 16	Molla	Spring	Ressort	1
3	608 52	608 52	Cricchetto	Trigger	Cliquet	1
4	772 80	772 80	Rondella	Washer	Rondelle	1
5	541 17	541 17	Molla	Spring	Ressort	1
6	234 50	234 50	Coperchio	Cover	Couvercle	1
7	772 84	772 84	Rondella	Washer	Rondelle	1
8	989 92	989 92	Vite	Screw	Vis	1
9	772 82	772 82	Rondella	Washer	Rondelle	1
10	697 08	697 08	Puleggia	Pulley	Poulie	1
11	411 13	411 13	Corda	Recoil rope	Corde	1
12	772 83	772 83	Rondella	Washer	Rondelle	1
13	518 22	518 22	Maniglia	Handle	Poignée	1
14	992 05	992 05	Vite	Screw	Vis	1
15	0974	0974	Autoavvolgente completo	Complete recoil starting	Lanceur a rappel complet	1

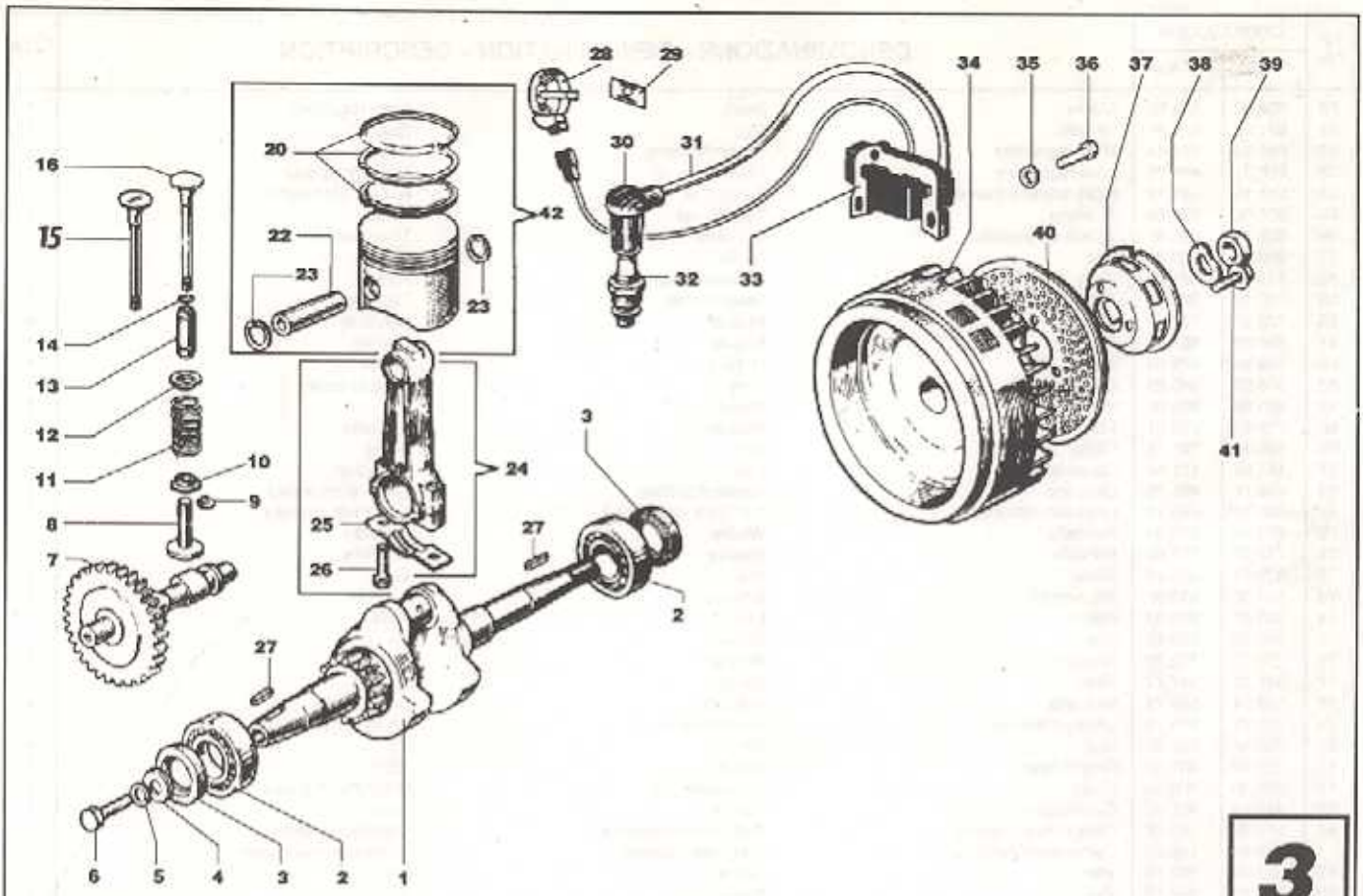

3

Nr. No.	CODICE/CODE RS5.0	CODICE/CODE RS6.0	DENOMINAZIONE – DENOMINATION – DESCRIPTION			Q.ta
1	013 71	013 71	Albero motore standard	Standard crankshaft	Arbre moteur standard	1
2	305 04	305 04	Cuscinetto a sfere	Ball bearing	Rulement à billes	2
3	054 56	054 56	Anello paraolio	Oil seal	Bague d'étancheité	2
4	772 46	772 46	Rondella	Washer	Rondelle	1
5	772 61	772 61	Rondella	Washer	Rondelle	1
6	993 87	993 87	Vite	Screw	Vis	1
7	008 60	008 60	Albero a camme	Camshaft	Arbre à cames	1
8	708 23	708 23	Punteria	Tappet	Poussoir	1
9	060 18	060 18	Fermo valvola	VAlve circlip	Arrêt soupape	2
10	616 40	616 40	Piattello	Disk	Disque	2
11	541 06	541 06	Molla valvola	Valve spring	Ressort soupape	2
12	616 39	616 39	Piattello	Disk	Disque	2
13	464 60	464 60	Guida valvola	Valve guide	Guide soupape	2
14	060 20	060 20	Anello	Ring	Anneau ressort	2
15	960 60	960 60	Valvola scarico	Exhaust valve	Soupape d'echappement	1
16	960 63	960 63	Valvola di aspirazione	Inlet valve	Soupape d'admission	1
20	A2209	A2211	Serie segmenti	Piston ring	Segments	1
	A2281	A2281	Serie segmenti +0,5	Piston ring +0,5	Segments +0,5	1
22	854 22	854 22	Spinotto	Piston pin	Axe du piston	1
23	050 20	050 20	Anello seeger	Circlip	Anneaux "seeger"	2
24	100 50	100 50	Biella completa	Complete connecting rod	Bielle moteur complete	1
	100 60	100 60	Biella completa +0,25	Connecting rod +0,25	Bielle +0,25	1
25	613 99	613 99	Piastrina	Safety plate	Arrêtoir	1
26	995 06	995 06	Vite	Screw	Vis	2
27	498 40	498 40	Linguetta	Key	Clavette	2
28	674 57	674 57	Interruttore stop	Stop device	Levier stop	1
29	613 95	060 35	Fermo	Clip	Clip	1
30	220 09	220 09	Attacco candela	Sparking plug connection	Pipe de bougie	1
31	188 40	188 40	Cavo candela	Sparking plug cable	Cable d'allumage	1
32	147 22	147 22	Candela petrolio	Petrol sparking plug	Bougie à essence	1
	147 11	147 11	Candela benzina	Kerosene sparking plug	Bougie à petrole	1
33	674 58	674 58	Accensione elettr.induttiva	Induction eletronignition	Allumabe electronique	1
34	978 40	978 40	Volano ventilatore	Flywheel	Volant	1
35	772 57	772 57	Rondella	Washer	Rondelle	1
36	993 97	993 97	Vite	Screw	Vis	3
37	697 10	697 10	Puleggia avviamento	Starting pulley	Poulie de lancement	1
38	767 11	767 11	Rondella	Washer	Rondelle	1
39	326 91	326 91	Dado	Nut	Ecrou	1
40	734 82	734 82	Reticella	Guard plate	Tôle	1
41	993 11	993 11	Vite	Screw	Vis	1
42	632 69	631 72	Pistone (benzina)	Piston (petrol)	Piston (essence)	1
	632 72	632 73	Pistone (benzina) +0,5	Piston (petrol) +0,5	Piston (essence) +0,5	1
	632 69	631 73	Pistone (petrolio)	Piston (kerosene)	Piston (pétrole)	1
	632 72	632 74	Pistone (petrolio) +0,5	Piuston (petrol) +0,5	Piston (petrole) +0,5	1

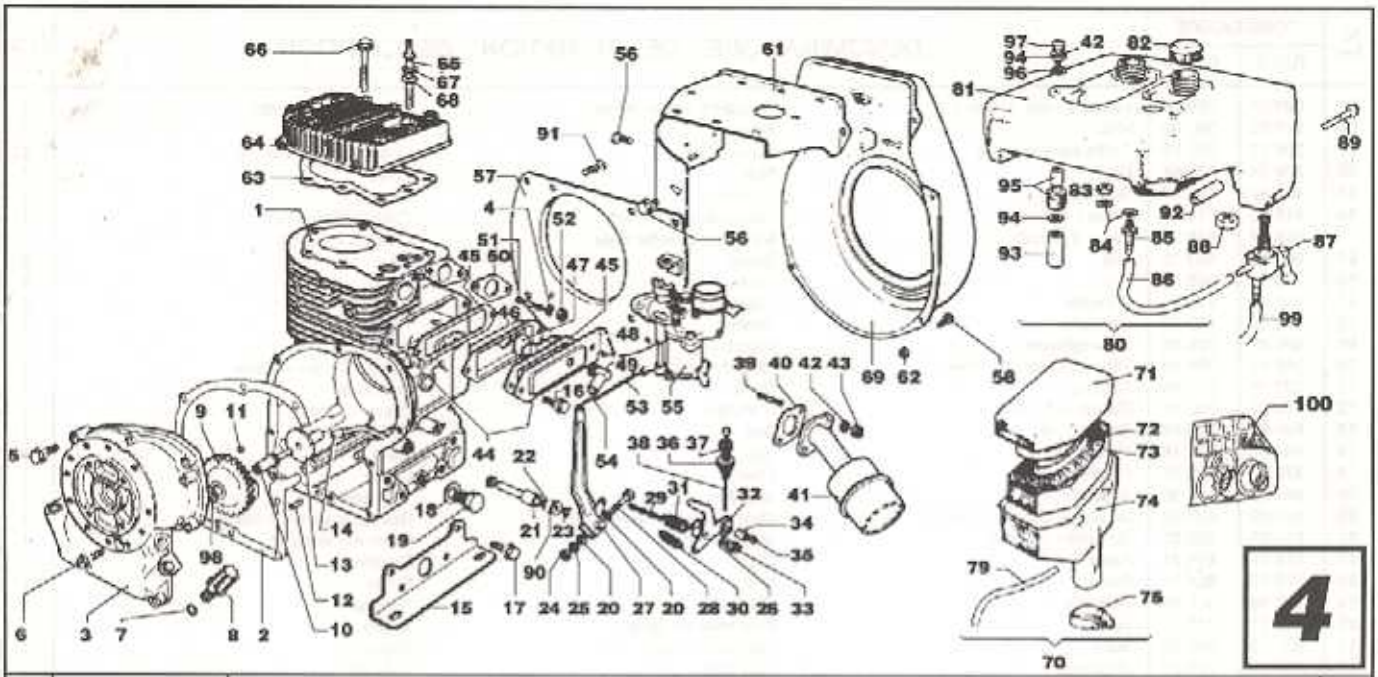

4

Nr. No.	CODICE/CODE RS7.0	CODICE/CODE RS8.5	DENOMINAZIONE – DENOMINATION – DESCRIPTION			Q.ta
1	169 25	169 15	Basamento	Crankcase	Carter moteur	1
2	451 45	451 45	Guarnizione	Gasket	Joint	1
3	240 63	240 63	Portina	Cover	Couvre-fond	1
4	772 62	772 62	Rondella	Washer	Rondelle	2
5	993 06	993 06	Vite	Screw	Vis	9
6	993 89	993 89	Vite	Screw	Vis	1
7	579 85	579 85	Anello OR	O-ring	Bague "or"	2
8	894 75	894 75	Tappo carico olio	Oil fill plug	Bouchon re remplissage	2
9	470 01	470 01	Ingranaggio	Gear	Engrenage	1
10	004 82	004 82	Albero regolatore	Governor shaft	Arbre régulateur	1
11	829 13	829 13	Sfere (11/32)	Balls (11/32)	Billes (11/32)	6
12	305 01	305 01	Rullino	Needle	Aiguille centrage carter	1
13	821 25	821 25	Piattello	Disk	Disque	1
14	072 13	072 13	Asta regolatore	Governor rod	Tige régulateur	1
15	626 17	626 17	Piede	Engine mount	Support	2
16	993 88	993 88	Vite	Screw	Vis	2
17	993 90	993 90	Vite	Screw	Vis	8
18	451 95	451 95	Guarnizione	Gasket	Joint	1
19	894 77	894 77	Tappo scarico olio	Oil drain plug	Bouchon de vidange d'huile	1
20	772 57	772 57	Rondella	Washer	Rondelle	4
21	880 58	880 58	Supporto	Support	Support	1
22	579 89	579 89	Anello OR	O-ring	Bague "or"	1
23	046 27	046 27	Anello elastico	Ring	Anneau ressort	1
24	326 76	326 76	Dado	Nut	Écrou	1
25	772 63	772 63	Rondella	Washer	Rondelle	1
26	772 58	772 58	Rondella	Washer	Rondelle	5
27	495 30	495 30	Leva regolatore	Governor lever	Lévier régulateur	1
28	993 93	993 93	Vite	Screw	Vis	1
29	677 47	677 47	Prigioniero	Stud bolt	Goujon	1
30	547 78	547 78	Molla	Spring	Ressort	1
31	547 79	547 79	Molla	Spring	Ressort	1
32	495 29	495 29	Leva acceleratore	Accelerator lever	Levier accélérateur	1
33	326 81	326 81	Dado	Nut	Écrou	1
34	559 25	559 25	Morsetto	Holdfast	Serre-câble	1
35	997 24	997 24	Vite	Screw	Vis	1
36	435 12	435 12	Ghiera	Ring nut	Collier	1
37	648 33	648 33	Pomello	Knob	Poignée	1
38	188 42	188 42	Cavetto	Cable	Câble	1
39	677 52	677 52	Prigioniero	Stud bolt	Goujon	2
40	451 52	451 52	Guarnizione	Gasket	Joint	1
41	527 66	527 66	Silenziatore di scarico	Exhaust silencer	Silencieux d'echappement	1
42	772 60	772 60	Rondella	Washer	Rondelle	11
43	326 82	326 82	Dado	Nut	Écrou	2
44	233 94	233 94	Sfiatatoio completo	Complte breather	Reniflard complet	1
45	451 50	451 50	Guarnizione	Gasket	Joint	2
46	964 12	964 12	Scatola (comp.)	Box (assembly)	Boîte (compl.)	1
47	956 41	956 41	Valvola sfiatatoio	Brether valve	Soupape reniflard	1
48	233 95	233 95	Coperchio	Cover	Couvercle	1
49	902 25	902 25	Pipetta sfiatatoio	Breather lug	Pipe reniflard	1
50	451 54	451 54	Guarnizione	Gasket	Joint	1
51	677 53	677 53	Prigioniero	Stuld bolt	Goujon	2
52	326 81	326 81	Dado	Nut	Écrou	5
53	555 45	555 45	Molla	Spring	Ressort	1
54	926 83	926 83	Tirantino carburatore	Carburettor tension rod	Tirant carburateur	1
	926 80	926 80	Tirantino (comp.) fig.53 54	Tension rot assemb)fig53 54	Tirant (compl.) fig. 53 54	1
55	155 54	155 56	Carburatore (benzina)	Carburettor (gasoline)	Carburateur (essence)	1
	155 55	155 57	Carburatore (petrolio)	Carburettor (kerosene)	Carburateur (pétrole)	1
56	993 91	993 91	Vite	Screw	Vis	8

Nr. No.	CODICE/CODE RS7.0	CODICE/CODE RS8.5	DENOMINAZIONE – DENOMINATION – DESCRIPTION			Q.ta
57	589 24	589 24	Lamiera supp. (comp.)	Support plate (assembly)	Tôle support (comp.)	1
58	993 95	993 95	Vite	Screw	Vis	7
61	296 73	296 73	Cuffia convogliatore	Guard plate	Chapeau de protection	1
62	326 84	326 84	Dado	Nut	Écrou	7
63	451 47	451 47	Guarnizione	Gasket	Joint	1
64	918 91	918 93	Testa a benzina	Gasoline cylinder head	Culasse à essence	1
	918 92	918 94	Testa a petrolio	Kerosene cylinder head	Culasse à pétrole	1
65	989 78	989 78	Vite	Screw	Vis	2
66	993 92	993 92	Vite	Screw	Vis	6
67	772 61	772 61	Rondella	Washer	Rondelle	2
68	772 59	772 59	Rondella	Washer	Rondelle	4
69	228 93	228 93	Convogliatore	Fan cowl	Convoyeur	1
70	388 63	388 63	Filtro aria a bagno d'olio	Oil bath air cleaner	Filtre air en bain d'huile	1
71	233 96	233 96	Coperchio	Cover	Couvercle	1
72	359 31	359 31	Elemento filtrante	Cartridge	Element filtrant	1
73	805 59	805 59	Contenitore	Box	Boîte	1
74	964 16	964 16	Vaschetta	Cup	Cuve	1
75	375 87	375 87	Fascietta	Clamp	Collier	1
79	949 35	949 35	Tubo sfiato	Breather	Tuyau reniflard	1
80	825 22	825 22	Serbatoio in nylon (comp.)	Nylon fuel tank (assembly)	Reservoir en nylon (compl.)	1
81	825 05	825 05	Serbatoio in nylon	Nylon fuel tank	Reservoir en nylon	1
82	898 31	898 31	Tappo	Cap	Bouchon	2
83	326 77	326 77	Dado	Nut	Écrou	1
84	451 96	451 96	Rondella	Washer	Rondelle	2
86	717 71	717 71	Innesto	Fuel hose coupling	Greffe	1
86	937 93	937 93	Tubo	Connecting hose	Tuyau	1
87	789 28	789 28	Rubinetto	Fuel cock	Robinet	1
88	326 79	326 79	Dado	Nut	Ecrou	1
89	993 94	993 94	Vite	Screw	Vis	2
90	451 94	451 94	Rondella	Washer	Rondelle	1
91	993 89	993 89	Vite	Screw	Vis	4
92	355 30	355 30	Distanziale	Spacer	Entretoise	2
93	510 87	510 87	Manicotto	Coupling	Manchon	2
94	772 64	772 64	Rondella	Washer	Rondelle	4
95	063 42	063 42	Antivibrante	Vibration-damping	Antivibrant	2
96	772 65	772 65	Guarnizione	Gasket	Joint	2
97	993 96	993 96	Vite	Screw	Vis	2
98	772 45	772 45	Rondella	Washer	Rondelle	1
99	937 94	937 94	Tubo	Fuel hose	Tuyau	1
100	A2205	A2205	Serie guarnizioni	Gasket set	Série complète de joints	1

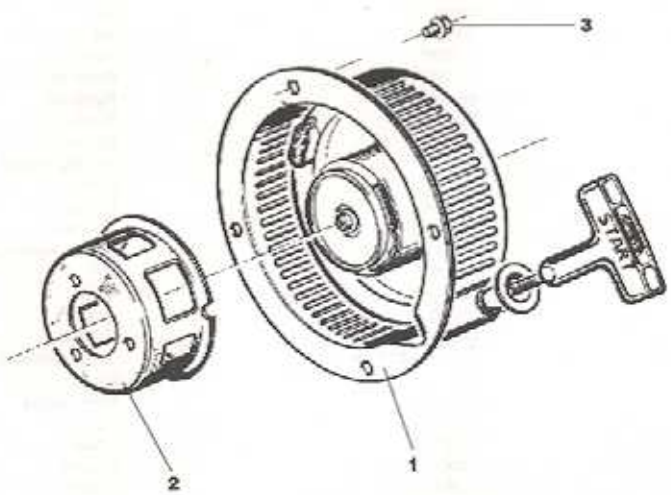

5

Nr. No.	CODICE/CODE RS7.0	CODICE/CODE RS8.5	DENOMINAZIONE – DENOMINATION – DESCRIPTION			Q.ta
1	0973	0973	Autoavvolgente completo	Complete recoil starter	Lanceur a rappel complet	1
2	697 04	697 04	Puleggia	Pulley	Poulie	1
3	989 90	989 90	Vite	Screw	Vis	4

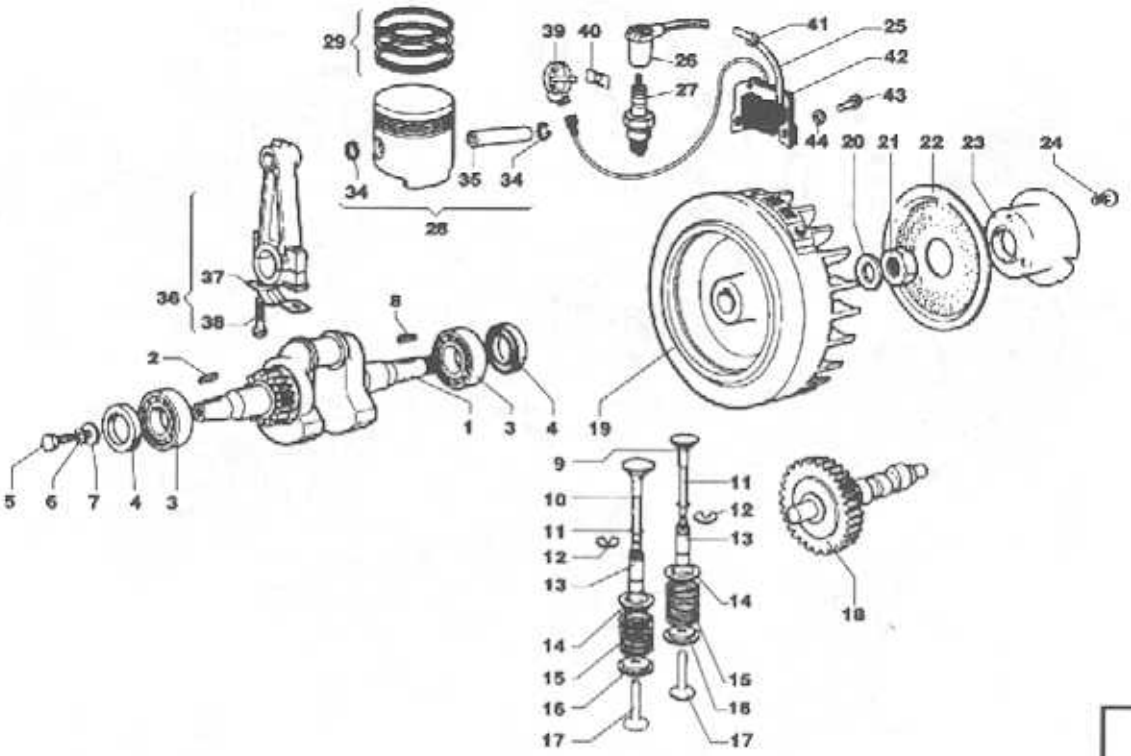

6

Nr. No.	CODICE/CODE RS7.0	CODICE/CODE RS8.5	DENOMINAZIONE – DENOMINATION – DESCRIPTION			Q.ta
1	013 70	013 70	Albero motore	Crankshaft	Arbre moteur	1
2	498 40	498 40	Chiavetta	Key	Clavette	1
3	304 99	304 99	Cuscinetto a sfere	Ball bearing	Roulement à billes	2
4	054 57	054 57	Anello paraolio	Oil seal	Bague d'étanchéité	2
5	993 87	993 87	Vite	Screw	Vis	1
6	772 61	772 61	Rondella	Washer	Rondelle	1
7	772 46	772 46	Rondella	Washer	Rondelle	1
8	498 42	498 42	Chiavetta	Key	Clavette	1
9	960 62	960 62	Valvola di scarico	Exhaust valve	Soupape d'échappement	1
10	960 61	960 61	Valvola di scarico	Inlet valve	Soupape d'admission	1
11	060 21	060 21	Anello elastico	Ring	Anneau ressort	2
12	060 19	060 19	Fermo valvola	Valve circlip	Arrêt de soupape	2
13	464 61	464 61	Guida valvola	Valve guide	Guide soupape	2
14	616 41	616 41	Piattello superiore	Upper disk	Disque supérieur	2
15	541 07	541 07	Molla valvola	Valve spring	Ressort de soupape	2
16	616 42	616 42	Piattello inferiore	Lower disk	Disque inférieur	2
17	708 24	708 24	Punteria	Tappet	Poussoir	2
18	008 59	008 59	Albero a camme	Camshaft	Arbre à cames	1
19	978 63	978 63	Volano (comp.)	Flywheel (assembly)	Volant (complet)	1
20	772 48	772 48	Rondella	Washer	Rondelle	1
21	326 78	326 78	Dado	Nut	Écrou	1
22	734 83	734 83	Reticella	Flywheel guard plate	Tôle	1
23	696 91	696 91	Puleggia avviamento	Starting pulley	Poulie de lancement	1
24	993 89	993 89	Vite	Screw	Vis	3
25	188 41	188 41	Filo candela	Sparking plug cable	Câble d'allumage	1
26	060 05	060 05	Attacco candela	Spark plug connec.	Pipe de bougie	1
27	147 11	147 11	Candela a benzina	Gasoline sparking plug	Bougie à essence	1
	147 22	147 22	Candela a petrolio	Kerosene sparking plug	Bougie à pétrole	1
28	631 70	631 71	Pistone completo	Complete piston	Piston complet	1
	632 05	632 06	Pistone completo +0,5	Complete piston +0,5	Piston complet +0,5	1
29	A2206	A2207	Serie segmenti	Piston ring set	Série segments	1
	A2282	A2283	Serie segmenti +0,5	Piston ring set +0,5	Série segments +0,5	1
34	050 20	050 20	Anello seeger	Circlip	Bague d'arrêt	2
35	854 20	854 21	Spinotto	Piston pin	Axe du piston	1
36	100 49	100 49	Biella completa	Complete connect.rod	Bielle complète	1
	100 57	100 57	Biella completa +0,25	Complete connect.rod +0,25	Bielle complète +0,25	1
	100 59	100 59	Biella completa +0,5	Complete connect.rod +0,5	Bielle complète +0,5	1
37	613 94	613 94	Piastrina di fermo	Stop plate	Plaquette	1
38	989 86	989 86	Vite	Screw	Vis	2
39	674 57	674 57	Interruttore stop	Stop device	Levier stop	1
40	613 95	613 95	Fermo	Clip	Clip	1
41	688 64	688 64	Passacavo	Guide cable	Cable guide	1
42	732 10	732 10	Accensione elettronica	Electronic ignition	Allumage electronique	1
43	993 97	993 97	Vite	Screw	Vis	3
44	772 57	772 57	Rondella	Washer	Rondelle	3

RUGGERINI DIESEL

CATALOGO PARTI DI RICAMBIO
SPARE PARTS CATALOGUE
CATALOGUE PIECES DE RECHANGE
ERSATZTEILLISTE



HT 51

TAVOLE/TABLE

1 BASAMENTO
CRANKCASE
CARTER MOTEUR
KURBELGEHÄUSE

2 MANOVELLISMO
CRANK MECHANISM
EQUIPAGE MOBILE
KURBELGETRIEBE

3 TESTA
CYLINDER HEAD
CULASSE
ZYLINDERKOPF

4 POMPA INIEZIONE E INIETTORE
INJECTION PUMP AND INJECTEUR
POMPE A INJECTION-PORTE INJECTEUR
EINSPRITZPUMPE UND EINSPRITZDÜSE

5 ACCESSORI A RICHIESTA
FITTINGS UPON REQUEST
6 ACCESSOIRES SUR DEMANDE
RUBEHÖRE AUF WUNSCH

BASAMENTO - CRANKCASE
CARTER MOTEUR - KURBELGEHÄUSE

CATALOGO RICAMBI SPARE PARTS		
TAVOLA TABLE	1	1
DATA DATE	11/95	

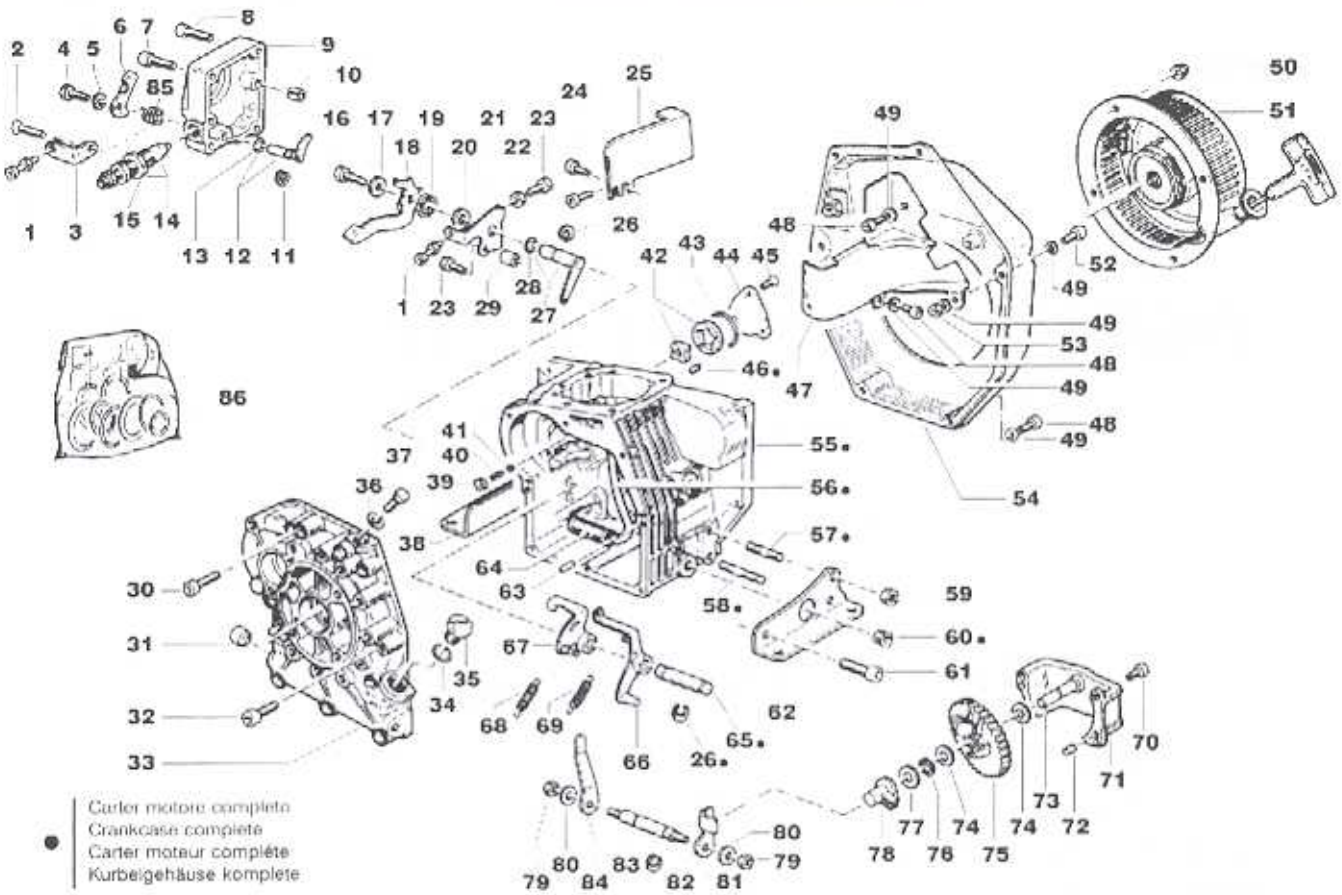

Nr. No.	CODICE CODE	Q.tà Q.ty	DENOMINAZIONE - DENOMINATION - DESCRIPTION - BENENNUNG			
1	722.03	2	Registro tendi filo	Adjusting screw	Vis réglage	Einstellschraube
2	998.09	1	Vite vtspei M 8x40	Screw	Vis	Schraube
3	614.37	1	Piastrina registro stop	Safety plate	Arrêtoir	Sicherungsblech
4	993.36	1	Vite vte M 5x12	Screw	Vis	Schraube
5	771.05	7	Rondella piana ø6,4x12,5 sp.1,6	Washer	Rondelle	Unterlegscheibe
6	495.58	1	Leva esterna stop	Lever	Levier	Hebel
7	992.35	1	Vite vtcei M 8x40	Screw	Vis	Schraube
8	992.01	3	Vite vtcei M 8x35	Screw	Vis	Schraube
9	880.98	1	Supporto pompa iniezione	Support	Support	Lager
10	850.27	2	Spina elastica di centraggio	Taper pin	Goupille	Kegelstift
11	060.40	1	Anello di fermo Benzing	Ring	Bague	Ring
12	495.57	1	Leva stop completa	Lever	Levier	Hebel
13	579.91	1	Anello OR ø4,5 sp.1,78	O-ring	Joint torique	O-Ring
14	722.36	1	Registro correttore di coppia	Adjusting screw	Vis réglage	Einstellschraube
15	325.43	1	Dado supplemento M 14x1 h.4	Nut	Ecrou	Mutter
16	993.12	1	Vite vte M 6x10	Screw	Vis	Schraube
17	771.51	1	Rondella piana ø6,6x18 sp.18	Washer	Rondelle	Unterlegscheibe
18	495.66	1	Leva esterna acceleratore	Throttle lever	Levier accélérateur	Beschleunigungshebel
19	547.23	1	Molla richiamo leva acceleratore	Spring	Ressort	Feder
20	355.24	1	Distanziale ø12,2x18 h.4,5	Spacer	Entretoise	Distanzstück
21	614.26	1	Piastrina leva acceleratore	Plate	Support	Plättchen
22	323.16	2	Dado M 6 h.4	Nut	Ecrou	Mutter
23	993.05	3	Vite vte M 6x25	Screw	Vis	Schraube
24	992.15	2	Vite vtcei M 6x10	Screw	Vis	Schraube
25	589.27	1	Paratia lato aspirazione	Conveyor	Déflecteur	Luftleiblech
26	016.01	3	Anello Benzing ø8	Circlip	Bague arrêt	Drahtsprengring
27	495.96	1	Leva interna acceleratore	Throttle lever	Levier accélérateur	Beschleunigungshebel
28	579.01	1	Anello OR	O-ring	Joint torique	O-Ring
29	353.82	1	Distanziale ø9x13 h.15	Spacer	Entretoise	Distanzstück
30	992.14	1	Vite vtcei M 6x35	Screw	Vis	Schraube
31	886.07	1	Tappo ø10	Plug	Bouchon	Verschluß
32	992.26	7	Vite vtcei M 6x40	Screw	Vis	Schraube

BASAMENTO - CRANKCASE
CARTER MOTEUR - KURBELGEHÄUSE

RUGGERINI DIESEL

CATALOGO RICAMBI
SPARE PARTS

TAVOLA / TABLE: 1 / 2

DATA / DATE: 11/95

Nr. No	CODICE CODE	Q.tà Q.ty	DENOMINAZIONE - DENOMINATION - DESCRIPTION - BENENNUNG			
33	240.76	1	Coperchio distribuzione	Cover	Couvercle	Deckel
34	579.90	2	Anello OR su tappo carico olio	O-ring	Joint torique	O-Ring
35	894.81	2	Tappo carico olio	Oil plug	Bouchon huile	Verschluß
36	754.02	1	Rondella rame ø8,2x12 sp.1	Washer	Rondelle	Unterlegscheibe
37	995.16	1	Vite vte M 8x1x10	Screw	Vis	Schraube
38	626.33	1	Piede motore sinistro	Engine mount	Pied	Motorfuß
39	886.84	1	Tappo chius. molla valv. by-pass	Plug	Bouchon	Verschluß
40	541.21	1	Molla valvola by-pass	Valve spring	Ressort soupape	Feder
41	829.07	1	Sfera ø¼"	Ball	Rouleau	Kugel
42	A2419	1	Pompa olio completa	Lube oil pump	Pompe huil	Schmierölpumpe
43	579.79	1	Anello OR ø33 sez.1,78	O-ring	Joint torique	O-Ring
44	234.60	1	Coperchio pompa olio	Cover	Couvercle	Deckel
45	997.65	3	Vite vtspoi M 5x12	Screw	Vis	Schraube
46	999.12	1	Vite vstei M 6x6 conico	Screw	Vis	Schraube
47	589.28	1	Paratia lato scarico	Conveyor	Déflecteur	Luftleiblech
48	992.94	5	Vite vtcei M 5x12	Screw	Vis	Schraube
49	771.01	6	Rondella ø5,3x10 sp.1	Washer	Rondelle	Unterlegscheibe
50	323.51	4	Dado autobloccante M 6 h.7,6	Nut	Ecrou	Mutter
51	0973	1	Dispositivo autoavvolgente compl.	Recoil	Recoil	Recoil
52	992.19	1	Vite vtcei M 5x25	Screw	Vis	Schraube
53	323.06	2	Dado M 5 h.5	Nut	Ecrou	Mutter
54	229.72	1	Convogliatore aria	Air conveyor	Coiffe ventil	Ventilatorhaube
55	169.33	1	Carter motore	Crankcase	Carter moteur	Kurbelgehäuse
	A2420	1	Carter motore completo	Crankcase complete	Carter moteur complète	Kurbelgehäuse komplete
56	949.65	1	Tubo aspiraz. olio filtro-pompa	Pipe	Tuyau	Rohr
57	676.05	1	Prigioniero M 8x15	Stud	Goujon	Schiftschraube
58	677.13	1	Prigioniero M 8x25	Stud	Goujon	Schiftschraube
59	323.03	1	Dado M 8 h.8	Nut	Ecrou	Mutter
60	894.75	1	Tappo conico M 14x1,5x10	Plug	Bouchon	Verschluß
61	992.09	5	Vite vtcei M 8x20	Screw	Vis	Schraube
62	626.32	1	Piede motore destro	Engine mount	Pied	Motorfuß
63	841.41	2	Spina cilindrica ø6x22	Taper pin	Goupille	Kegelstift
64	395.14	1	Filtro olio interno	Lube oil filter	Filtre huil	Schmierölfilter
65	602.54	1	Perno leva pompa iniezione	Journal	Axe	Zapfen
66	495.98	1	Leva pompa iniezione	Injection pump lever	Levier pompe injection	Einspritzpumpehebel
67	495.97	1	Leva regolazione comando p.iniez.	Lever	Levier	Hebel
68	551.42	1	Molla regolatore (3600 g/1')	Governor spring	Ressort régulateur	Endregelfeder
	551.49	1	Molla regolatore (3000 g/1')	Governor spring	Ressort régulateur	Endregelfeder
69	551.33	1	Molla supp. mecc. reg. masse	Spring	Ressort	Feder
70	992.28	3	Vite vtcei M 5x14	Screw	Vis	Schraube
71	880.99	1	Supporto regolatore	Support	Support	Lager
72	841.16	2	Spina cilindrica ø4x12	Taper pin	Goupille	Kegelstift
73	602.39	1	Perno regolatore	Journal	Axe	Zapfen
74	777.93	2	Rondella rasamento leva regol.	Washer	Rondelle	Unterlegscheibe
75	A2378	1	Ingranaggio regolatore	Gear	Engrenage	Zahnrad
76	046.28	1	Anello Seeger ø5	Snap ring	Circlip	Sicherungsring
77	772.68	1	Rondella appoggio masse regol.	Washer	Rondelle	Unterlegscheibe
78	621.26	1	Piattello regolatore	Retainer	Coupelle	Federteller
79	323.07	2	Dado M 6 h.6	Nut	Ecrou	Mutter
80	771.05	2	Rondella piana ø6x12,5 sp. 1,6	Washer	Rondelle	Unterlegscheibe
81	495.63	1	Leva regolatore lato masse	Governor lever	Levier régulateur	Drehzahlverstellehebel
82	016.03	2	Anello Benzing ø7	Circlip	Bague arrêt	Drahtsprengring
83	602.51	1	Perno leva regolatore	Journal	Axe	Zapfen
84	495.90	1	Leva regolatore lato pompa iniez.	Governor lever	Levier régulateur	Drehzahlverstellehebel
85	547.28	1	Molla richiamo leva stop	Spring	Ressort	Feder
86	A2371	1	Serie guarnizioni completa	Complete overhaul gasket set	Joint	Dichtung

MANOVELLISMO - CRANK MECHANISM
EQUIPAGE MOBILE - KURBELGETRIEBE

RUGGERINI motori

CATALOGO RICAMBI
SPARE PARTS

TAVOLA TABLE	2	1
DATA DATE	11/95	

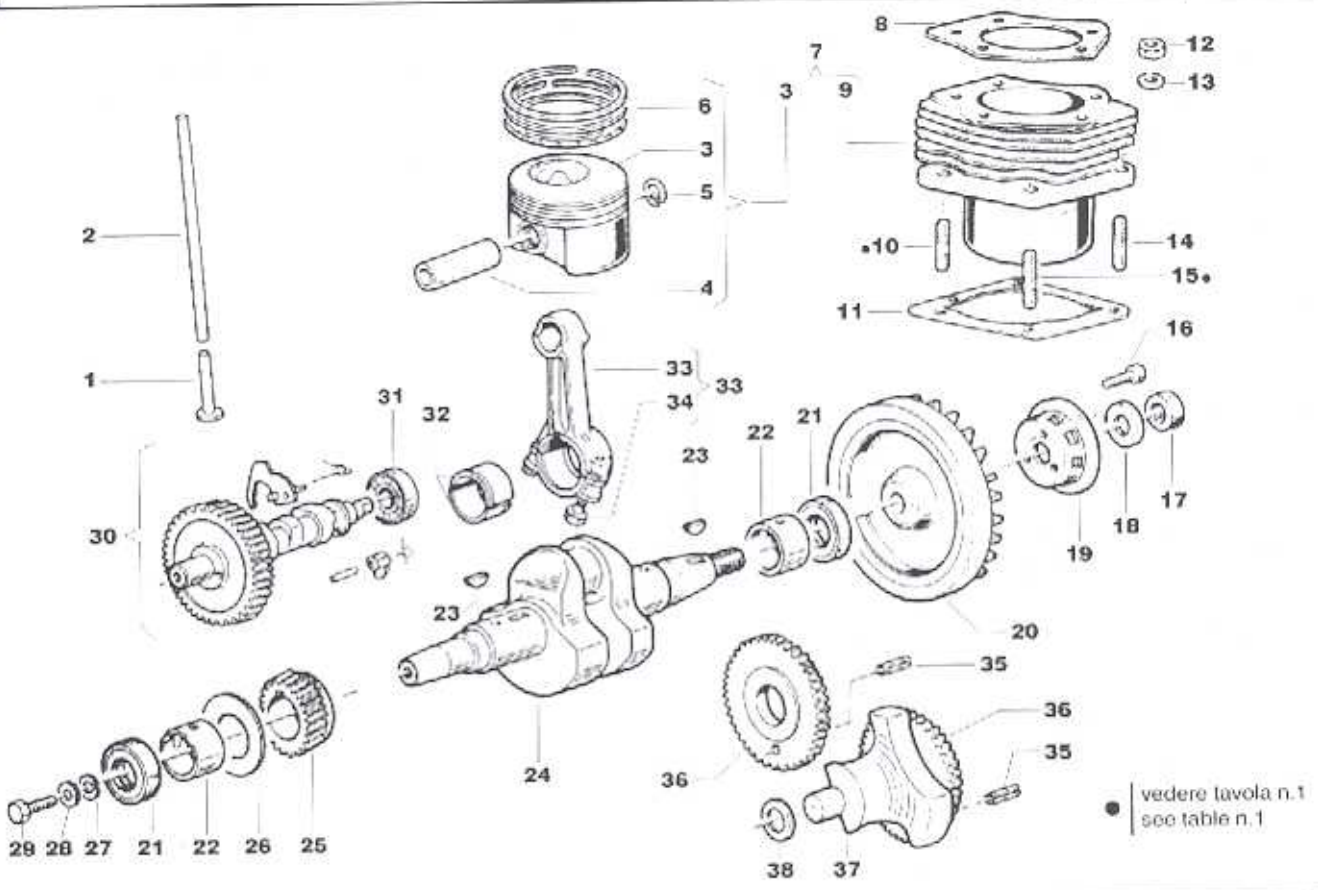

Nr. No	CODICE CODE	Q.tà Q.ty	DENOMINAZIONE - DENOMINATION - DESCRIPTION - BENENNUNG			
1	708.26	2	Punteria albero camme	Tappet	Poussoir	Stössel
2	072.14	2	Asta bilancieri	Push rod	Tige poussoir	Stoßstange
3	A2368	1	Pistone ø77	Piston	Piston	Kolben
4	854.25	1	Spinotto pistone	Piston pin	Axe du piston	Kolbenbolzen
5	060.36	2	Anello fermo spinotto ø18	Snap ring	Circlip	Sicherungsring
6	A2367	1	Serie segmenti	Piston rings	Segments	Kolben ring
7	A2369	1	Kit cilindro-pistone	Cylinder-piston	Cylindre-piston	Zylinder-Kolben
8	452.10	1	Guarnizione testa	Cylinder head gasket	Joint	Zylinderkopfdichtung
9	204.04	1	Cilindro	Cylinder	Cylindre	Zylinder
10	676.37	1	Prigioniero M.8x27	Stud	Goujon	Stiftschraube
11	453.12	2	Guarnizione piano cil. sp.0,2	Gasket	Joint	Dichtung
	453.13	1	Guarnizione piano cil. sp.0,3	Gasket	Joint	Dichtung
12	323.03	5	Dado M 8 h.8	Nut	Ecrou	Mutter
13	771.10	5	Rondella piana ø8,5x18 sp.4	Washer	Rondelle	Unterlegscheibe
14	676.57	3	Prigioniero M 8x27	Stud	Goujon	Stiftschraube
15	676.69	1	Prigioniero M 8x42	Stud	Goujon	Stiftschraube
16	994.07	3	Vite vtcei M 6x12	Screw	Vis	Schraube
17	326.10	1	Dado M 16x1,5 h.13	Nut	Ecrou	Mutter
18	771.27	1	Rondella piana ø17x35 sp. 4	Washer	Rondelle	Unterlegscheibe
19	697.04	1	Puleggia innesto Recoil	Pulley	Poulie	Riemenscheibe
20	979.03	1	Volano per autoavvolgente	Flyweel	Volant	Schwungrad
21	054.64	2	Anello tenuta olio 28x40x7	Seal ring	Bague etanchéité	Dichtring
22	311.11	2	Cuscinetto di banco	Main bearing	Coussinet	Lager
23	502.02	2	Linguetta Woodroff 4x5	Key	Clavette	Keil
24	011.51	1	Albero a gomito	Crankshaft	Vilebrequin	Kurbelwelle
25	470.29	1	Ingranaggio albero a gomito	Gear	Engrenage	Zahnrad
26	778.03	1	Rondella rasamento sp.0,3	Washer	Rondelle	Unterlegscheibe
27	763.02	1	Rondella Grower ø8,4 rinforzata	Washer	Rondelle	Unterlegscheibe
28	771.70	1	Rondella piana ø8,5x24 sp.4	Washer	Rondelle	Unterlegscheibe
29	993.01	1	Vite vte M 8x25	Screw	Vis	Schraube
30	008.86	1	Albero a camme	Camshaft	Arbre cames	Nockenwelle
31	305.06	1	Cuscinetto a sfere 32x15x8	Ball bearing	Roulement	Lager
32	316.74	1	Cuscinetto testa biella	Bearing	Coussinet	Kugellager
33	100.63	1	Biella completa	Connecting rod	Bielle	Pleuelstange
34	989.94	2	Vite biella	Connecting rod bolt	Vis	Schraube
35	850.47	2	Spina elastica avvolta ø5x16	Taper pin	Goupille	Kegelstift
36	470.30	2	Ingranaggio alb.gom. controrotante	Gear	Engrenage	Zahnrad
37	004.93	1	Albero controrotante	Shaft	Arbre	Welle
38	777.70	1	Rondella rasamento sp.0,3	Washer	Rondelle	Unterlegscheibe

TESTA - CYLINDER HEAD
CULASSE - ZYLINDERKOPF

CATALOGO RICAMBI SPARE PARTS		
TAVOLA TABLE	3	1
DATA DATE	11/95	

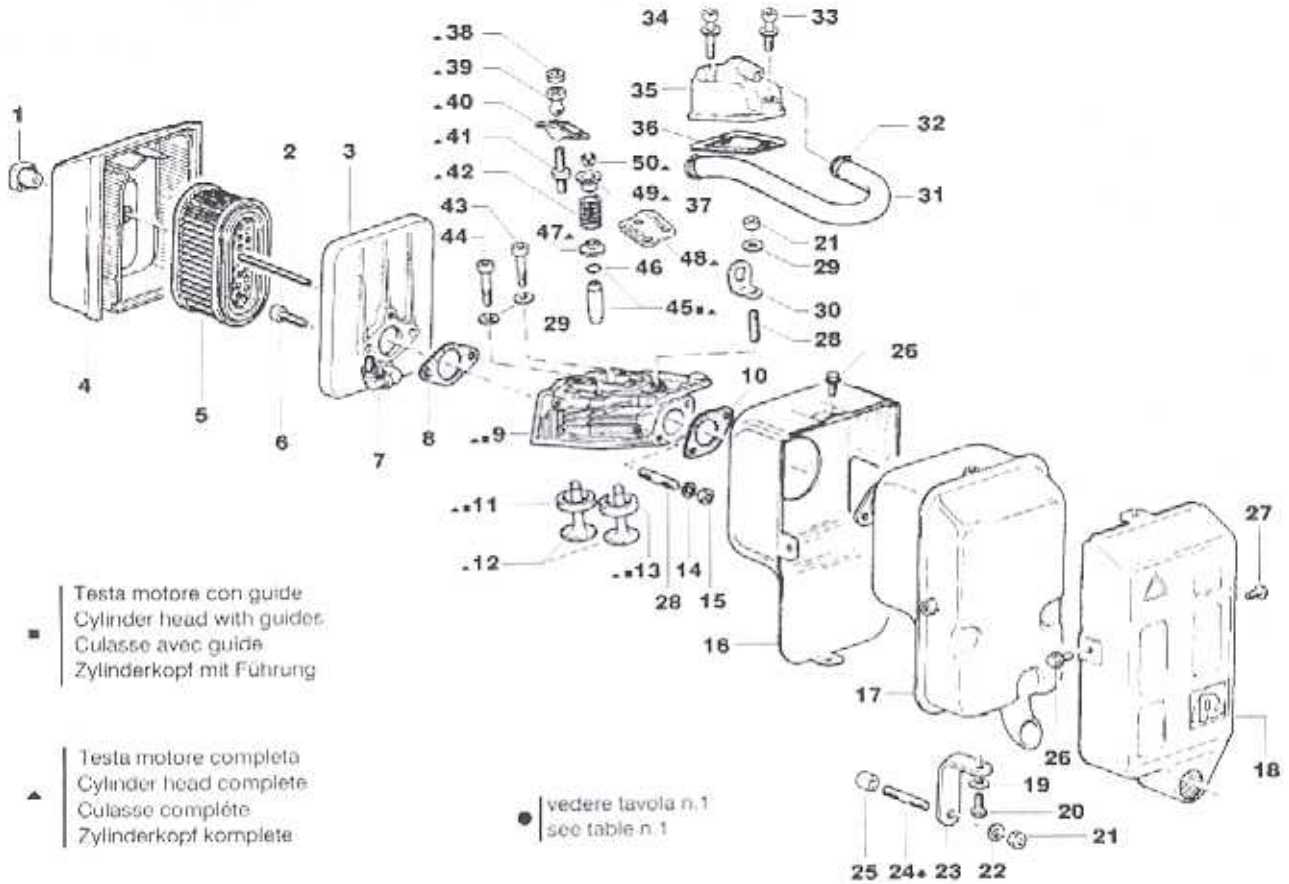

■ Testa motore con guide
Cylinder head with guides
Culasse avec guide
Zylinderkopf mit Führung

▲ Testa motore completa
Cylinder head complete
Culasse complète
Zylinderkopf komplete

● vedere tavola n.1
see table n.1

Nr. No	CODICE CODE	Q.tà Q ty	DENOMINAZIONE - DENOMINATION - DESCRIPTION - BENENNUNG			
1	648.37	1	Pomello filettato femmina M 8	Knob	Poignée	Kugelgriff
2	677.20	1	Prigioniero M 8x60	Stud	Goujon	Stiftschraube
3	264.24	1	Corpo filtro aria secco	Filter support	Support filtre	Filterträger
4	234.64	1	Coperchio filtro aria secco	Cover	Couvercle	Deckel
5	175.49	1	Cartuccia filtro aria	Filter element	Cartouche filtrante	Filtereinsatz
6	992.09	2	Vite vtcei M 8x20	Screw	Vis	Schraube
7	716.63	2	Raccordo	Union	Raccord	Anschlußstück
	717.61	1	Raccordo	Union	Raccord	Anschlußstück
8	450.35	1	Guarnizione	Gasket	Joint	Dichtung
9	919.50	1	Testa motore con guide	Cylinder head with guides	Culasse avec guide	Zylinderkopf mit Führung
	A2370	1	Testa motore completa	Cylinder head complete	Culasse complète	Zylinderkopf komplete
10	450.96	1	Guarnizione scarico	Gasket	Joint	Dichtung
11	060.37	1	Anello sede valv. aspir. std	Inlet valve seat	Siége soupape admiss.	Einlassventilsitz
	060.44	1	Anello sede valv. aspir. +0,5 mm	Inlet valve seat	Siége soupape admiss.	Einlassventilsitz
12	960.59	2	Valvola	Valve	Soupape	Ventil
13	060.04	1	Anello sede valv. scar. std	Exhaust valve seat	Siége soupape échapp.	Auslassventilsitz
	060.28	1	Anello sede valv. scar. +0,5 mm	Exhaust valve seat	Siége soupape échapp.	Auslassventilsitz
14	763.02	2	Rondella Grower ø8 rinforzata	Washer	Rondelle	Unterlegscheibe
15	325.90	2	Dado speciale M 8 ch.12	Nut	Ecrou	Mutter
16	688.87	1	Protezione post. marmitta	Guard	Protection	Schutz
17	528.06	1	Marmitta insonorizzata	Muffler	Pot échappement	Auspufftopf
18	688.86	1	Protezione ant. marmitta	Guard	Protection	Schutz
19	771.51	1	Rondella piana ø6,6x18 sp.2	Washer	Rondelle	Unterlegscheibe
20	993.06	1	Vite vte M 6x16	Screw	Vis	Schraube
21	323.03	2	Dado M 8 h.8	Nut	Ecrou	Mutter
22	771.09	1	Rondella piana ø8,4x17 sp.1,6	Washer	Rondelle	Unterlegscheibe
23	859.81	1	Staffa supporto marmitta	Brace	Etrier	Bügel
24	677.13	1	Prigioniero M.8x25	Stud	Goujon	Stiftschraube
25	354.74	1	Distanziale ø9x16 h.8	Spacer	Entretoise	Distanzstück
26	998.10	2	Vite vte M 6x10	Screw	Vis	Schraube
27	998.15	1	Vite vtc M 6x10	Screw	Vis	Schraube
28	677.32	3	Prigioniero M 8x18	Stud	Goujon	Stiftschraube
29	771.10	3	Rondella piana ø8,5x16 sp.4	Washer	Rondelle	Unterlegscheibe

Nr. No.	CODICE CODE	Q.tà Q.ty	DENOMINAZIONE - DENOMINATION - DESCRIPTION - BENENNUNG			
30	427.22	1	Gancio sollevamento motore	Hook	Crochet	Hacke
31	949.61	1	Tubo sfiato	Pipe	Tuyau	Rohr
32	375.63	1	Fascetta Clips	Clamp	Collier	Rohrschelle
33	992.14	1	Vite vtcei M 6x35	Screw	Vis	Schraube
34	992.22	1	Vite vtcei M 6x50	Screw	Vis	Schraube
35	234.27	1	Coperchio bilancieri completo	Rocker arm cover	Couvercle culbuteurs	Kipphebeldeckel
36	452.11	1	Guarnizione coperchio bilancieri	Gasket	Joint	Dichtung
37	375.86	1	Fascetta Idnac	Clamp	Collier	Rohrschelle
38	326.87	2	Dado colonnetta bilancieri	Nut	Ecrou	Mutter
39	326.86	2	Dado con sfera	Nut	Ecrou	Mutter
40	104.48	2	Bilanciere aspirazione/scarico	Rocker arm	Culbuteur	Kipphebel
41	219.20	2	Colonnetta bilancieri	Hollow stud	Colonnette	Stehbolzen
42	541.20	2	Molla valvola	Valve spring	Ressort soupape	Feder
43	994.09	2	Vite vtcei M 8x70	Screw	Vis	Schraube
44	994.16	1	Vite vtcei M 8x85	Screw	Vis	Schraube
45	464.66	2	Guida valvola standard	Valve guide	Guide soupape	Ventilführung
	464.65	2	Guida valvola + 0,1 mm	Valve guide	Guide soupape	Ventilführung
46	060.51	1	Anello fermo guida valvola	Guide ring	Bague	Ring
47	616.44	2	Piattello inferiore valvola	Retainer	Coupelle	Federteller
48	614.28	1	Piastrina guida aste bilancieri	Plate	Plaque	Plättchen
49	616.45	2	Piattello superiore valvole	Retainer	Coupelle	Federteller
50	809.04	4	Semicono	Cotter	Semi-cône	Ventilkegelstück

POMPA INIEZIONE E INIETTORE - INJECTION PUMP AND INJECTEUR
POMPE A INJECTION - PORTE INJECTEUR
EINSPRITZPUMPE UND EINSPRITZDÜSE

RUGGERINI motori

CATALOGO RICAMBI
SPARE PARTS

TAVOLA / TABLE	4	1
DATA / DATE	11/95	

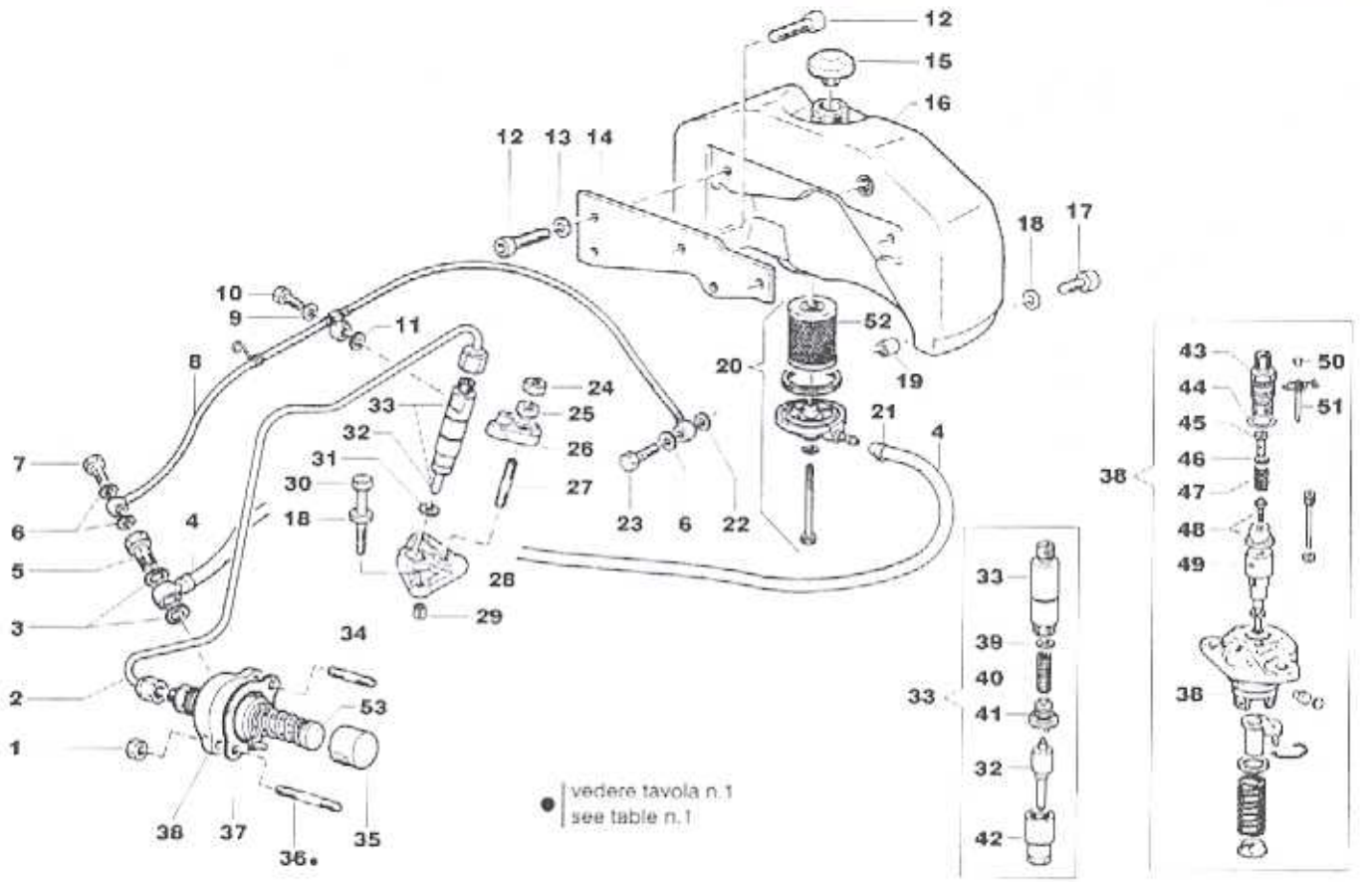

Nr. No.	CODICE CODE	Q.tà Q.ty	DENOMINAZIONE - DENOMINATION - DESCRIPTION - BENENNUNG			
1	323.78	2	Dado autobloccante M 8 h.6,9	Nut	Ecrou	Mutter
2	944.75	1	Tubo iniezione	Injection pipe	Tube injection	Rohr
3	754.08	2	Rondella rame ø12,2x16 sp.1,5	Washer	Rondelle	Unterlegscheibe
4	938.45	1	Tubo nafta filtro-pompa iniezione	Fuel pipe	Tube combustible	Brennstoffleitung
5	717.17	1	Raccordo completo per disaer.aut.	Union	Raccord	Anschlußstück
6	754.02	3	Rondella rame ø8,2x12 sp.1	Washer	Rondelle	Unterlegscheibe
7	716.70	1	Raccordo M 8x1x16	Union	Raccord	Anschlußstück
8	938.46	1	Tubo disaerazione	Drain pipe	Tuyau de purge	Spülrohr
9	754.39	1	Rondella in rame	Washer	Rondelle	Unterlegscheibe
10	717.28	1	Raccordo	Union	Raccord	Anschlußstück
11	754.50	1	Rondella rame ø6,2x10 sp.2,5	Washer	Rondelle	Unterlegscheibe
12	992.29	4	Vite vtcei M 8x16	Screw	Vis	Schraube
13	763.02	2	Rondella Grower ø 8,4 rinforzata	Washer	Rondelle	Unterlegscheibe
14	859.69	1	Staffa supporto serbatoio	Brace	Etrier	Bügel
15	898.31	1	Tappo serbatoio	Plug	Bouchon	Verschluß
16	825.25	1	Serbatoio in polietilene	Fuel tank	Réservoir	Kraftstoffbehälter
17	992.09	1	Vite vtcei M 8x20	Screw	Vis	Schraube
18	771.09	3	Rondella piana ø8,4x17 sp.1,6	Washer	Rondelle	Unterlegscheibe
19	354.02	1	Distanziale ø13x8,5 h.5	Spacer	Entretoise	Distanzstück
20	391.22	1	Filtro nafta	Fuel filter	Filtre combustible	Brennstoffilter
21	375.70	1	Fascetta Clic 66 ø12	Clamp	Collier	Rohrschelle
22	754.46	1	Rondella rame ø8x14 sp.4	Washer	Rondelle	Unterlegscheibe
23	716.73	1	Raccordo 8x1x25 foro 3 mm	Union	Raccord	Anschlußstück
24	323.03	1	Dado M8 h.8	Nut	Ecrou	Mutter
25	771.97	1	Rondella ø8.4x15 sp.6,5 smussata	Washer	Rondelle	Unterlegscheibe
26	858.94	1	Staffa iniettore	Brace	Etrier	Bügel
27	676.88	1	Prigioniero M 8x32	Stud	Goujon	Stiftschraube
28	881.01	1	Supporto iniettore	Support	Support	Lager
29	850.27	2	Spina elastica di centraggio	Taper pin	Goupille	Kegelstift
30	994.16	2	Vite vtcei M 8x85	Screw	Vis	Schraube
31	754.51	2	Rondella rame ø7,25x21 sp.0,5	Washer	Rondelle	Unterlegscheibe
	754.35	1	Rondella rame ø7,25x21 sp.1	Washer	Rondelle	Unterlegscheibe

POMPA INIEZIONE E INIETTORE - INJECTION PUMP AND INJECTEUR
POMPE A INJECTION - PORTE INJECTEUR
EINSPRITZPUMPE UND EINSPRITZDÜSE

RUGGERINI DIESEL

CATALOGO RICAMBI SPARE PARTS

TAVOLA TABLE	4	2
DATA DATE	11/95	

Nr. No.	CODICE CODE	Q.tà Q.ty	DENOMINAZIONE - DENOMINATION - DESCRIPTION - BENENNUNG			
32	644.53	1	Polverizzatore	Nozzle	Injecteur	Düse
33	644.47	1	Iniettore completo	Injector	Injecteur compl.	Einspritzdüse
34	676.02	1	Prigioniero M 8x20	Stud	Goujon	Stiftschraube
35	708.18	1	Punteria pompa iniezione	Tappet	Poussoir	Stössel
36	677.19	1	Prigioniero M 8x55	Stud	Goujon	Stiftschraube
37	450.67	1	Guarnizione pompa iniez.sp.0,1	Gasket	Joint	Dichtung
	450.66	1	Guarnizione pompa iniez.sp.0,2	Gasket	Joint	Dichtung
	450.65	1	Guarnizione pompa iniez.sp.0,3	Gasket	Joint	Dichtung
38	656.74	1	Pompa iniezione NEW-DIESEL	Injection pump	Pompe injection	Einspritzpumpe
	656.60	1	Pompa iniezione STANADYNE	Injection pump	Pompe injection	Einspritzpumpe
	A2346	1	Pompa iniezione BOSCH	Injection pump	Pompe injection	Einspritzpumpe
39	837.30	1	Rondella taratura 0,1 mm	Washer	Rondelle	Unterlegscheibe
	837.35	1	Rondella taratura 1 mm	Washer	Rondelle	Unterlegscheibe
40	540.79	1	Molla	Spring	Ressort	Feder
41	355.23	1	Distanziale	Spacer	Entretoise	Distanzstück
42	435.11	1	Ghiera	Ring nut	Embout	Nutmutter
43	717.05	1	Raccordo	Union	Raccord	Anschlußstück
44	579.21	1	Anello OR	O-ring	Joint torique	O-Ring
45	717.06	1	Riempitore	Filler	Remplisseur	Fülleinrichtung
46	837.27	1	Rondella	Washer	Rondelle	Unterlegscheibe
47	540.78	1	Molla	Spring	Ressort	Feder
48	956.47	1	Valvolina New-Diesel	Valve	Soupape	Ventil
	956.43	1	Valvolina Stanadyne	Valve	Soupape	Ventil
	956.46	1	Valvolina Bosch	Valve	Soupape	Ventil
49	660.23	1	Pompante New-Diesel	Pumping element	Element pompe	Pumpenelement
	660.24	1	Pompante Stanadyne	Pumping element	Element pompe	Pumpenelement
	A2347	1	Pompante Bosch	Pumping element	Element pompe	Pumpenelement
50	738.10	1	Ribattino ø 5x10 (Bosch)	Plug	Bouchon	Verschluß
51	556.47	1	Perno bloccaggio leverino (Bosch)	Spring	Ressort	Feder
52	175.32	1	Cartuccia combustibile	Filter element	Cartouche filtrante	Filtereinsatz
53	592.10	1	Pastiglia punteria pompa iniez.	Expansion plug	Pastille	Einlegscheibe

ACCESSORI A RICHIESTA - FITTINGS UPON REQUEST
ACCESSOIRES SUR DEMANDE - RUBEHÖRE AUF WUNSCH

CATALOGO RICAMBI
SPARE PARTS

TAVOLA / TABLE	5	1
DATA / DATE	11/86	

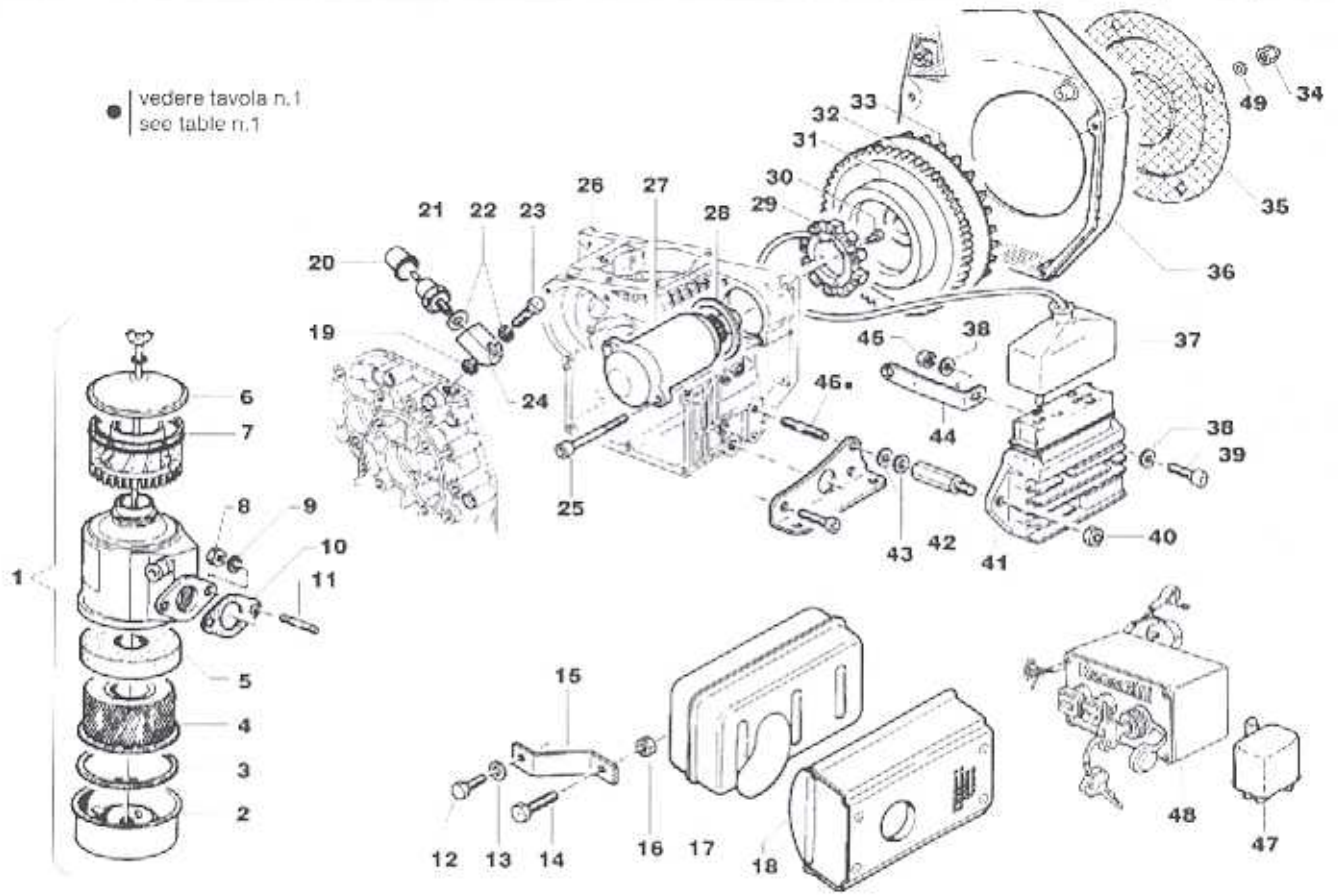

Nr. No.	CODICE CODE	Q.tà Q.ty	DENOMINAZIONE - DENOMINATION - DESCRIPTION - BENENNUNG			
1	388.86	1	Filtro aria bagno olio	Air cleaner	Filtre air	Luftfilter
2	252.34	1	Coppa olio	Oil sump	Carter huile	Ölwanne
3	054.63	1	Anello di tenuta	Seal ring	Bague etanchéité	Dichtring
4	359.35	1	Elemento filtrante	Filter element	Element filtrant	Filtereinsatz
5	060.47	1	Anello di poliuretano	Polyurethan-ring	Bague de polyuréthane	Polyurethan-Ring
6	670.17	1	Prefiltro a ciclone	Prefilter	Préfiltre	Vorfilter
7	234.56	1	Coperchio filtro aria	Cover	Couvercle	Deckel
8	325.90	2	Dado M 8 ch.12	Nut	Ecrou	Mutter
9	767.02	2	Rondella ondulata ø8	Washer	Rondelle	Unterlegscheibe
10	450.35	1	Guarnizione	Gasket	Joint	Dichtung
11	677.32	2	Prigioniero M 8x18	Stud	Goujon	Stiftschraube
12	993.39	1	Vite vte M 6x14	Screw	Vis	Schraube
13	763.01	1	Rondella Grower ø6	Washer	Rondelle	Unterlegscheibe
14	993.29	1	Vite vte M 8x22	Screw	Vis	Schraube
15	859.75	1	Staffa supporto marmitta	Brace	Etrier	Bügel
16	326.31	1	Dado autofrenante M 8	Nut	Ecrou	Mutter
17	528.16	1	Marmitta orizzontale	Muffler	Pot échappement	Auspufftopf
18	688.24	1	Protezione marmitta	Guard	Protection	Schutz
19	754.02	1	Rondella rame ø8,2x12 sp.1	Washer	Rondelle	Unterlegscheibe
20	151.50	1	Cappellotto protez. pressostato	Cap	Capuchon	Schutzkappe
21	674.01	1	Pressostato olio	Oil pressure switch	Mano-contact	Druckschalter
22	754.28	2	Rondella rame ø8,2x14 sp.1	Washer	Rondelle	Unterlegscheibe
23	716.62	1	Raccordo 8x1x25 foro ø3	Screw	Vis	Schraube
24	612.30	1	Piastrina porta pressostato	Plate	Support	Plättchen
25	992.02	2	Vite vtcei M 6x80	Screw	Vis	Schraube
26	A2421	1	Carter motore per avv.elettr.	Crankcase	Carter moteur	Kurbelgehäuse
27	563.59	1	Motorino avviam. FACIND 0,7kW	Starting motor	Démarreur	Anlasser
28	355.84	1	Distanziale motorino avviam.	Spacer	Entretoise	Distanzstück
29	866.17	1	Statore per alternatore Saprisa	Stator	Stator	Stator
30	992.06	4	Vite vtcei M 5x20	Screw	Vis	Schraube
31	781.05	1	Rotore per alternatore	Rotor	Rotor	Rotor
32	256.19	1	Corona avviamento	Starter gear	Couronne démarrage	Starterkranz

Nr. No.	CODICE CODE	Q.tà Q.ty	DENOMINAZIONE - DENOMINATION - DESCRIPTION - BENENNUNG			
33	979.09	1	Volano ventilatore	Flywool	Volant	Schwungrad
34	323.51	4	Dado autobloccante M 6 h.7.6	Nut	Ecrou	Mutter
35	734.91	1	Rete volano	Net	Grille	Netz
36	229.63	1	Convogliatore aria	Air conveyor	Coiffe ventil	Ventilatorhaube
37	151.52	1	Cappellotto protez. connet. regol.	Cap	Capuchon	Schutzkappe
38	771.05	2	Rondella piana ø6,4x12,5 sp.1,6	Washer	Rondelle	Unterlegscheibe
39	992.07	1	Vite vicei M 6x20	Screw	Vis	Schraube
40	323.12	1	Dado M 8 h.5	Nut	Ecrou	Mutter
41	730.13	1	Regolatore SAPRISA 210W	Voltage regulator	Régulateur tension	Regierschalter
42	326.73	1	Dado speciale h.32.5	Nut	Ecrou	Mutter
43	771.11	2	Rondella piana ø8,4x15 sp.1,5	Washer	Rondelle	Unterlegscheibe
44	859.07	1	Staffa fissaggio tubi iniezione	Brace	Etrier	Bügel
45	323.07	1	Dado M 6 h.6	Nut	Ecrou	Mutter
46	676.05	1	Prigioniero M 8x15	Stud	Goujon	Stiftschraube
47	912.08	1	Teleruttore 12V-180A COBO	Solenoid starter	Télérupteur	Fernschalter
48	446.61	1	Quadro cavi	Instrument panel	Tableau de bord	Armaturenbrett
49	771.68	3	Rondella piana ø6,5x16 sp.1,5	Washer	Rondelle	Unterlegscheibe

ACCESSORI A RICHIESTA - FITTINGS UPON REQUEST
ACCESSOIRES SUR DEMANDE - RUBEHÖRE AUF WUNSCH

RUGGERINI motori

CATALOGO RICAMBI
SPARE PARTS

TAVOLA TABLE	6	1
DATA DATE	11/95	

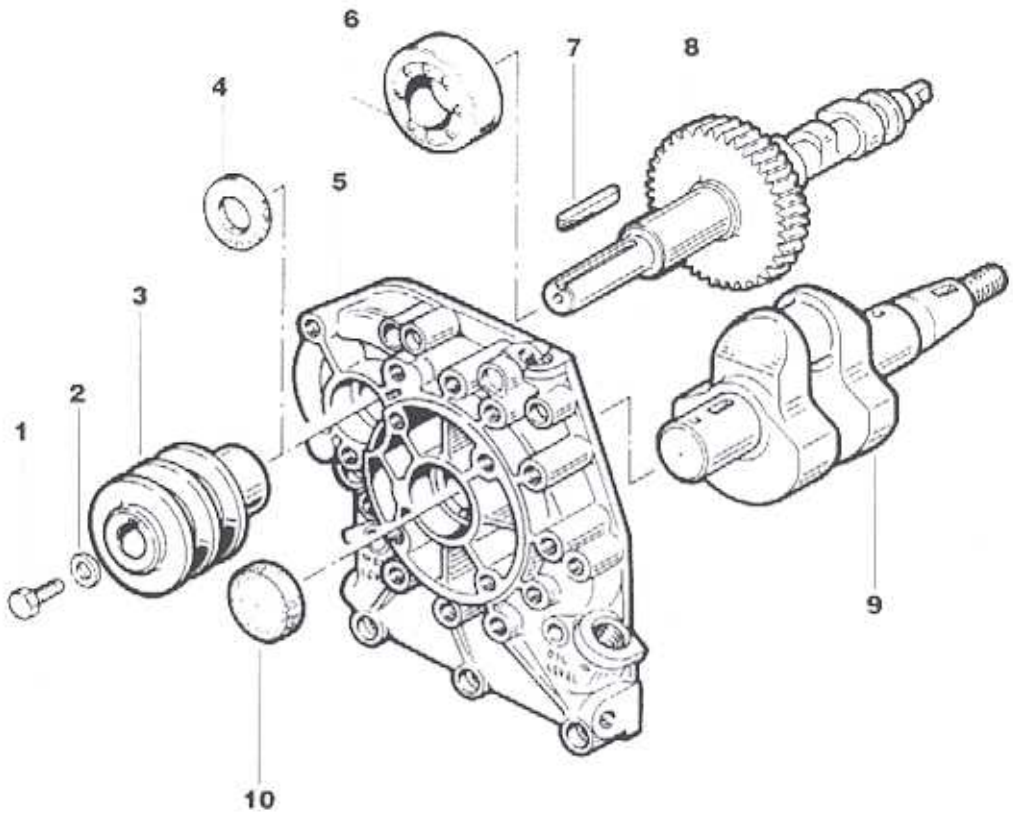

Nr. No.	CODICE CODE	Q.tà Q.ty	DENOMINAZIONE - DENOMINATION - DESCRIPTION - BENENNUNG			
1	993.01	1	Vite vte M 8x25	Screw	Vis	Schraube
2	771.70	1	Rondella piana ø8.5x24 sp.4	Washer	Rondelle	Unterlegscheibe
3	692.47	1	Puleggia "2 gole A"	Pulley	Poulie	Riemenscheibe
4	054.56	1	Anello tenuta olio 25x40x7	Seal ring	Bague etanchéité	Dichtring
5	240.75	1	Cop. distribuz. p. di f. su alb.camme	Cover	Couvercle	Deckel
6	304.83	1	Cuscinetto 25x52x15	Bearing	Coussinet	Lager
7	498.44	1	Linguetta 4,73x5x40	Key	Clavette	Keil
8	008.84	1	Albero camme per presa di forza	Camshaft	Arbre cames	Nockenwelle
9	011.54	1	Albero gomito p. di f. su alb.camme	Crankshaft	Vilebrequin	Kurbelwelle
10	886.83	1	Tappo tenuta olio su alb.gom. ø40x7	Plug	Bouchon	Verschluß

RUGGERINI MOTORI
Via Cav. del Lavoro A. Lombardini, 2 - 42100 Reggio Emilia - ITALY
Italia/Domestic Tel. 0522 389359 - Estero/Export Tel. 0522 389360 - Fax 0522 389362
www.ruggerini.it - E-mail: marketing@ruggerini.it

Descrizioni e illustrazioni non impegnative - Descriptions and characteristics subject to modification - Descriptions et illustrations peuvent être modifiées - Aenderungen vorbehalten

497 49 0100 6/99

Catalogo parti di ricambio
Spare parts catalogue
Catalogue pieces de rechange
Ersatzteilliste

RY85.0 RY85.1
RY100 RY101
RY120 RY121

TAVOLA/TABLE

1 BASAMENTO
CRANKCASE
CARTER MOTEUR
KURBELGEHÄUSE

2 MANOVELLISMO
CRANK MECHANISM
EQUIPAGE MOBILE
KURBELGETRIEBE

3 POMPA INIEZIONE E INIETTORE
INJECTION PUMP AND INJECTOR
POMPE A INJECTION-PORTE INJECTEUR
EINSPRITZPUMPE UND EINSPRITZDÜSE

4 TESTA
CYLINDER HEAD
CULASSE
ZYLINDERKOPF

5 ACCESSORI A RICHIESTA
FITTINGS UPON REQUEST
6 ACCESSOIRES SUR DEMANDE
RUBEHÖRE AUF WUNSCH

BASAMENTO - CRANKCASE
CARTER MOTEUR - KURBELGEHÄUSE

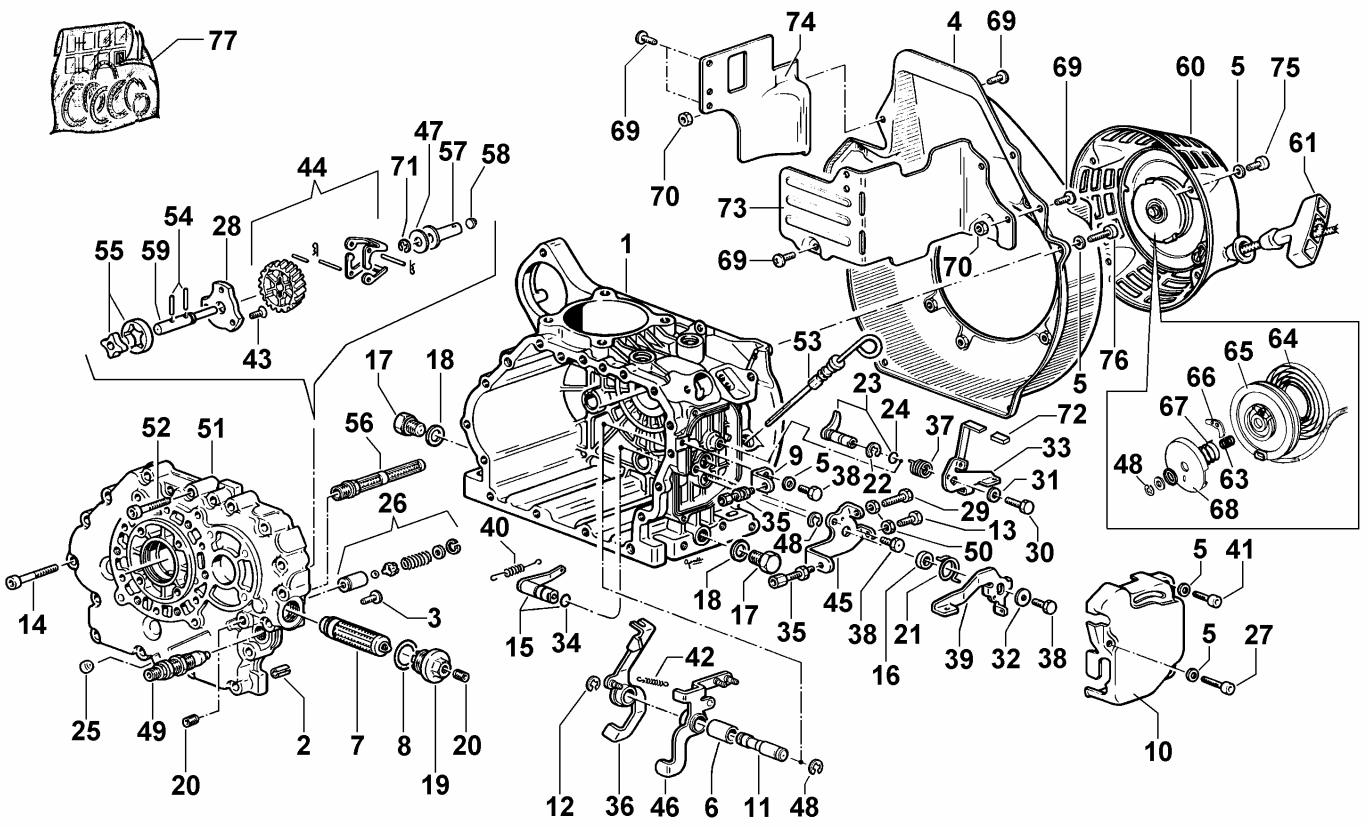

Nr. No.	CODE	RY 85.0 Q.ty	RY 85.1 Q.ty	RY 100 Q.ty	RY 101 Q.ty	RY 120 Q.ty	RY 121 Q.ty	DENOMINAZIONE - DESCRIPTION - DENOMINATION - BENENNUNG			
1	**00C28R0290**	—	—	—	—	1	1	Carter motore avv. elettrico	Crankcase	Carter Moteur	Kurbelgehäuse
	00C28R0180	1	1	1	1	1	1	Carter motore std	Crankcase	Carter Moteur	Kurbelgehäuse
	00C28R0190	1	1	1	1	1	1	Carter motore avv. elettrico	Crankcase	Carter Moteur	Kurbelgehäuse
	00C28R0200	1	1	1	1	1	1	Carter motore pompa A.C.	Crankcase	Carter Moteur	Kurbelgehäuse
	00C28R0210	1	1	1	1	1	1	Carter motore pompa idraulica	Crankcase	Carter Moteur	Kurbelgehäuse
	00C28R0220	1	1	1	1	1	1	Carter mot. avv.el + pompa A.C	Crankcase	Carter Moteur	Kurbelgehäuse
2	**00850R0570**	2	2	2	2	2	2	Spina elastica	Taper pin	Goupille	Kegelstift
3	**0097900470**	1	1	1	1	1	1	Vite M.6x16	Capscrew	Vis	Schraube
4	**0025697030**	1	1	1	1	1	1	Convogliatore aria rosso	Air conveyor red	Coiffe ventil rouge	Ventilatorhaube
5	**0076250080**	8	8	8	8	8	8	Rondella piana D.12x6,5	Washer	Rondelle	Unterlegscheibe
6	**00108R0660**	1	1	1	1	1	1	Boccola	Bushing	Douille	Buchse
7	**0021751950**	1	1	1	1	1	1	Cartuccia filtro olio interna	Oil filter cartridge	Cartouche à huile	Ölfiltereinsatz
8	**00579R0720**	1	1	1	1	1	1	Anello OR	O-ring	Joint torique	O-Ring
9	**00614R0370**	1	1	1	1	1	1	Piastrina registro	Safety plate	Arrêtoir	Sicherungsblech
10	**00689R0430**	1	1	1	1	1	1	Protezione leve comandi	Guard	Protection	Schutz
11	**00603R0080**	1	1	1	1	1	1	Perno leve regolatore	Journal	Axe	Zapfen
12	**0011650080**	1	1	1	1	1	1	Anello benzing D.9	Circlip	Bague arrêt	Drahtsprengring
13	**0017600050**	1	1	1	1	1	1	Vite TE M.6X16	Screw	Vis	Schraube
14	**0097320750**	13	13	13	13	13	13	Vite M.8x50	Screw	Vis	Schraube
15	**00491R0400**	1	1	1	1	1	1	Leva interna acceleratore	Lever	Levier	Hebel
16	**00355R0240**	1	1	1	1	1	1	Distanziale	Spacer	Entretoise	Distanzstück
17	**0089650050**	2	2	2	2	2	2	Tappo M,14x1,5 L.15	Plug	Bouchon	Verschluß
18	**0046700610**	2	2	2	2	2	2	Guarnizione in rame d.14	Gasket	Joint	Dichtung
19	**00894R0670**	1	1	1	1	1	1	Tappo fitro olio	Threaded plug	Bouchon fileté	Verschlußschraube
20	**0097651110**	2	2	2	2	2	2	Tappo filettato conico M.8x1x8	Threaded plug	Bouchon fileté	Verschlußschraube
21	**00547R0230**	1	1	1	1	1	1	Molla richiamo leva acceleratore	Spring	Ressort	Feder
22	**00060R0400**	1	1	1	1	1	1	Anello benzing	Circlip	Bague arrêt	Drahtsprengring
23	**00491R0390**	1	1	1	1	1	1	Leva interna stop completa	Lever	Levier	Hebel
24	**0012000410**	1	1	1	1	1	1	Anello or 103/2018	O ring	Bague en caoutchouc	O-ring
25	**0090801350**	1	1	1	1	1	1	Tappo D.10	Plug	Bouchon	Verschluß
26	**00956R0450**	1	1	1	1	1	1	Valvola by-pass	Valve	Soupape	Ventil

Nr. No.	CODE	RY 85.0 Q.ty	RY 85.1 Q.ty	RY 100 Q.ty	RY 101 Q.ty	RY 120 Q.ty	RY 121 Q.ty	DENOMINAZIONE - DESCRIPTION - DENOMINATION - BENENNUNG			
27	**0017601380**	1	1	1	1	1	1	Vite M.6x30	Screw	Vis	Schraube
28	**00235R0230**	1	1	1	1	1	1	Coperchio pompa olio	Cover	Couvercle	Deckel
29	**0017600340**	1	1	1	1	1	1	Bullone M 6 x 25	Bolt	Boulon	Stehbolzen
30	**0017550020**	1	1	1	1	1	1	Vite M.5x12	Screw	Vis	Schraube
31	**0076250120**	1	1	1	1	1	1	Rondella	Washer	Rondelle	Unterlegscheibe
32	**0076250510**	1	1	1	1	1	1	Rondella piana D.6,6x18 sp.2	Washer	Rondelle	Unterlegscheibe
33	**00491R0590**	1	1	1	1	1	1	Leva esterna stop	Lever	Levier	Hebel
34	**00579R0010**	1	1	1	1	1	1	Anello OR d.8.73 sez.1,78	O-ring	Joint torique	O-Ring
35	**0091801910**	2	2	2	2	2	2	Registro tendi filo	Setscrew	Vis réglage	Einstellschraube
36	**00491R0410**	1	1	1	1	1	1	Leva regolatore p.iniezione	Lever	Levier	Hebel
37	**00547R0280**	1	1	1	1	1	1	Molla richiamo leva stop	Spring	Ressort	Feder
38	**0017600030**	3	3	3	3	3	3	Vite M.6x12	Screw	Vis	Schraube
39	**00495R0660**	1	1	1	1	1	1	Leva esterna acceleratore	Lever	Levier	Hebel
40	**00551R0560**	1	1	1	1	1	1	Molla regolatore	Governor spring	Ressort régulateur	Endregelfeder
41	**0097320780**	2	2	2	2	2	2	Vite M6x25	Screw	Vis	Schraube
42	**00551R0330**	1	1	1	1	1	1	Molla supplemento meccanico	Spring	Ressort	Feder
43	**00998R0070**	3	3	3	3	3	3	Vite M.6x14	Capscrew	Vis	Schraube
44	**00470R0500**	1	1	1	1	1	1	Ingranaggio regolatore	Gear	Engrenage	Zahnrad
45	**00614R0830**	1	1	1	1	1	1	Piastra leva acceleratore	Plate	Plaque	Platte
46	**00491R0420**	1	1	1	1	1	1	Leva int. com. acceleratore	Lever	Levier	Hebel
47	**0083352350**	1	1	1	1	1	1	Rondella rasamento	Washer	Rondelle	Unterlegscheibe
48	**0011650360**	3	3	3	3	3	3	Anello benzing D 8	Ring	Bague	Ring
49	**00722R0360**	1	1	1	1	1	1	Registro suppemento di coppia	Setscrew	Vis réglage	Einstellschraube
50	**0032400080**	2	2	2	2	2	2	Dado M 6	Nut	Écrou	Mutter
51	**00241R0090**	1	1	1	1	1	1	Coperchio distribuzione	Cover	Couvercle	Deckel
52	**0097300310**	5	5	5	5	5	5	Vite M 8 x 40	Screw	Vis	Schraube
53	**00076R0810**	1	1	1	1	1	1	Asta livello olio	Rod	Tige	Stange
54	**00841R0480**	2	2	2	2	2	2	Spina cilindrica	Taper pin	Goupille	Kegelstift
55	**00A26R0230**	1	1	1	1	1	1	Pompa olio completa	Lube oil pump	Pompe huile	Schmierölpumpe
56	**00395R0150**	1	1	1	1	1	1	Filtro olio interno in aspirazione	Filter element	Filtre huile	Filtereinsatz
57	**00621R0350**	1	1	1	1	1	1	Piattello regolatore	Retainer	Coupelle	Federteller
58	**00592R0170**	1	1	1	1	1	1	Pastiglia regolatore	Governor plug	Pastille	Einlegscheibe
59	**00603R0010**	1	1	1	1	1	1	Perno regolatore	Journal	Axe	Zapfen
60	**0014720480**	1	1	1	1	1	1	Avviatore autoavvolgente	Rewind starting	Lanceur automatique	Revesierstart
61	**0049040390**	1	1	1	1	1	1	Manopola	Knob	Bouton	Griff
63	**0055900260**	1	1	1	1	1	1	Molla frizione	Thrust spring	Ressort d'embrayage	Kupplungsfeder
64	**0058015390**	1	1	1	1	1	1	Molla a spirale	Spiral spring	Ressort à boudin	Spiralfeder
65	**0071003770**	1	1	1	1	1	1	Puleggia autoavv.	Recoil pulley	Doulie démarreur autor	Riemenscheibe
66	**0050250970**	2	2	2	2	2	2	Dente innesto	Tooth	Dent	Kupplungsklaue
67	**0056600660**	1	1	1	1	1	1	Molla di richiamo	Recovery spring	Ressort	Rückholfeder
68	**0079800630**	1	1	1	1	1	1	Scodellino	Cup	Coupelle	Federteller
69	**00998R0150**	7	7	7	7	7	7	Vite M.6x10	Screw	Vis	Schraube
70	**00323R0070**	3	3	3	3	3	3	Dado M.6 h.6	Nut	Écrou	Mutter
71	**00016R0140**	1	1	1	1	1	1	Anello benzing D.10	Circlip	Bague Arrêt	Drahtsprengring
72	**0021350560**	1	1	1	1	1	1	Cappellotto	Cap	Capuchon	Schutzkappe
73	**0050663230**	1	1	1	1	1	1	Paratia lato aspiraz.(x filtro aria a b.oli	Gate (black)	Cloison (noir)	Schott (schwarz)
74	**0050663040**	1	1	1	1	1	1	Paratia lato scarico	Gate (black)	Cloison (noir)	Schott (schwarz)
75	**0097300080**	4	4	4	4	4	4	Vite	Screw	Vis	Schraube
76	**0097300100**	4	4	4	4	4	4	Vite M 6 x 16	Screw	Vis	Schraube
77	**00A26R0110**	1	1	—	—	—	—	Serie guarnizioni completa	Complete gasket set	Joint	Dichtung
	00A26R0120	—	—	1	1	—	—	Serie guarnizioni completa	Complete gasket set	Joint	Dichtung
	00A26R0130	—	—	—	—	1	1	Serie guarnizioni completa	Complete gasket set	Joint	Dichtung

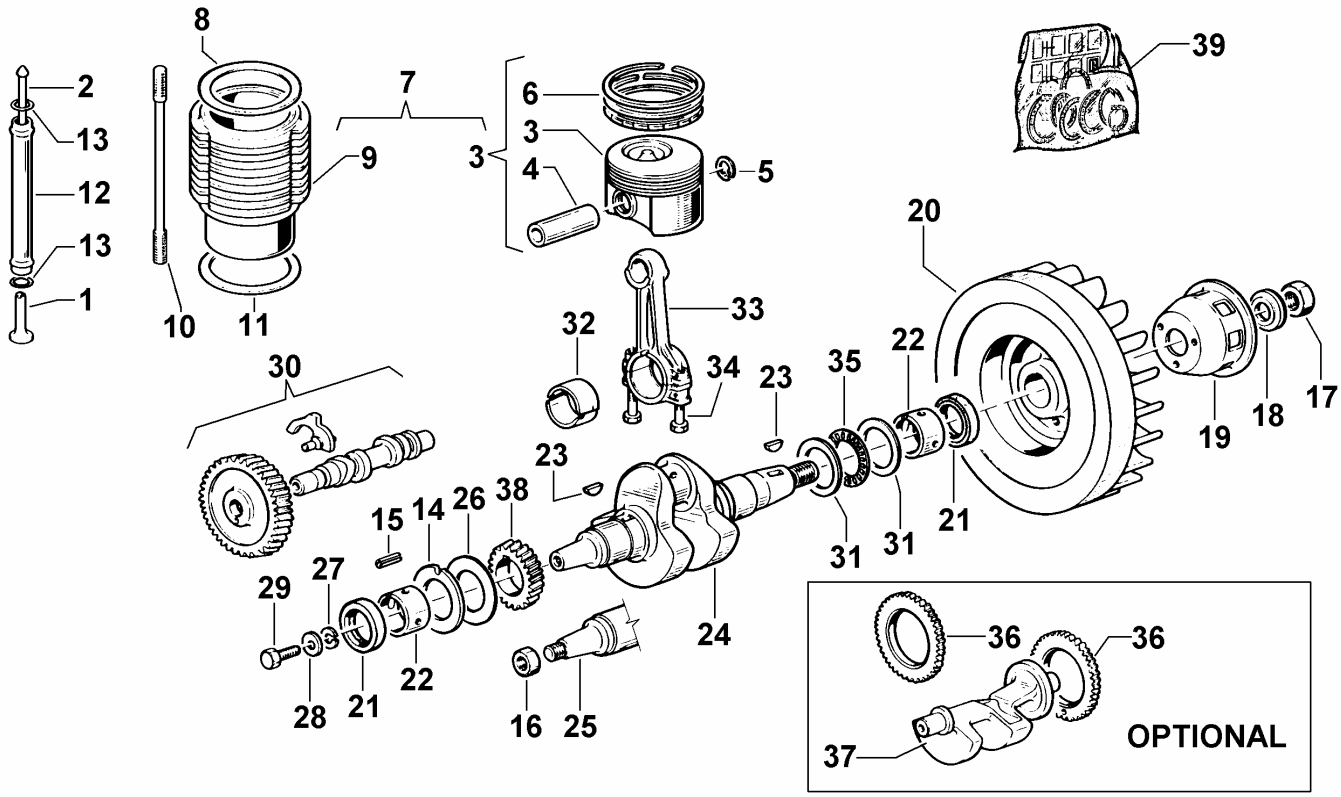

Nr. No.	CODE	RY 85.0 Q.ty	RY 85.1 Q.ty	RY 100 Q.ty	RY 101 Q.ty	RY 120 Q.ty	RY 121 Q.ty	DENOMINAZIONE - DESCRIPTION - DENOMINATION - BENENNUNG			
1	**0072151410**	2	2	2	2	2	2	Punteria albero a camme	Tappet	Poussoir	Stössel
2	**00072R0360**	2	2	2	2	—	—	Asta bilancieri completa	Rod	Tige	Stange
	00072R0340	—	—	—	—	2	2	Asta bilancieri completa	Rod	Tige	Stange
3	**00A26R0140**	1	1	—	—	—	—	Kit pistone ø80	Piston	Piston	Kolben
	00A26R0150	—	—	1	1	—	—	Kit pistone ø85	Piston	Piston	Kolben
	00A26R0160	—	—	—	—	1	1	Kit pistone ø87	Piston	Piston	Kolben
4	**00854R0370**	1	1	—	—	—	—	Spinotto ø22x60 foro 12	Piston pin	Axe du piston	Kolbenbolzen
	00854R0170	—	—	1	1	—	—	Spinotto ø22x64 foro 12	Piston pin	Axe du piston	Kolbenbolzen
	00854R0120	—	—	—	—	1	1	Spinotto ø22x67,5 foro 12	Piston pin	Axe du piston	Kolbenbolzen
5	**00059R0860**	2	2	—	—	—	—	Anello fermo spinotto ø23	Ring	Bague	Ring
	00059R0810	—	—	2	2	2	2	Anello fermo spinotto ø25	Ring	Bague	Ring
6	**00A21R0320**	1	1	—	—	—	—	Serie segmenti	Piston rings	Segments	Kolben ring
	00A26R0170	—	—	1	1	—	—	Serie segmenti ø85	Piston rings	Segments	Kolben ring
	00A26R0180	—	—	—	—	1	1	Serie segmenti ø87	Piston rings	Segments	Kolben ring
7	**00A26R0240**	1	1	—	—	—	—	Kit cilindro-pistone	Cylinder-piston	Cylindre-piston	Zylinder-kolben
	00A26R0250	—	—	1	1	—	—	Kit cilindro-pistone	Cylinder-piston	Cylindre-piston	Zylinder-kolben
	00A26R0260	—	—	—	—	1	1	Kit cilindro-pistone	Cylinder-piston	Cylindre-piston	Zylinder-kolben
8	**00453R0330**	1	1	—	—	—	—	Guarnizione testa sp.0,8	Gasket	Joint	Dichtung
	00453R0340	1	1	—	—	—	—	Guarnizione testa sp.0,9	Gasket	Joint	Dichtung
	00453R0350	1	1	—	—	—	—	Guarnizione testa sp.1	Gasket	Joint	Dichtung
	00453R0360	1	1	—	—	—	—	Guarnizione testa sp.1,1	Gasket	Joint	Dichtung
	00453R0370	—	—	1	1	—	—	Guarnizione testa sp.0,8	Gasket	Joint	Dichtung
	00453R0380	—	—	1	1	—	—	Guarnizione testa sp.0,9	Gasket	Joint	Dichtung
	00453R0390	—	—	1	1	—	—	Guarnizione testa sp.1	Gasket	Joint	Dichtung
	00453R0400	—	—	1	1	—	—	Guarnizione testa sp.1,1	Gasket	Joint	Dichtung
	00453R0280	—	—	—	—	1	1	Guarnizione testa sp.0,8	Gasket	Joint	Dichtung
	00453R0290	—	—	—	—	1	1	Guarnizione testa sp.0,9	Gasket	Joint	Dichtung
	00453R0300	—	—	—	—	1	1	Guarnizione testa sp.1	Gasket	Joint	Dichtung
	00453R0310	—	—	—	—	1	1	Guarnizione testa sp.1,1	Gasket	Joint	Dichtung
9	**00204R0160**	1	1	—	—	—	—	Cilindro ø80	Cylinder	Cylindre	Zylinder
	00204R0170	—	—	1	1	—	—	Cilindro ø85	Cylinder	Cylindre	Zylinder
	00204R0140	—	—	—	—	1	1	Cilindro ø87	Cylinder	Cylindre	Zylinder

Nr. No.	CODE	RY 85.0 Q.ty	RY 85.1 Q.ty	RY 100 Q.ty	RY 101 Q.ty	RY 120 Q.ty	RY 121 Q.ty	DENOMINAZIONE - DESCRIPTION - DENOMINATION - BENENNUNG			
10	**00684R0260**	4	4	4	4	—	—	Prigioniero cilindro	Stud	Goujon	Stiftschraube
	00684R0340	—	—	—	—	4	4	Prigioniero cilindro	Stud	Goujon	Stiftschraube
11	**00453R0270**	1	1	1	1	1	1	Guarnizione piano cilindro sp.0,3	Gasket	Joint	Dichtung
12	**00940R0380**	2	2	2	2	—	—	Tubo custodia aste bilancieri	Protection pipe	Tuyau protection	Schutzrohr
	00940R0320	—	—	—	—	2	2	Tubo custodia aste bilancieri	Protection pipe	Tuyau protection	Schutzrohr
13	**0012000060**	4	4	4	4	4	4	Anello OR 121 D.15,88	O-ring	Joint torique	O-Ring
14	**00060R0880**	1	1	1	1	1	1	Anello di spallamento	Ring	Bague	Ring
15	**0084300610**	1	1	1	1	1	1	Spina elastica D.4x14	Taper pin	Goupille	Kegelstift
16	**0032600140**	—	—	—	—	1	1	Dado M.16x1,5 H.8	Nut	Ecrou	Mutter
17	**00325R0840**	1	1	1	1	1	1	Dado M.22x1,5 H.13	Nut	Ecrou	Mutter
18	**0076252980**	1	1	1	1	1	1	Rondella D. 23 x 40 sp.7,5	Washer	Rondelle	Unterlegscheibe
19	**00697R0260**	1	1	1	1	1	1	Puleggia per autoavvolgente	Pulley	Poulie	Anwerfscheibe
20	**00979R0570**	1	1	1	1	1	1	Volano ventilatore	Flyweel	Volant	Schwungrad
	0098814380	1	1	1	1	1	1	Volano ventilatore avv. elettrico	Flyweel	Volant	Schwungrad
21	**00054R0120**	2	2	2	2	2	2	Anello tenuta olio 40x52x7	Oil seal	Bague ètanchèitè	Dichtring
22	**00311R0190**	2	2	2	2	2	2	Cuscinetto di banco STD	Bearing	Roulement	Lager
	00311R0170	2	2	2	2	2	2	Cuscinetto di banco -0,25 mm	Bearing	Roulement	Lager
23	**0022800450**	2	2	2	2	2	2	Linguetta woodroff 4x5	Tab	Languette	Federkeil
24	**0010511890**	1	1	1	1	—	—	Albero a gomito completo	Crankshaft	Vilebrequin	Kurbelwelle
25	**0010512050**	—	—	—	—	1	1	Albero a gomito completo	Crankshaft	Vilebrequin	Kurbelwelle
26	**00778R0190**	1	1	1	1	1	1	Rondella ripristino gioco assiale	Washer	Rondelle	Unterlegscheibe
27	**00763R0020**	1	1	1	1	—	—	Rondella grower d.8 rinforzata	Washer	Rondelle	Unterlegscheibe
28	**00771R0700**	1	1	1	1	—	—	Rondella piana D.8.5x24 sp.4	Washer	Rondelle	Unterlegscheibe
29	**0017700060**	1	1	1	1	—	—	Vite M.8x25	Screw	Vis	Schraube
30	**00009R0130**	1	1	1	1	—	—	Albero a camme	Camshaft	Arbre Cames	Nockenwelle
	00009R0200	—	—	—	—	1	1	Albero a camme avv. elettrico	Camshaft	Arbre Cames	Nockenwelle
31	**00778R0160**	2	2	2	2	2	2	Rondella rasamento	Washer	Rondelle	Unterlegscheibe
32	**00A26R0370**	1	1	1	1	—	—	Cuscinetto testa biella STD	Bearing	Roulement	Lager
	00A26R0400	1	1	1	1	—	—	Cuscinetto testa biella -0,25 mm	Bearing	Roulement	Lager
	00A26R0280	—	—	—	—	1	1	Cuscinetto testa biella STD	Bearing	Roulement	Lager
	00A26R0290	—	—	—	—	1	1	Cuscinetto testa biella -0,25 mm	Bearing	Roulement	Lager
33	**00100R0520**	1	1	1	1	—	—	Biella completa	Connecting Rod	Bielle	Pleuelstange
	00100R0850	—	—	—	—	1	1	Biella completa	Connecting Rod	Bielle	Pleuelstange
34	**00990R0140**	2	2	2	2	2	2	Vite biella	Capscrew	Vis	Schraube
35	**00305R0270**	1	1	1	1	1	1	Cuscinetto a rullini 45x65x3	Bearing	Roulement	Lager
36	**00470R0530**	2	2	2	2	2	2	Ingranaggio albero controrotante	Gear	Engrenage	Zahnrad
37	**00005R0190**	1	1	1	1	—	—	Albero controrotante	Shaft	Arbre	Welle
	00005R0180	—	—	—	—	1	1	Albero controrotante	Shaft	Arbre	Welle
38	**00470R0520**	1	1	1	1	1	1	Ingranaggio albero a gomito	Gear	Engrenage	Zahnrad
39	**00A26R0080**	1	1	—	—	—	—	Serie guarnizioni testa	Hoveraul gasket set	Joint	Dictung
	00A26R0090	—	—	1	1	—	—	Serie guarnizioni testa	Hoveraul gasket set	Joint	Dictung
	00A26R0100	—	—	—	—	1	1	Serie guarnizioni testa	Hoveraul gasket set	Joint	Dictung

TESTA - CYLINDER HEAD
CULASSE - ZYLINDERKOPF

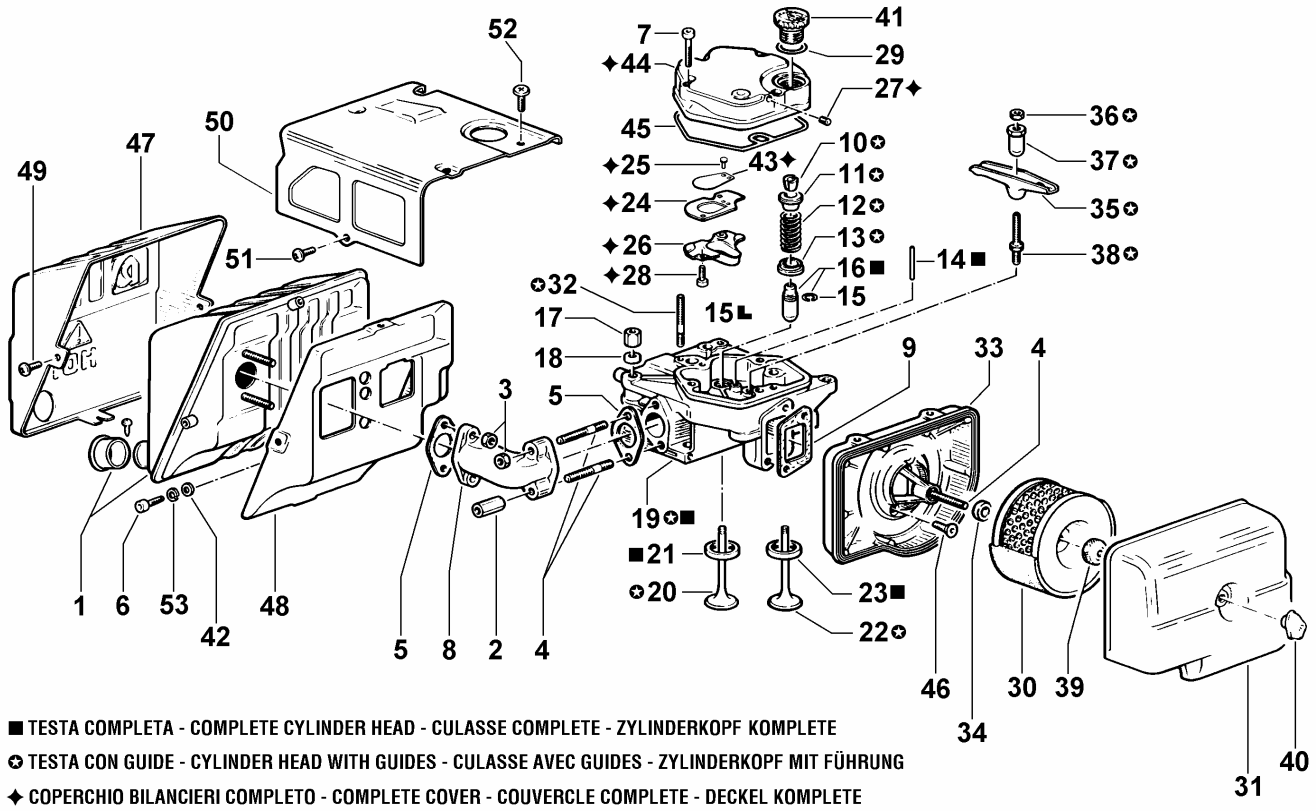

■ TESTA COMPLETA - COMPLETE CYLINDER HEAD - CULASSE COMPLETE - ZYLINDERKOPF KOMPLETE

✪ TESTA CON GUIDE - CYLINDER HEAD WITH GUIDES - CULASSE AVEC GUIDES - ZYLINDERKOPF MIT FÜHRUNG

✦ COPERCHIO BILANCIERI COMPLETO - COMPLETE COVER - COUVERCLE COMPLETE - DECKEL KOMPLETE

Nr. No.	CODE	RY 85.0 Q.ty	RY 85.1 Q.ty	RY 100 Q.ty	RY 101 Q.ty	RY 120 Q.ty	RY 121 Q.ty	DENOMINAZIONE - DESCRIPTION - DENOMINATION - BENENNUNG			
1	**00528R0370**	1	1	1	1	1	1	Marmitta completa	Muffler	Pot echappement	Auspufftopf
2	**00326R0220**	1	1	1	1	1	1	Dado speciale prolunga	Nut	Écrou	Mutter
3	**0032401650**	3	3	3	3	3	3	Dado M.8	Nut	Ecrou	Mutter
4	**0067800840**	3	3	3	3	3	3	Prigioniero M 8 X 40 (52)	Stud	Goujon	Stehbolzen
5	**00451R0240**	2	2	2	2	2	2	Guarnizione scarico	Gasket	Joint	Dichtung
6	**0097301000**	1	1	1	1	1	1	Vite M.8x25	Screw	Vis	Schraube
7	**0097300160**	3	3	3	3	3	3	Vite M.6x35	Screw	Vis	Schraube
8	**00215R0680**	1	1	1	1	1	1	Collettore scarico	Exaust manifold	Collecteur ech.	Auspuffsammelrohr
9	**0044900960**	1	1	1	1	1	1	Guarnizione aspirazione	Gasket	Joint	Dichtung
10	**0080570030**	4	4	4	4	4	4	Semicono	Cotter	Semi-cône	Ventilkegelstück
11	**00616R0450**	2	2	2	2	2	2	Piattello superiore valvola	Retainer	Coupelle	Federteller
12	**00541R0110**	2	2	2	2	2	2	Molla valvola	Spring	Ressort	Feder
13	**0083352520**	2	2	2	2	2	2	Piattello inferiore valvola	Retainer	Coupelle	Federteller
14	**0077700790**	2	2	2	2	2	2	Rullino	Taper pin	Goupille	Kegelstift
15	**00059R0680**	2	2	2	2	2	2	Anello guida valvola	Ring	Bague	Ring
16	**00464R0770**	2	2	2	2	2	2	Guida valvola	Valve Guide	Guide Soupape	Ventilführung
	00464R0590	2	2	2	2	2	2	Guida valvola asp/scar + 0.1	Valve Guide	Guide Soupape	Ventilführung
17	**00326R0380**	2	2	2	2	2	2	Dado testa	Nut	Ecrou	Mutter
18	**00772R0020**	4	4	4	4	4	4	Rondella piana D.9,5x17 sp.4	Washer	Rondelle	Unterlegscheibe
19	**00920R0410**	1	1	—	—	—	—	Testa motore con guide	Cylinder head with guic	Culasse avec guide	Zylinderkopf Führung
	00A26R0190	1	1	—	—	—	—	Testa motore completa	Complete cylinder heac	Culasse compléte	Zylinderkopf komplete
	00920R0330	—	—	1	1	1	1	Testa motore con guide	Cylinder head with guic	Culasse avec guide	Zylinderkopf Führung
	00A26R0200	—	—	1	1	1	1	Testa motore completa	Complete cylinder heac	Culasse compléte	Zylinderkopf komplete
20	**00960R0540**	1	1	—	—	—	—	Valvola scarico	Exhaust valve	Soupape échappement	Auslassventil
	00960R0590	—	—	1	1	1	1	Valvola scarico	Exhaust valve	Soupape échappement	Auslassventil
21	**00059R0870**	1	1	—	—	—	—	Anello valvola scarico	Ring	Bague	Ring
	00060R0040	—	—	1	1	1	1	Anello valvola scarico STD	Ring	Bague	Ring
	00060R0280	—	—	1	1	1	1	Anello valvola scarico + 0,5 mm	Snap Ring	Circlip	Sicherungsring
22	**00960R0530**	1	1	—	—	—	—	Valvola aspirazione	Valve	Soupape	Ventil
	00960R0580	—	—	1	1	1	1	Valvola aspirazione	Valve	Soupape	Ventil

Nr. No.	CODE	RY 85.0 Q.ty	RY 85.1 Q.ty	RY 100 Q.ty	RY 101 Q.ty	RY 120 Q.ty	RY 121 Q.ty	DENOMINAZIONE - DESCRIPTION - DENOMINATION - BENENNUNG			
23	**00059R0880**	1	1	—	—	—	—	Anello valvola aspir.	Ring	Bague	Ring
	00060R0030	—	—	1	1	1	1	Anello valvola aspiraz. STD	Ring	Bague	Ring
	00060R0290	—	—	1	1	1	1	Anello valvola aspir. + 0,5 mm	Snap Ring	Circlip	Sicherungsring
24	**00614R0340**	1	1	1	1	1	1	Piastrina superiore	Safety plate	Arrêtoir	Sicherungsblech
25	**00738R0130**	2	2	2	2	2	2	Ribattino D.3x5	Rivet	Rivet	Niete
26	**00964R0140**	1	1	1	1	1	1	Vaschetta labirinto	Bowl	Cuve	Sumpf
27	**00886R0440**	1	1	1	1	1	1	Tappo a scodellino	Plug	Bouchon	Verschluß
28	**00990R0150**	2	2	2	2	2	2	Vite M.4x0,7x8	Capscrew	Vis	Schraube
29	**00579R0470**	1	1	1	1	1	1	Anello OR D.25.07 sez.2,62	O-ring	Joint torique	O-Ring
30	**0021752520**	1	1	1	1	1	1	Cartuccia filtro aria a secco	Filter element	Cartouche filtrante	Filtereinsatz
31	**00235R0430**	1	1	1	1	1	1	Coperchio filtro aria a secco	Cover	Couvercle	Deckel
32	**00677R0580**	2	2	2	2	2	2	Prigioniero M.6x45	Stud	Goujon	Stiftschraube
33	**00264R0540**	1	1	1	1	1	1	Corpo filtro aria a secco	Filter support	Support filtre	Filterträger
34	**00758R0380**	1	1	1	1	1	1	Rondella in gomma d.10.3x18 sp.6	Washer	Rondelle	Unterlegscheibe
35	**00104R0490**	2	2	2	2	2	2	Bilanciere aspirazione / scarico	Rocker Arm	Culbuteur	Kipphebel
36	**00326R0910**	2	2	2	2	2	2	Dado M.9 H.5,5	Nut	Ecrou	Mutter
37	**00326R0920**	2	2	2	2	2	2	Dado con sfera	Nut	Ecrou	Mutter
38	**00219R0240**	2	2	2	2	2	2	Colonnetta bilancieri	Hollow stud	Colonnette	Stehbolzen
39	**00648R0300**	1	1	1	1	1	1	Pomello zigrinato M.8	Knob	Poignée	Kugelgriff
40	**00648R0370**	1	1	1	1	1	1	Pomello filettato M.8	Knob	Poignée	Kugelgriff
41	**00894R0330**	1	1	1	1	1	1	Tappo carico olio	Threaded plug	Bouchon fileté	Verschlußschraube
42	**0076250120**	1	1	1	1	1	1	Rondella	Washer	Rondelle	Unterlegscheibe
43	**00614R0320**	1	1	1	1	1	1	Piastrina tenuta sfiato	Safety plate	Arrêtoir	Sicherungsblech
44	**00235R0240**	1	1	1	1	—	—	Coperchio bilancieri completo	Cover	Couvercle	Deckel
	00235R0450	—	—	—	—	1	1	Coperchio bilancieri completo per alzav.	Cover	Couvercle	Deckel
45	**00453R0760**	1	1	1	1	1	1	Guarnizione cop.bilancieri	Gasket	Joint	Dichtung
46	**0098001370**	2	2	2	2	2	2	Vite M.8x25	Screw	Vis	Schraube
47	**00689R0260**	1	1	1	1	1	1	Protezione marmitta anteriore	Guard	Protection	Schutz
48	**00689R0270**	1	1	1	1	1	1	Protezione marmitta posteriore	Guard	Protection	Schutz
50	**00235R0470**	1	1	1	1	1	1	Coperchio motore per decompressione	Cover	Couvercle	Deckel
51	**0017700420**	1	1	1	1	1	1	Vite TE M8x10	Screw	Vis	Schraube
52	**0097303190**	6	6	6	6	6	6	Vite M.6x12	Screw	Vis	Schraube
53	**00763R0020**	1	1	1	1	1	1	Rondella grower d.8 rinforzata	Washer	Rondelle	Unterlegscheibe

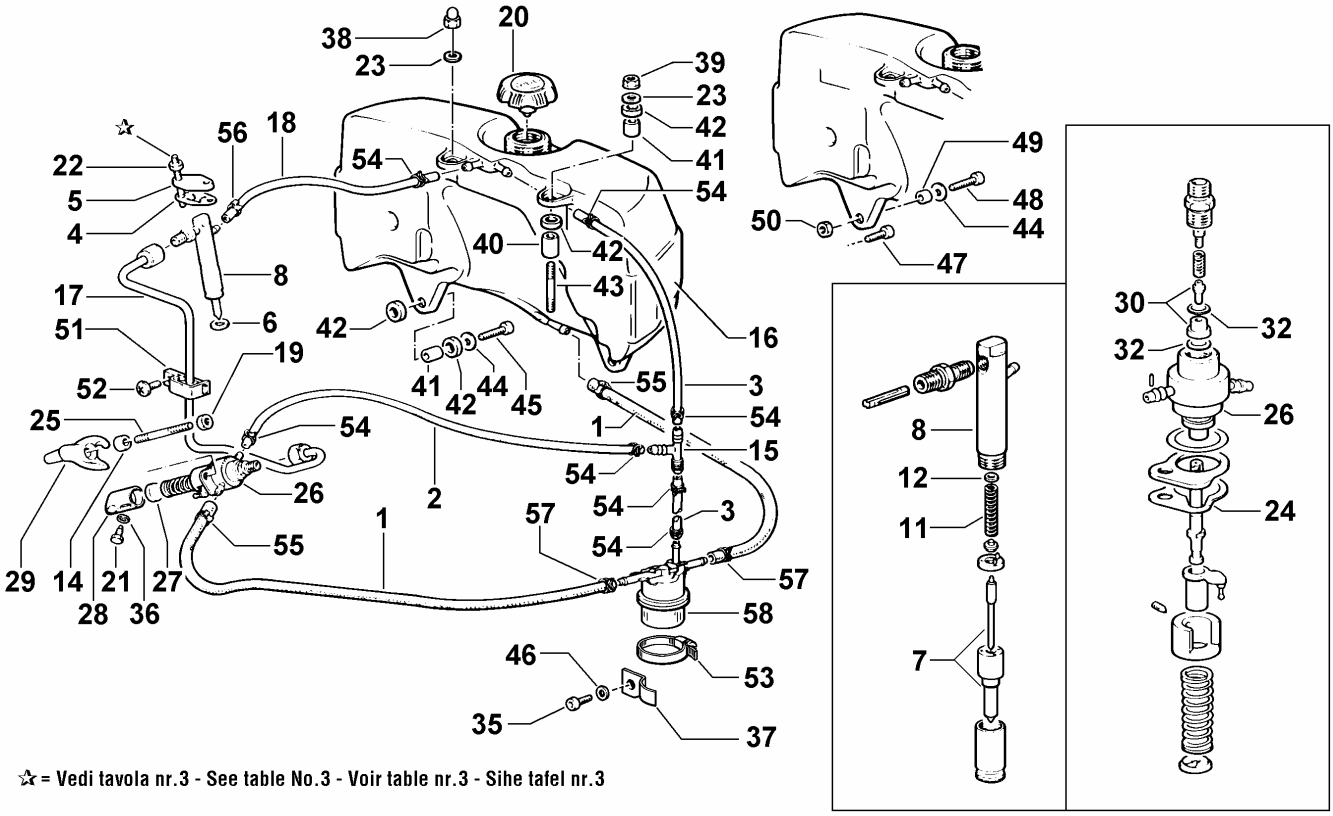

☆ = Vedi tavola nr.3 - See table No.3 - Voir table nr.3 - Sihe tafel nr.3

Nr. No.	CODE	RY 85.0 Q.ty	RY 85.1 Q.ty	RY 100 Q.ty	RY 101 Q.ty	RY 120 Q.ty	RY 121 Q.ty	DENOMINAZIONE - DESCRIPTION - DENOMINATION - BENENNUNG			
1	**00938R0660**	2	2	2	2	2	2	Tubo nafta	Fuel pipe	Tube combustible	Brennstoffleitung
2	**00938R0860**	1	1	1	1	1	1	Tubo disareazione	Fuel pipe	Tube combustible	Brennstoffleitung
3	**00938R0870**	2	2	2	2	2	2	Tubo disareazione	Fuel pipe	Tube combustible	Brennstoffleitung
4	**00614R0820**	1	1	1	1	1	1	Piastrina polverizzatore	Safety plate	Arrêtoir	Sicherungsblech
5	**0039023100**	1	1	1	1	1	1	Flangia iniettore	Injector top plate	Bride d'attache injecteu	Einspritzdüsenflansch
6	**00754R0590**	1	1	1	1	1	1	Rondella rame D.7,25x17 sp.1	Washer	Rondelle	Unterlegscheibe
	0046701070	1	1	1	1	1	1	Rondella rame D.7,25x17 sp.0,5	Washer	Washer	Washer
7	**00644R0890**	1	1	—	—	—	—	Polverizzatore NEW DIESEL	Nozzle	Injecteur	Einspritzdüse
	00644R0850	—	—	1	1	1	1	Polverizzatore NEW DIESEL	Nozzle	Injecteur	Einspritzdüse
	00644R0880	—	—	—	—	1	1	Polverizzatore NEW DIESEL	Nozzle	Injecteur	Einspritzdüse
8	**00644R0860**	1	1	—	—	—	—	Polverizzatore compl. NEW DIESEL	Nozzle	Injecteur	Einspritzdüse
	00644R0840	—	—	1	1	1	1	Polverizzatore compl. NEW DIESEL	Nozzle	Injecteur	Einspritzdüse
11	**00540R0820**	1	1	1	1	1	1	Molla	Spring	Ressort	Feder
12	**00837R0340**	1	1	1	1	1	1	Rondella taratura	Shim	Cale	Unterlegscheibe
14	**00771R0970**	1	1	1	1	1	1	Rondella D.8,4x15 sp.7,5	Washer	Rondelle	Unterlegscheibe
15	**00718R0200**	1	1	1	1	1	1	Raccordo	Union	Raccord	Anschlußstück
16	**0081033180**	1	1	1	1	1	1	Serbatoio	Fuel tank	Réservoir	Kraftstoffbehälter
17	**00944R0790**	—	—	1	1	1	1	Tubo iniezione	Fuel pipe	Tube combustible	Brennstoffleitung
	00944R0770	—	—	—	—	1	1	Tubo iniezione	Fuel pipe	Tube combustible	Brennstoffleitung
18	**00938R0680**	1	1	1	1	1	1	Tubo rifiuto iniettore	Fuel pipe	Tube combustible	Brennstoffleitung
19	**00323R0030**	1	1	1	1	1	1	Dado M.8 H.8	Nut	Ecrou	Mutter
20	**0090430960**	1	1	1	1	1	1	Tappo serbatoio	Plug	Bouchon	Verschluß
21	**0098652210**	1	1	1	1	1	1	Vite M 6 x 1	Screw	Vis	Schraube
22	**0032030500**	2	2	2	2	2	2	Dado autoblocc. M 6	Nut	Écrou	Mutter
23	**00772R0300**	2	2	2	2	2	2	Rondella piana D.8.5x20 sp.2	Washer	Rondelle	Unterlegscheibe
24	**00453R0240**	1	1	1	1	1	1	Guarnizione pompa in. 0,1 mm	Gasket	Joint	Dichtung
	00453R0250	1	1	1	1	1	1	Guarnizione pompa in. 0,2 mm	Gasket	Joint	Dichtung
	00453R0260	1	1	1	1	1	1	Guarnizione pompa in. 0,3 mm	Gasket	Joint	Dichtung
25	**00676R0230**	1	1	1	1	1	1	Prigioniero M.8x51	Stud	Goujon	Stiftschraube
26	**00656R0760**	1	1	1	1	1	1	Pompa iniezione NEW DIESEL	Injection pump	Pompe injection	Einspritzpumpe
27	**00592R0160**	1	1	1	1	1	1	Pastiglia punteria	Expansion plug	Pastille	Einlegscheibe

Nr. No.	CODE	RY 85.0 Q.ty	RY 85.1 Q.ty	RY 100 Q.ty	RY 101 Q.ty	RY 120 Q.ty	RY 121 Q.ty	DENOMINAZIONE - DESCRIPTION - DENOMINATION - BENENNUNG			
28	**0072151330**	1	1	1	1	1	1	Punteria	Push rod	Poussoir	Rollenstössel
29	**0085461030**	1	1	1	1	1	1	Staffa pompa iniezione	Brace	Etrier	Bügel
30	**00956R0680**	1	1	1	1	1	1	Valvola mandata	Valve	Soupape	Ventil
32	**00773R0100**	2	2	2	2	2	2	Rondella	Washer	Rondelle	Unterlegscheibe
35	**0097300100**	1	1	1	1	1	1	Vite M 6 x 16	Screw	Vis	Schraube
36	**00767R0010**	1	1	1	1	1	1	Rondella ondulata D.6x12 sp.0,5	Washer	Rondelle	Unterlegscheibe
37	**00614R0990**	1	1	1	1	1	1	Piastrina supporto filtro nafta	Safety plate	Arrêtoir	Sicherungsblech
38	**00326R0290**	1	1	1	1	1	1	Dado cieco M.8	Nut	Ecrou	Mutter
39	**0032030990**	1	1	1	1	1	1	Dado autoblocante M.8 H.7,9	Nut	Ecrou	Mutter
40	**00353R0340**	2	2	2	2	2	2	Distanziale D.9X16 H.20	Spacer	Entretoise	Distanzstück
41	**00353R0820**	4	4	4	4	3	3	Distanziale D.9x13 H.15	Spacer	Entretoise	Distanzstück
42	**00758R0380**	8	8	8	8	6	6	Rondella in gomma d.10.3x18 sp.6	Washer	Rondelle	Unterlegscheibe
43	**00676R0280**	2	2	2	2	2	2	Prigioniero M.8x45	Stud	Goujon	Stiftschraube
44	**0076250510**	2	2	2	2	2	2	Rondella piana D.6,6x18 sp.2	Washer	Rondelle	Unterlegscheibe
45	**0097320780**	2	2	2	2	1	1	Vite M6x25	Screw	Vis	Schraube
46	**0076250080**	1	1	1	1	1	1	Rondella piana D.12x6,5	Washer	Rondelle	Unterlegscheibe
47	**0097300080**	—	—	—	—	1	1	Vite	Screw	Vis	Schraube
48	**00992R0040**	—	—	—	—	1	1	Vite M.6x18	Screw	Vis	Schraube
49	**00354R0020**	—	—	—	—	1	1	Distanziale D.8,5x13 H.5	Spacer	Entretoise	Distanzstück
50	**0032400080**	—	—	—	—	1	1	Dado M 6	Nut	Écrou	Mutter
51	**00376R0100**	1	1	1	1	1	1	Fascetta sostegno tubo iniez.	Clamp	Collier	Rohrschelle
52	**00998R0150**	1	1	1	1	1	1	Vite M.6x10	Screw	Vis	Schraube
53	**0036300380**	1	1	1	1	1	1	Fascetta sostegno filtro nafta	Clamp	Collier	Rohrschelle
54	**0036301590**	7	7	7	7	7	7	Fascetta d.10-12,5	Clamp	Collier	Schelle
55	**00375R0700**	2	2	2	2	2	2	Fascetta stringitubo D.12	Clamp	Collier	Rohrschelle
56	**0036300500**	1	1	1	1	1	1	Fascetta oteco clic 55	Clamp	Collier	Schelle
57	**0036300080**	2	2	2	2	2	2	Fascetta stringitubo	Clamp	Collier	Rohrschelle
58	**00391R0440**	1	1	1	1	1	1	Filtro nafta esterno	Fuel filter	Filtre combustible	Brennstoffilter

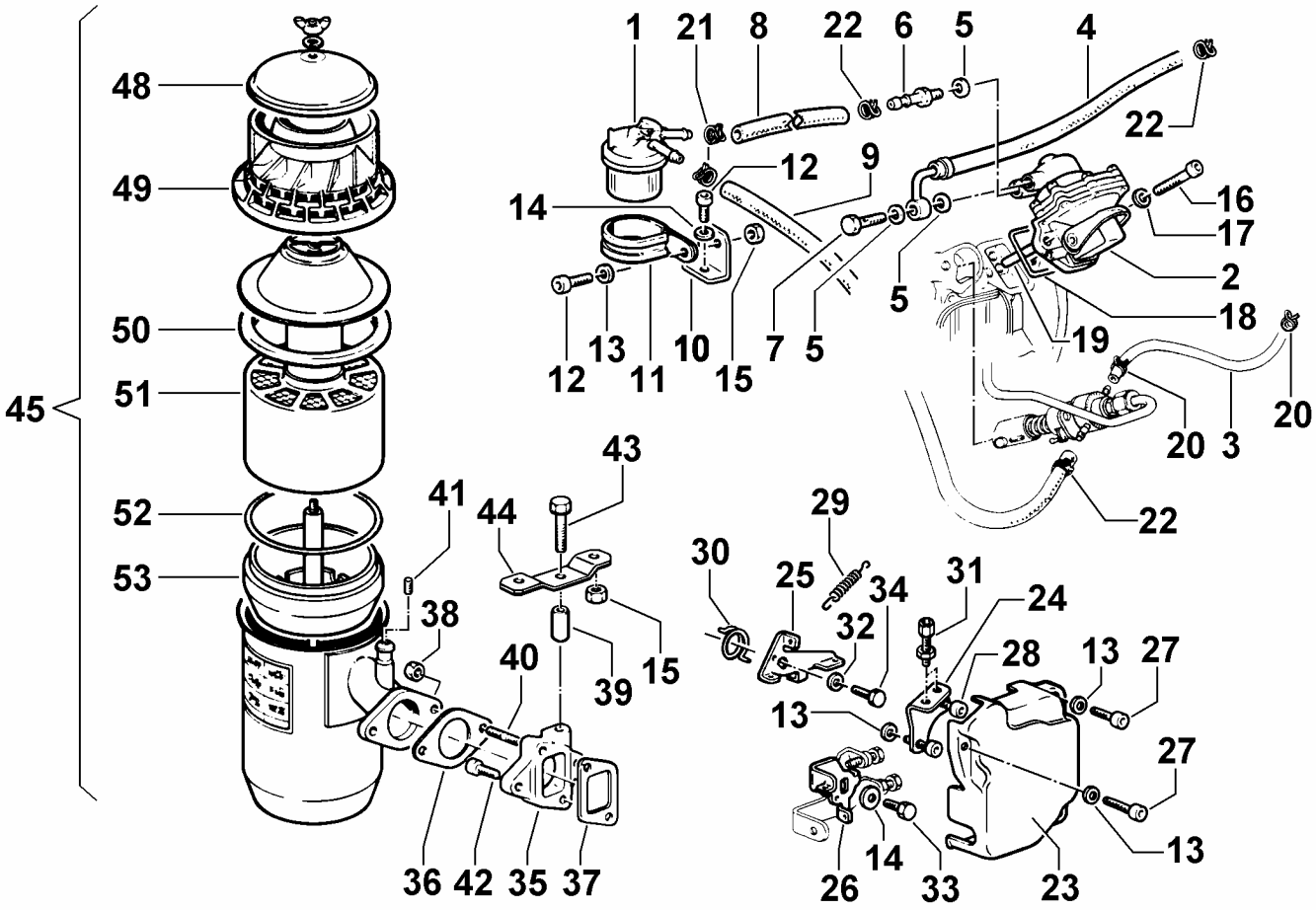

Nr. No.	CODE	RY 85.0 Q.ty	RY 85.1 Q.ty	RY 100 Q.ty	RY 101 Q.ty	RY 120 Q.ty	RY 121 Q.ty	DENOMINAZIONE - DESCRIPTION - DENOMINATION - BENENNUNG			
1	**00391R0400**	1	1	1	1	1	1	Filtro nafta esterno	Fuel filter	Filtre combustible	Brennstoffilter
2	**0065850970**	1	1	1	1	1	1	Pompa A.C.	Fuel feeding pump	Pompe d'alimentation	Kraftstoffpumpe
3	**00938R0670**	1	1	1	1	1	1	Tubo disareazione	Fuel pipe	Tube combustible	Brennstoffleitung
4	**00938R0840**	1	1	1	1	1	1	Tubo nafta	Fuel pipe	Tube combustible	Brennstoffleitung
5	**0046700590**	3	3	3	3	3	3	Guarnizione in rame d.10	Copper gasket	Joint en cuivre	Kupferdichtung
6	**00716R0330**	1	1	1	1	1	1	Raccordo	Union	Raccord	Anschlußstück
7	**0019010300**	1	1	1	1	1	1	Bullone raccordo M 10	Union bolt	Boulon raccord	Hohlschraube
8	**00938R0850**	1	1	1	1	1	1	Tubo nafta	Fuel pipe	Tube combustible	Brennstoffleitung
9	**00938R0660**	1	1	1	1	1	1	Tubo nafta	Fuel pipe	Tube combustible	Brennstoffleitung
10	**00614R0920**	1	1	1	1	1	1	Piastrina supporto	Safety plate	Arrêtoir	Sicherungsblech
11	**00376R0140**	1	1	1	1	1	1	Fascetta sostegno filtro nafta	Clamp	Collier	Rohrschelle
12	**0097300100**	2	2	2	2	2	2	Vite M 6 x 16	Screw	Vis	Schraube
13	**0076250080**	5	5	5	5	5	5	Rondella piana D.12x6,5	Washer	Rondelle	Unterlegscheibe
14	**0076250510**	1	1	1	1	1	1	Rondella piana D.6,6x18 sp.2	Washer	Rondelle	Unterlegscheibe
15	**00323R0070**	3	3	3	3	1	1	Dado M.6 h.6	Nut	Écrou	Mutter
16	**0097301000**	2	2	2	2	2	2	Vite M.8x25	Screw	Vis	Schraube
17	**0075550290**	2	2	2	2	2	2	Rondella	Washer	Rondelle	Scheibe
18	**00580R0050**	1	1	1	1	1	1	Anello OR	O-ring	Joint torique	O-Ring
19	**00704R0260**	1	1	1	1	1	1	Puntalino per pompa A.C.	Drive rod	Butée	Betätigungsstange
20	**00375R0940**	2	2	2	2	2	2	Fascetta stringitubo	Clamp	Collier	Rohrschelle
21	**0036300080**	2	2	2	2	2	2	Fascetta stringitubo	Clamp	Collier	Rohrschelle
22	**00375R0700**	3	3	3	3	3	3	Fascetta stringitubo D.12	Clamp	Collier	Rohrschelle
23	**00689R0400**	1	1	1	1	1	1	Protezione leve comandi	Guard	Protection	Schutz
24	**00614R0940**	1	1	1	1	1	1	Piastrina registro leve	Safety plate	Arrêtoir	Sicherungsblech
25	**00491R0560**	1	1	1	1	1	1	Leva esterna stop	Lever	Levier	Hebel
26	**00491R0550**	1	1	1	1	1	1	Leva esterna acceleratore	Lever	Levier	Hebel
27	**0097300080**	3	3	3	3	3	3	Vite	Screw	Vis	Schraube
28	**0097320780**	2	2	2	2	2	2	Vite M6x25	Screw	Vis	Schraube
29	**00551R0560**	1	1	1	1	1	1	Molla regolatore	Governor spring	Ressort régulateur	Endregelfeder
30	**00547R0250**	1	1	1	1	1	1	Molla richiamo leva stop	Spring	Ressort	Feder
31	**0091801910**	2	2	2	2	2	2	Registro tendi filo	Setscrew	Vis réglage	Einstellschraube
32	**00772R0940**	1	1	1	1	1	1	Rondella D.5,5x15 sp.1,6	Washer	Rondelle	Unterlegscheibe

Nr. No.	CODE	RY 85.0 Q.ty	RY 85.1 Q.ty	RY 100 Q.ty	RY 101 Q.ty	RY 120 Q.ty	RY 121 Q.ty	DENOMINAZIONE - DESCRIPTION - DENOMINATION - BENENNUNG			
33	**0017600030**	1	1	1	1	1	1	Vite M.6x12	Screw	Vis	Schraube
34	**0017550020**	1	1	1	1	1	1	Vite M.5x12	Screw	Vis	Schraube
35	**00211R0900**	1	1	1	1	—	—	Collettore aspirazione	Intake manifold	Collecteur adm.	Ansaugsammelrohr
36	**00448R0140**	1	1	1	1	—	—	Guarnizione	Gasket	Joint	Dichtung
37	**00453R0230**	1	1	1	1	—	—	Guarnizione aspirazione	Gasket	Joint	Dichtung
38	**00323R0030**	2	2	2	2	—	—	Dado M.8 H.8	Nut	Ecrou	Mutter
39	**00353R0340**	1	1	1	1	—	—	Distanziale D.9X16 H.20	Spacer	Entretoise	Distanzstück
40	**0067800080**	2	2	2	2	—	—	Prigioniero M.8 x 20	Stud	Goujon	Stiftschraube
41	**00886R0440**	1	1	1	1	—	—	Tappo a scodellino	Plug	Bouchon	Verschluß
42	**0097301000**	2	2	2	2	—	—	Vite M.8x25	Screw	Vis	Schraube
43	**0017700090**	1	1	1	1	—	—	Vite vte M.8x35	Screw	Vis	Schraube
44	**00860R0330**	1	1	1	1	—	—	Staffa sostegno coperchio motore	Brace	Etrier	Bügel
45	**00389R0200**	1	1	1	1	—	—	Filtro aria a bagno d'olio	Air cleaner	Filtre air	Luftfilter
48	**00233R0140**	1	1	1	1	—	—	Coperchio	Cover	Couvercle	Deckel
49	**00059R0720**	1	1	1	1	—	—	Anello in plexiglass	Plexiglass ring	Bague en plexiglass	Ring
50	**00450R0200**	1	1	1	1	—	—	Guarnizione a U	Gasket	Joint	Dichtung
51	**00359R0240**	1	1	1	1	—	—	Elemento filtrante	Filter element	Element filtrant	Filtereinsatz
52	**00580R0130**	1	1	1	1	—	—	Anello OR	O-ring	Joint torique	O-Ring
53	**00252R0280**	1	1	1	1	—	—	Coppa olio filtro aria	Oil sump	Carter huile	Ölwanne

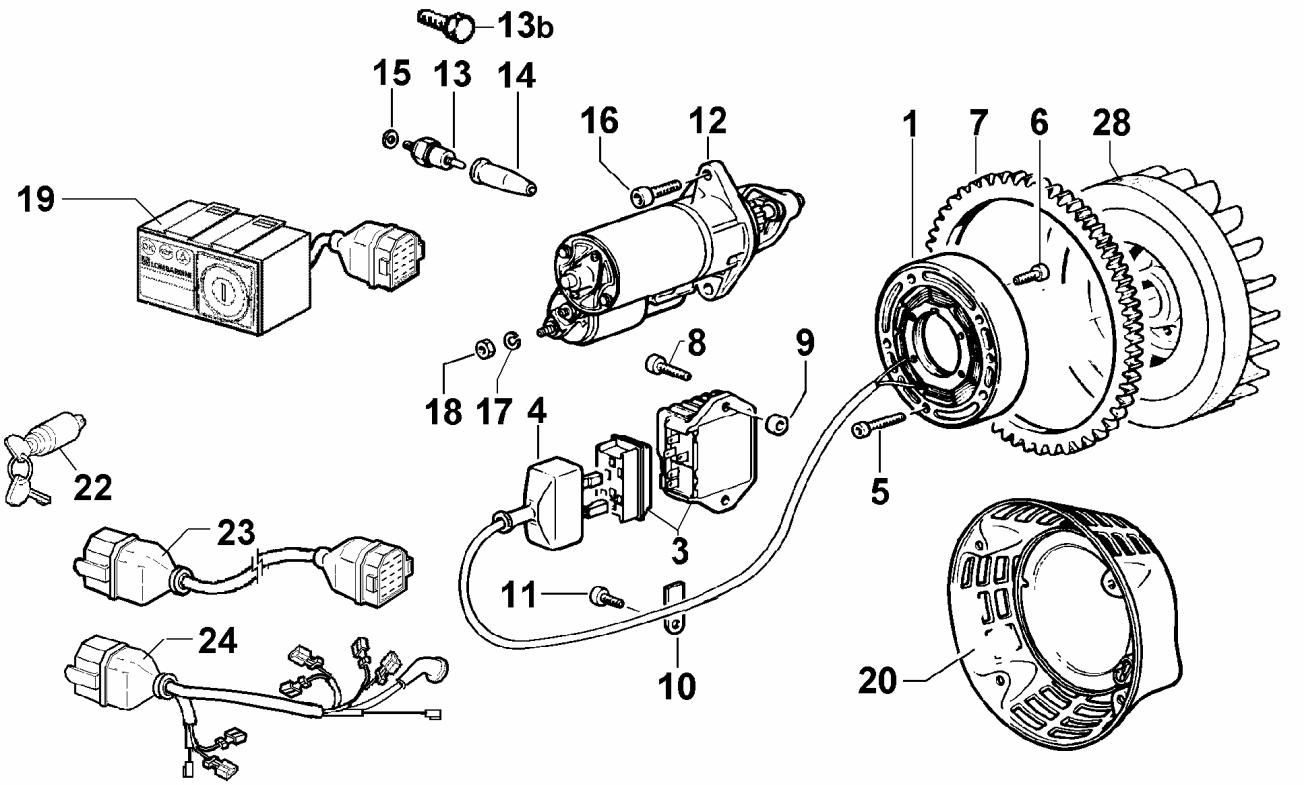

Nr. No.	CODE	RY 85.0 Q.ty	RY 85.1 Q.ty	RY 100 Q.ty	RY 101 Q.ty	RY 120 Q.ty	RY 121 Q.ty	DENOMINAZIONE - DESCRIPTION - DENOMINATION - BENENNUNG			
1	**0011571670**	1	1	1	1	1	1	Alternatore 21A	Volt.alternator	Alternateur	Lichtmaschine
3	**0073622980**	1	1	1	1	1	1	Reg. tens.12V-30A - 5 cont. alt. 2 fili	Voltage regulator	Régulateur de tension	Spannungsregler
4	**0021450140**	1	1	1	1	1	1	Cappuccio regolatore	Regulator cap	Capuchon régulateur	Reglerabdeckung
5	**00992R0580**	5	5	5	5	5	5	Vite M.6x30	Screw	Vis	Schraube
6	**0097310220**	4	4	4	4	4	4	Vite M.5x20	Screw	Vis	Schraube
7	**00256R0320**	1	1	1	1	1	1	Corona avviamento	Ring Gear	Couronne Démarrage	Starterkranz
8	**0097320740**	2	2	2	2	2	2	Vite M 8 x 20	Screw	Vis	Schraube
9	**0076253160**	2	2	2	2	2	2	Rondella piana D.8.5x18 sp.4	Washer	Rondelle	Unterlegscheibe
10	**00613R0760**	1	1	1	1	1	1	Piastrina ferma cavo	Safety plate	Support	Sicherungsblech
11	**0017600010**	1	1	1	1	1	1	Bullone M 6 x 1 x 10	Bolt	Boulon	Stehbolzen
12	**00563R0780**	1	1	1	1	1	1	Motorino avviamento BOSCH	Starting motor	Démarreur	Anlasser
13	**00674R0010**	1	1	1	1	1	1	Pressostato	Elettrostop	Elettrostop	Elettrostop
13b	**00995R0160**	1	1	1	1	1	1	Vite vte M.8x1x10	Screw	Vis	Schraube
14	**0064910130**	1	1	1	1	1	1	Cappellotto	Cap	Capouchon	Schutzkappe
15	**0046700580**	1	1	1	1	1	1	Rondella rame D.8,2x12 sp.1	Washer	Rondelle	Unterlegscheibe
16	**00992R0240**	2	2	2	2	2	2	Vite M.10x25	Screw	Vis	Schraube
17	**00763R0020**	1	1	1	1	1	1	Rondella grower d.8 rinforzata	Washer	Rondelle	Unterlegscheibe
18	**00323R0030**	1	1	1	1	1	1	Dado M.8 H.8	Nut	Ecrou	Mutter
19	**0072454200**	1	1	1	1	1	1	Quadr.12V 6 spie (con candel.)alt.3 fili	Dashboard	Tableau de bord	Bedienfeld
20	**0079512220**	1	1	1	1	1	1	Coperchio convogl. senza recoil	Cover	Couvercle	Deckel
22	**0050410200**	1	1	1	1	1	1	Interruttore a chiave	Key switch	Interrupter à clef	Schlüsselschalter
23	**0021858820**	1	1	1	1	1	1	Prolunga cavo mm 2000	Ext.wire	Câble	Kabel
24	**0021861440**	1	1	1	1	1	1	Cavo per spia c.batt.e spia olio	Wire	Câble	Kabel
24	**00375R0820**	1	1	1	1	1	1	Fascetta x cavi altern.con gomma	Clamp	Collier	Rohrschelle
28	**0098814380**	1	1	1	1	1	1	Volano ventilatore avv. elettrico	Flyweel	Volant	Schwungrad

00497R0810 05/06 Descrizioni e illustrazioni non impegnative - Descriptions and characteristics subject to modification - Descriptions et illustrations peuvent être modifiées - Aenderungen vorbehalten

RUGGERINI MOTORI
Via Cav. Del Lavoro A.Lombardini, 2 - 42100 Reggio Emilia - ITALY
Fax +39 0522 389362 - E-mail: ricambi@lombardini.it - www.ruggerini.it

è un marchio della LOMBARDINI s.r.l.

RUGGERINI DIESEL

MOTORI DIESEL SERIE
DIESEL ENGINES SERIE
MOTEURS DIESEL SERIE
DIESEL MOTOREN REIHE

MC 70	MC 71	RF 80	RF 81	RF 88
RF 90	RF 91	RF 100	RF 120	RF 121
RF 130	RF 140	RF 148		

INDICE - INDEX - DAS INHALTSVERZEICHNIS

1 BASAMENTO
CRANKCASE
CARTER MOTEUR
KURBELGEHÄUSE

2 MANOVELLISMO
CRANK MECHANISM
EQUIPAGE MOBILE
KURBELGETRIEBE

3 REGOLATORE GIRI
GOVERNOR
REGULATEUR OF TOURS
REGLER

4 CIRCUITO COMBUSTIBILE
FUEL SYSTEM
CIRCUIT COMBUSTIBLE
KRAFTSTOFFKREISLAUF

5 POMPA INIEZIONE E INIETTORE
INJECTION PUMP AND INJECTOR
POMPE A INJECTION - PORTE INJECTEUR
EINSPRITZPUMPE UND EINSPRITZDÜSE

6 RAFFREDDAMENTO
COOLING
REFROIDISSEMENT
LUFTKÜHLUNG

7 TESTA CILINDRO
CYLINDER HEAD - CYLINDER
CULASSE - CYLINDRE
ZYLINDERKOPF - ZYLINDER

8 AVVIAMENTO ELETTRICO
ELECTRICAL STARTING
DEMARRAGE ELECTRIQUE
ELEKTRISCHER ANLASSER

496-87
6/1988

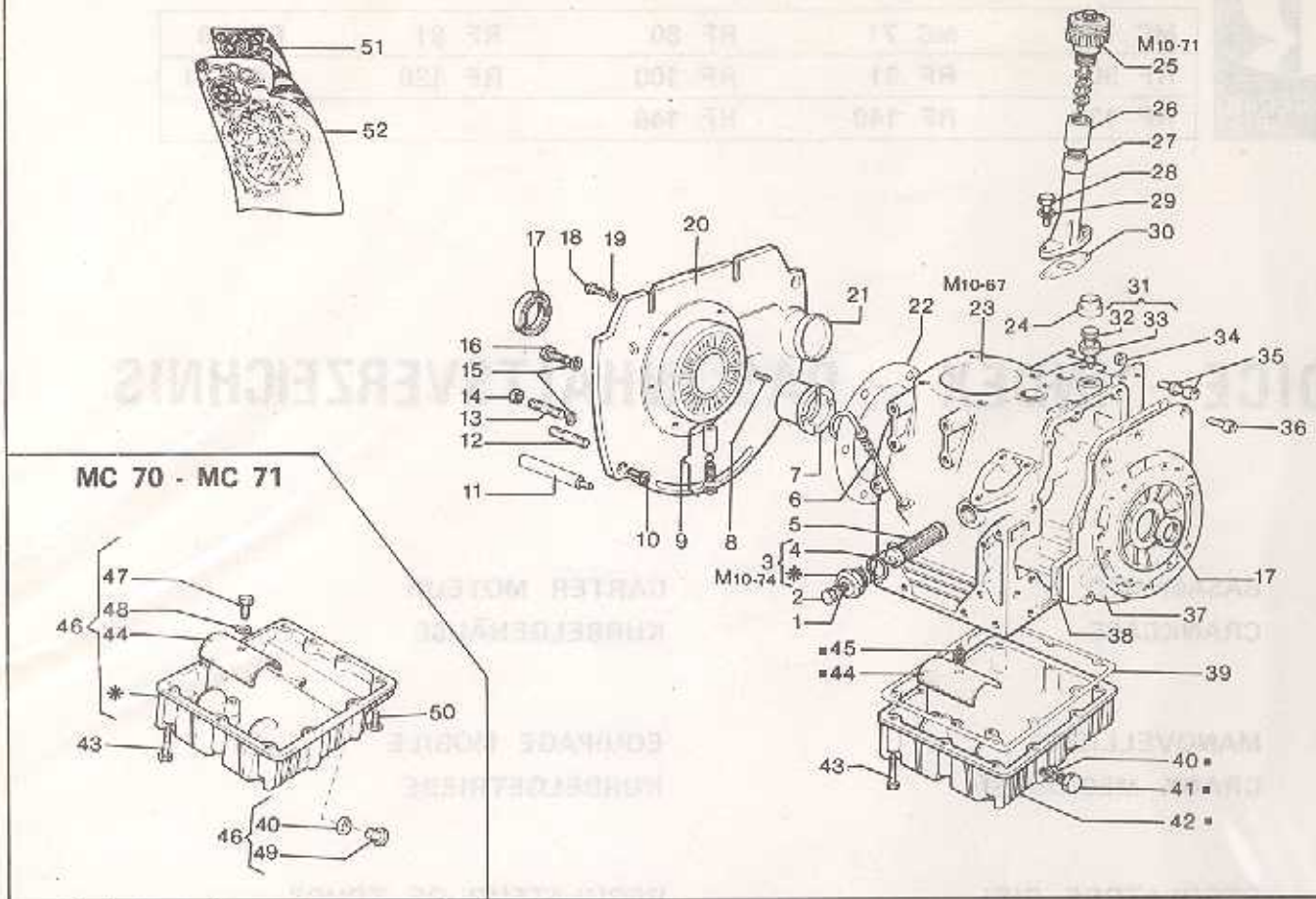

Nr. No.	CODICE CODE	DENOMINAZIONE - DENOMINATION - DESCRIPTION - BENENNUNG				Q.
1	754 - 02	Rondella	Rondelle	Washer	Unterlegscheibe	1
2	995 - 16	Vite	Vis	Screw	Schraube	1
3	A2144	Tappo filtro olio	Bouchon	Plug	Verschluss	1
4	579 - 72	Anello OR	Bague	Seal ring	Ring	1
5	175 - 05	Cartuccia filtro olio	Cartouche huile	Oil cartridge	Patrone	1
6	076 - 04	Asta livello olio	Jauge	Oil dipstick	Meßstad	1
7	310 - 16	Cuscinetto standard	Coussinet	Bearing	Hauptlager	1
	310 - 17	Cuscinetto – 0,25 mm.	Coussinet	Bearing	Hauptlager	1
	310 - 18	Cuscinetto – 0,50 mm.	Coussinet	Bearing	Hauptlager	1
	310 - 19	Cuscinetto – 0,75 mm.	Coussinet	Bearing	Hauptlager	1
	310 - 53	Cuscinetto + 1 mm.	Coussinet	Bearing	Hauptlager	1
	310 - 54	Cuscinetto + 1 / – 1 mm.	Coussinet	Bearing	Hauptlager	1
8	850 - 10	Spina	Goupille	Pin	Kagelstift	1
9	2126	Valvola by-pass	Soupape huile	Oil valve	Oluberdruckventil	1
10	997 - 83	Vite	Vis	Screw	Schraube	4
11	354 - 79	Distanziale MC70-71	Entretoise	Spacer	Distanzstück	2
12	676 - 02	Prigioniero RF130-140	Goujon	Stud bolt	Stiftschraube	2
13	676 - 70	Prigioniero RF130-140	Goujon	Stud bolt	Stiftschraube	4
14	323 - 03	Dado	Ecrou	Nut	Mutter	6
15	771 - 09	Rondella	Rondelle	Washer	Unterlegscheibe	6
16	993 - 01	Vite MC-RF80÷120	Vis	Screw	Schraube	6
17	2118	Anelli tenuta olio	Bague étanchéité	Oil seal	Dichtring	1
18	993 - 12	Vite	Vis	Screw	Schraube	1
19	771 - 05	Rondella	Rondelle	Washer	Unterlegscheibe	1
20	879 - 61	Supporto MC70-71	Support	Support	Lager	1
	878 - 89	Supporto RF80÷120	Support	Support	Lager	1
	874 - 88	Supporto RF130-140	Support	Support	Lager	1
21	886 - 10	Tappo RF130-140	Bouchon	Plug	Verschluss	1
22	448 - 69	Guarnizione sp. 0,1 mm.	Joint	Gasket	Dichtung	1
	448 - 67	Guarnizione sp. 0,2 mm.	Joint	Gasket	Dichtung	1
	447 - 74	Guarnizione sp. 0,3 mm.	Joint	Gasket	Dichtung	1
23	168 - 07	Basamento MC-RF80÷130	Carter moteur	Crankcase	Kurbelgehäuse	1
	168 - 11	Basamento RF140-148	Carter moteur	Crankcase	Kurbelgehäuse	1
24	886 - 50	Tappo	Bouchon	Plug	Verschluss	1
25	2997	Tappo sfiatatoio	Bouchon	Breather plug	Verschluss	1
26	219 - 13	Colonnetta RF100÷140	Colonnette	Hollow stud	Stehbolzen	1
27	219 - 12	Colonnetta	Colonnette	Hollow stud	Stehbolzen	1
28	993 - 16	Vite	Vis	Screw	Schraube	2
29	771 - 11	Rondella	Rondelle	Washer	Unterlegscheibe	2
30	447 - 82	Guarnizione	Joint	Gasket	Dichtung	1

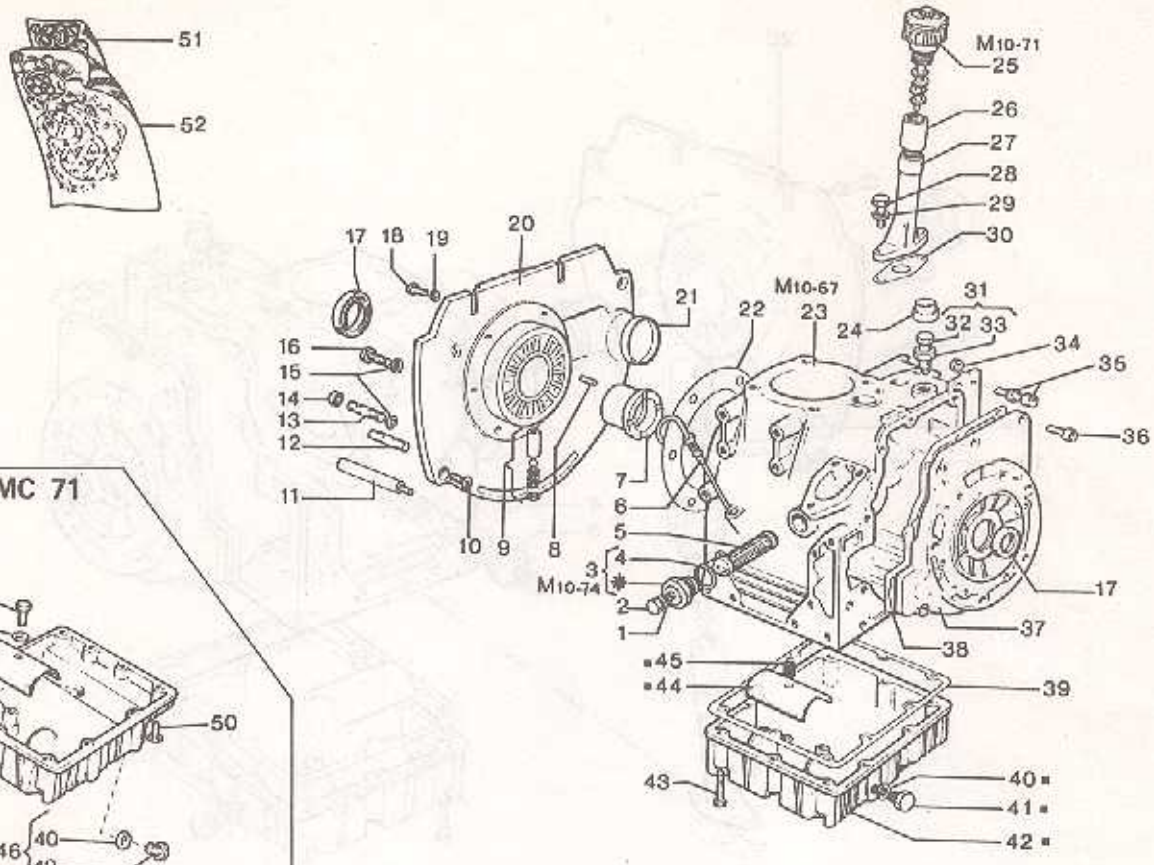

MC 70 - MC 71

Nr. No.	CODICE CODE	DENOMINAZIONE - DENOMINATION - DESCRIPTION - BENENNUNG				Q.
31	722 - 15	Registro nafta compl.	Vis réglage	Adjusting screw	Einstellschraube	1
32	722 - 11	Registro nafta	Vis réglage	Adjusting screw	Einstellschraube	1
33	325 - 74	Dado	Ecrou	Nut	Mutter	1
34	323 - 07	Dado	Ecrou	Nut	Mutter	1
35	722 - 03	Registro	Vis réglage	Adjusting screw	Einstellschraube	1
36	992 - 44	Vite	Vis	Screw	Schraube	8
37	240 - 39	Coperchio MC70-71	Couvercle	Cover	Deckel	1
	240 - 16	Coperchio RF80÷120	Couvercle	Cover	Deckel	1
	240 - 15	Coperchio RF130-140	Couvercle	Cover	Deckel	1
38	447 - 75	Guarnizione	Joint	Gasket	Dichtung	1
39	447 - 76	Guarnizione	Joint	Gasket	Dichtung	1
40	754 - 01	Rondella	Rondelle	Washer	Unterlegscheibe	1
41	894 - 03	Tappo RF80÷140	Bouchon	Plug	Verschluss	1
42	■2124	Coppa olio RF80÷140	Carter huile	Oil sump	Ölsumpf	1
43	995 - 11	Vite	Vis	Screw	Schraube	10
44	734 - 35	Rete	Grille	Net	Netz	1
45	540 - 25	Molla RF80÷140	Ressort	Spring	Feder	1
46	C2087	Coppa olio MC70-71	Carter huile	Oil sump	Ölsumpf	1
47	993 - 17	Vite MC70-71	Vis	Screw	Schraube	1
48	771 - 07	Rondella	Rondelle	Washer	Unterlegscheibe	1
49	894 - 59	Tappo MC70-71	Bouchon	Plug	Verschluss	1
50	993 - 10	Vite MC70-71	Vis	Screw	Schraube	4
51	2856	Guarniz. smerig. MC-RF80-81	Joint	Overhaul. gasket set	Dichtung	1
	2393	Guarniz. smerig. RF100	Joint	Overhaul. gasket set	Dichtung	1
	2394	Guarniz. smerig. RF90-120-130	Joint	Overhaul. gasket set	Dichtung	1
	2483	Guarniz. smerig. RF140-148	Joint	Overhaul. gasket set	Dichtung	1
52	2329	Guarniz. compl. MC-RF80-81	Joint	Complete gaskets	Dichtung	1
	2119	Guarniz. compl. RF100	Joint	Complete gaskets	Dichtung	1
	2140	Guarniz. compl. RF90-120-130	Joint	Complete gaskets	Dichtung	1
	2482	Guarniz. compl. RF140-148	Joint	Complete gaskets	Dichtung	1
*		Particolari non forniti sciolti - Pièces qui ne sont pas fournies séparées Parts not to be supplied loose - Nicht lose gelieferte teile				

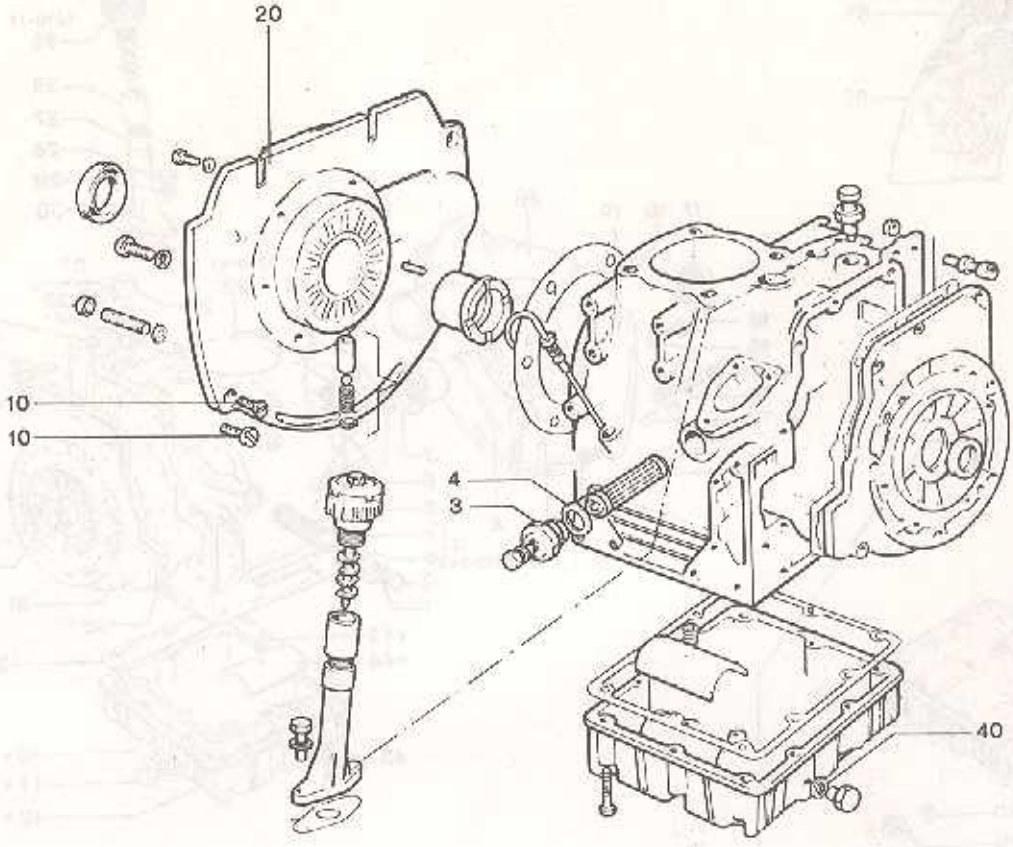

Nr. No.	CODICE CODE	DENOMINAZIONE - DESCRIPTION		Modifica Modified	Circolare tecnica Technical sheet	Intercamb. Interchang.
3	894 - 36	Tappo sede filtro olio	Plug	fino al - until 1/6/84	Gr. 4 - Nr. 1	Si
	894 - 29	Tappo sede filtro olio	Plug	fino al - until 24/1/86	Gr. 10 - Nr. 74	Si
4	758 - 08	Rondella	Rondelle	fino al - until 1/2/83	—	No
	754 - 40	Rondella	Rondelle	fino al - until 24/1/86	Gr. 10 - Nr. 74	No
10	997 - 09	Vite RF80 ÷ 120	Vis	fino al - until 1/2/84	—	Si
	997 - 11	Vite RF130 – 140	Vis	fino al - until 1/2/84	—	Si
20	874 - 57	Supporto RF80-100-120	Support	fino al - until 1/11/83	—	No
40	758 - 01	Rondella	Rondelle	fino al - until 21/3/83	—	Si

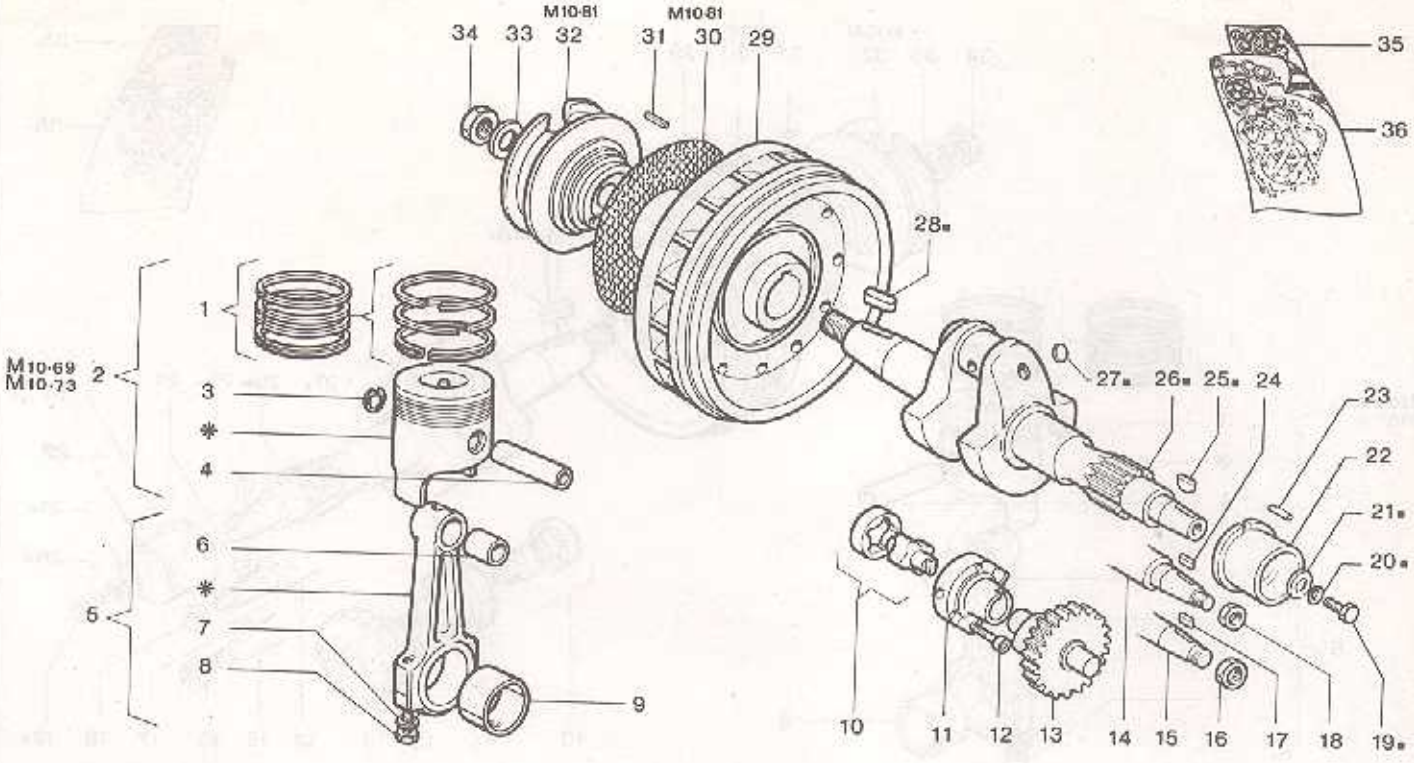

Nr. No.	CODICE CODE	DENOMINAZIONE - DENOMINATION - DESCRIPTION - BENENNUNG				Q.
1	2340	Segmenti Ø 80 mm. MC-RF80	Segments	Piston rings	Kolbenring	1
	2341	Segmenti Ø 80,5 mm. MC-RF80	Segments	Piston rings	Kolbenring	1
	2342	Segmenti Ø 81 mm. MC-RF80	Segments	Piston rings	Kolbenring	1
	2343	Segmenti Ø 81,5 mm. MC-RF80	Segments	Piston rings	Kolbenring	1
	2135	Segmenti Ø 85 mm. RF100	Segments	Piston rings	Kolbenring	1
	2136	Segmenti Ø 85,5 mm. RF100	Segments	Piston rings	Kolbenring	1
	2137	Segmenti Ø 86 mm. RF100	Segments	Piston rings	Kolbenring	1
	2138	Segmenti Ø 86,5 mm. RF100	Segments	Piston rings	Kolbenring	1
	A2157	Segmenti Ø 90 mm. RF90-91	Segments	Piston rings	Kolbenring	1
	A2158	Segmenti Ø 90,5 mm. RF90-91	Segments	Piston rings	Kolbenring	1
	A2159	Segmenti Ø 91 mm. RF90-91	Segments	Piston rings	Kolbenring	1
	A2160	Segmenti Ø 91,5 mm. RF90-91	Segments	Piston rings	Kolbenring	1
	2149	Segmenti Ø 90 mm. RF120-121	Segments	Piston rings	Kolbenring	1
	2150	Segmenti Ø 90,5 mm. RF120-121	Segments	Piston rings	Kolbenring	1
	2151	Segmenti Ø 91 mm. RF120-121	Segments	Piston rings	Kolbenring	1
	2152	Segmenti Ø 91,5 mm. RF120-121	Segments	Piston rings	Kolbenring	1
	2274	Segmenti Ø 92 mm. RF130	Segments	Piston rings	Kolbenring	1
	2275	Segmenti Ø 92,5 mm. RF130	Segments	Piston rings	Kolbenring	1
	2276	Segmenti Ø 93 mm. RF130	Segments	Piston rings	Kolbenring	1
	2277	Segmenti Ø 93,5 mm. RF130	Segments	Piston rings	Kolbenring	1
	2495	Segmenti Ø 95 mm. RF140-148	Segments	Piston rings	Kolbenring	1
	2496	Segmenti Ø 95,5 mm. RF140-148	Segments	Piston rings	Kolbenring	1
	2497	Segmenti Ø 96 mm. RF140-148	Segments	Piston rings	Kolbenring	1
2	A2077	Pistone Ø 80 mm. MC-RF80	Piston	Piston	Kolben	1
	A2078	Pistone Ø 80,5 mm. MC-RF80	Piston	Piston	Kolben	1
	A2079	Pistone Ø 81 mm. MC-RF80	Piston	Piston	Kolben	1
	~~A2080~~	Pistone Ø 81,5 mm. MC-RF80 E	Piston	Piston	Kolben	1
	2130	Pistone Ø 85 mm. RF100	Piston	Piston	Kolben	1
	2131	Pistone Ø 85,5 mm. RF100	Piston	Piston	Kolben	1
	2132	Pistone Ø 86 mm. RF100	Piston	Piston	Kolben	1
	2133	Pistone Ø 86,5 mm. RF100	Piston	Piston	Kolben	1
	A2153	Pistone Ø 90 mm. RF90-91	Piston	Piston	Kolben	1
	A2154	Pistone Ø 90,5 mm. RF90-91	Piston	Piston	Kolben	1
	A2155	Pistone Ø 91 mm. RF90-91	Piston	Piston	Kolben	1
	~~A2156~~	Pistone Ø 91,5 mm. RF90-91 E	Piston	Piston	Kolben	1
	A2099	Pistone Ø 90 mm. RF120-121	Piston	Piston	Kolben	1
	A2100	Pistone Ø 90,5 mm. RF120-121	Piston	Piston	Kolben	1
	A2101	Pistone Ø 91 mm. RF120-121	Piston	Piston	Kolben	1
	~~A2102~~	Pistone Ø 91,5 mm. RF120-121 E	Piston	Piston	Kolben	1
	A2164	Pistone Ø 80 silenziato (ANNULLATO)				

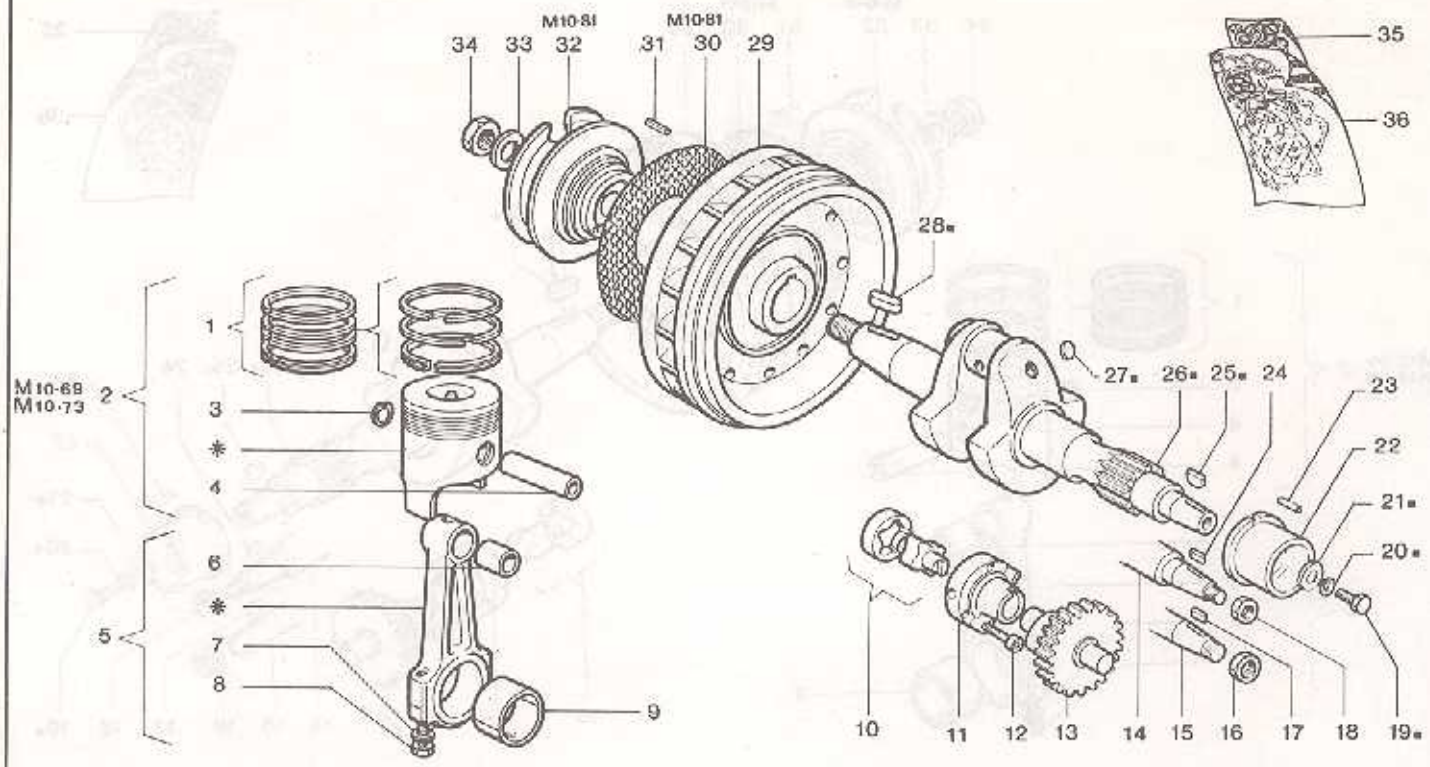

Nr. No.	CODICE CODE	DENOMINAZIONE - DENOMINATION - DESCRIPTION - BENENNUNG				Q.
	A2103	Pistone Ø 92 mm. RF130	Piston	Piston	Kolben	1
	A2104	Pistone Ø 92,5 mm. RF130	Piston	Piston	Kolben	1
	A2105	Pistone Ø 93 mm. RF130	Piston	Piston	Kolben	1
	~~A2106~~	Pistone Ø 93,5 mm. RF130 E	Piston	Piston	Kolben	1
	A2107	Pistone Ø 95 mm. RF140-148	Piston	Piston	Kolben	1
	A2108	Pistone Ø 95,5 mm. RF140-148	Piston	Piston	Kolben	1
	A2109	Pistone Ø 96 mm. RF140-148	Piston	Piston	Kolben	1
3	050 - 11	Anello seeger MC-RF80	Circlip	Snap ring	Sicherungsring	2
	059 - 81	Anello seeger RF90-91	Circlip	Snap ring	Sicherungsring	2
	050 - 06	Anello seeger RF100÷140	Circlip	Snap ring	Sicherungsring	2
4	854 - 12	Spinotto MC-RF80	Axe	Piston pin	Kolbenbolzen	1
	854 - 17	Spinotto RF90-91	Axe	Piston pin	Kolbenbolzen	1
	854 - 11	Spinotto RF100÷140	Axe	Piston pin	Kolbenbolzen	1
5	100 - 36	Biella compl. MC-RF80	Bielle	Connecting rod	Pleuelstange	1
	100 - 36	Biella compl. RF90-91	Bielle	Connecting rod	Pleuelstange	1
	2117	Biella compl. RF100÷140	Bielle	Connecting rod	Pleuelstange	1
6	316 - 41	Cuscinetto RF100÷140	Coussinet	Bearing	Pleuelkopfbuchse	1
7	354 - 75	Rondella MC-RF80	Rondelle	Washer	Unterlegscheibe	2
8	989 - 22	Vite RF120-140	Vis	Screw	Schraube	2
	989 - 60	Vite MC-RF80-90	Vis	Screw	Schraube	2
9	316 - 43	Cuscinetto std. MC-RF80-90	Coussinet	Bearing	Pleuelkopfbuchse	1
	316 - 50	Cuscinetto -0,25 MC-RF80-90	Coussinet	Bearing	Pleuelkopfbuchse	1
	316 - 51	Cuscinetto -0,50 MC-RF80-90	Coussinet	Bearing	Pleuelkopfbuchse	1
	316 - 52	Cuscinetto -0,75 MC-RF80-90	Coussinet	Bearing	Pleuelkopfbuchse	1
	316 - 36	Cuscinetto std RF100÷140	Coussinet	Bearing	Pleuelkopfbuchse	1
	316 - 37	Cuscinetto -0,25 RF100÷140	Coussinet	Bearing	Pleuelkopfbuchse	1
	316 - 38	Cuscinetto -0,50 RF100÷140	Coussinet	Bearing	Pleuelkopfbuchse	1
	316 - 39	Cuscinetto -0,75 RF100÷140	Coussinet	Bearing	Pleuelkopfbuchse	1
10	2122	Pompa olio compl.	Pompe huile	Oil pump	Schmierölpumpe	1
11	231 - 18	Coperchio	Couvercle	Cover	Deckel	1
12	992 - 19	Vite	Vis	Screw	Schraube	3
13	469 - 55	Ingranaggio MC70-71	Pignon camme inj.	Injection gear	Zahnrad	1
	469 - 55	Ingranaggio RF80÷140	Pignon camme inj.	Injection gear	Zahnrad	1
	469 - 49	Ingranaggio RF88-148	Pignon camme inj.	Injection gear	Zahnrad	1
14	2955	Albero a gomito RF100-120	Vilebrequin	Crankshaft	Kurbelwelle	1
15	2116	Albero a gomito RF130-140	Vilebrequin	Crankshaft	Kurbelwelle	1
16	323 - 14	Dado RF130 - 140	Ecrou	Nut	Mutter	1
17	498 - 08	Linguetta RF130 - 140	Clavette	Key	Keil	1

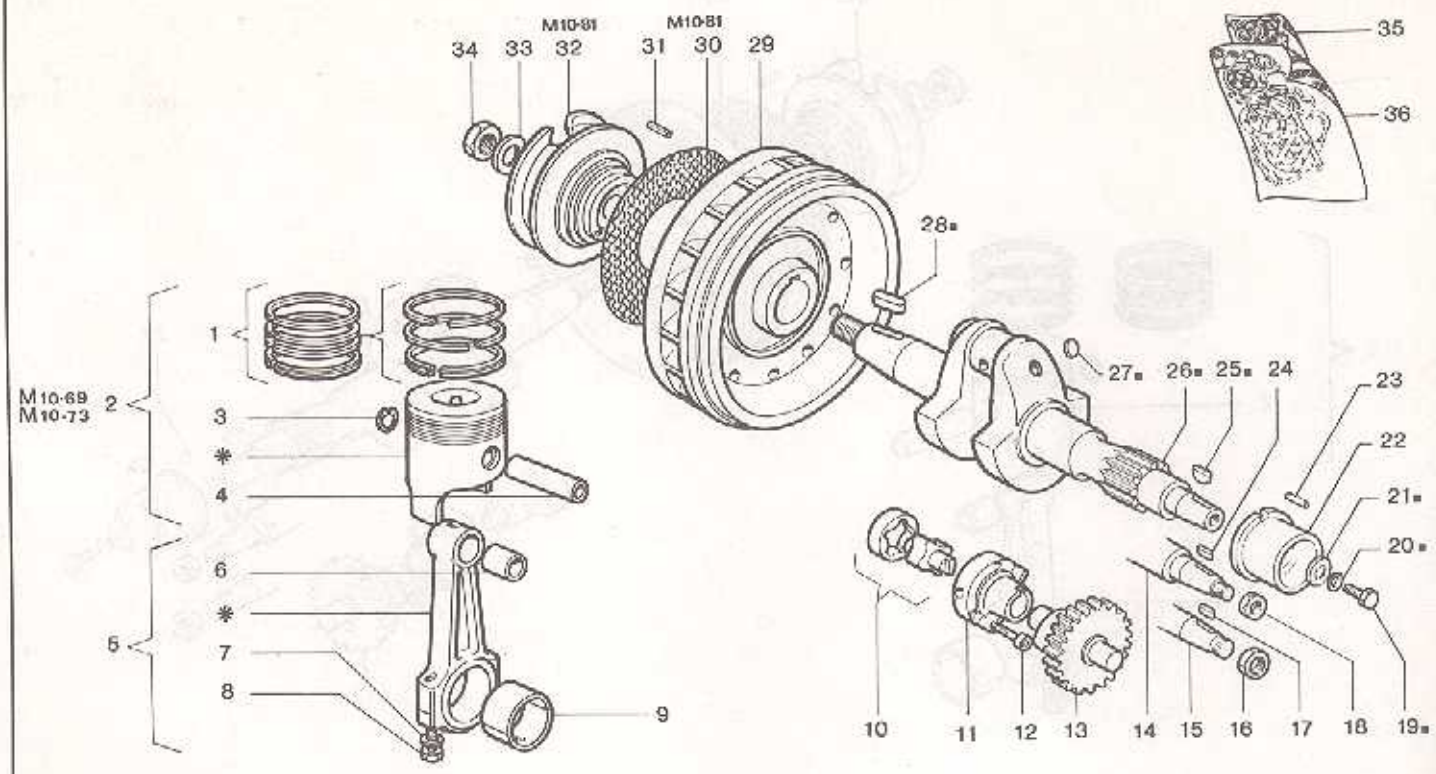

Nr. No.	CODICE CODE	DENOMINAZIONE - DENOMINATION - DESCRIPTION - BENENNUNG				Q.
18	323 - 35	Dado RF100-120	Ecrou	Nut	Mutter	1
19	993 - 01	Vite MC-RF80-90	Vis	Screw	Schraube	1
20	763 - 02	Rondella MC-RF80-90	Rondelle	Washer	Unterlegscheibe	1
21	771 - 70	Rondella MC-RF80-90	Rondelle	Washer	Unterlegscheibe	1
22	310 - 16	Cuscinetto std.	Coussinet	Bearing	Hauptlager	1
	310 - 17	Cuscinetto - 0,25 mm.	Coussinet	Bearing	Hauptlager	1
	310 - 18	Cuscinetto - 0,50 mm.	Coussinet	Bearing	Hauptlager	1
	310 - 19	Cuscinetto - 0,75 mm.	Coussinet	Bearing	Hauptlager	1
	310 - 53	Cuscinetto + 1 mm.	Coussinet	Bearing	Hauptlager	1
	310 - 54	Cuscinetto + 1 / - 1 mm.	Coussinet	Bearing	Hauptlager	1
23	850 - 10	Spina	Goupille	Pin	Kegelstift	1
24	498 - 34	Linguetta RF100 ÷ 120	Clavette	Key	Keil	1
25	498 - 28	Linguetta MC-RF80-90	Clavette	Key	Keil	1
26	■2912	Albero a gomito MC-RF80-90	Vilebrequin	Crankshaft	Kurbelwelle	1
27	886 - 04	Tappo	Bouchon	Plug	Verschluss	1
28	498 - 03	Linguetta MC-RF	Clavette	Key	Keil	1
X 29	978 - 06	Volano MC-70-71	Volant	Flywheel	Schwungrad	1
	977 - 20	Volano RF80-90	Volant	Flywheel	Schwungrad	1
	977 - 21	Volano RF100 ÷ 140	Volant	Flywheel	Schwungrad	1
30	734 - 71	Rete MC70-71	Grille	Net	Netz	1
	734 - 69	Rete RF80-90	Grille	Net	Netz	1
	734 - 52	Rete RF100 ÷ 140	Grille	Net	Netz	1
31	850 - 31	Spina	Goupille	Pin	Kegelstift	1
32	696 - 32	Puleggia MC-RF80-90	Poulie	Pulley	Riemenscheibe	1
	696 - 54	Puleggia RF100 ÷ 140	Poulie	Pulley	Riemenscheibe	1
33	771 - 28	Rondella	Rondelle	Washer	Unterlegscheibe	1
34	325 - 84	Dado	Ecrou	Nut	Mutter	1
35	2856	Guarniz. smer. MC-RF80-81	Joints	Overhaul. gasket set	Dichtung	1
	2393	Guarniz. smer. RF100	Joints	Overhaul. gasket set	Dichtung	1
	2394	Guarniz. smer. RF90-120-130	Joints	Overhaul. gasket set	Dichtung	1
	2483	Guarniz. smerig. RF140-148	Joints	Overhaul. gasket set	Dichtung	1
36	2329	Guarniz. compl. MC-RF80-81	Joints	Complete gaskets	Dichtung	1
	2119	Guarniz. compl. RF100	Joints	Complete gaskets	Dichtung	1
	2140	Guarniz. compl. RF90-120-130	Joints	Complete gaskets	Dichtung	1
	2482	Guarniz. compl. RF140-148	Joints	Complete gaskets	Dichtung	1

X 97829 - VOLANO I.L. MC.70
97771 - " A.E. RF100 ÷ 120

* Particolari non forniti sciolti - Pièces qui ne sont pas fournies séparées
Parts not to be supplied loose - Nicht lose gelieferte teile

97720 - A.E. RF80
97721 A.E. RF130-140

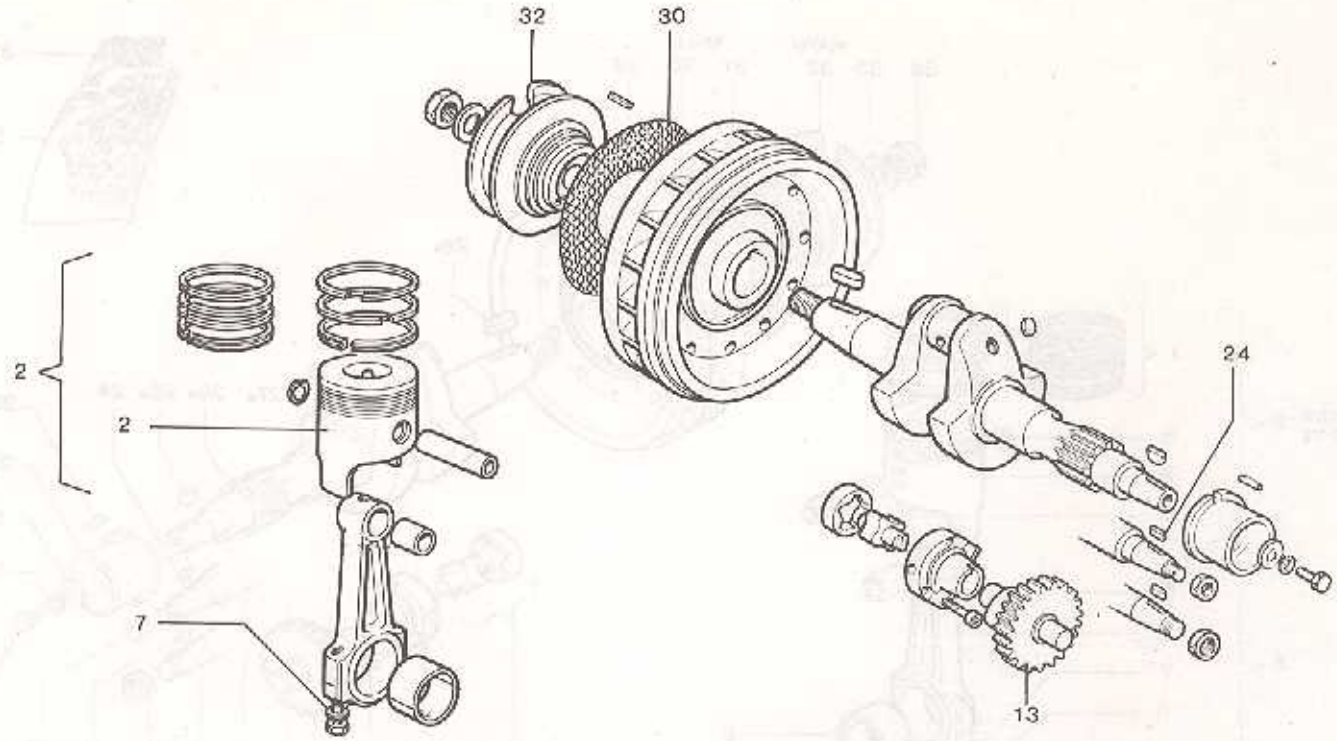

Nr. No.	CODICE CODE	DENOMINAZIONE - DESCRIPTION		Modifica Modified	Circolare tecnica Technical sheet	Intercamb. Interchang.
2	2336	Pistone Ø 80 mm. RF80-81-88	Piston	fino al - untill 1/6/85	Gr. 10 - Nr. 69	No
	2337	Pistone Ø 80,5 mm. RF80-81-88	Piston	fino al - untill 1/6/85	Gr. 10 - Nr. 69	No
	2338	Pistone Ø 81 mm. RF80-81-88	Piston	fino al - untill 1/6/85	Gr. 10 - Nr. 69	No
	2339	Pistone Ø 81,5 mm. RF80-81-88	Piston	fino al - untill 1/6/85	Gr. 10 - Nr. 69	No
	2144	Pistone Ø 90 mm. RF120	Piston	fino al - untill 4/2/86	Gr. 10 - Nr. 73	No
	2145	Pistone Ø 90,5 mm. RF120	Piston	fino al - untill 4/2/86	Gr. 10 - Nr. 73	No
	2146	Pistone Ø 91 mm. RF120	Piston	fino al - untill 4/2/86	Gr. 10 - Nr. 73	No
	2147	Pistone Ø 91,5 mm. RF120	Piston	fino al - untill 4/2/86	Gr. 10 - Nr. 73	No
	2270	Pistone Ø 92 mm. RF130	Piston	fino al - untill 4/2/86	Gr. 10 - Nr. 73	No
	2271	Pistone Ø 92,5 mm. RF130	Piston	fino al - untill 4/2/86	Gr. 10 - Nr. 73	No
	2272	Pistone Ø 93 mm. RF130	Piston	fino al - untill 4/2/86	Gr. 10 - Nr. 73	No
	2273	Pistone Ø 93,5 mm. RF130	Piston	fino al - untill 4/2/86	Gr. 10 - Nr. 73	No
	2492	Pistone Ø 95 mm. RF140-148	Piston	fino al - untill 4/2/86	Gr. 10 - Nr. 73	No
	2493	Pistone Ø 95,5 mm. RF140-148	Piston	fino al - untill 4/2/86	Gr. 10 - Nr. 73	No
	2494	Pistone Ø 96 mm. RF140-148	Piston	fino al - untill 4/2/86	Gr. 10 - Nr. 73	No
7	771 - 11	Rondella RF80-81-88	Rondelle	fino al - untill 11/5/85	—	Si
13	468 - 97	Ingranag. camme iniez. RF88-148	Injection gear	fino al - untill 6/7/83	—	Si
24	498 - 08	Linguetta RF100-120	Key	fino al - untill 16/4/84	—	No
30	734 - 52	Rete RF80-81-88	Net	fino al - untill 1/6/86	Gr. 10 - Nr. 81	No
32	696 - 32	Puleggia RF80-81-88	Pulley	fino al - untill 1/6/86	Gr. 10 - Nr. 81	No

REGOLATORE GIRI
REGULATEUR TOURS
GOVERNOR
REGLER

Attuale esecuzione
Updated execution

CATALOGO RICAMBI
SPARE PARTS
TAVOLA / TABLE 3 1
DATA / DATE 6/88

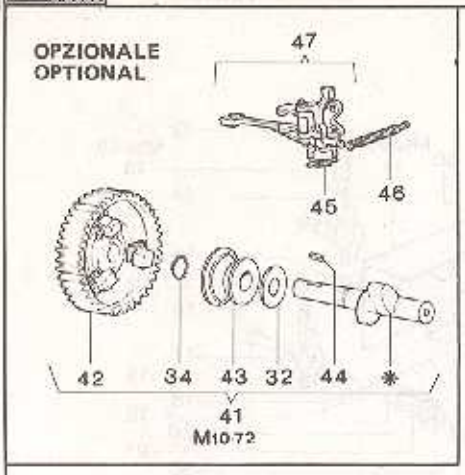

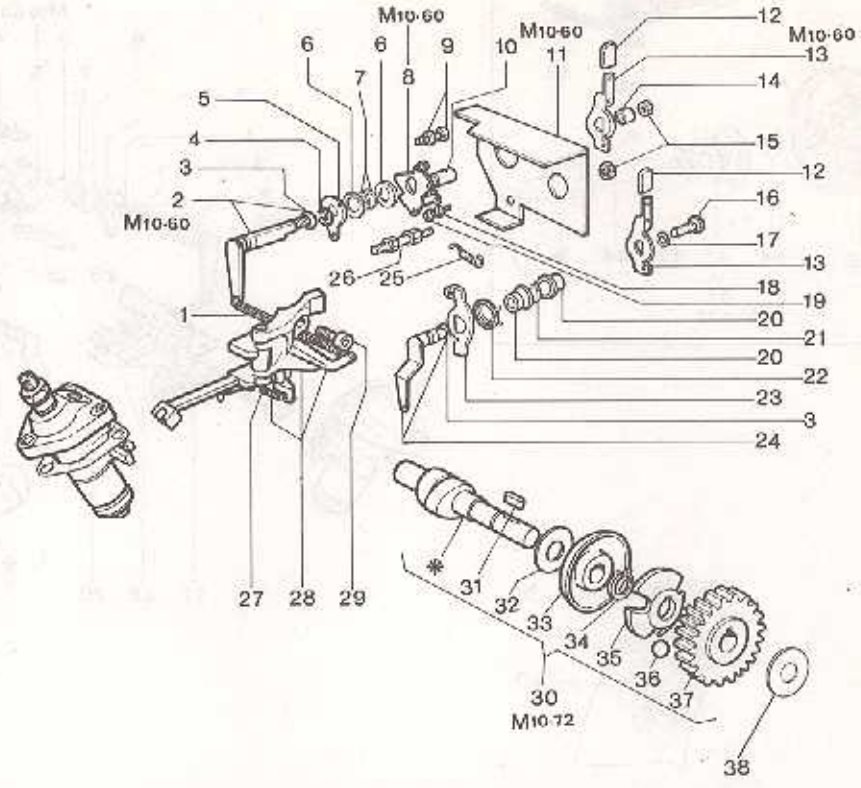

Nr. No.	CODICE CODE	DENOMINAZIONE - DENOMINATION - DESCRIPTION - BENENNUNG				Q.
1	551 - 15	Molla MC-RF80÷140	Ressort	Spring	Feder	1
	551 - 11	Molla RF88	Ressort	Spring	Feder	1
	551 - 02	Molla RF148	Ressort	Spring	Feder	1
2	494 - 32	Leva interna accel.	Levier accélérateur	Throttle lever	Beschleunigungshebel	1
3	579 - 01	Anello OR	Bague	Ring	Ring	2
4	016 - 01	Anello benzing	Bague d'arrêt	Circlip	Drahtsprengring	1
5	608 - 41	Piastrina	Arrêtoir	Safety plate	Sicherungsblech	1
6	746 - 04	Rondella	Rondelle	Washer	Unterlegscheibe	2
7	777 - 04	Rondella	Rondelle	Washer	Unterlegscheibe	2
8	494 - 31	Leva esterna accel.	Levier accélérateur	Throttle lever	Beschleunigungshebel	1
9	559 - 05	Morsetto ferma cavo	Borne de connexion	Terminal connector	Anschlussklemme	1
10	354 - 38	Distanziale	Entretoise	Spacer	Distanzstück	1
11	233 - 16	Coperchio	Couvercle	Cover	Deckel	1
12	151 - 49	Cappellotto	Capuchon	Cap	Schutzkappe	2
13	493 - 90	Leva est. acc. e stop	Levier	Lever	Hebel	2
14	354 - 35	Distanziale	Entretoise	Spacer	Distanzstück	1
15	323 - 51	Dado	Ecrou	Nut	Mutter	2
16	993 - 12	Vite	Vis	Screw	Schraube	1
17	771 - 05	Rondella	Rondelle	Washer	Unterlegscheibe	1
18	323 - 08	Dado	Ecrou	Nut	Mutter	2
19	993 - 08	Vite	Vis	Screw	Schraube	2
20	059 - 76	Anello	Bague	Ring	Ring	2
21	046 - 17	Anello seeger	Circlip	Snap ring	Sicherungsring	1
22	547 - 60	Molla standard	Ressort	Spring	Feder	1
	547 - 59	Molla per motorstop	Ressort	Spring	Feder	1
23	494 - 19	Leva esterna stop	Levier	Lever	Hebel	1
24	494 - 17	Leva interna stop	Levier	Lever	Hebel	1
25	551 - 21	Molla	Ressort	Spring	Feder	1
26	676 - 89	Prigioniero	Goujon	Stud	Stiftschraube	1
27	551 - 14	Molla	Ressort	Spring	Feder	1
28	493 - 52	Leva regolatore compl.	Levier régulateur	Governor lever	Drehzahlverstellhebel	1
29	992 - 06	Vite	Vis	Screw	Schraube	2
30	A2151	Albero camme MC70-71	Arbre à cames	Camshaft	Nockenwelle	1
	2954	Albero camme RF80÷140	Arbre à cames	Camsahft	Nockenwelle	1
	2956	Albero camme RF88-148	Arbre à cames	Camshaft	Nockenwelle	1
	A2038	Albero camme RF (4 sfere)	Arbre à cames	Camshaft	Nockenwelle	1
31	498 - 14	Linguetta	Clavette	Key	Keil	1
32	777 - 78	Rondella rasamento	Rondelle	Washer	Unterlegscheibe	1
33	621 - 09	Piattello regolatore	Coupelle	Governor plate	Kugelteller	1
34	046 - 02	Anello seeger	Circlip	Snap ring	Sicherungsring	1

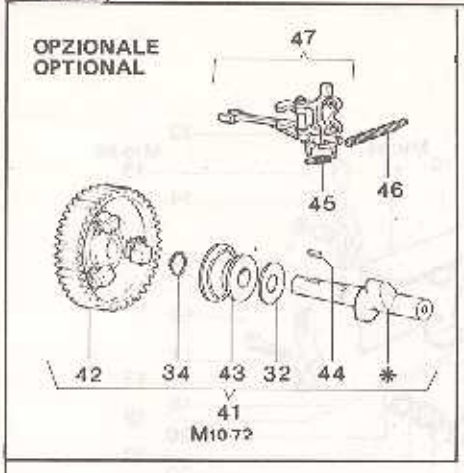

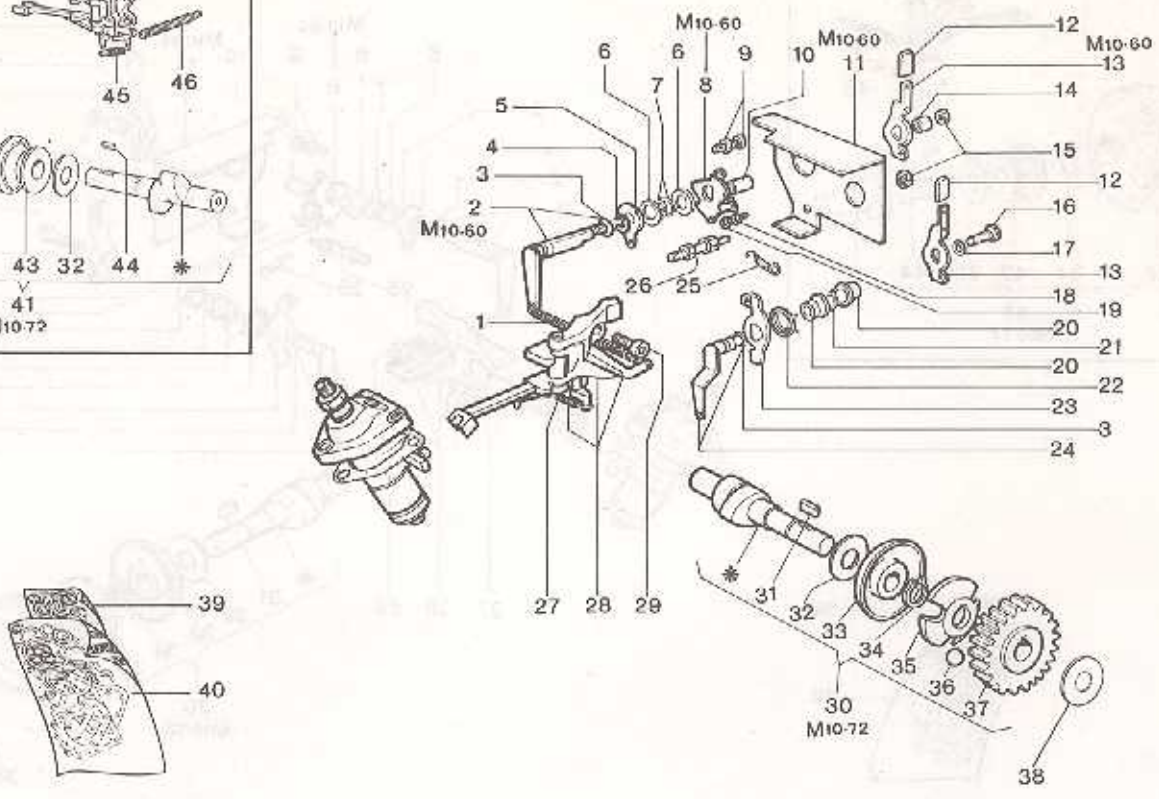

Nr. No.	CODICE CODE	DENOMINAZIONE - DENOMINATION - DESCRIPTION - BENENNUNG				Q.
35	415 - 08	Gabbia sfere MC-RF80 ÷ 140	Cage	Governor cage	Kugelkäfig	1
	415 - 10	Gabbia sfere RF88-148	Cage	Governor cage	Kugelkäfig	1
36	829 - 03	Sfera MC-RF80 ÷ 140	Rouleau	Ball	Kugel	3
	829 - 03	Sfera RF (opt.)	Rouleau	Ball	Kugel	4
	829 - 03	Sfera RF88-148	Rouleau	Ball	Kugel	6
37	468 - 29	Ingranaggio	Pignon	Gear	Zahnrad	1
38	777 - 73	Rondella sp. 0,3 mm. MC70-71	Rondelle	Washer	Unterlegscheibe	1
	777 - 47	Rondella sp. 0,5 mm. MC70-71	Rondelle	Washer	Unterlegscheibe	1
	777 - 70	Rondella sp. 0,3 mm. RF80 ÷ 140	Rondelle	Washer	Unterlegscheibe	1
	777 - 69	Rondella sp. 0,5 mm. RF80 ÷ 140	Rondelle	Washer	Unterlegscheibe	1
39	2856	Guarniz. smerigl. MC-RF80-81	Joints	Overhaul. gasket set	Dichtung	1
	2393	Guarniz. smerigl. RF100	Joints	Overhaul. gasket set	Dichtung	1
	2394	Guarniz. smerigl. RF90-120-130	Joints	Overhaul. gasket set	Dichtung	1
	2483	Guarniz. smerigl. RF140-148	Joints	Overhaul. gasket set	Dichtung	1
40	2329	Guarniz. compl. MC-RF80-81	Joints	Complete gaskets	Dichtung	1
	2119	Guarniz. compl. RF100	Joints	Complete gaskets	Dichtung	1
	2140	Guarniz. compl. RF90-120-130	Joints	Complete gaskets	Dichtung	1
	2482	Guarniz. compl. RF140-148	Joints	Complete gaskets	Dichtung	1
41	A2094	Albero camme con masse (opt.)	Arbre à cames	Camshaft	Nockenwelle	1
42	469 - 90	Ingranaggio con masse	Pignon	Gear	Zahnrad	1
43	621 - 23	Piattello regolatore	Coupelle	Governor plate	Kugelteller	1
44	498 - 24	Linguetta	Clavette	Key	Keil	1
45	551 - 33	Molla leva regolatore	Ressort	Spring	Feder	1
46	551 - 26	Molla regolatore	Ressort	Spring	Feder	1
47	494 - 63	Leva regolatore compl.	Levier	Lever	Hebel	1
*		Particolari non forniti sciolti - Pièces qui ne sont pas fournies séparées Parts not to be supplied loose - Nicht lose gelieferte teile				

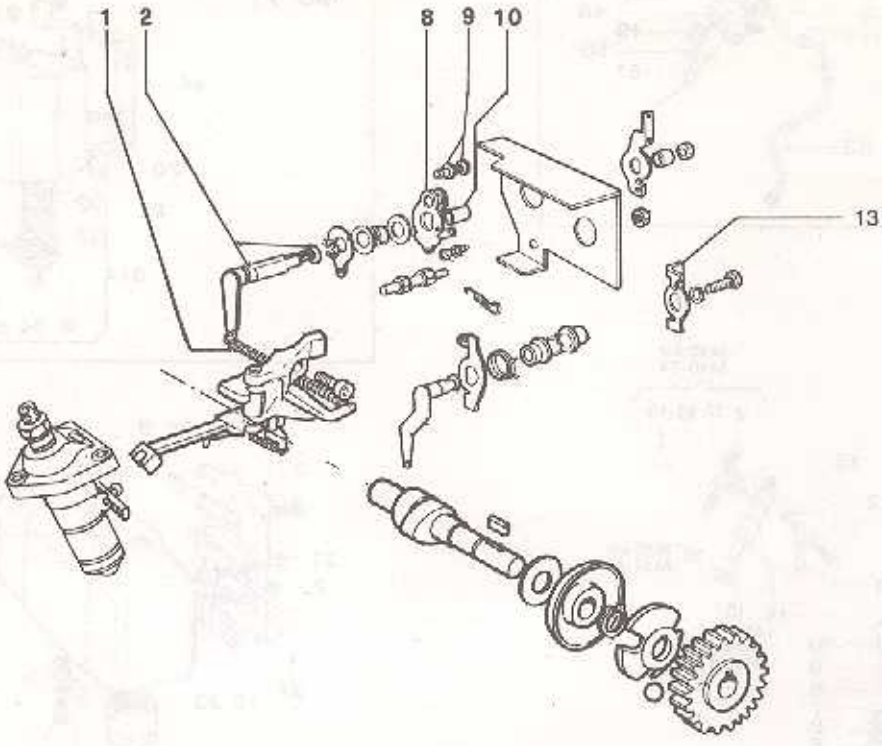

Nr. No.	CODICE CODE	DENOMINAZIONE - DESCRIPTION		Modifica Modified	Circolare tecnica Technical sheet	Intercamb. Interchang.
1	551 - 11	Molla RF148 (pompante Ø 8)	Spring	fino al - until 4/2/86	Gr. 10 - Nr. 77	No
2	494 - 18	Leva interna acceleratore	Throttle lever	fino al - until 1/3/84	—	Si
8	494 - 20	Leva esterna acceleratore	Throttle lever	fino al - until 1/5/83	—	Si
9	559 - 15	Morsetto ferma cavo	Terminal connector	fino al - until 1/5/83	—	Si
10	354 - 34	Distanziale	Spacer	fino al - until 1/5/83	—	Si
13	493 - 31	Leva esterna stop	Lever	fino al - until 1/3/84	Gr. 4 - Nr. 1	Si

RF 100

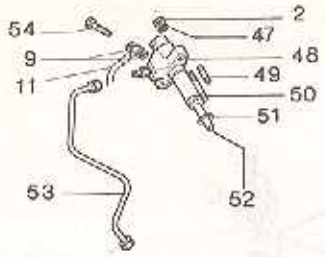

MC 70
MC 71

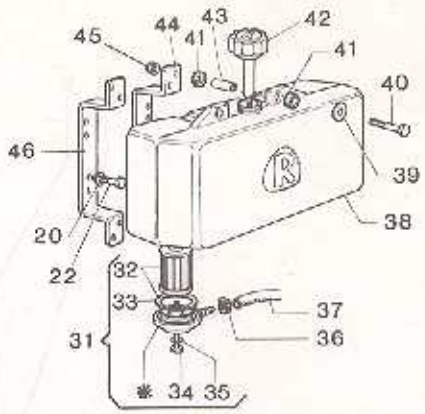

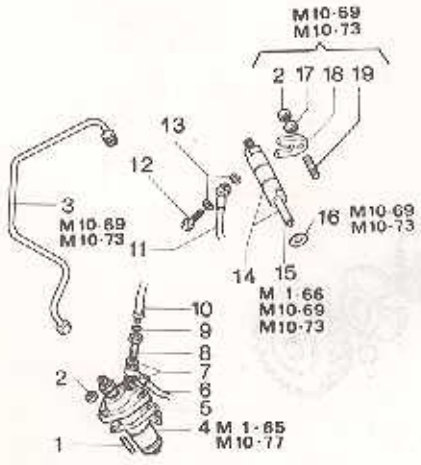

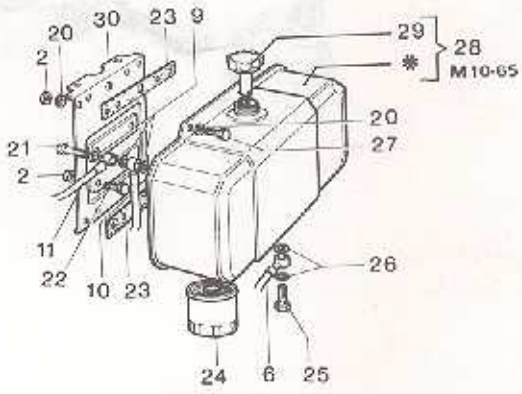

Nr. No.	CODICE CODE	DENOMINAZIONE - DENOMINATION - DESCRIPTION - BENENNUNG				Q.
1	676 - 70	Prigioniero	Goujon	Stud	Stiftschraube	3
2	323 - 03	Dado	Ecrou	Nut	Mutter	12
3	944 - 42	Tubo iniez. MC-RF80-90	Tuyau	Pipe	Rohr	1
	944 - 43	Tubo iniez. RF120 ÷ 140	Tuyau	Pipe	Rohr	1
4	656 - 41	Pompa iniez. Omap MC-RF80-90	Pompe injection	Injection pumpe	Einspritzpumpe	1
	656 - 41	Pompa iniez. Omap RF88	Pompe injection	Injection pumpe	Einspritzpumpe	1
	656 - 47	Pompa iniez. Bosch MC-RF80-90	Pompe injection	Injection pumpe	Einspritzpumpe	1
	656 - 42	Pompa iniez. Omap RF100 ÷ 140	Pompe injection	Injection pumpe	Einspritzpumpe	1
	656 - 18	Pompa iniez. Bosch 100 ÷ 140	Pompe injection	Injection pumpe	Einspritzpumpe	1
	656 - 42	Pompa iniez. Omap RF148	Pompe injection	Injection pumpe	Einspritzpumpe	1
5	447 - 65	Guarnizione sp. 0,1 mm.	Joint	Gasket	Dichtung	1
	448 - 43	Guarnizione sp. 0,2 mm.	Joint	Gasket	Dichtung	2
	448 - 66	Guarnizione sp. 0,3 mm.	Joint	Gasket	Dichtung	1
6	936 - 22	Tubo gasolio RF80-90	Tuyau	Pipe	Rohr	1
	934 - 94	Tubo gasolio RF100 ÷ 140	Tuyau	Pipe	Rohr	1
7	754 - 07	Rondella	Rondelle	Washer	Unterlegscheibe	2
8	717 - 17	Raccordo disaeraz.	Raccord	Union	Anschlusstück	1
9	754 - 02	Rondella	Rondelle	Washer	Unterlegscheibe	4
10	936 - 29	Tubo disaeraz. MC-RF80-90	Tuyau	Pipe	Rohr	1
	936 - 34	Tubo disaeraz. RF100 ÷ 140	Tuyau	Pipe	Rohr	1
11	936 - 67	Tubo rifiuto MC-RF	Tuyau	Pipe	Rohr	1
	937 - 48	Tubo rifiuto RF121	Tuyau	Pipe	Rohr	1
	936 - 33	Tubo rifiuto RF100	Tuyau	Pipe	Rohr	1
12	717 - 28	Raccordo	Raccord	Union	Anschlusstück	1
13	754 - 39	Rondella	Rondelle	Washer	Unterlegscheibe	2
14	644 - 51	Iniettore Omap MC-RF88-148	Injecteur compl.	Injection	Einspritzdüse	1
	644 - 51	Iniettore Omap RF80 ÷ 140	Injecteur compl.	Injection	Einspritzdüse	1
	644 - 30	Iniettore Bosch RF80 ÷ 140	Injecteur compl.	Injection	Einspritzdüse	1
15	644 - 52	Polverizz. Omap MC-RF88-148	Injecteur	Nozzle	Düse	1
	644 - 52	Polverizz. Omap RF80 ÷ 140	Injecteur	Nozzle	Düse	1
	644 - 36	Polverizz. Bosch RF80 ÷ 140	Injecteur	Nozzle	Düse	1
16	754 - 35	Rondella	Rondelle	Washer	Unterlegscheibe	1
17	771 - 97	Rondella	Rondelle	Washer	Unterlegscheibe	1
18	858 - 94	Staffa iniettore	Etrier	Brace	Bügel	1
19	676 - 88	Prigioniero	Goujon	Stud	Stiftschraube	1
20	771 - 09	Rondella	Rondelle	Washer	Unterlegscheibe	8
21	716 - 17	Raccordo	Raccord	Union	Anschlusstück	1
22	993 - 01	Vite	Vis	Screw	Schraube	4
23	379 - 17	Feltro	Feutre	Felt	Drucktuch	2
24	175 - 23	Cartuccia gasolio RF std.	Cartouche	Cartridge	Patrone	1
	175 - 28	Cartuccia gasolio RF abbassata	Cartouche	Cartridge	Patrone	1

RF 100

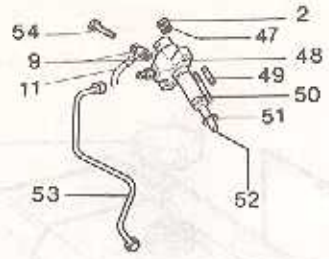

MC 70
MC 71

71608
75446
93667

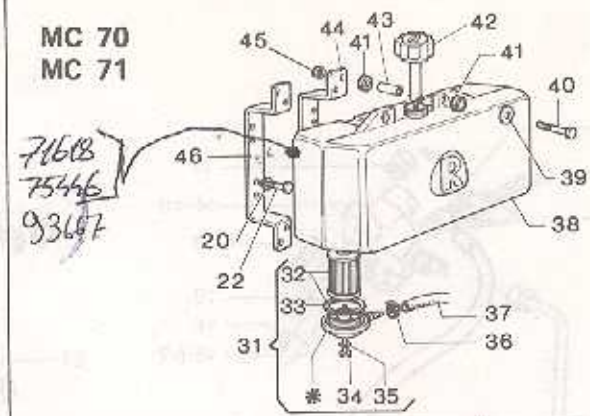

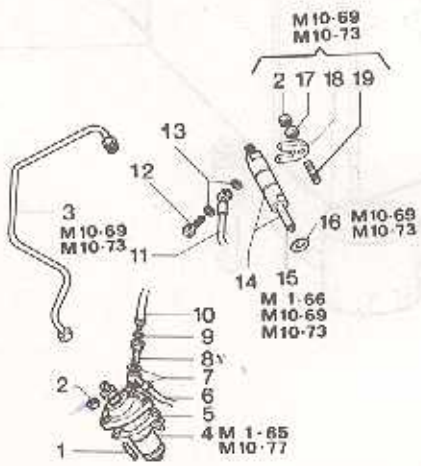

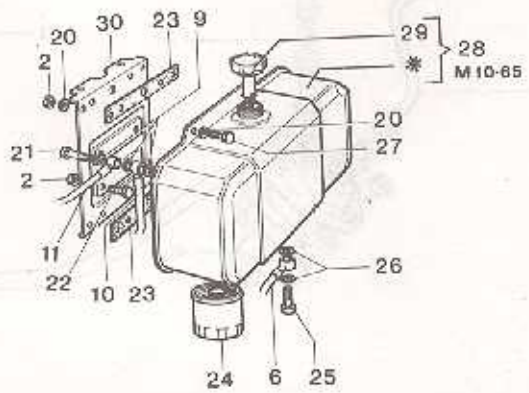

Nr. No.	CODICE CODE	DENOMINAZIONE - DENOMINATION - DESCRIPTION - BENENNUNG				Q.
25	716 - 15	Raccordo RF80÷140	Raccord	Union	Anschlusstück	1
26	754 - 01	Rondella RF80÷140	Rondelle	Washer	Unterlegscheibe	2
27	993 - 16	Vite RF80÷140	Vis	Screw	Schraube	4
28	A2046	Serbatoio RF80-90	Réservoir	Fuel tank	Kraftstoffbehälter	1
	A2047	Serbatoio RF100÷140	Réservoir	Fuel tank	Kraftstoffbehälter	1
29	898 - 22	Tappo serb. RF80÷140	Bouchon	Tank plug	Verschluss	1
30	877 - 34	Supporto RF80÷140	Support	Support	Lager	1
31	391 - 22	Filtro gasolio MC70-71	Filtre comb.	Fuel filter	Brennstoffilter	1
32	175 - 32	Cartuccia gasolio MC70-71	Cartouche	Cartridge	Patrone	1
33	450 - 97	Guarnizione MC70-71	Joint	Gasket	Dichtung	2
34	995 - 49	Vite MC70-71	Vis	Screw	Schraube	1
35	754 - 32	Rondella MC70-71	Rondelle	Washer	Unterlegscheibe	1
36	375 - 70	Fascetta MC70-71	Collier	Clamp	Rohrschelle	1
37	937 - 36	Tubo gasolio MC70-71	Tuyau	Pipe	Rohr	1
38	824 - 90	Serbatoio MC70-71	Réservoir	Fuel tank	Kraftstoffbehälter	1
39	772 - 30	Rondella MC70-71	Rondelle	Washer	Unterlegscheibe	4
40	995 - 18	Vite MC70-71	Vis	Screw	Schraube	4
41	758 - 38	Rondella in gomma MC70-71	Rondelle	Washer	Unterlegscheibe	8
42	898 - 26	Tappo serb. MC70-71	Bouchon	Tank plug	Verschluss	1
43	354 - 84	Distanziale MC70-71	Entretoise	Spacer	Distanzstück	4
44	859 - 09	Supporto serb. MC70-71	Support	Support	Lager	1
45	323 - 49	Dado MC70-71	Ecrou	Nut	Mutter	4
46	859 - 10	Supporto serb. MC70-71	Support	Support	Lager	1
47	750 - 06	Rondella RF100	Rondelle	Washer	Unterlegscheibe	2
48	644 - 32	Iniettore Omap RF100	Injecteur compl.	Injector	Einspritzdüse	1
	644 - 31	Iniettore Omap RF100	Injecteur compl.	Injector	Einspritzdüse	1
	2498	Iniettore Bosch RF100	Injecteur compl.	Injector	Einspritzdüse	1
49	676 - 62	Prigioniero RF100	Goujon	Stud	Stiftschraube	1
50	676 - 69	Prigioniero RF100	Goujon	Stud	Stiftschraube	1
51	754 - 06	Rondella RF100	Rondelle	Washer	Unterlegscheibe	2
52	644 - 34	Polverizz. Omap RF100	Injecteur	Nozzle	Düse	1
	644 - 26	Polverizz. Omap RF100	Injecteur	Nozzle	Düse	1
	644 - 14	Polverizz. Bosch RF100	Injecteur	Nozzle	Düse	1
	644 - 07	Polverizz. Altecna RF100	Injecteur	Nozzle	Düse	1
53	944 - 05	Tubo iniezione RF100	Tuyau	Pipe	Rohr	1
54	716 - 06	Raccordo RF100	Raccord	Union	Anschlusstück	1
*		Particolari non forniti sciolti - Pièces qui ne sont pas fournies séparées Parts not to be supplied loose - Nicht lose gelieferte teile				

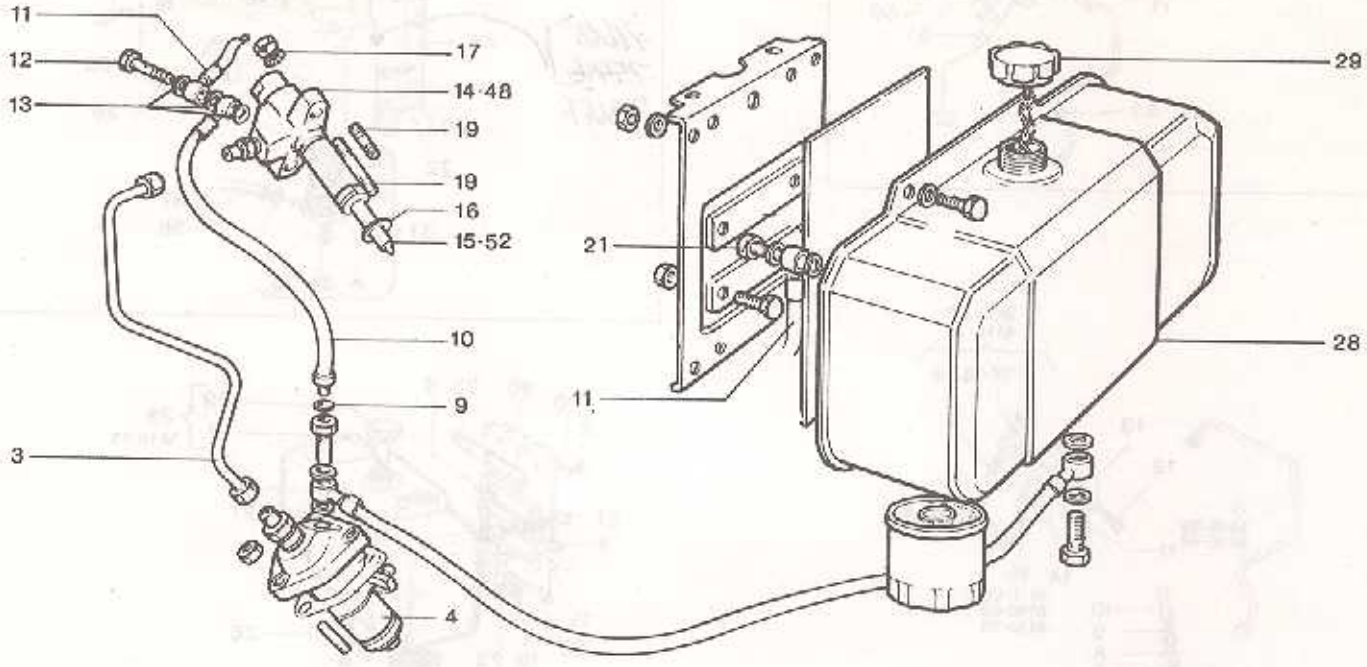

Nr. No.	CODICE CODE	DENOMINAZIONE - DESCRIPTION		Modifica Modified	Circolare tecnica Technical sheet	Intercamb. Interchang.
3	944 - 15	Tubo iniezione RF80 – 81	Injection pipe	fino al - until 1/6/85	Gr. 10 - Nr. 69	Si
	944 - 05	Tubo iniezione RF120 ÷ 140	Injection pipe	fino al - until 4/2/86	Gr. 10 - Nr. 73	Si
4	656 - 23	Pompa iniez. Cipa 80-81	Injection pumpe	fino al - until 1/1/85	Gr. 1 - Nr. 65	Si
	656 - 30	Pompa iniez. Omap RF80-90	Injection pumpe	fino al - until 1/9/86	Gr. 1 - Nr. 74	Si
	656 - 22	Pompa iniez. Bosch RF80-90	Injection pumpe	fino al - until 1/9/86	Gr. 1 - Nr. 74	Si
	656 - 03	Pompa iniez. Cipa RF100 ÷ 140	Injection pumpe	fino al - until 1/1/85	Gr. 1 - Nr. 65	Si
	656 - 31	Pompa iniez. Omap RF100 ÷ 140	Injection pumpe	fino al - until 4/2/86	Gr. 10 - Nr. 77	Si
	656 - 14	Pompa iniez. Cipa RF148	Injection pumpe	fino al - until 1/1/85	Gr. 1 - Nr. 65	Si
	656 - 35	Pompa iniez. Omap RF148	Injection pumpe	fino al - until 4/2/86	Gr. 10 - Nr. 77	Si
9	758 - 11	Rondella	Rondelle	fino al - until 1/2/83	—	Si
10	936 - 19	Tubo disaeraz. RF80 ÷ 140	Pipe	fino al - until 1/2/83	Gr. 4 - Nr. 1	No
11	934 - 16	Tubo rif. RF80-100-120-130-140	Pipe	fino al - until 1/3/84	Gr. 4 - Nr. 1	No
	936 - 33	Tubo rif. RF80-120-130-140	Pipe	fino al - until 1/6/85	Gr. 10 - Nr. 69-73	No
12	716 - 17	Raccordo	Union	fino al - until 1/3/84	—	No
	716 - 18	Raccordo	Union	fino al - until 1/6/85	Gr. 10 - Nr. 69-73	No
13	754 - 02	Rondella	Rondelle	fino al - until 1/6/85	Gr. 10 - Nr. 69-73	No
14	2123	Iniettore Cipa RF	Injector	fino al - until 1/6/85	Gr. 10 - Nr. 69-73	No
	2498	Iniettore Bosch RF	Injector	fino al - until 1/6/85	Gr. 10 - Nr. 69-73	No
	644 - 32	Iniettore Omap RF	Injector	fino al - until 1/6/85	Gr. 10 - 68-69-73	No
	644 - 31	Iniettore Omap RF-RF/L	Injector	fino al - until 1/6/85	Gr. 10 - Nr. 69-73	No
15	644 - 07	Polverizzatore Cipa RF	Nozzle	fino al - until 1/6/85	Gr. 10 - Nr. 69-73	No
	644 - 14	Polverizzatore Bosch RF	Nozzle	fino al - until 1/6/85	Gr. 10 - Nr. 69-73	No
	644 - 34	Polverizzatore Omap RF	Nozzle	fino al - until 1/6/85	Gr. 10 - Nr. 68-69-73	No
	644 - 26	Polverizzatore Omap RF-RF/L	Nozzle	fino al - until 1/6/85	Gr. 10 - Nr. 69-73	No
16	754 - 06	Rondella	Rondelle	fino al - until 1/6/85	Gr. 10 - Nr. 69-73	No
17	750 - 06	Rondella	Rondelle	fino al - until 1/6/85	Gr. 10 - Nr. 69-73	No
19	676 - 62	Prigioniero	Stud	fino al - until 1/6/85	Gr. 10 - Nr. 69-73	No
	676 - 69	Prigioniero	Stud	fino al - until 1/6/85	Gr. 10 - Nr. 69-73	No
21	716 - 72	Raccordo	Union	fino al - until 1/3/84	—	No
28	824 - 46	Serbatoio RF80 – 81	Fuel tank	fino al - until 24/1/84	Gr. 10 - Nr. 65	Si
	824 - 52	Serbatoio RF100 ÷ 140	Fuel tank	fino al - until 7/2/84	Gr. 10 - Nr. 65	Si
29	2999	Tappo serb. RF80 ÷ 140	Tank plug	fino al - until 7/2/84	Gr. 10 - Nr. 65	No
48	2123	Iniettore Cipa RF	Injector	fino al - until 1/6/85	—	Si
52	644 - 07	Polverizzatore Cipa RF	Nozzle	fino al - until 1/6/85	—	Si

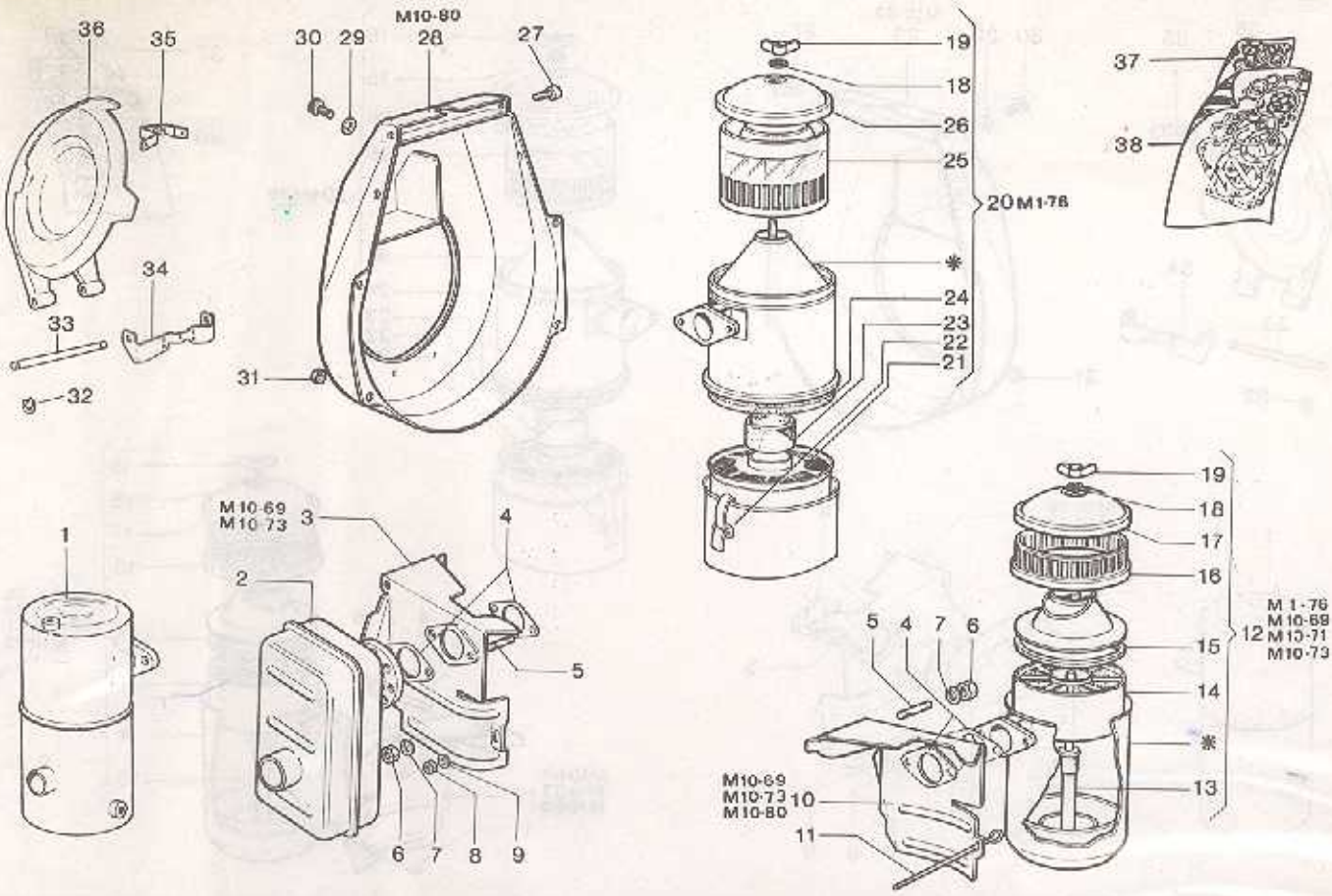

Nr. No.	CODICE CODE	DENOMINAZIONE - DENOMINATION - DESCRIPTION - BENENNUNG				Q.
1	527 - 44	Marmitta MC70-71	Pot échappement	Muffler	Auspufftopf	1
2	526 - 66	Marmitta RF80÷140	Pot échappement	Muffler	Auspufftopf	1
3	588 - 89	Paratia l. scar. MC70-71	Déflecteur échapp.	Conveyor	Luftleiblech	1
	588 - 73	Paratia l. scar. RF80-90	Déflecteur échapp.	Conveyor	Luftleiblech	1
	588 - 57	Paratia l. scar. RF100	Déflecteur échapp.	Conveyor	Luftleiblech	1
	588 - 78	Paratia l. scar. RF120÷140	Déflecteur échapp.	Conveyor	Luftleiblech	1
4	448 - 14	Guarnizione	Joint	Gasket	Dichtung	4
5	676 - 70	Prigioniero	Goujon	Stud bolt	Stiftschraube	4
6	325 - 90	Dado	Ecrou	Nut	Mutter	4
7	763 - 02	Rondella	Rondelle	Washer	Unterlegscheibe	4
8	323 - 53	Dado	Ecrou	Nut	Mutter	1
9	771 - 38	Rondella	Rondelle	Washer	Unterlegscheibe	1
10	588 - 94	Paratia f. aria MC70-71	Déflecteur f. air	Conveyor	Luftleiblech	1
	588 - 72	Paratia f. aria RF80-90	Déflecteur f. air	Conveyor	Luftleiblech	1
	588 - 58	Paratia f. aria RF100	Déflecteur f. air	Conveyor	Luftleiblech	1
	588 - 79	Paratia f. aria RF120	Déflecteur f. air	Conveyor	Luftleiblech	1
	588 - 80	Paratia f. aria RF130-140	Déflecteur f. air	Conveyor	Luftleiblech	1
11	926 - 19	Tirante	Entretoise	Tie rod	Zugstange	1
12	388 - 28	Filtro aria RF80÷140	Filtre air	Air filter	Luftfilter	1
	388 - 26	Filtro c. prefiltro RF80÷140	Filtre air	Air filter	Luftfilter	1
13	252 - 28	Coppa olio RF80÷140	Carter huile	Oil sump	Ölsumpf	1
14	359 - 24	Elemento filtr. RF80÷140	Cartouche	Cartridge	Patrone	1
15	450 - 20	Guarnizione RF80÷140	Joint	Gasket	Dichtung	1
16	059 - 73	Anello plex. RF80÷140	Bague	Ring	Ring	1
	059 - 72	Anello c. pref. RF80÷140	Bague	Ring	Ring	1
17	233 - 18	Coperchio RF80÷140	Couvercle	Cover	Deckel	1
	233 - 14	Coperchio c. pref. RF80÷140	Couvercle	Cover	Deckel	1
18	750 - 01	Rondella	Rondelle	Washer	Unterlegscheibe	1
19	423 - 01	Vite a galletto	Vis	Screw	Schraube	1
20	~~388 - 36~~	Filtro aria MC70-71 38840	Filtre air	Air filter	Luftfilter	1
21	359 - 30	Elemento filtr. MC70-71	Cartouche	Cartridge	Patrone	1
22	252 - 32	Coppa olio MC70-71	Carter huile	Oil sump	Ölsumpf	1
23	451 - 20	Anello distanz. MC70-71	Bague entretoise	Spacer ring	Abstandsring	1
24	579 - 75	Anello OR MC70-71	Bague	Ring	Ring	1
25	060 - 06	Anello plex. MC70-71	Bague	Ring	Ring	1
26	233 - 14	Coperchio MC70-71	Couvercle	Cover	Deckel	1
27	997 - 83	Vite MC 70-71	Vis	Screw	Schraube	4
	997 - 75	Vite RF80÷140	Vis	Screw	Schraube	4
	32632	DADO IN GABBIA	M. 8			
	32634	DADO IN GABBIA	M. 6			
	32665	4 4 4	M 4			

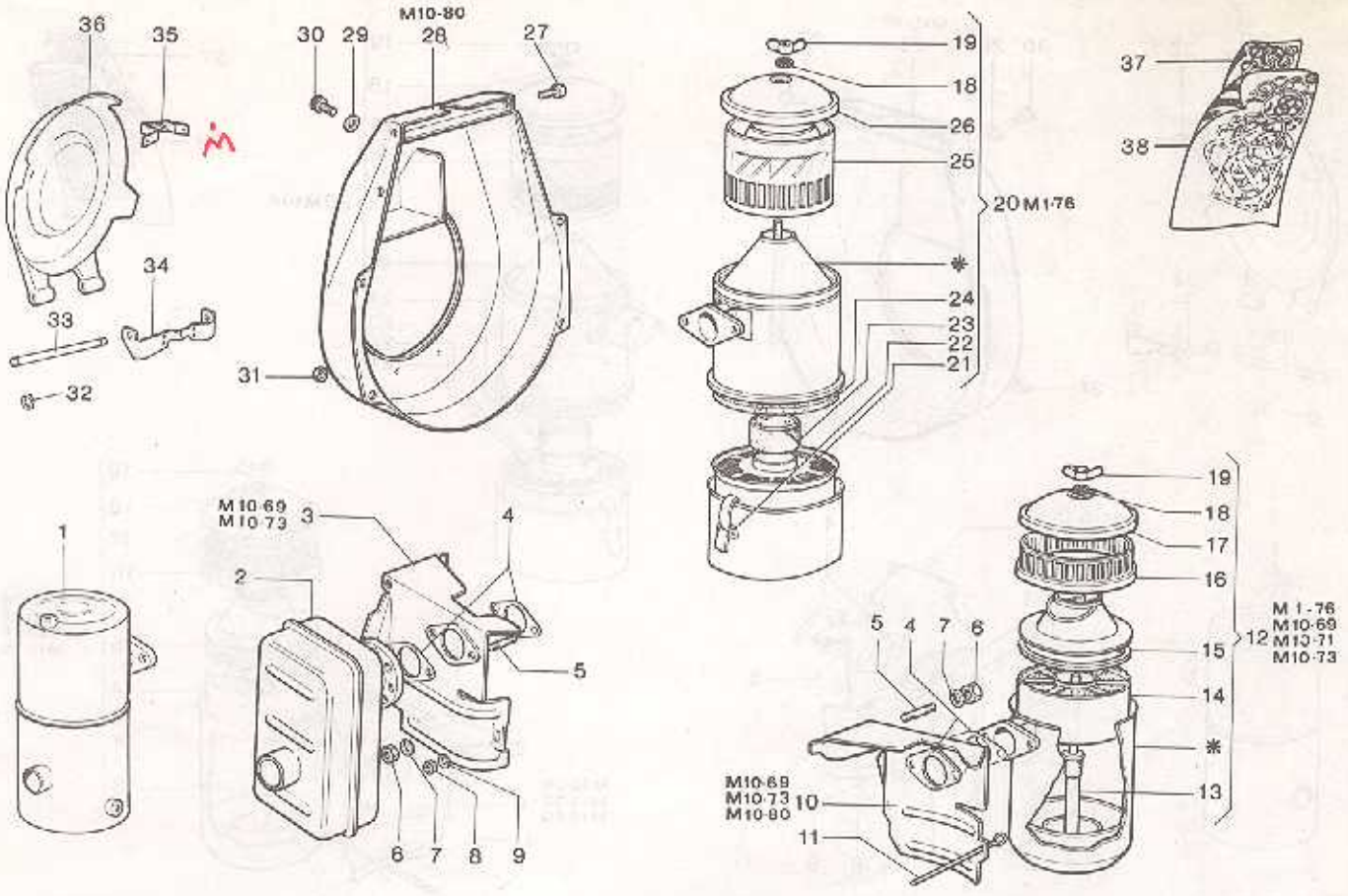

Nr. No.	CODICE CODE	DENOMINAZIONE - DENOMINATION - DESCRIPTION - BENENNUNG				Q.
28	228 - 36	Convogliatore MC70-71	Volute	Air conveyor	Luftleiblech	1
	227 - 90	Convogliatore RF80-90	Volute	Air conveyor	Luftleiblech	1
	227 - 93	Convogliatore RF100-120	Volute	Air conveyor	Luftleiblech	1
	227 - 49	Convogliatore RF130-140	Volute	Air conveyor	Luftleiblech	1
29	771 - 09	Rondella	Rondelle	Washer	Unterlegscheibe	2
30	992 - 09	Vite	Vis	Screw	Schraube	2
31	323 - 07	Dado	Ecrou	Nut	Mutter	4
32	016 - 06	Anello MC70-71	Bague d'arrêt	Circlip	Drahtsprengring	1
33	601 - 53	Perno MC70-71	Axe	Shaft	Zapfen	1
34	~~813 - 10~~	Piastrina MC70-71 87894	Arrêtoir	Safety plate	Sicherungsblech	1
35	613 - 17	Piastrina MC70-71	Arrêtoir	Safety plate	Sicherungsblech	1
36	171 - 34	Protez. puleg. MC70-71	Protection	Guard	Schutz	1
37	2856	Guarniz. smerigl. MC-RF80-81	Joint	Overhaul gasket set	Dichtung	1
	2393	Guarniz. smerigl. RF100	Joint	Overhaul gasket set	Dichtung	1
	2394	Guarn. smerigl. RF90-120-130	Joint	Overhaul gasket set	Dichtung	1
	2483	Guarniz. RF140-148	Joint	Overhaul gasket set	Dichtung	1
38	2329	Guarniz. compl. MC-RF80-81	Joint	Complete gaskets	Dichtung	1
	2119	Guarniz. compl. RF100	Joint	Complete gaskets	Dichtung	1
	2140	Guarn. compl. RF90-120-130	Joint	Complete gaskets	Dichtung	1
	2482	Guarniz. compl. RF140-148	Joint	Complete gaskets	Dichtung	1
•	55532	Roll 4				

* Particolari non forniti sciolti - Pièces qui ne sont pas fournies séparées
Parts not to be supplied loose - Nicht lose gelieferte teile

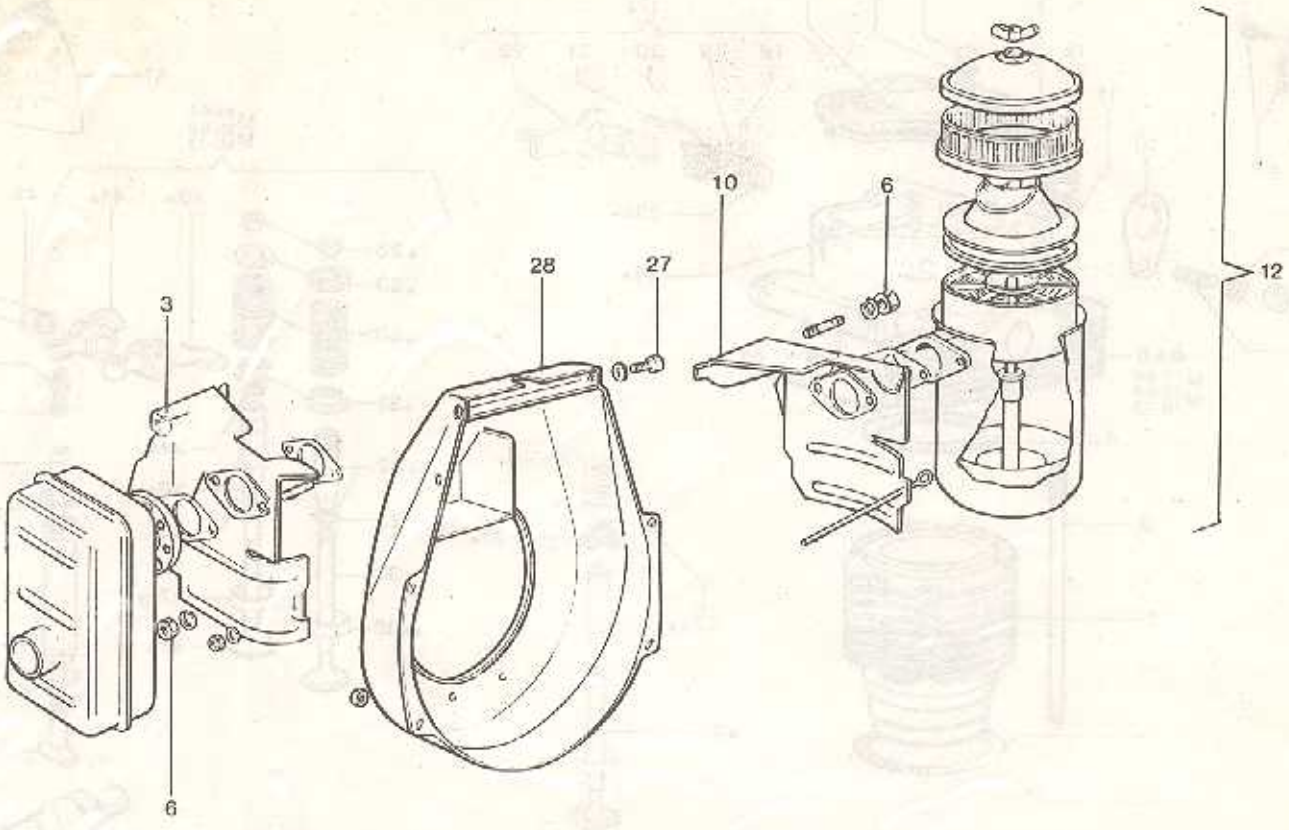

Nr. No.	CODICE CODE	DENOMINAZIONE - DESCRIPTION		Modifica Modified	Circolare tecnica Technical sheet	Intercamb. Interchang.
3	588 - 43	Paratia l. scar. RF80-81	Conveyor	fino al - until 1/6/85	Gr. 10 - Nr. 69	No
	588 - 57	Paratia l. scar. RF100÷140	Conveyor	fino al - until 4/2/86	Gr. 10 - Nr. 73	No
6	323 - 03	Dado	Nut	fino al - until 23/7/85	—	Si
10	588 - 42	Paratia f. aria RF80-81	Conveyor	fino al - until 1/6/85	Gr. 10 - Nr. 69	No
	588 - 58	Paratia l. aria RF100-120	Conveyor	fino al - until 4/2/86	Gr. 10 - Nr. 73	No
	588 - 41	Paratia f. aria RF130-140	Conveyor	fino al - until 4/2/86	Gr. 10 - Nr. 73	No
12	387 - 92	Filtro aria RF80÷140	Air filter	fino al - until 1/6/85	Gr. 10 - Nr. 69-73	No
	387 - 80	Filtro c. prefiltro RF80÷140	Air filter	fino al - until 1/6/85	Gr. 10 - Nr. 67	No
27	992 - 15	Vite RF80÷140	Screw	fino al - until 5/10/83	—	Si
28	227 - 47	Convogliatore RF80-81	Conveyor	fino al - until 23/11/83	Gr. 10 - Nr. 80	No
	227 - 50	Convogl. avv. elettr. RF80-81	Conveyor	fino al - until 23/11/83	Gr. 10 - Nr. 80	No
	227 - 48	Convogliatore RF100-120	Conveyor	fino al - until 4/7/83	Gr. 10 - Nr. 80	No
	227 - 49	Convogl. avv. elettr. RF100-120	Conveyor	fino al - until 4/7/83	Gr. 10 - Nr. 80	No

TESTA CILINDRO
CULASSE CYLINDRE
CYLINDER HEAD - CYLINDER
ZYLINDERKOPF - ZYLINDER

Attuale esecuzione
Updated execution

CATALOGO RICAMBI
SPARE PARTS
TAVOLA / TABLE 7 1
DATA / DATE 6/88

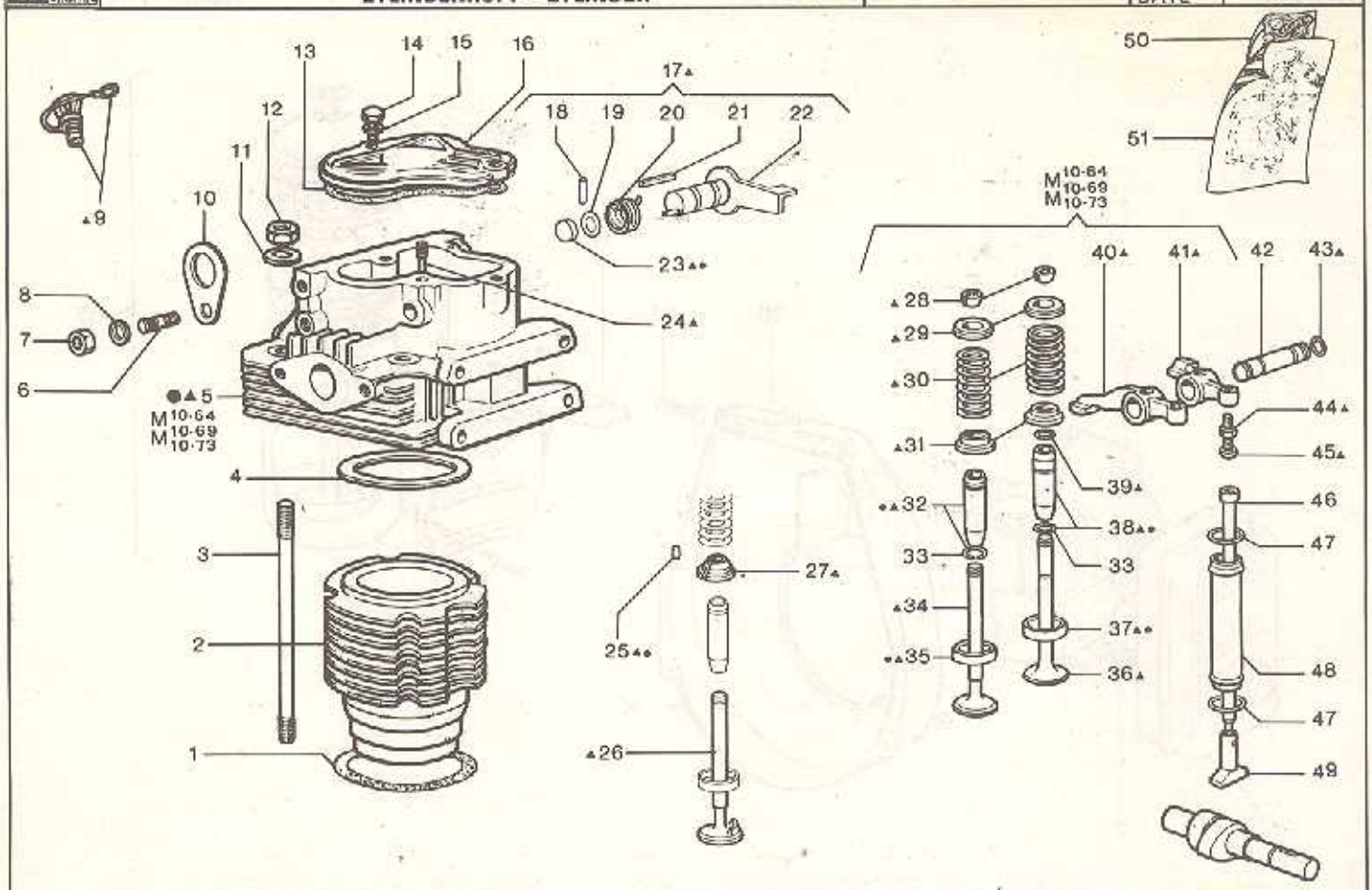

Nr. No.	CODICE CODE	DENOMINAZIONE - DENOMINATION - DESCRIPTION - BENENNUNG				Q.
1	448 - 07	Guarniz. sp. 0,1 MC-RF80 ÷ 130	Joint	Gasket	Dichtung	2
	448 - 48	Guarniz. sp. 0,2 MC-RF80 ÷ 130	Joint	Gasket	Dichtung	2
	449 - 50	Guarniz. sp. 0,1 RF140-148	Joint	Gasket	Dichtung	2
	449 - 51	Guarniz. sp. 0,2 RF140-148	Joint	Gasket	Dichtung	2
2	203 - 19	Cilindro Ø 80 MC-RF80-81	Cylindre	Cylinder	Zylinder	1
	203 - 10	Cilindro Ø 85 RF 100	Cylindre	Cylinder	Zylinder	1
	203 - 71	Cilindro Ø 90 RF90-91	Cylindre	Cylinder	Zylinder	1
	203 - 12	Cilindro Ø 90 RF120-121	Cylindre	Cylinder	Zylinder	1
	203 - 13	Cilindro Ø 92 RF130	Cylindre	Cylinder	Zylinder	1
	203 - 42	Cilindro Ø 95 RF140-148	Cylindre	Cylinder	Zylinder	1
3	684 - 16	Prigioniero cil. MC-RF80-90	Goujon	Cylinder stud	Stiftschraube	4
	684 - 15	Prigioniero cil. RF100 ÷ 140	Goujon	Cylinder stud	Stiftschraube	4
4	449 - 83	Guarnizione MC70-RF80	Joint	Gasket	Dichtung	1
	448 - 08	Guarnizione RF90-120-130	Joint	Gasket	Dichtung	1
	447 - 78	Guarnizione RF100	Joint	Gasket	Dichtung	1
	449 - 52	Guarnizione RF140-148	Joint	Gasket	Dichtung	1
5	●A2075	Testa con guide MC-RF80-90	Culasse avec guide	Cyl. head w. guides	Zylinderkopf mit Führung	1
	●2793	Testa con guide RF100	Culasse avec guide	Cyl. head w. guides	Zylinderkopf mit Führung	1
	●A2110	Testa con guide RF91-120-130-140	Culasse avec guide	Cyl. head w. guides	Zylinderkopf mit Führung	1
	▲A2076	Testa compl. MC-RF80-90	Culasse compl.	Cyl. head compl.	Zylinderkopf komplete	1
	▲2885	Testa compl. RF100	Culasse compl.	Cyl. head compl.	Zylinderkopf komplete	1
	▲A2111	Testa compl. RF91-120-130-140	Culasse compl.	Cyl. head compl.	Zylinderkopf komplete	1
6	676 - 95	Prigioniero	Goujon	Stud	Stiftschraube	1
7	326 - 31	Dado	Ecrou	Nut	Mutter	1
8	771 - 09	Rondella	Rondelle	Washer	Unterlegscheibe	1
9	2248	Tappo cicchetto RF100	Bouchon	Plug	Verschluss	1
10	427 - 14	Gancio sollev. motore	Crochet	Hook	Hacke	1
11	771 - 18	Rondella	Rondelle	Washer	Unterlegscheibe	4
12	323 - 32	Dado	Ecrou	Nut	Mutter	4
13	447 - 79	Guarnizione	Joint	Gasket	Washer	1
14	993 - 05	Vite	Vis	Screw	Schraube	2
15	771 - 05	Rondella	Rondelle	Washer	Unterlegscheibe	2
16	231 - 19	Coperchio bil.	Couvercle	Cover	Deckel	1
17	2212	Leva decompress. RF130-140	Décompression	Compress. release	Dekompression	1
18	841 - 35	Spina cil. RF130-140	Goupille	Cylinder pin	Kagelstift	1
19	579 - 13	Anello OR RF130-140	Bague	Ring	Ring	1
20	547 - 07	Molla RF130-140	Ressort	Spring	Feder	1
21	850 - 12	Spina elast. RF 130-140	Goupille	Taper pin	Kagelstift	1
22	493 - 62	Leva RF130-140	Levier	Lever	Hebel	1
23	886 - 07	Tappo MC-RF80 ÷ 120	Bouchon	Plug	Verschluss	1

A 2353 CON GUIDE RF120 CANDELETTA
A 2354 COMPLETA RF120 "

RUGGERINI RECEL

TESTA CILINDRO
CULASSE CYLINDRE
CYLINDER HEAD - CYLINDER
ZYLINDERKOPF - ZYLINDER

Attuale esecuzione
Updated execution

CATALOGO RICAMBI SPARE PARTS

TAVOLA TABLE	7	2
DATA DATE	6/88	

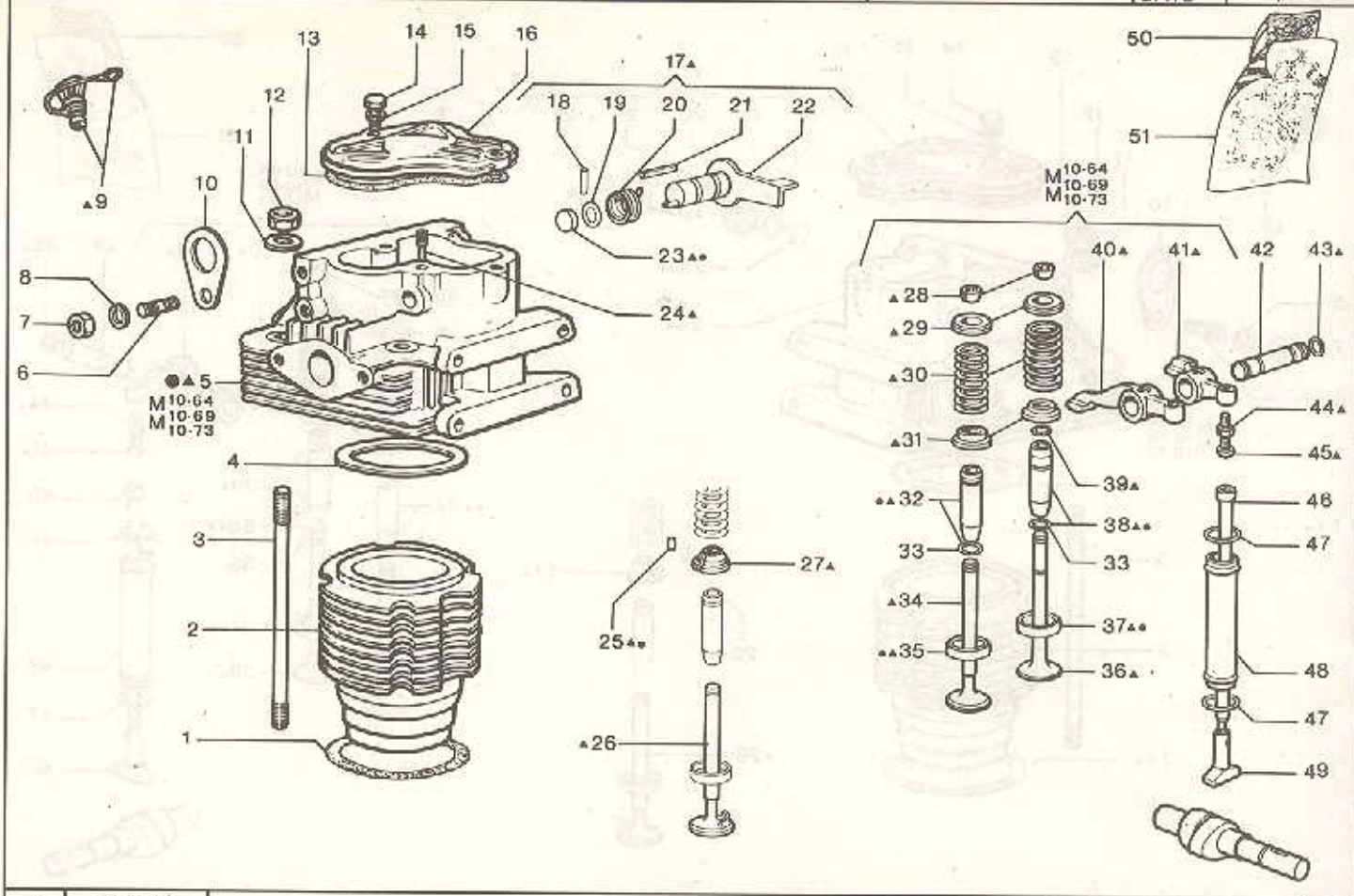

Nr. No.	CODICE CODE	DENOMINAZIONE - DENOMINATION - DESCRIPTION - BENENNUNG				Q.
24	989 - 35	Vite	Vis	Screw	Schraube	1
25	850 - 05	Spina elast. RF100	Goupille	Taper pin	Kegelstift	1
26	960 - 16	Valvola aspir. RF100	Soupape admiss.	Inlet valve	Einlassventil	1
27	616 - 13	Piattello inf. asp. RF100	Coupelle	Cotter	Federteller	1
28	809 - 01	Semicono RF100	Demi-cône	Lock ring	Kegelstück	4
	809 - 04	Semicono MC-RF	Demi-cône	Lock ring	Kegelstück	4
29	616 - 12	Piattello sup. RF100	Coupelle	Cotter	Federteller	2
	616 - 36	Piattello sup. MC-RF	Coupelle	Cotter	Federteller	2
30	540 - 26	Molla valvola RF100	Ressort	Spring	Feder	2
	540 - 77	Molla valvola MC-RF	Ressort	Spring	Feder	2
31	616 - 11	Piattello inf. scar. RF100	Coupelle	Cotter	Ferderteller	1
	616 - 35	Piattello inf. MC-RF	Coupelle	Cotter	Federteller	2
32	464 - 39	Guida valv. aspiraz. RF100	Guide admiss.	Inlet guide	Einlassventilführung	1
	464 - 25	Guida valv. aspiraz. +0,1 RF100	Guide admiss.	Inlet guide	Einlassventilführung	1
	464 - 56	Guida valv. asp. MC-RF	Guide admiss.	Inlet guide	Einlassventilführung	1
	464 - 59	Guida valv. asp. +0,1 MC-RF	Guide admiss.	Inlet guide	Einlassventilführung	1
33	059 - 01	Anello guida RF100	Jonc	Guide ring	Ring	1
	059 - 68	Anello guida MC-RF	Jonc	Guide ring	Ring	1
34	960 - 49	Valvola aspir. MC-RF80-90	Soupape admiss.	Inlet valve	Einlassventil	1
	960 - 56	Valvola aspir. RF91-120 ÷ 140	Soupape admiss.	Inlet valve	Einlassventil	1
35	059 - 29	Anello aspir. RF100	Siège admiss.	Inlet valve seat	Ventilsitz	1
	059 - 33	Anello aspir. +0,5 RF100	Siège admiss.	Inlet valve seat	Ventilsitz	1
	059 - 66	Anello aspir. MC-RF80-90	Siège admiss.	Inlet valve seat	Ventilsitz	1
	059 - 75	Anello aspir. +0,2 MC-RF80-90	Siège admiss.	Inlet valve seat	Ventilsitz	1
	059 - 97	Anello aspir. RF91-120 ÷ 140	Siège admiss.	Inlet valve seat	Ventilsitz	1
	060 - 08	Anello aspir. +0,5 RF91-120 ÷ 140	Siège admiss.	Inlet valve seat	Ventilsitz	1
36	960 - 50	Valvola scar. MC-RF80-90	Soupape échap.	Exhaust valve	Auslassventil	1
	960 - 15	Valvola scar. RF100	Soupape échap.	Exhaust valve	Auslassventil	1
	960 - 55	Valvola scar. RF91-120 ÷ 140	Soupape échap.	Exhaust valve	Auslassventil	1
37	059 - 29	Anello scar. RF100	Siège échap.	Exh. valve seat	Ventilsitz	1
	059 - 33	Anello scar. +0,5 RF100	Siège échap.	Exh. valve seat	Ventilsitz	1
	059 - 65	Anello scar. MC-RF80-90	Siège échap.	Exh. valve seat	Ventilsitz	1
	059 - 74	Anello scar. +0,2 MC-RF80-90	Siège échap.	Exh. valve seat	Ventilsitz	1
	059 - 96	Anello scar. RF91-120 ÷ 140	Siège échap.	Exh. valve seat	Ventilsitz	1
	060 - 07	Anello scar. +,05 RF91-120 ÷ 140	Siège échap.	Exh. valve seat	Ventilsitz	1
38	464 - 40	Guida valv. scar. RF100	Guide échap.	Exhaust guide	Auslassventilführung	1
	464 - 35	Guida valv. scar. +0,1 RF100	Guide échap.	Exhaust guide	Auslassventilführung	1
	464 - 56	Guida valv. scar. MC-RF	Guide échap.	Exhaust guide	Auslassventilführung	1
	464 - 59	Guida valv. scar. +0,1 MC-RF	Guide échap.	Exhaust guide	Auslassventilführung	1

TESTA CILINDRO
CULASSE CYLINDRE
CYLINDER HEAD - CYLINDER
ZYLINDERKOPF - ZYLINDER

Attuale esecuzione
Updated execution

CATALOGO RICAMBI
SPARE PARTS

TAVOLA / TABLE 7 3

DATA / DATE 6/88

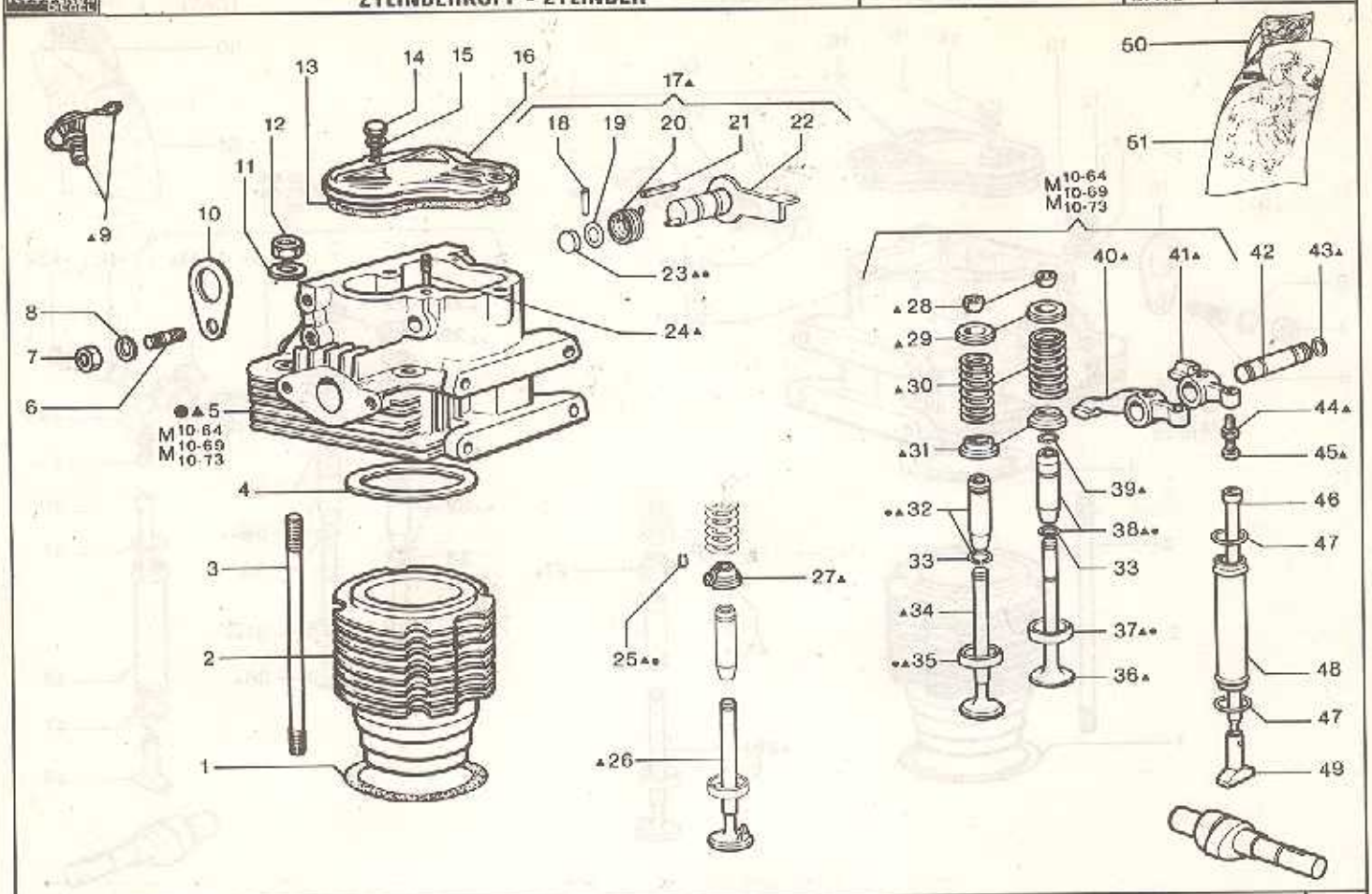

Nr. No.	CODICE CODE	DENOMINAZIONE - DENOMINATION - DESCRIPTION - BENENNUNG				Q.
39	059 - 02	Anello valvola scar. RF100	Jonc	Exhaust ring	Ring	1
40	104 - 32	Bilanciere aspirazione	Culbuteur admiss.	Inlet rocker arm	Einlasskipphebel	1
41	104 - 33	Bilanciere scarico	Culbuteur échapp.	Exh. rocker arm	Auslasskipphebel	1
42	600 - 33	Perno bilanciere	Axe culbuteur	Rocker arm shaft	Kipphebelzapfen	1
43	579 - 57	Anello OR	Bague	Ring	Ring	2
44	323 - 07	Dado	Ecrou	Nut	Mutter	2
45	726 - 03	Registro bilancieri	Vis	Screw	Schraube	2
46	071 - 92	Asta bil. MC-RF80-90	Tige poussoir	Push rod	Stoßstange	2
	071 - 63	Asta bil. RF100	Tige poussoir	Push rod	Stoßstange	2
	071 - 80	Asta bil. RF120 ÷ 140	Tige poussoir	Push rod	Stoßstange	2
47	579 - 10	Anello OR	Bague	Ring	Ring	2
48	940 - 15	Tubo MC-RF80-90	Tuyau	Tube	Rohr	1
	940 - 14	Tubo RF100 ÷ 140	Tuyau	Tube	Rohr	1
49	708 - 16	Punteria	Poussoir	Tappet	Stössel	2
50	2856	Guarniz. smerig. MC-RF80-81	Joint	Overhaul. gasket set	Dichtung	1
	2393	Guarniz. smerig. RF100	Joint	Overhaul. gasket set	Dichtung	1
	2394	Guarniz. smerig. RF90-120-130	Joint	Overhaul. gasket set	Dichtung	1
	2483	Guarniz. smerig. RF140-148	Joint	Overhaul. gasket set	Dichtung	1
51	2329	Guarniz. compl. MC-RF80-81	Joint	Complete gaskets	Dichtung	1
	2119	Guarniz. compl. RF100	Joint	Complete gaskets	Dichtung	1
	2140	Guarniz. compl. RF90-120-130	Joint	Complete gaskets	Dichtung	1
	2482	Guarniz. compl. RF140-148	Joint	Complete gaskets	Dichtung	1

* Particolari non forniti sciolti. - Pièces qui ne sont pas fournies séparées
Parts not to be supplied loose - Nicht lose gelieferte teile

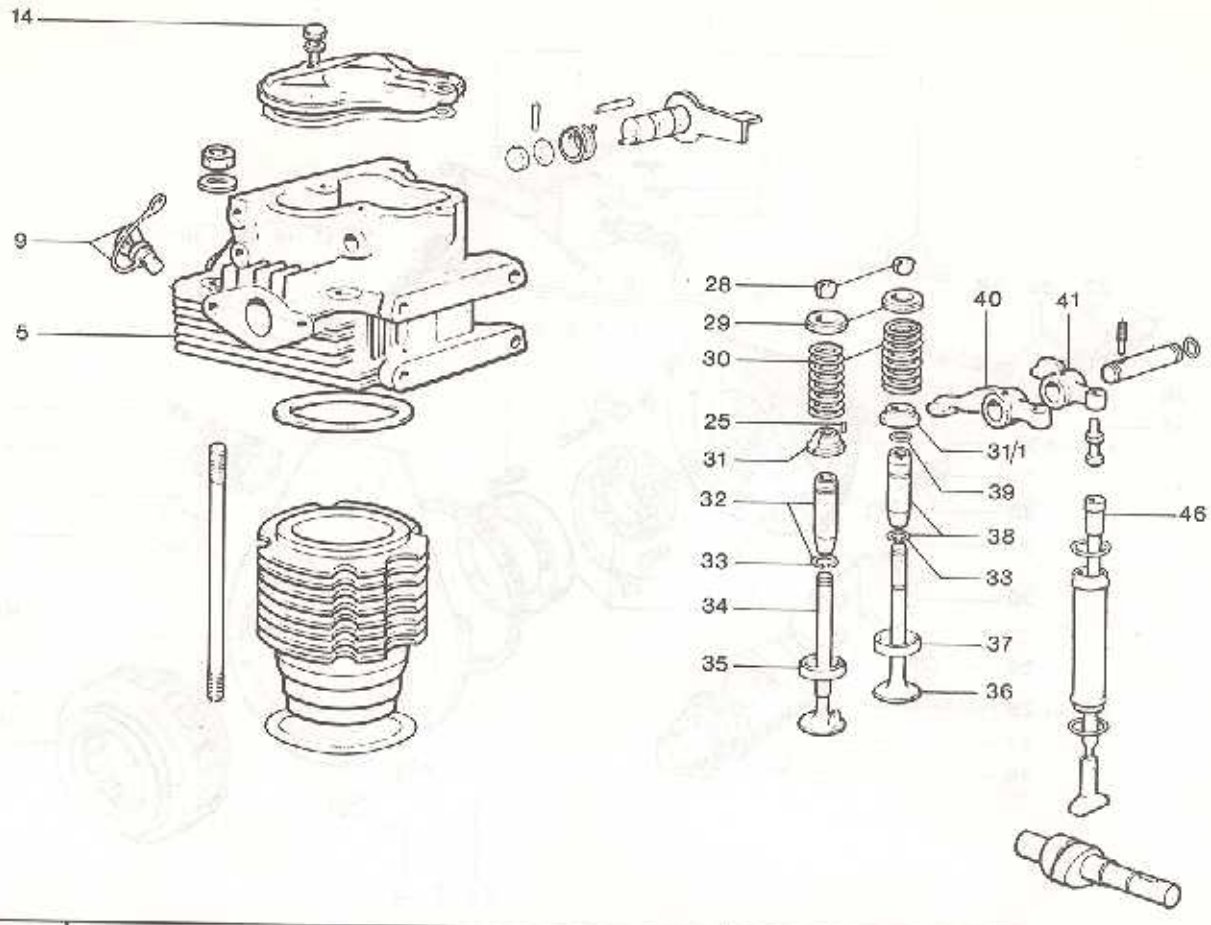

Nr. No.	CODICE CODE	DENOMINAZIONE - DESCRIPTION		Modifica Modified	Circolare tecnica Technical sheet	Intercamb. Interchang.
5	2791	Testa con guide RF80-81-88	Cyl. head w. guides	finoa - untill 1/6/85	Gr. 10 - Nr. 69	No
	2485	Testa con guide RF120-130-140	Cyl. head w. guides	finoa - untill 4/7/83	Gr. 10 - Nr. 64	No
	A2037	Testa con guide RF120-130-140	Cyl. head w. guides	finoa - untill 4/2/86	Gr. 10 - Nr. 73	No
	2884	Testa compl. RF80-81-88	Cyl. head complete	finoa - untill 1/6/85	Gr. 10 - Nr. 69	No
	2887	Testa compl. RF120	Cyl. head complete	finoa - untill 4/2/86	Gr. 10 - Nr. 64-73	No
	2888	Testa compl. RF130-140	Cyl. head complete	finoa - untill 4/2/86	Gr. 10 - Nr. 64-73	No
9	2248	Tappo cicchetto RF80-120-130-140	Plug	finoa - untill 1/6/85	Gr. 10 - Nr. 69-73	No
14	993 - 10	Vite	Screw	finoa - untill 5/10/83	—	No
25	850 - 05	Spina RF80-120-130-140	Taper pin	finoa - untill 1/6/85	Gr. 10 - Nr. 69-73	No
28	809 - 01	Semicono RF80-120-130-140	Lock ring	finoa - untill 1/6/85	Gr. 10 - Nr. 69-73	No
29	616 - 12	Piattello RF80-120-130-140	Cotter	finoa - untill 1/6/85	Gr. 10 - Nr. 69-73	No
30	540 - 26	Molla RF80-120-130-140	Spring	finoa - untill 1/6/85	Gr. 10 - Nr. 69-73	No
31	616 - 13	Piatt. inf. asp. RF80-81	Cotter	finoa - untill 1/6/85	Gr. 10 - Nr. 69	No
	616 - 13	Piatt. inf. asp. RF120-130-140	Cotter	finoa - untill 4/7/83	Gr. 10 - Nr. 64	No
31/1	616 - 11	Piatt. inf. sc. RF80-120-130-140	Cotter	finoa - untill 1/6/85	Gr. 10 - Nr. 69-73	No
32	464 - 39	Guida v. asp. RF80-120-130-140	Inlet valve	finoa - untill 1/6/85	Gr. 10 - Nr. 69-73	No
	464 - 25	Guida v. asp. +0,1 RF80-120-130-140	Inlet valve			
33	059 - 01	Anello guida RF80-120-130-140	Guide ring	finoa - untill 1/6/85	Gr. 10 - Nr. 69-73	No
34	960 - 22	Valvola aspir. RF80-81-88	Inlet valve	finoa - untill 1/6/85	Gr. 10 - Nr. 69-73	No
	960 - 45	Valvola aspir. RF120-130-140	Inlet valve	finoa - untill 1/6/85	Gr. 10 - Nr. 69	No
	960 - 46	Valvola aspir. RF120-130-140	Inlet valve	finoa - untill 4/7/83	Gr. 10 - Nr. 64	No
35	059 - 47	Anello aspiraz. RF80-81-88	Inlet valve seat	finoa - untill 4/2/86	Gr. 10 - Nr. 73	No
	059 - 50	Anello aspiraz. +0,5 RF 80-81-88	Inlet valve seat	finoa - untill 1/6/85	Gr. 10 - Nr. 69	No
	059 - 43	Anello aspiraz. RF120-130-140	Inlet valve seat	finoa - untill 1/6/85	Gr. 10 - Nr. 69	No
	059 - 49	Anello aspiraz. +0,5 RF120-130-140	Inlet valve seat	finoa - untill 4/7/83	Gr. 10 - Nr. 64	No
	059 - 28	Anello aspiraz. RF120-130-140	Inlet valve seat	finoa - untill 4/7/83	Gr. 10 - Nr. 64	No
	059 - 32	Anello aspiraz. +0,5 RF120-130-140	Inlet valve seat	finoa - untill 4/2/86	Gr. 10 - Nr. 73	No
36	960 - 23	Valvola scar. RF80-81-88	Exhaust valve	finoa - untill 4/2/86	Gr. 10 - Nr. 73	No
	960 - 46	Valvola scar. RF120-130-140	Exhaust valve	finoa - untill 1/6/85	Gr. 10 - Nr. 69	No
37	059 - 47	Anello scar. RF80-81-88	Exh. valve seat	finoa - untill 4/2/86	Gr. 10 - Nr. 64-73	No
	059 - 50	Anello scar. +0,5 RF80-81-88	Exh. valve seat	finoa - untill 1/6/85	Gr. 10 - Nr. 69	No
	059 - 28	Anello scar. RF120-130-140	Exh. valve seat	finoa - untill 1/6/85	Gr. 10 - Nr. 69	No
	059 - 32	Anello scar. +0,5 RF120-130-140	Exh. valve seat	finoa - untill 4/2/86	Gr. 10 - Nr. 64-73	No
38	464 - 40	Guida v. scar. RF80-120-130-140	Exhaust guide	finoa - untill 4/2/86	Gr. 10 - Nr. 64-73	No
	464 - 35	Guida v. scar. +0,1 RF80-120-130-140	Exhaust guide	finoa - untill 1/6/85	Gr. 10 - Nr. 69-73	No
39	059 - 02	Anello valv. RF80-120-130-140	Exhaust ring	finoa - untill 1/6/85	Gr. 10 - Nr. 69-73	No
40	104 - 07	Bilanciere aspirazione	Inlet rocker arm	finoa - untill 1/6/85	Gr. 10 - Nr. 64-69-73	No
41	104 - 08	Bilanciere scarico	Exhaust rocker arm	finoa - untill 1/6/85	Gr. 10 - Nr. 69-73	Si
46	071 - 61	Asta bilanc. RF80-81	Push rod	finoa - untill 1/6/85	Gr. 10 - Nr. 69-73	Si
	071 - 63	Asta bilanc. RF120-130-140	Push rod	finoa - untill 1/6/85	Gr. 10 - Nr. 69	No
				finoa - untill 4/2/86	Gr. 10 - Nr. 73	No

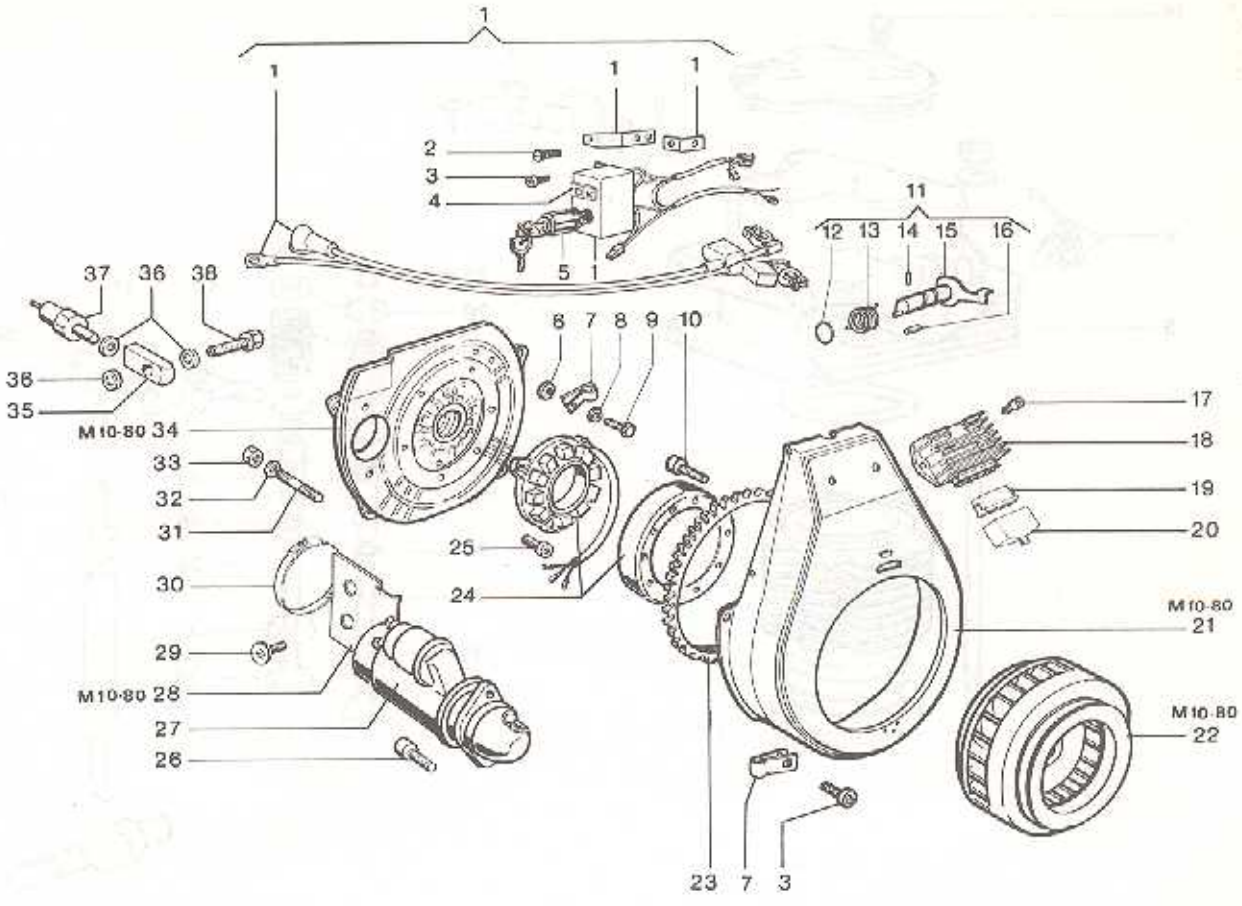

Nr. No.	CODICE CODE	DENOMINAZIONE - DENOMINATION - DESCRIPTION - BENENNUNG				Q.
1	444 - 53	Quadro con cavi	Cadre compl.	Panel w. wires	Schaltbrett	1
2	997 - 02	Vite	Vis	Screw	Schraube	1
3	992 - 27	Vite	Vis	Screw	Schraube	2
4	448 - 02	Lampada spia	Lampe	Warning light	Lampe	1
5	484 - 04	Interruttore	Interrupteur	Key switch	Schalter	1
6	323 - 06	Dado	Ecrou	Nut	Mutter	1
7	375 - 12	Fascetta	Collier	Clamp	Rohrschelle	2
8	771 - 01	Rondella	Rondelle	Washer	Unterlegscheibe	1
9	993 - 09	Vite	Vis	Screw	Schraube	1
10	992 - 59	Vite	Vis	Screw	Schraube	5
11	2212	Leva decompr. RF80 ÷ 120	Levier decompr.	Lever	Hebel	1
12	579 - 13	Anello OR RF80÷120	Bague	Ring	Ring	1
13	547 - 07	Molla RF80÷120	Ressort	Spring	Feder	1
14	841 - 35	Spina RF80÷120	Goupille	Pin	Kegelstift	1
15	493 - 62	Leva RF80÷120	Levier	Lever	Hebel	1
16	850 - 12	Spina RF80÷120	Goupille	Pin	Kegelstift	1
17	992 - 09	Vite	Vis	Screw	Schraube	2
18	730 - 13	Regolatore 210W Saprisa	Régulateur	Regulator	Regulator	1
19	222 - 03	Connettore reg. Saprisa	Connecteur	Connection	Klemmstück	1
20	151 - 52	Cappellotto	Capouchon	Cap	Schutzkappe	1
21	227 - 90	Convogliatore RF80-90	Volute	Conveyor	Luftleiblech	1
	227 - 93	Convogliatore RF100-120	Volute	Conveyor	Luftleiblench	1
22	997 - 71	Volano RF100-120	Volant	Flywheel	Schwungrad	1
23	256 - 11	Corona RF80÷120	Couronne	Gear	Starterkranz	1
	256 - 05	Corona RF130—140	Couronne	Gear	Starterkranz	1
24	2410	Alternatore 210W Saprisa	Alternateur	Alternator	Generator	1
25	992 - 60	Vite	Vis	Screw	Schraube	3
26	992 - 33	Vite	Vis	Screw	Schraube	2
27	563 - 25	Motorino avv. Marelli	Démarreur	Starter	Anlasser	1
	563 - 24	Motorino avv. Paris-Rhone	Démarreur	Starter	Anlasser	1
	563 - 04	Motorino avv. Bosch	Démarreur	Starter	Anlasser	1
28	878 - 38	Piastrina RF80÷120	Arrêtoir	Safety plate	Sicherungsblech	1
	612 - 95	Piastrina RF130-140	Arrêtoir	Safety plate	Sicherungsblech	1
29	997 - 42	Vite RF80÷120	Vis	Screw	Schraube	2
	997 - 82	Vite RF130-140	Vis	Screw	Schraube	2
30	375 - 49	Fascetta	Collier	Clamp	Rohrschelle	1
31	676 - 02	Prigioniero RF80÷120	Goujon	Stud bolt	Stiftschraube	2
	676 - 70	Prigioniero RF80÷120	Goujon	Stud bolt	Stiftschraube	4
32	771 - 09	Rondella RF80÷120	Rondelle	Washer	Unterlegscheibe	6

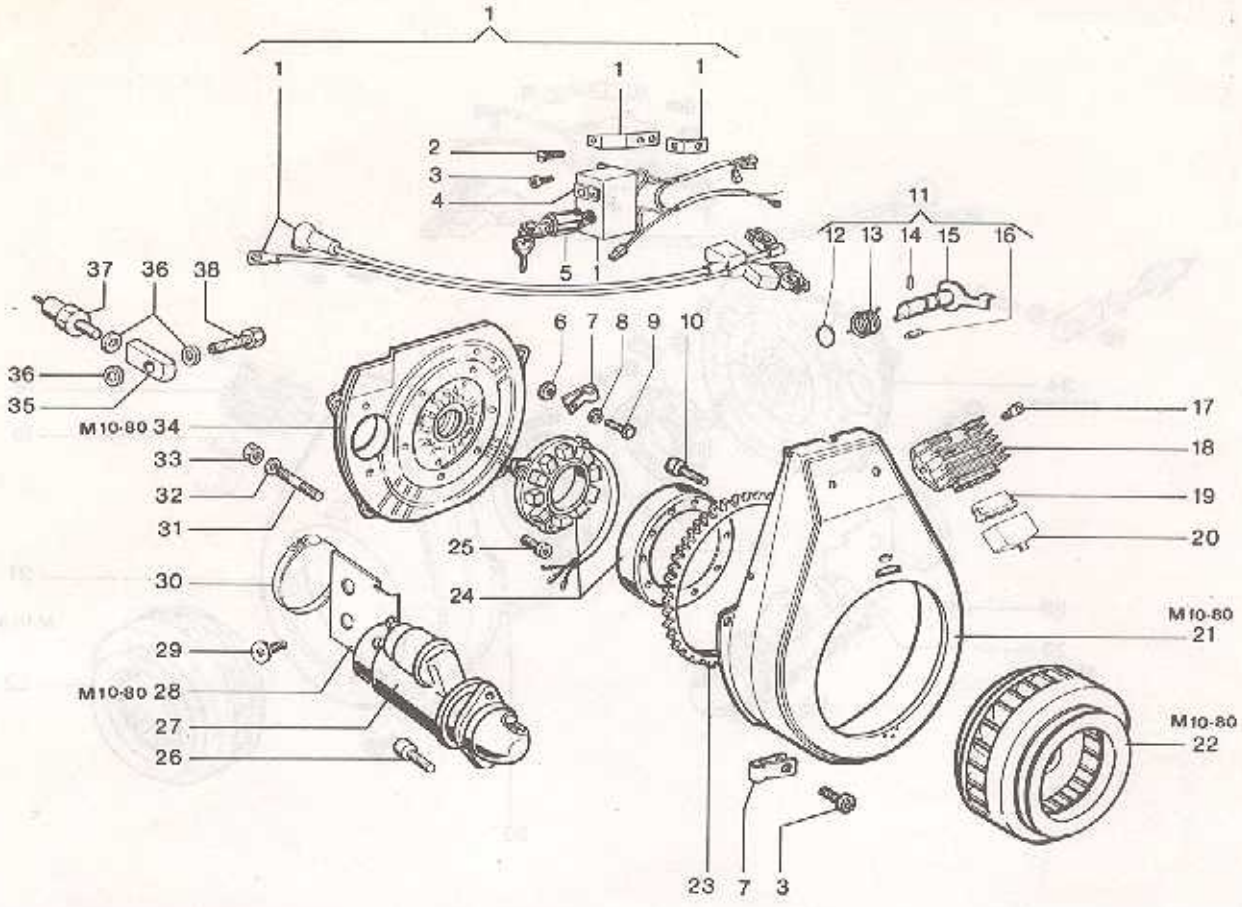

Nr. No.	CODICE CODE	DENOMINAZIONE - DENOMINATION - DESCRIPTION - BENENNUNG				Q.
33	323 - 03	Dado	Ecrou	Nut	Mutter	6
34	878 - 55	Supporto RF80÷120	Support	Support	Lager	1
35	612 - 30	Piastrina	Arrêtoir	Safety plate	Sicherungsblech	1
36	754 - 28	Rondella	Rondelle	Washer	Unterlegscheibe	3
37	674 - 01	Pressostato	Mano-cont.-press.	Pressure switch	Druckschalter	1
38	716 - 62	Raccordo	Raccord	Union	Anschlusstück	1

* Particolari non forniti sciolti - Pièces qui ne sont pas fournies séparées
Parts not to be supplied loose - Nicht lose gelieferte teile

Catalogo parti di ricambio
Spare parts catalogue
Catalogue pieces de rechange
Ersatzteilliste

RF80 RF81 RF90 RF91
RF120 RF121 RF140

TAVOLA/TABLE

1 BASAMENTO
CRANKCASE
CARTER MOTEUR
KURBELGEHÄUSE

2 MANOVELLISMO
CRANK MECHANISM
EQUIPAGE MOBILE
KURBELGETRIEBE

3 REGOLATORE GIRI
GOVERNOR
REGULATEUR DE TOURS
REGLER

4 TESTA CILINDRO
CYLINDER HEAD - CYLINDER
CULASSE - ZYLINDER
ZYLINDERKOPF - ZYLINDER

5 POMPA INIEZIONE E INIETTORE
INJECTION PUMP AND INJECTOR
POMPE A INJECTION-PORTE INJECTEUR
EINSPRITZPUMPE UND EINSPRITZDÜSE

6 RAFFREDDAMENTO
COOLING
REFROIDISSEMENT
LUFTKÜHLUNG

7 AVVIAMENTO ELETTRICO
ELECTRICAL STARTING
DEMARRAGE ELECTRIQUE
ELEKTRISCHER ANLASSER

8 ACCESSORI
ACCESSORIES
ACCESSOIRES
ZUBEHÖR

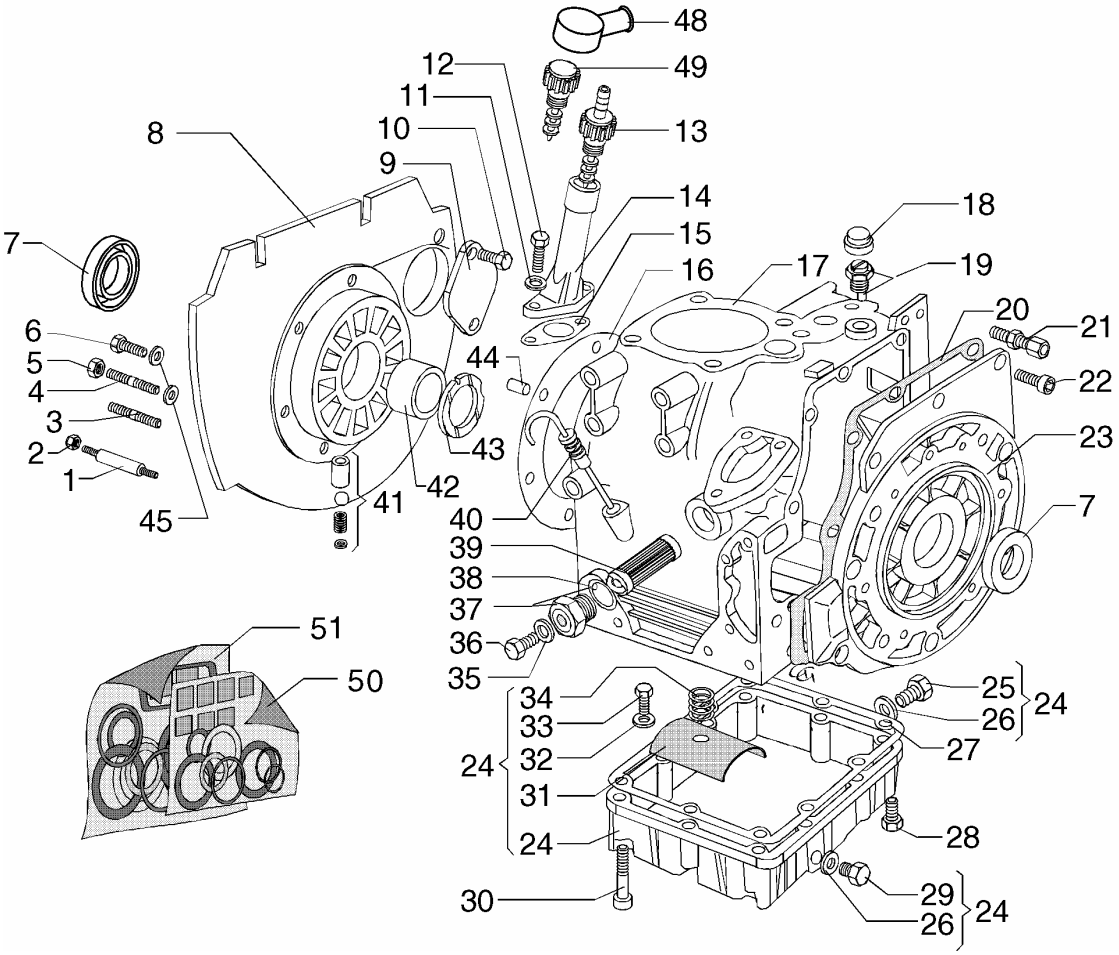

Nr. No.	CODE	RF80 RF81 Q.ty	RF90 RF91 Q.ty	RF120 RF121 Q.ty	RF140 Q.ty	DENOMINAZIONE - DESCRIPTION - DENOMINATION - BENENNUNG			
1	**00355R0360**	2	2	—	—	Distanziale per convogl.aria	Spacer	Entretoise	Distanzstück
	00355R0250	—	—	2	2	Distanziale per convogl.aria	Spacer	Entretoise	Distanzstück
2	**0032030210**	2	2	2	2	Dado autobloccante M.6 H.7,6	Nut	Ecrou	Mutter
3	**00676R0700**	—	—	—	4	Prigioniero M.8x20	Stud	Goujon	Stiftschraube
4	**0067800080**	—	—	—	2	Prigioniero M.8 x 20	Stud	Goujon	Stiftschraube
5	**00323R0030**	—	—	—	6	Dado M.8 H.8	Nut	Ecrou	Mutter
6	**0017700060**	6	6	6	—	Vite M.8x25	Screw	Vis	Schraube
7	**0021180000**	1	1	1	1	Serie anelli tenuta olio	Oil seal	Bague ètanchèitè	Dichtring
8	**00881R0280**	1	1	—	—	Supporto di banco	Support	Support	Lager
	00879R0700	1	1	—	—	Supporto di banco avv.elettr.	Support	Support	Lager
	00878R0890	—	—	1	—	Supporto di banco	Support	Support	Lager
	00878R0550	—	—	1	1	Supporto di banco avv.elettr.	Support	Support	Lager
9	**0063000210**	—	—	—	1	Coperchio sede motorino avviam.	Cover	Couvercle	Deckel
10	**0017800300**	—	—	—	2	Vite TE. 10x20	Screw	Vis	Schraube
11	**00771R0110**	2	2	2	2	Rondella piana D.8,4x15 sp.1,5	Washer	Rondelle	Unterlegscheibe
12	**0017700040**	2	2	2	2	Vite M8	Screw	Vis	Schraube
13	**00902R0240**	1	1	1	1	Tappo sfiato	Breather plug	Bouchon reniflard	Entlüftungsverschl.
14	**00219R0120**	1	1	1	1	Colonnetta sfiatatoio	Hollow stud	Colonnette	Stehbolzen
15	**00447R0820**	1	1	1	1	Guarnizione colonnetta sfiatatoio	Gasket	Joint	Dichtung
16	**00448R0690**	1	1	1	1	Guarnizione supp.di banco sp.0.1	Gasket	Joint	Dichtung
	00448R0670	1	1	1	1	Guarnizione supp.di banco sp.0.2	Gasket	Joint	Dichtung
	00447R0740	1	1	1	1	Guarnizione supp.di banco sp.0.3	Gasket	Joint	Dichtung
17	**00A26R0750**	1	1	1	—	Carter motore	Crankcase	Carter moteur	Kurbelgehäuse
	00A26R0760	—	—	—	1	Carter motore	Crankcase	Carter moteur	Kurbelgehäuse
18	**00886R0500**	1	1	1	1	Tappo dado supplemento	Plug	Bouchon	Verschluß
19	**00722R0150**	1	1	1	1	Registro nafta eccent.	Adjusting screw	Vis réglage	Einstellschraube
20	**00449A2540**	1	1	1	1	Guarnizione coperchio distribuz.	Gasket	Joint	Dichtung
21	**0091801910**	2	2	2	2	Registro tendi filo	Setscrew	Vis réglage	Einstellschraube
22	**00992R0440**	8	8	8	8	Vite vtcei M.8x28	Screw	Vis	Schraube
23	**00240R1260**	1	1	1	—	Coperchio distribuzione	Cover	Couvercle	Deckel
	00240A1350	—	—	—	1	Coperchio distribuzione	Cover	Couvercle	Deckel
24	**0021240000**	1	1	1	1	Coppa olio	Oil sump	Carter huile	Ölwanne

Nr. No.	CODE	RF80 RF81 Q.ty	RF90 RF91 Q.ty	RF120 RF121 Q.ty	RF140 Q.ty	DENOMINAZIONE - DESCRIPTION - DENOMINATION - BENENNUNG			
25	**0089650050**	—	1	1	1	Tappo M,14x1,5 L.15	Plug	Bouchon	Verschluß
26	**0046700610**	1	1	1	1	Guarnizione in rame d.14	Gasket	Joint	Dichtung
27	**00447R0760**	1	1	1	1	Guarnizione coppa olio	Gasket	Joint	Dichtung
28	**0017600060**	4	—	—	—	Vite vte M.6x20	Screw	Vis	Schraube
29	**0089650050**	—	1	1	1	Tappo M,14x1,5 L.15	Plug	Bouchon	Verschluß
30	**0017600150**	6	10	10	10	Vite vte M.6x45	Screw	Vis	Schraube
31	**00734R0350**	1	1	1	1	Rete filtro olio	Net	Grille	Netz
32	**00771R0070**	1	—	—	—	Rondella piana D.6.6x24 sp.2	Washer	Rondelle	Unterlegscheibe
33	**0017600320**	1	—	—	—	Vite vte M.6x14	Screw	Vis	Schraube
34	**00540R0250**	—	1	1	1	Molla fermo rete filtro olio	Spring	Ressort	Feder
35	**0046700580**	1	1	1	1	Rondella rame D.8,2x12 sp.1	Washer	Rondelle	Unterlegscheibe
36	**00995R0160**	1	1	1	1	Vite vte M.8x1x10	Screw	Vis	Schraube
37	**00A21R0440**	1	1	1	1	Tappo sede filtro olio allum.	Plug	Bouchon	Verschluß
38	**00579R0720**	1	1	1	1	Anello OR	O-ring	Joint torique	O-Ring
39	**0021751950**	1	1	1	1	Cartuccia filtro olio interna	Oil filter cartridge	Cartouche à huile	Ölfiltereinsatz
40	**00076R0670**	1	1	1	1	Asta livello olio	Oil dipstick	Jauge huile	Meßstad
41	**00956R0010**	1	1	1	1	Valvola by-pass completa	By-pass	Soupape by-pass	Ventil
42	**00310A1350**	2	2	2	2	Cuscinetto di banco STD	Main bearing	Coussinet de banc	Hauptlager
	00310A1360	2	2	2	2	Cuscinetto di banco -0.25 mm	Main bearing	Coussinet de banc	Hauptlager
	00310A1370	2	2	2	2	Cuscinetto di banco -0.50 mm	Main bearing	Coussinet de banc	Hauptlager
43	**00060R0390**	2	2	2	2	Anello di spallamento	Ring	Bague	Ring
44	**0084300610**	2	2	2	2	Spina elastica D.4x14	Taper pin	Goupille	Kegelstift
45	**0076250120**	6	6	6	6	Rondella	Washer	Rondelle	Unterlegscheibe
48	**00151R0250**	1	1	1	1	Cappellotto recupero gas	Cap	Capouchon	Schutzkappe
49	**00902R0080**	1	1	1	1	Tappo sfiato	Breather plug	Bouchon reniflard	Entlüftungsverschl.
50	**0028560000**	1	—	—	—	Serie guarnizioni smeriglio	Complete gasket set	Joint	Dichtung
	0023940000	—	1	1	—	Serie guarnizioni smeriglio	Complete gasket set	Joint	Dichtung
	0024830000	—	—	—	1	Serie guarnizioni smeriglio	Complete gasket set	Joint	Dichtung
51	**0023290000**	1	—	—	—	Serie guarnizioni completa	Overhaul gasket set	Joint	Dichtung
	0021400000	—	1	1	—	Serie guarnizioni completa	Overhaul gasket set	Joint	Dichtung
	0024820000	—	—	—	1	Serie guarnizioni completa	Overhaul gasket set	Joint	Dichtung

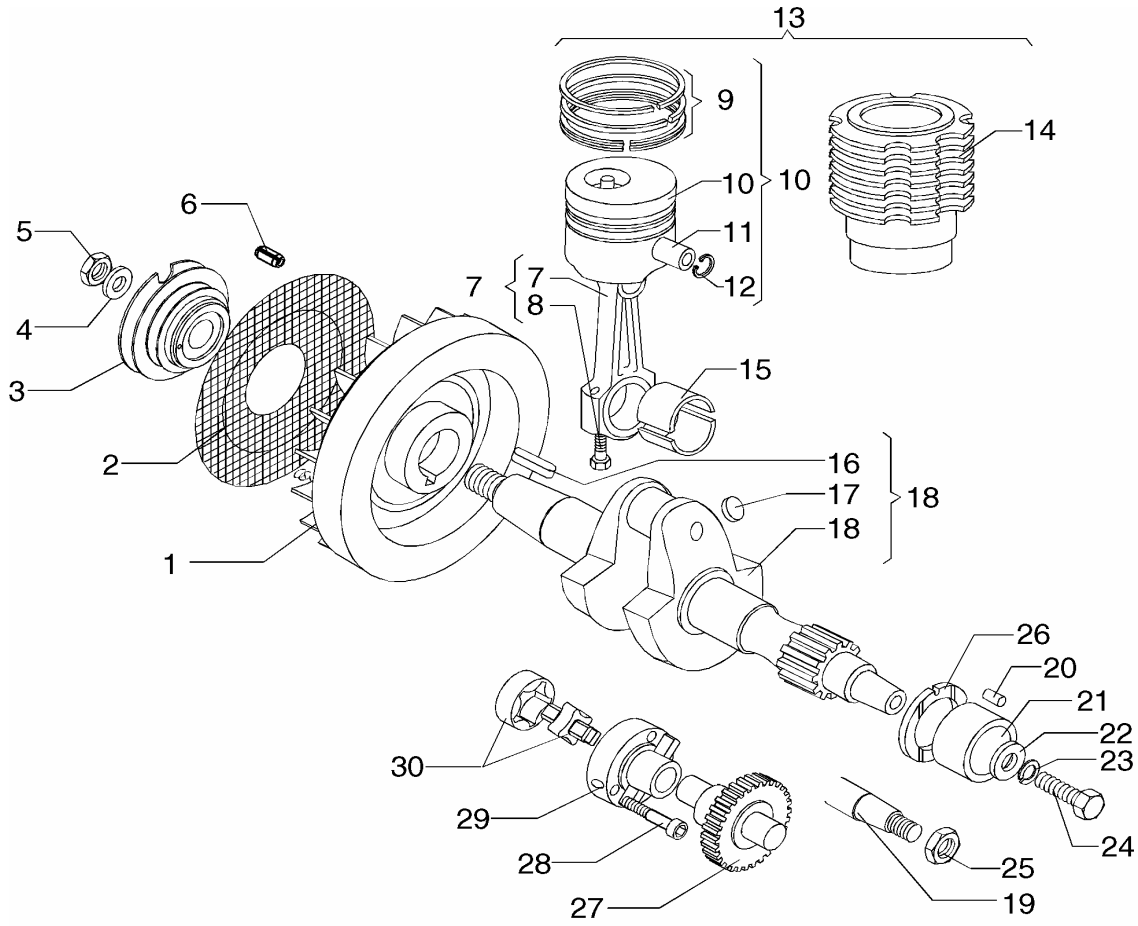

Nr. No.	CODE	RF80 RF81 Q.ty	RF90 RF91 Q.ty	RF120 RF121 Q.ty	RF140 Q.ty	DENOMINAZIONE - DESCRIPTION - DENOMINATION - BENENNUNG			
1	**00978R0720**	1	1	—	—	Volano ventilatore	Flyweel	Volant	Schwungrad
	00980R0450	—	—	1	1	Volano ventilatore	Flyweel	Volant	Schwungrad
2	**00734R0710**	1	1	—	—	Rete volano	Net	Grille	Netz
	00734R0520	—	—	1	1	Rete volano	Net	Grille	Netz
3	**00696R0320**	1	—	—	—	Puleggia avviamento	Starting pulley	Poulie lancement	Anwerfscheibe
	00696R0780	—	1	—	—	Puleggia avviamento	Pulley	Poulie	Riemenscheibe
	00696R0540	—	—	1	1	Puleggia avviamento	Starting pulley	Poulie lancement	Anwerfscheibe
4	**00771R0280**	1	1	1	1	Rondella piana D.23x40 sp.4	Washer	Rondelle	Unterlegscheibe
5	**00325R0840**	1	1	1	1	Dado M.22x1,5 H.13	Nut	Ecrou	Mutter
6	**0084300140**	1	1	1	1	Spina elastica D.6x16	Taper pin	Goupille	Kegelstift
7	**00100R0360**	1	1	—	—	Biella completa	Connecting rod	Bielle	Pleuelstange
	00100R0230	—	—	1	1	Biella completa	Connecting rod	Bielle	Pleuelstange
8	**0017701010**	2	2	—	—	Bullone M 8 x 1 x 42	Bolt	Boulon	Stehbolzen
	00989R0220	—	—	2	2	Vite biella	Screw	Vis	Schraube
9	**0023400000**	1	—	—	—	Serie segmenti d.80 STD (n.3)	Piston ring set	Série segments	Kolbenringsatz
	0023410000	1	—	—	—	Serie segmenti d.80 +0.5 (n.3)	Piston ring set	Série segments	Kolbenringsatz
	0023420000	1	—	—	—	Serie segmenti d.81 +1.0 (n.3)	Piston ring set	Série segments	Kolbenringsatz
	0082112060	—	1	—	—	Serie segmenti d.90 (n.3) STD	Piston ring set	Série segments	Kolbenringsatz
	0082112070	—	1	—	—	Serie segmenti d.90 +0.5 (n.3)	Piston ring set	Série segments	Kolbenringsatz
	0082112080	—	1	—	—	Serie segmenti d.90 +1.0 (n.3)	Piston ring set	Série segments	Kolbenringsatz
	0021490000	—	—	1	—	Serie segmenti STD (n.4)	Piston ring set	Série segments	Kolbenringsatz
	0021500000	—	—	1	—	Serie segmenti +0.5 mm (n.4)	Piston ring set	Série segments	Kolbenringsatz
	0021510000	—	—	1	—	Serie segmenti +1.0 (n.4)	Piston ring set	Série segments	Kolbenringsatz
	0024950000	—	—	—	1	Serie segmenti d.95 STD (n.4)	Piston ring set	Série segments	Kolbenringsatz
	0024960000	—	—	—	1	Serie segmenti d.95 +0.5 (n.4)	Piston ring set	Série segments	Kolbenringsatz
	0024970000	—	—	—	1	Serie segmenti d.95 +1,0 (n.4)	Piston ring set	Série segments	Kolbenringsatz
10	**00A20R0770**	1	—	—	—	Pistone STD	Piston	Piston	Kolben
	00A20R0780	1	—	—	—	Pistone +0.5 mm	Piston	Piston	Kolben
	00A20R0790	1	—	—	—	Pistone +1.0 mm	Piston	Piston	Kolben
	00A21R0530	—	1	—	—	Pistone STD	Piston	Piston	Kolben
	00A21R0540	—	1	—	—	Pistone +0.5 mm	Piston	Piston	Kolben

Nr. No.	CODE	RF80 RF81 Q.ty	RF90 RF91 Q.ty	RF120 RF121 Q.ty	RF140 Q.ty	DENOMINAZIONE - DESCRIPTION - DENOMINATION - BENENNUNG			
10	**00A21R0550**	—	1	—	—	Pistone +1.0 mm	Piston	Piston	Kolben
	00A20R0990	—	—	1	—	Pistone STD	Piston	Piston	Kolben
	00A21R0000	—	—	1	—	Pistone +0.5 mm	Piston	Piston	Kolben
	00A21R0010	—	—	1	—	Pistone +1.0 mm	Piston	Piston	Kolben
	0024920000	—	—	—	1	Pistone d.95 STD	Piston	Piston	Kolben
	00A21R0080	—	—	—	1	Pistone +0.5 mm	Piston	Piston	Kolben
	00A21R0090	—	—	—	1	Pistone +1.0 mm	Piston	Piston	Kolben
11	**00854R0120**	1	—	—	—	Spinotto ø22x67,5 foro 12	Piston pin	Axe du piston	Kolbenbolzen
	00854R0170	—	1	—	—	Spinotto ø22x64 foro 12	Piston pin	Axe du piston	Kolbenbolzen
	00854R0110	—	—	1	1	Spinotto d.25 l.74	Piston pin	Axe du piston	Kolbenbolzen
12	**0012410020**	2	—	—	—	Anello seeger	Snap ring	Circlip	Sicherungsring
	00059R0810	—	2	—	—	Anello fermo spinotto ø25	Ring	Bague	Ring
	0012400220	—	—	2	2	Anello seeger d.25 int	Snap ring	Circlip	Sicherungsring
13	**00A23R0910**	1	—	—	—	Kit cilindro-pistone	Cylinder-piston	Cylindre-piston	Zylinder-kolben
	00A23R0920	—	1	—	—	Kit cilindro-pistone	Cylinder-piston	Cylindre-piston	Zylinder-kolben
	00A23R0940	—	—	1	—	Kit cilindro-pistone	Cylinder-piston	Cylindre-piston	Zylinder-kolben
	00A24R0030	—	—	—	1	Kit cilindro-pistone	Cylinder-piston	Cylindre-piston	Zylinder-kolben
14	**00203R0190**	1	—	—	—	Cilindro	Cylinder	Cylindre	Zylinder
	00203R0710	—	1	—	—	Cilindro	Cylinder	Cylindre	Zylinder
	00203R0120	—	—	1	—	Cilindro d.90	Cylinder	Cylindre	Zylinder
	00203R0420	—	—	—	1	Cilindro	Cylinder	Cylindre	Zylinder
15	**00A26R0390**	1	1	—	—	Cuscinetto di biella STD	Bearing	Coussinet	Lager
	00A26R0440	1	1	—	—	Cuscinetto di biella -0.25 mm	Bearing	Coussinet	Lager
	00A26R0450	1	1	—	—	Cuscinetto di biella -0.50 mm	Bearing	Coussinet	Lager
	00316R0640	1	1	—	—	Cuscinetto di biella -0.75 mm	Bearing	Coussinet	Lager
	00A26R0380	—	—	1	1	Cuscinetto di biella STD	Bearing	Coussinet	Lager
	00A26R0420	—	—	1	1	Cuscinetto di biella -0.25 mm	Bearing	Coussinet	Lager
	00A26R0430	—	—	1	1	Cuscinetto di biella -0.50 mm	Bearing	Coussinet	Lager
16	**00498R0030**	1	1	1	1	Linguetta 8x7x30	Key	Clavette	Keil
17	**00886R0040**	1	1	1	1	Tappo foro perno di manovella	Plug	Bouchon	Verschluß
18	**00A26R0680**	1	1	—	—	Albero a gomito	Crankshaft	Vilebrequin	Kurbelwelle
	0021160000	—	—	—	1	Albero a gomito	Crankshaft	Vilebrequin	Kurbelwelle
	00A26R0730	—	—	1	1	Albero a gomito cono d.30	Crankshaft	Vilebrequin	Kurbelwelle
19	**0029550000**	—	—	1	—	Albero a gomito	Crankshaft	Vilebrequin	Kurbelwelle
	00A26R0690	1	1	—	—	Albero a gomito cono d.24	Crankshaft	Vilebrequin	Kurbelwelle
20	**0084300610**	2	2	2	2	Spina elastica D.4x14	Taper pin	Goupille	Kegelstift
21	**00310A1350**	2	2	2	2	Cuscinetto di banco STD	Main bearing	Coussinet de banc	Hauptlager
	00310A1360	2	2	2	2	Cuscinetto di banco -0.25 mm	Main bearing	Coussinet de banc	Hauptlager
	00310A1370	2	2	2	2	Cuscinetto di banco -0.50 mm	Main bearing	Coussinet de banc	Hauptlager
22	**00763R0020**	1	—	—	—	Rondella grower d.8 rinforzata	Washer	Rondelle	Unterlegscheibe
23	**00771R0700**	1	1	—	—	Rondella piana D.8.5x24 sp.4	Washer	Rondelle	Unterlegscheibe
24	**0017700060**	1	1	—	—	Vite M.8x25	Screw	Vis	Schraube
25	**00323R0140**	—	—	—	1	Dado M.22x1,5 H.10	Nut	Ecrou	Mutter
	00323R0350	—	—	1	—	Dado M.16x1,5 H.8	Nut	Ecrou	Mutter
26	**00060R0390**	2	2	2	2	Anello di spallamento	Ring	Bague	Ring
27	**00470R0200**	1	1	1	1	Ingranaggio camma iniez.antirot.	Gear	Engrenage	Zahnrad
28	**00992R0190**	3	3	3	3	Vite M.5x25	Screw	Vis	Schraube
29	**00231A0180**	1	1	1	1	Coperchio pompa olio	Cover	Couvercle	Deckel
30	**00A24R0170**	1	1	1	1	Pompa olio completa	Lube oil pump	Pompe huile	Schmierölpumpe
31	**00C27R0980**	—	1	—	—	Albero a gomito per 3° supp.	Crankshaft	Vilebrequin	Kurbelwelle
	00A20R0540	—	—	1	—	Albero a gomito per 3° supp.	Crankshaft	Vilebrequin	Kurbelwelle
	00013R0140	—	—	—	1	Albero a gomito per 3° supp.	Crankshaft	Vilebrequin	Kurbelwelle

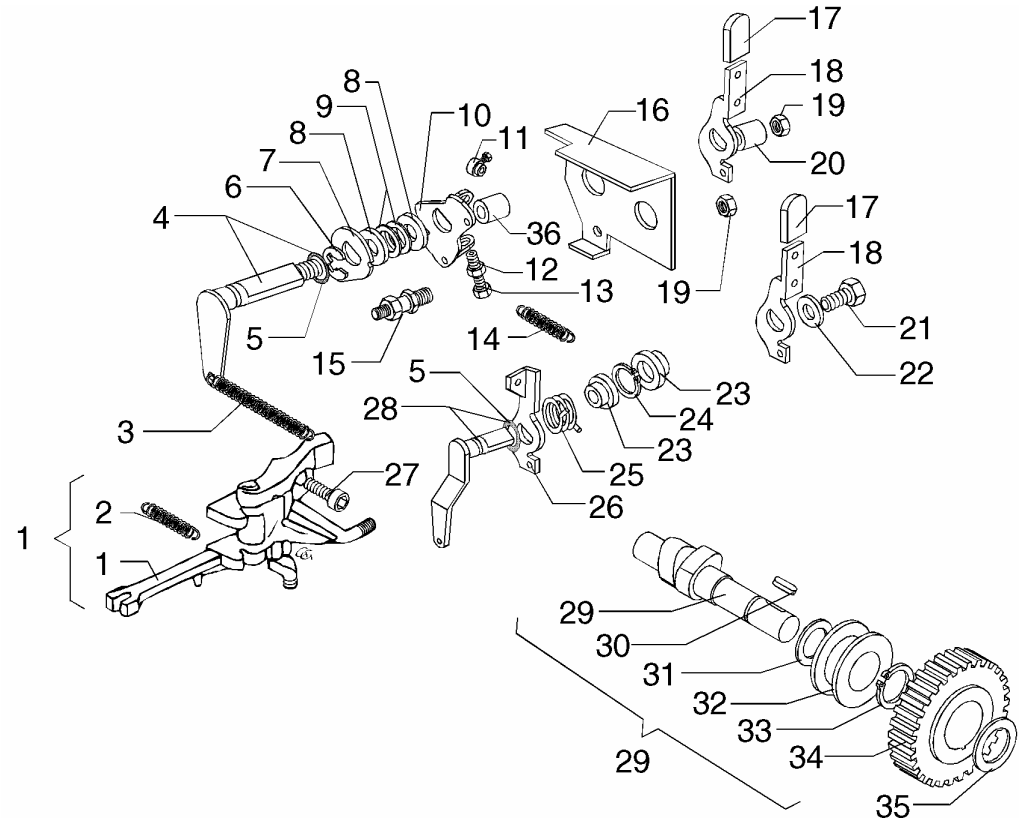

Nr. No.	CODE	RF80 RF81 Q.ty	RF90 RF91 Q.ty	RF120 RF121 Q.ty	RF140 Q.ty	DENOMINAZIONE - DESCRIPTION - DENOMINATION - BENENNUNG			
1	**00495R1010**	1	1	1	1	Leva regolatore a masse completa	Governor lever	Levier régulateur	Drehzahlverstellebel
2	**00551R0330**	1	1	1	1	Molla supplemento meccanico	Spring	Ressort	Feder
3	**00551R0570**	1	1	1	—	Molla regolatore a masse	Governor spring	Ressort régulateur	Endregelfeder
	00551R0570	—	—	—	1	Molla regolatore a masse	Governor spring	Ressort régulateur	Endregelfeder
4	**00494R0320**	1	1	1	1	Leva interna acceleratore compl.	Lever	Levier	Hebel
5	**00579R0010**	2	2	2	2	Anello OR d.8.73 sez.1,78	O-ring	Joint torique	O-Ring
6	**0011650360**	1	1	1	1	Anello benzing D 8	Ring	Bague	Ring
7	**00608R0410**	1	1	1	1	Piastrina fermo leva acceleratore	Safety plate	Arrêtoir	Sicherungsblech
8	**00746R0040**	2	2	2	2	Rondella a tazza D.12.2x28 sp.2,	Washer	Rondelle	Unterlegscheibe
9	**00777R0040**	2	2	2	2	Rondella ras.leva alzavalvola	Washer	Rondelle	Unterlegscheibe
10	**00494R0310**	1	1	1	1	Leva esterna acceleratore compl.	Throttle lever	Levier accélérateur	Beschleunlgungshebel
11	**00559R0050**	1	1	1	1	Morsetto serrafilo	Terminal connector	Borne de connexion	Anschlussklemme
12	**0032400040**	2	2	2	2	Dado M.5	Nut	Ecrou	Mutter
13	**00989A1420**	2	2	2	2	Vite vte M.5x25	Screw	Vis	Schraube
14	**00551R0210**	1	1	1	1	Molla richiamo acceleratore	Spring	Ressort	Feder
15	**00676R0890**	1	1	1	1	Prigion.fiss.coperc.scat.comandi	Stud	Goujon	Stiftschraube
16	**00233R0160**	1	1	1	1	Coperchio scatola comandi	Cover	Couvercle	Deckel
17	**0021350560**	2	2	2	2	Cappellotto	Cap	Capuchon	Schutzkappe
18	**00493R0900**	2	2	2	2	Leva esterna acceleratore stop	Throttle lever	Levier accélérateur	Beschleunlgungshebel
19	**0032030210**	2	2	2	2	Dado autobloccante M.6 H.7,6	Nut	Ecrou	Mutter
20	**00354R0350**	1	1	1	1	Distanziale su leva est.accel.	Spacer	Entretoise	Distanzstück
21	**0017600010**	1	1	1	1	Bullone M 6 x 1 x 10	Bolt	Boulon	Stehbolzen
22	**0076250080**	1	1	1	1	Rondella piana D.12x6,5	Washer	Rondelle	Unterlegscheibe
23	**00059R0760**	1	2	2	1	Anello centraggio molla stop	Ring	Bague	Ring
24	**0012400040**	1	1	1	1	Anello seeger d.10	Circlip	Bague d'arrêt	Seeger-Ring
25	**00547R0600**	1	1	1	1	Molla richiamo leva stop	Spring	Ressort	Feder
	00547R0590	1	1	1	1	Molla per Motorstop	Spring	Ressort	Feder
26	**00494R0190**	1	1	1	1	Leva esterna stop corta	Lever	Levier	Hebel
27	**0097310220**	2	2	2	2	Vite M.5x20	Screw	Vis	Schraube
28	**00494R0170**	1	1	1	1	Leva interna stop completa	Lever	Levier	Hebel
29	**00A22R0020**	1	—	—	—	Albero a camme	Camshaft	Arbre cames	Nockenwelle
	00A20R0940	1	1	1	1	Albero a camme	Camshaft	Arbre cames	Nockenwelle

Nr. No.	CODE	RF80 RF81 Q.ty	RF90 RF91 Q.ty	RF120 RF121 Q.ty	RF140 Q.ty	DENOMINAZIONE - DESCRIPTION - DENOMINATION - BENENNUNG			
30	**00498R0240**	1	1	1	1	Linguetta 4x4x8	Key	Clavette	Keil
31	**00777R0780**	1	1	1	1	Rondella rasamento	Washer	Rondelle	Unterlegscheibe
32	**00621R0230**	1	1	1	1	Piattello regolatore	Retainer	Coupelle	Federteller
33	**0012400130**	1	1	1	1	Anello seeger	Snap ring	Circlip	Sicherungsring
34	**00469R0900**	1	1	1	1	Ingranaggio albero a camme compl.	Gear	Engrenage	Zahnrad
35	**00777R0730**	1	—	—	—	Rondella rasam. D.11.5 sp.0,3	Washer	Rondelle	Unterlegscheibe
	00777R0470	1	—	—	—	Rondella rasam. D.11.5 sp.0,5	Washer	Rondelle	Unterlegscheibe
	00777R0700	—	1	1	1	Rondella rasamento sp.0.3	Washer	Rondelle	Unterlegscheibe
	00777R0690	—	1	1	1	Rondella rasamento sp.0.5	Washer	Rondelle	Unterlegscheibe
36	**00354R0380**	1	1	1	1	Distanziale D.12.2x15 H.17	Spacer	Entretoise	Distanzstück

● Testa con guide
Cylinder head with guides
Culasse avec guides
Zylinderkopfmit Führung

▲ Testa completa
Complete cylinder head
Culasse compléte
Zilinderkopf komplete

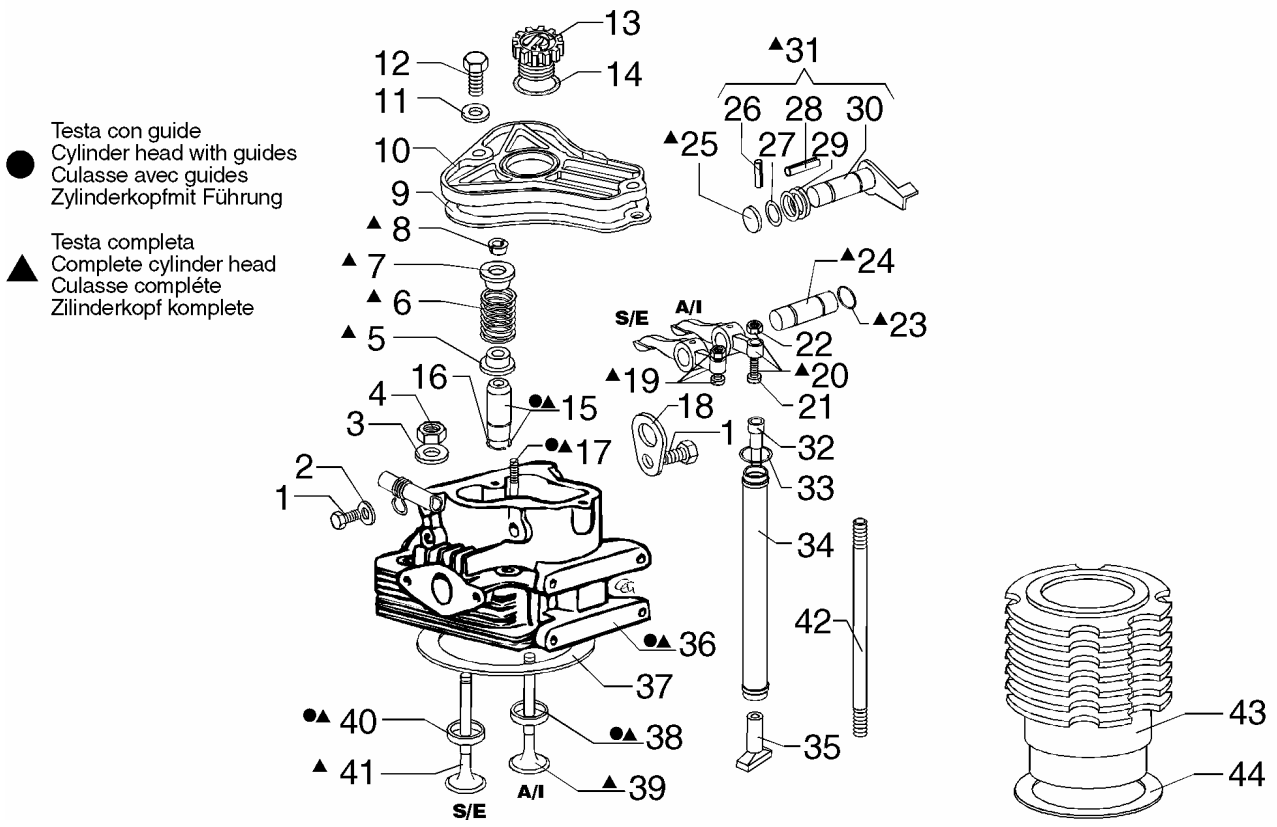

Nr. No.	CODE	RF80 RF81 Q.ty	RF90 RF91 Q.ty	RF120 RF121 Q.ty	RF140 Q.ty	DENOMINAZIONE - DESCRIPTION - DENOMINATION - BENENNUNG			
1	**0017700020**	1	1	1	1	Vite TE M8x16	Screw	Vis	Schraube
2	**0076250120**	1	1	1	1	Rondella	Washer	Rondelle	Unterlegscheibe
3	**00771R0160**	4	4	4	4	Rondella piana D.10.5x22 sp.4	Washer	Rondelle	Unterlegscheibe
4	**00323R0320**	4	4	4	4	Dado M.10x1.25 H.10	Nut	Ecrou	Mutter
5	**0064000980**	2	2	2	2	Piattello inferiore valvola	Retainer	Coupelle	Federteller
6	**00540R0770**	2	2	2	2	Molla valvola	Spring	Ressort	Feder
7	**00616R0430**	2	2	2	2	Piattello superiore valvola	Retainer	Coupelle	Federteller
8	**00809R0040**	4	4	4	4	Semicono	Cotter	Semi-cône	Ventilkegelstück
9	**00447R0790**	1	1	1	1	Guarnizione coperchio bilancieri	Gasket	Joint	Dichtung
10	**00233R0230**	1	1	1	1	Coperchio bilancieri	Rocker arm cover	Couvercle culbuteurs	Kipphebeldeckel
11	**0076250080**	2	2	2	2	Rondella piana D.12x6,5	Washer	Rondelle	Unterlegscheibe
12	**0017600340**	2	2	2	2	Bullone M 6 x 25	Bolt	Boulon	Stehbolzen
13	**00894R0330**	1	1	1	1	Tappo carico olio	Threaded plug	Bouchon fileté	Verschlußschraube
14	**00579R0470**	1	1	1	1	Anello OR D.25.07 sez.2,62	O-ring	Joint torique	O-Ring
15	**00464R0770**	2	2	2	2	Guida valvola	Valve Guide	Guide Soupape	Ventilführung
	00464R0590	2	2	2	2	Guida valvola asp/scar + 0.1	Valve Guide	Guide Soupape	Ventilführung
16	**00059R0680**	2	2	2	2	Anello guida valvola	Ring	Bague	Ring
17	**00989R0350**	1	1	1	1	Vite fissaggio perno bilancieri	Screw	Vis	Schraube
18	**0085451900**	1	1	1	1	Gancio sollevamento motore	Hook	Crochet	Hacke
19	**00104R0350**	1	1	1	1	Bilanciere scarico completo	Exhaust rocker arm	Culbuteur échappement	Auslasskipphebel
20	**00104R0340**	1	1	1	1	Bilanciere aspirazione completo	Inlet rocker arm	Culbuteur admission	Einlasskipphebel
21	**00726R0030**	2	2	2	2	Registro bilancieri	Setscrew	Vis réglage	Einstellschraube
22	**00323R0070**	2	2	2	2	Dado M.6 h.6	Nut	Écrou	Mutter
23	**00579R0570**	2	2	2	2	OR 2050 D.12.42 Sez.1,78	O-ring	Joint torique	O-Ring
24	**00600R0330**	1	1	1	1	Perno bilancieri	Rocker arm shaft	Axe culbuteur	Kipphebelzapfen
25	**0090801350**	1	1	1	—	Tappo D.10	Plug	Bouchon	Verschluß
26	**00841R0350**	—	—	—	1	Spina cilindrica D.3x9	Taper pin	Goupille	Kegelstift
27	**0012000520**	—	—	—	1	OR D.6.75 Sez.1.78	O-ring	Joint torique	O-Ring
28	**00850R0120**	—	—	—	1	Spina elastica D.3x18 avvolta	Taper pin	Goupille	Kegelstift
29	**00547R0210**	—	—	—	1	Molla leva alzavalvola	Spring	Ressort	Feder
30	**00491R0040**	—	—	—	1	Leva alzavalvola	Lever	Levier	Hebel
31	**0022120000**	—	—	—	1	Leva alzavalvola completa	Lever	Levier	Hebel

Nr. No.	CODE	RF80 RF81 Q.ty	RF90 RF91 Q.ty	RF120 RF121 Q.ty	RF140 Q.ty	DENOMINAZIONE - DESCRIPTION - DENOMINATION - BENENNUNG			
32	**00071R0920**	2	2	—	—	Asta bilancieri	Push rod	Tige poussoir	Stoßstange
	00071R0580	—	—	2	2	Asta bilancieri	Push rod	Tige poussoir	Stoßstange
33	**00579R0100**	2	2	2	2	OR 3081 D.20.24 Sez.2,62	O-ring	Joint torique	O-Ring
34	**00940R0150**	1	1	—	—	Tubo custodia aste bilancieri	Pipe	Tuyau	Rohr
	00940R0140	—	—	1	1	Tubo custodia aste bilancieri	Pipe	Tuyau	Rohr
35	**00708R0160**	2	2	2	2	Punteria	Tappet	Poussoir	Stössel
36	**00A20R0750**	1	1*	—	—	Testa motore con guide (*=RF90)	Cylinder head with guides	Culasse avec guide	Zylinderkopf Führung
	00A20R0760	1	1*	—	—	Testa motore completa (*=RF90)	Complete cylinder head	Culasse compléte	Zylinderkopf Komplete
	00A21R0100	—	1**	1	1	Testa motore con guide (**=RF91)	Cylinder head with guides	Culasse avec guide	Zylinderkopf Führung
	00A21R0110	—	1**	1	1	Testa motore completa (**=RF91)	Complete cylinder head	Culasse compléte	Zylinderkopf Komplete
37	**00449R0830**	1	—	—	—	Guarnizione testa	Cylinder head gasket	Joint culasse	Zylinderkopfdichtung
	00448R0080	—	1	1	—	Guarnizione testa	Cylinder head gasket	Joint culasse	Zylinderkopfdichtung
	0047308030	—	—	—	1	Guarnizione testa	Cylinder head gasket	Joint culasse	Zylinderkopfdichtung
38	**00059R0660**	1	—	—	—	Anello sede valvola aspiraz. STD	Ring	Bague	Ring
	00059R0970	—	1	1	1	Anello aspiraz. STD	Ring	Bague	Ring
	00060R0080	—	1	1	1	Anello aspiraz. +0.5 mm	Ring	Bague	Bague
39	**00960R0490**	1	—	—	—	Valvola aspirazione	Inlet valve	Soupape admission	Einlassventil
	00960R0560	—	1	1	1	Valvola aspirazione	Inlet valve	Soupape admission	Einlassventil
40	**00059R0650**	1	—	—	—	Anello valvola scarico STD	Exhaust valve seat	Siége soupape échapp.	Auslassventilsitz
	00059R0960	—	1	1	1	Anello scarico STD	Exhaust valve seat	Siége soupape échapp.	Auslassventilsitz
	00060R0070	—	1	1	1	Anello scarico +0.5 mm	Exhaust valve seat	Siége soupape échapp.	Auslassventilsitz
41	**00960R0500**	1	—	—	—	Valvola scarico	Exhaust valve	Soupape échappement	Auslassventil
	00960R0550	—	1	1	1	Valvola scarico	Exhaust valve	Soupape échappement	Auslassventil
42	**00684R0160**	4	4	—	—	Prigioniero cilindro	Cylinder stud	Goujon	Stiftschraube
	00684R0150	—	—	4	4	Prigioniero cilindro	Cylinder stud	Goujon	Stiftschraube
43	**00203R0190**	1	—	—	—	Cilindro	Cylinder	Cylindre	Zylinder
	00203R0710	—	1	—	—	Cilindro	Cylinder	Cylindre	Zylinder
	00203R0120	—	—	1	—	Cilindro d.90	Cylinder	Cylindre	Zylinder
	00203R0420	—	—	—	1	Cilindro	Cylinder	Cylindre	Zylinder
44	**00448R0070**	2	2	2	—	Guarnizione piano cilindro sp.0.1	Gasket	Joint	Dichtung
	00448R0480	2	2	2	—	Guarnizione piano cilindro sp.0.2	Gasket	Joint	Dichtung
	00449R0500	—	—	—	2	Guarnizione piano cilindro sp.0.1	Gasket	Joint	Dichtung
	00449R0510	—	—	—	2	Guarnizione piano cilindro sp.0.2	Gasket	Joint	Dichtung

POMPA INIEZIONE E INIETTORE - INJECTION PUMP AND INJECTOR
POMPE A INJECTION-PORTE INJECTEUR - EINSPRITZPUMPE UND EINSPRITZDÜSE

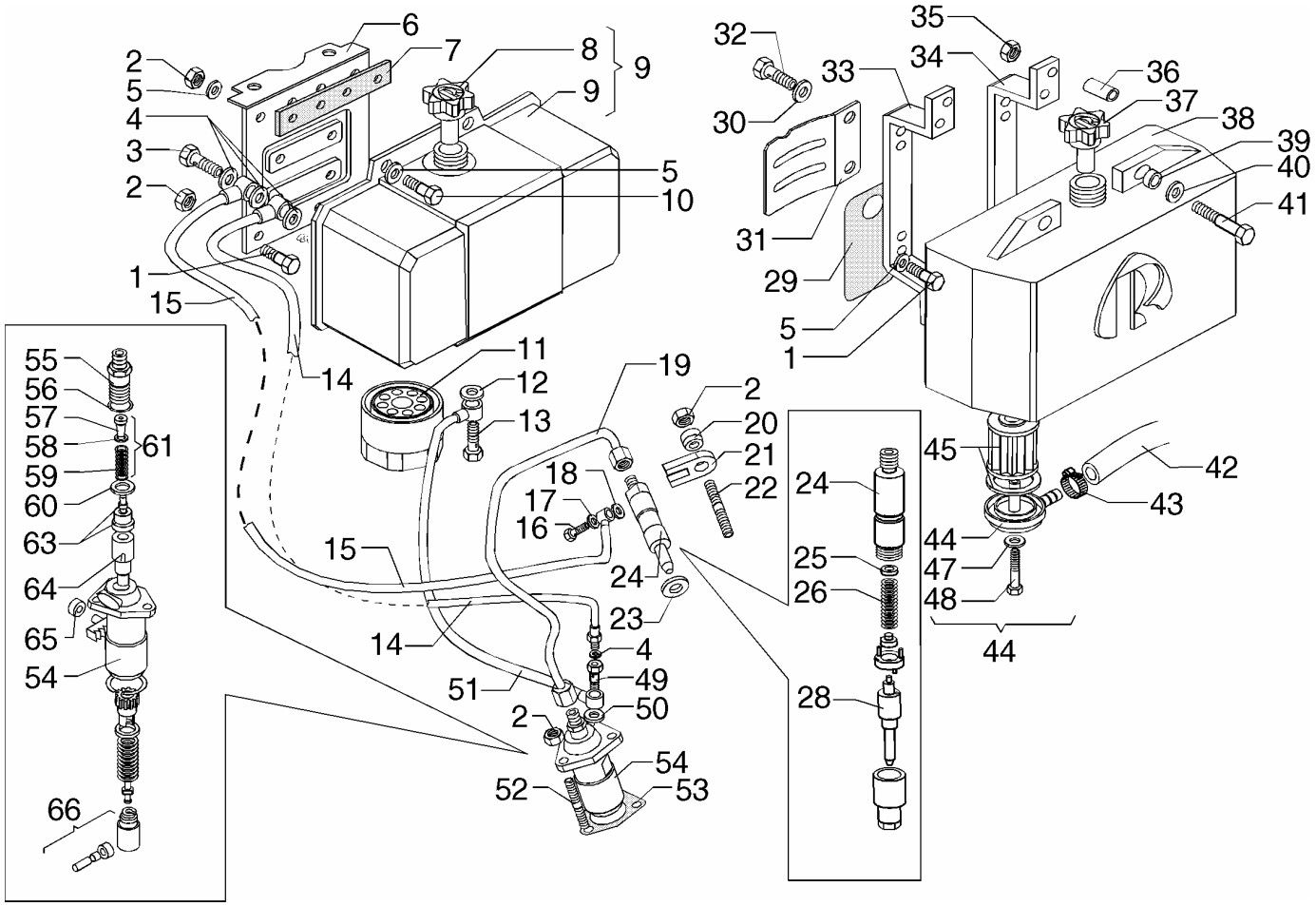

Nr. No.	CODE	RF80 RF81 Q.ty	RF90 RF91 Q.ty	RF120 RF121 Q.ty	RF140 Q.ty	DENOMINAZIONE - DESCRIPTION - DENOMINATION - BENENNUNG			
1	**0017700060**	4	4	4	4	Vite M.8x25	Screw	Vis	Schraube
2	**00323R0030**	12	12	12	12	Dado M.8 H.8	Nut	Ecrou	Mutter
3	**00716R0170**	—	—	1	1	Raccordo 8x1x25	Union	Raccord	Anschlußstück
4	**0046700580**	3	3	4	4	Rondella rame D.8,2x12 sp.1	Washer	Rondelle	Unterlegscheibe
5	**0076250120**	8	8	8	8	Rondella	Washer	Rondelle	Unterlegscheibe
6	**00877R0340**	—	—	1	1	Supporto serbatoio	Fuel tank bracket	Support réservoir	Kraftstoffbehälterlager
7	**00379R0170**	—	—	2	2	Feltro serbatoio	Felt gasket	Feutre	Filz
8	**00898R0210**	—	—	1	1	Tappo serbatoio M.36x2	Plug	Bouchon	Verschluß
9	**00A20R0470**	—	—	1	1	Serbatoio con sede filtro	Fuel tank	Réservoir	Kraftstoffbehälter
10	**0017700040**	—	4	4	4	Vite M8	Screw	Vis	Schraube
11	**0021752000**	—	—	1	1	Cartuccia nafta	Filter element	Cartouche filtrante	Filtereinsatz
	0021752030	—	—	1	1	Cartuccia nafta abbassata	Filter Element	Cartouche Filtrante	Filtereinsatz
12	**0046700610**	—	—	2	2	Guarnizione in rame d.14	Gasket	Joint	Dichtung
13	**0019010320**	—	—	1	1	Bullone raccordo M 14	Union bolt	Boulon raccord	Hohlschraube
14	**00936R0290**	1	1	—	—	Tubo disareazione	Pipe	Tuyau	Rohr
	00936R0340	—	—	1	1	Tubo disaerazione	Pipe	Tuyau	Rohr
15	**00936R0670**	1	1	1	1	Tubo rifiuto iniettore	Pipe	Tuyau	Rohr
16	**0019011710**	1	1	1	1	Bullone raccordo M 6	Union bolt	Boulon raccord	Hohlschraube
17	**0046700010**	1	1	1	1	Guarniz.rame d.6	Gasket	Joint	Dichtung
18	**0046700010**	1	1	1	—	Guarniz.rame d.6	Gasket	Joint	Dichtung
	00754R0500	—	—	—	1	Rondella rame D.6,2x10 sp.2,5	Washer	Rondelle	Unterlegscheibe
19	**00944R0420**	1	1	—	—	Tubo iniezione	Injection pipe	Tube injection	Rohr
	00944R0430	—	—	1	1	Tubo iniezione	Injection pipe	Tube injection	Rohr
20	**00771R0970**	1	1	1	1	Rondella D.8,4x15 sp.7,5	Washer	Rondelle	Unterlegscheibe
21	**00858R0940**	1	1	1	1	Staffa iniettore	Brace	Etrier	Bügel
22	**00676R0880**	1	1	1	1	Prigioniero M.8x32 r.15/12/20	Stud	Goujon	Stiftschraube
23	**00754R0350**	1	1	1	1	Rondella rame D.7,25x21 sp.1	Washer	Rondelle	Unterlegscheibe
	00754R0510	—	—	—	1	Rondella rame D.7.25x21 sp.0,5	Washer	Rondelle	Unterlegscheibe
24	**00644R0380**	1	1	1	1	Iniettore completo STANADYNE	Injector	Injecteur compl.	Einspritzdüse
	00644R0300	1	1	1	1	Iniettore completo BOSCH	Injector	Injecteur compl.	Einspritzdüse
25	**00837R0300**	1	1	1	1	Rondella taratura 0,1 mm	Shim	Cale	Unterlegscheibe
26	**00540R0790**	1	1	1	1	Molla	Spring	Ressort	Feder

Nr. No.	CODE	RF80 RF81 Q.ty	RF90 RF91 Q.ty	RF120 RF121 Q.ty	RF140 Q.ty	DENOMINAZIONE - DESCRIPTION - DENOMINATION - BENENNUNG			
28	**00644R0370**	1	1	1	1	Polverizzatore STANADYNE	Nozzle	Injecteur	Düse
	00644R0360	1	1	1	1	Polverizzatore BOSCH	Nozzle	Injecteur	Düse
29	**00582R0960**	1	1	—	—	Targhetta adesiva protez.serb.	Advert.material	Objets publicit.	Werbe-Artikel
30	**00754R0460**	1	1	—	—	Rondella rame D.8x14 sp.4	Washer	Rondelle	Unterlegscheibe
31	**00589R0050**	1	1	—	—	Paratia di protezione serbatoio	Conveyor	Déflecteur	Luftleiblech
32	**00716R0180**	1	1	—	—	Raccordo 8x1x30 a due fori	Union	Raccord	Anschlußstück
33	**00859R0100**	1	1	—	—	Staffa supporto serb.lato scar.	Brace	Etrier	Bügel
34	**00859R0090**	1	1	—	—	Staffa supporto serb.lato asp.	Brace	Etrier	Bügel
35	**0032030750**	4	4	—	—	Dado autobloccante M.8 H.10,4	Nut	Ecrou	Mutter
36	**00354R0840**	4	4	—	—	Distanziale D.8.2x10.2 H.21	Spacer	Entretoise	Distanzstück
37	**0090430980**	1	1	—	—	Tappo serbatoio	Tank cap	Bouchon	Verschluss
38	**0081011060**	1	1	—	—	Serbatoio nafta	Fuel tank	Réservoir	Kraftstoffbehälter
39	**00758R0380**	8	8	—	—	Rondella in gomma d.10.3x18 sp.6	Washer	Rondelle	Unterlegscheibe
40	**00772R0300**	4	4	—	—	Rondella piana D.8.5x20 sp.2	Washer	Rondelle	Unterlegscheibe
41	**0017700090**	4	4	—	—	Vite vte M.8x35	Screw	Vis	Schraube
42	**00937R0360**	1	1	—	—	Tubo da serbatoio a p.iniez.	Pipe	Tuyau	Rohr
43	**0036300040**	1	1	—	—	Fascetta stringitubo	Clamp	Collier	Rohrschelle
44	**00391R0450**	1	1	—	—	Filtro nafta interno completo	Fuel Filter	Filtre Combustible	Brennstoffilter
45	**0021752050**	1	1	—	—	Cartuccia gasolio	Filter Element	Cartouche Filtrante	Filtereinsatz
47	**00754R0320**	1	1	—	—	Rondella	Washer	Rondelle	Unterlegscheibe
48	**0017600610**	1	1	—	—	Vite	Screw	Vis	Schraube
49	**0019010120**	1	1	1	1	Raccordo completo disaereazione	Union	Raccord	Anschlußstück
50	**0046700600**	2	2	2	2	Rondella rame D.12,2x16 sp.1,5	Washer	Rondelle	Unterlegscheibe
51	**00934R0940**	—	—	1	1	Tubo da serbatoio a p.iniez.	Pipe	Tuyau	Rohr
52	**00676R0700**	4	4	4	4	Prigioniero M.8x20	Stud	Goujon	Stiftschraube
53	**00447R0650**	1	1	1	1	Guarnizione pompa iniezione sp0.1	Gasket	Joint	Dichtung
	00448R0430	2	2	2	2	Guarnizione pompa iniezione sp0.2	Gasket	Joint	Dichtung
	00448R0660	1	1	1	1	Guarnizione pompa iniezione sp0.3	Gasket	Joint	Dichtung
54	**00656R0230**	1	1	—	—	Pompa iniezione NEW-DIESEL 1K60	Injection pump	Pompe injection	Einspritzpumpe
	00656R0470	1	1	—	—	Pompa iniezione BOSCH 1K60	Injection pump	Pompe injection	Einspritzpumpe
	00656R0030	—	—	1	1	Pompa iniezione STANADYNE 1K70	Injection pump	Pompe injection	Einspritzpumpe
	00656R0180	—	—	1	1	Pompa iniezione BOSCH 1K70	Injection pump	Pompe injection	Einspritzpumpe
55	**0072650080**	1	1	1	1	Raccordo	Connection	Raccord	Druckventilhalter
56	**0012002790**	1	1	1	1	Anello OR d.15.60 sez.1,78	O-ring	Joint torique	O-Ring
57	**0074700030**	1	1	1	1	Riempitore	Union	Raccord	Anschlußstück
58	**0083350290**	1	1	1	1	Spessore	Washer seal	Rondelle d'étanchéité	Scheibe
59	**00540R0450**	1	1	1	1	Molla pompa iniezione	Spring	Ressort	Feder
60	**0047600150**	1	1	1	1	Guarnizione valvola	Valve gasket	Joint soupape	Ventildichtung
61	**0057550340**	1	1	1	1	Molla valvola mandata	Valve spring	Ressort soupape	Ventilfeder
63	**0096720290**	1	1	—	—	Valvolina STANADYNE _K60	Valve	Soupape	Ventil
	00956R0510	1	1	—	—	Valvolina STANADYNE _K60	Valve	Soupape	Ventil
	0096720120	—	—	1	1	Valvolina STANADYNE _K70	Valve	Soupape	Ventil
	00956R0250	—	—	1	1	Valvolina BOSCH _K70	Valve	Soupape	Ventil
64	**00660R0200**	1	1	—	—	Pompante STANADYNE _K60	Pumping element	Element pompe	Pumpenelement
	00660R0170	—	—	1	1	Pompante STANADYNE _K70	Pumping element	Element pompe	Pumpenelement
	00660R0130	—	—	1	1	Pompante BOSCH _K70	Pumping element	Element pompe	Pumpenelement
65	**00120R0280**	1	1	1	1	Bussola sferica	Sleeve	Douille	Buchse
66	**00708R0080**	1	1	1	1	Punteria pompa iniezione	Tappet	Poussoir	Stössel

RAFFREDDAMENTO - COOLING
REFROIDISSEMENT - LUFTKÜHLUNG

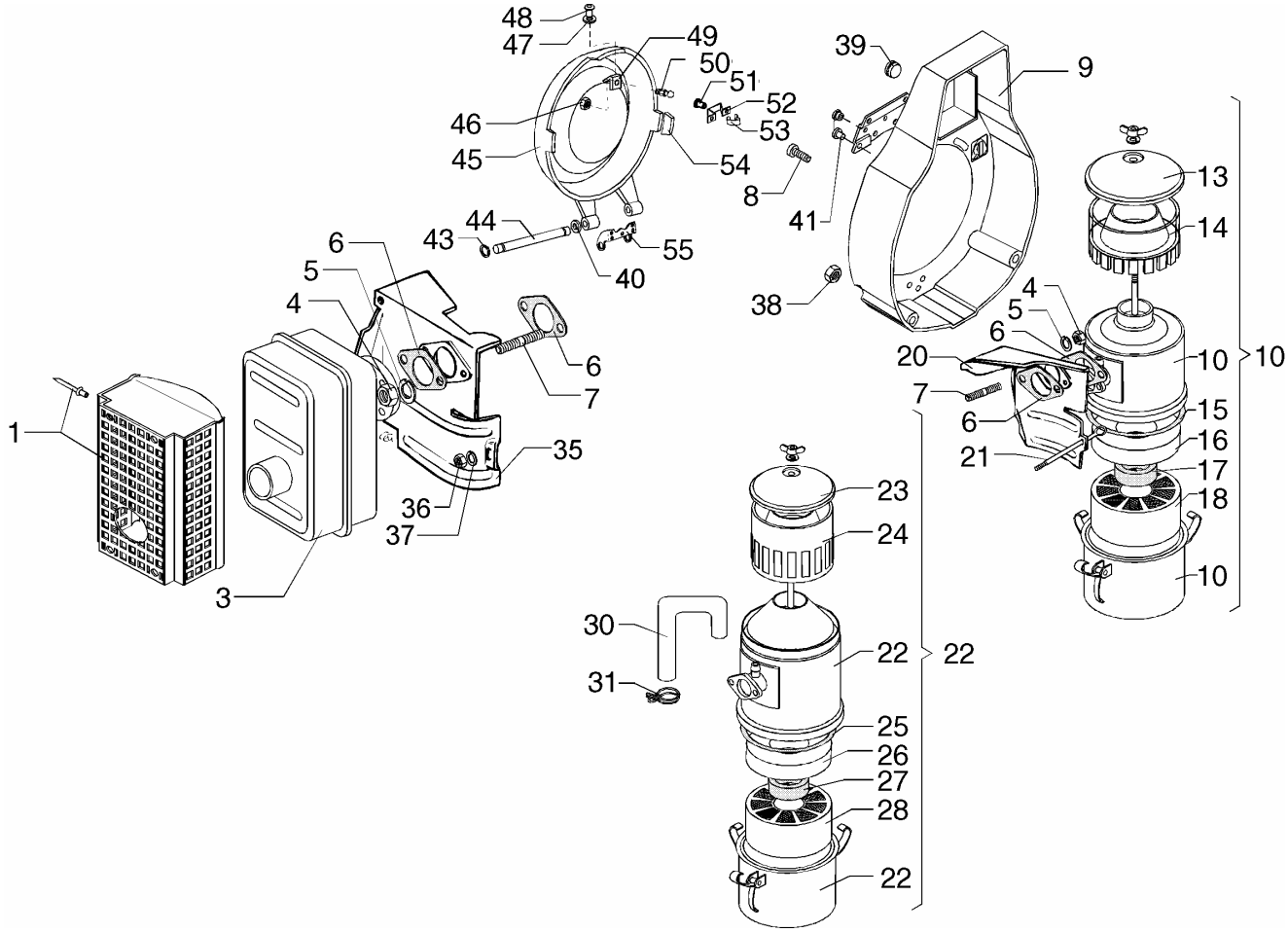

Nr. No.	CODE	RF80 RF81 Q.ty	RF90 RF91 Q.ty	RF120 RF121 Q.ty	RF140 Q.ty	DENOMINAZIONE - DESCRIPTION - DENOMINATION - BENENNUNG			
1	**00688R0830**	1	1	1	1	Protezione marmitta completa	Guard	Protection	Schutz
3	**00526R0660**	1	1	1	1	Marmitta	Muffler	Pot échappement	Auspufftopf
4	**0032400210**	4	4	4	4	Dado speciale M.8 ch.12	Nut	Ecrou	Mutter
5	**00763R0020**	4	4	4	4	Rondella grower d.8 rinforzata	Washer	Rondelle	Unterlegscheibe
6	**00448R0140**	4	4	4	4	Guarnizione	Gasket	Joint	Dichtung
7	**00676R0700**	4	4	4	4	Prigioniero M.8x20	Stud	Goujon	Stiftschraube
8	**00998R0150**	6	6	6	4	Vite M.6x10	Screw	Vis	Schraube
9	**00229R0440**	1	1	—	—	Convogliatore aria	Air conveyor	Coiffe ventil	Ventilatorhaube
	00228R0780	—	—	1	1	Convogliatore aria	Air conveyor	Coiffe ventil	Ventilatorhaube
10	**00388R0290**	—	1	1	1	Filtro aria a bagno d'olio	Air cleaner	Filtre air	Luftfilter
13	**00233R0490**	—	1	1	1	Coperchio	Cover	Couvercle	Deckel
14	**00059R0900**	—	1	1	1	Anello in plexiglass	Plexiglass ring	Bague en plexiglass	Ring
15	**00579R0410**	—	1	1	1	Anello OR	O-ring	Joint torique	O-Ring
16	**00060R0480**	—	1	1	1	Anello in poliuretano	Poliuretan ring	Bague en poliurethan	Ring
17	**00449R0340**	—	1	1	1	Guarnizione	Gasket	Joint	Dichtung
18	**00359R0260**	—	1	1	1	Elemento filtrante	Filter element	Element filtrant	Filtereinsatz
20	**00588R0940**	1	1	—	—	Paratia lato aspirazione	Conveyor	Déflecteur	Luftleiblech
	00588R0790	—	—	1	1	Paratia lato aspirazione	Conveyor	Déflecteur	Luftleiblech
21	**00926R0190**	1	1	1	1	Tirante paratie	Tie rod	Entretoise	Zugstange
22	**00388R0400**	1	—	—	—	Filtro aria	Air cleaner	Filtre air	Luftfilter
23	**00233R0140**	1	—	—	—	Coperchio	Cover	Couvercle	Deckel
24	**00060R0060**	1	—	—	—	Anello in plexiglass	Plexiglass ring	Bague en plexiglass	Ring
25	**00579R0750**	1	—	—	—	Anello OR	O-ring	Joint torique	O-Ring
26	**00060R0130**	1	—	—	—	Anello in poliuretano	Poliuretan ring	Bague en poliurethan	Ring
27	**00451R0060**	1	—	—	—	Guarnizione	Gasket	Joint	Dichtung
28	**00359R0300**	1	—	—	—	Elemento filtrante	Filter element	Element filtrant	Filtereinsatz
30	**00949R0070**	1	1	—	—	Tubo sfiato olio	Pipe	Tuyau	Rohr
	00949R0060	—	—	1	1	Tubo sfiato olio	Pipe	Tuyau	Rohr

Nr. No.	CODE	RF80 RF81 Q.ty	RF90 RF91 Q.ty	RF120 RF121 Q.ty	RF140 Q.ty	DENOMINAZIONE - DESCRIPTION - DENOMINATION - BENENNUNG			
31	**0036301780**	2	2	2	2	Fascetta	Clamp	Collier	
35	**00588R0890**	1	1	—	—	Paratia lato scarico	Conveyor	Déflecteur	Luftleiblech
	00588R0780	—	—	1	1	Paratia lato scarico	Conveyor	Déflecteur	Luftleiblech
36	**0032030770**	1	1	1	1	Dado autobloccante M.4 H.5,8	Nut	Ecrou	Mutter
37	**0076250520**	1	1	1	1	Rondella piana D.4,3x9 sp.0,8	Washer	Rondelle	Unterlegscheibe
38	**00323R0070**	—	4	2	2	Dado M.6 h.6	Nut	Écrou	Mutter
39	**00886R0630**	2	2	2	2	Tappo in polietilene D.12	Plug	Bouchon	Verschluß
40	**0076250080**	4	4	4	4	Rondella piana D.12x6,5	Washer	Rondelle	Unterlegscheibe
41	**00738R0110**	6	6	—	—	Ribattino D.3x8	Rivet	Rivet	Niete
43	**00016R0060**	2	2	2	2	Anello benzing	Circlip	Bague Arrêt	Drahtsprengring
44	**00601R0530**	1	1	1	1	Perno supporto copripuleggia	Journal	Axe	Zapfen
45	**00688R0410**	1	1	1	1	Protezione puleggia in plastica	Pulley guard	Protège poulie	Riemenscheibenschutz
46	**0032400030**	1	1	1	1	Dado	Nut	Ecrou	Mutter
47	**00772R0430**	7	7	7	7	Rondella piana D.3,2x8 sp.0,8	Washer	Rondelle	Unterlegscheibe
48	**00738R0110**	7	7	7	7	Ribattino D.3x8	Rivet	Rivet	Niete
49	**00613R0180**	1	1	1	1	Piastrina chiusura copripul.ins.	Safety plate	Arrêtoir	Sicherungsblech
50	**00601R0730**	1	1	1	1	Perno x attacco rapido	Journal	Axe	Zapfen
51	**00742R0130**	2	2	2	2	Rivetto a strappo D.3.2x7	Rivet	Rivet	Niete
52	**00613R0170**	1	1	1	1	Piastrina	Safety plate	Support	Sicherungsblech
53	**00555R0320**	1	1	1	1	Molla copripuleggia	Spring	Ressort	Feder
54	**00354R0880**	1	1	1	1	Distanziale	Spacer	Entretoise	Distanzstück
55	**00878R0940**	1	1	1	1	Supporto copripuleggia	Support	Support	Lager

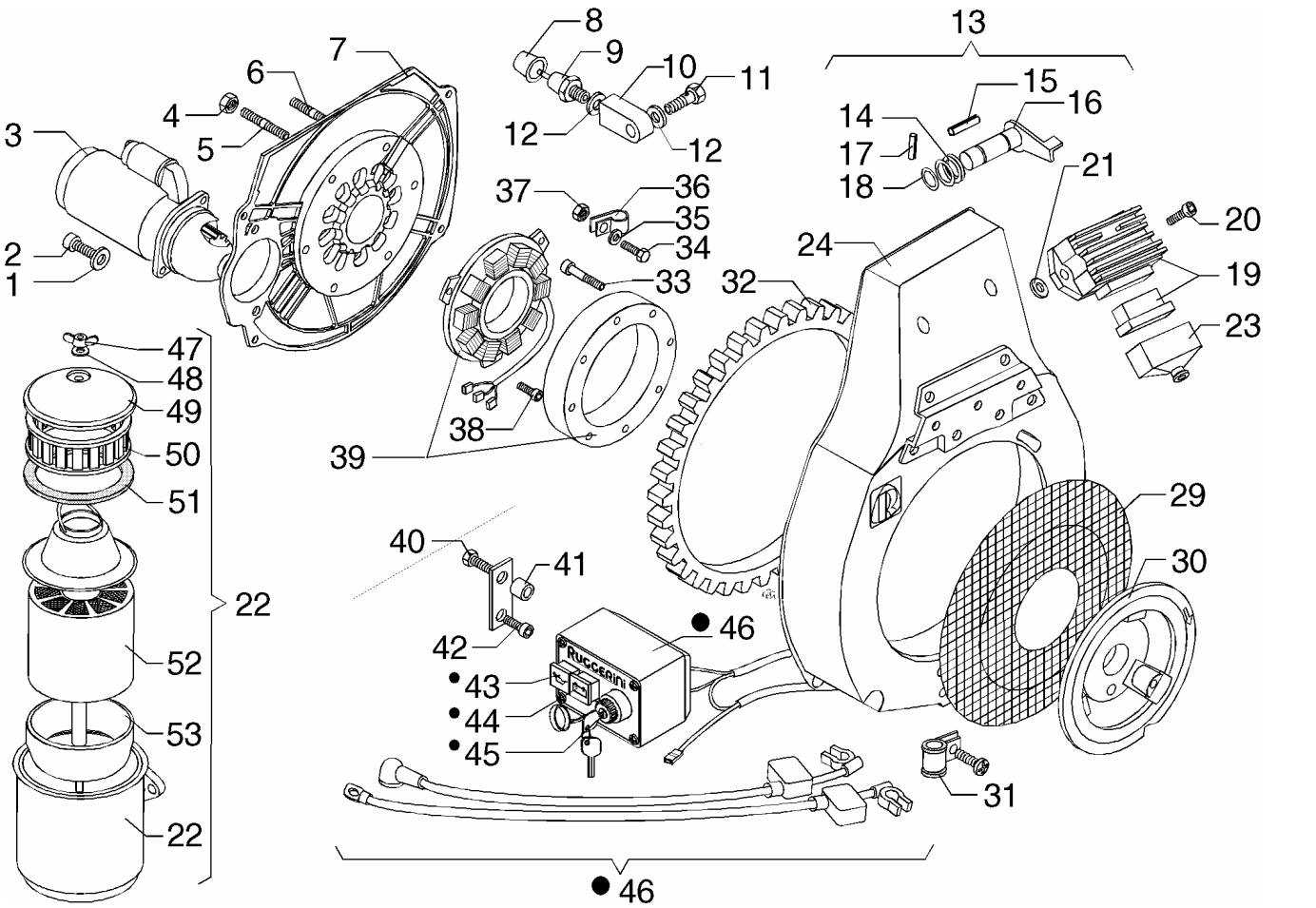

Nr. No.	CODE	RF80 RF81 Q.ty	RF90 RF91 Q.ty	RF120 RF121 Q.ty	RF140 Q.ty	DENOMINAZIONE - DESCRIPTION - DENOMINATION - BENENNUNG			
1	**0075550080**	2	2	2	2	Rondella convessa D.10	Washer	Rondelle	Unterlegscheibe
2	**0097303690**	2	2	2	2	Vite M.10x30	Screw	Vis	Schraube
3	**0058401420**	1	1	1	1	Motorino avviamento BOSCH	Starting motor	Démarreur	Anlasser
4	**00323R0030**	6	6	7	7	Dado M.8 H.8	Nut	Ecrou	Mutter
5	**0067800080**	2	2	2	2	Prigioniero M.8 x 20	Stud	Goujon	Stiftschraube
6	**00676R0700**	4	4	4	4	Prigioniero M.8x20	Stud	Goujon	Stiftschraube
7	**00879R0700**	1	1	—	—	Supporto di banco avv.elettr.	Support	Support	Lager
	00878R0550	—	—	1	1	Supporto di banco avv.elettr.	Support	Support	Lager
8	**0064910130**	1	1	1	1	Cappellotto	Cap	Capouchon	Schutzkappe
9	**00674R0010**	1	1	1	1	Pressostato	Elettrostop	Elettrostop	Elettrostop
10	**00612R0300**	1	1	1	1	Piastrina	Safety plate	Arrêtoir	Sicherungsblech
11	**0019011730**	1	1	1	1	Raccordo 8x1x25 (8.8) foro 3 mm.	Union	Raccord	Anschlußstück
12	**0046700580**	2	2	2	2	Rondella rame D.8,2x12 sp.1	Washer	Rondelle	Unterlegscheibe
13	**0022120000**	1	1	1	1	Leva alzavalvola completa	Lever	Levier	Hebel
14	**00841R0350**	1	1	1	1	Spina cilindrica D.3x9	Taper pin	Goupille	Kegelstift
15	**00850R0120**	1	1	1	1	Spina elastica D.3x18 avvolta	Taper pin	Goupille	Kegelstift
16	**00491R0040**	1	1	1	1	Leva alzavalvola	Lever	Levier	Hebel
17	**00547R0210**	1	1	1	1	Molla leva alzavalvola	Spring	Ressort	Feder
18	**0012000520**	1	1	1	1	OR D.6.75 Sez.1.78	O-ring	Joint torique	O-Ring
19	**0073622280**	1	1	1	1	Reg. tens. 12V 14/21A-6 alt. 3 fili	Voltage regulator	Régulateur de tension	Spannungsregler
20	**0076253160**	2	2	2	2	Rondella piana D.8.5x18 sp.4	Washer	Rondelle	Unterlegscheibe
21	**0097301000**	2	2	2	2	Vite M.8x25	Screw	Vis	Schraube
22	**00387A2360**	1	1	—	—	Filtro aria x avv.elett. (e RF)	Air cleaner	Filtre air	Luftfilter
23	**0021450140**	1	1	1	1	Cappuccio regolatore	Regulator cap	Capuchon régulateur	Reglerabdeckung
24	**00229R0440**	1	1	—	—	Convogliatore aria	Air conveyor	Coiffe ventil	Ventilatorhaube
	00228R0780	—	—	1	1	Convogliatore aria	Air conveyor	Coiffe ventil	Ventilatorhaube
29	**00734R0690**	1	1	1	1	Rete volano	Net	Grille	Netz
30	**00696R0780**	1	1	1	1	Puleggia avviamento	Pulley	Poulie	Riemenscheibe
31	**00375R0820**	2	2	1	1	Fascetta x cavi altern.con gomma	Clamp	Collier	Rohrschelle
32	**00256R0110**	1	1	1	1	Corona avviamento z=109 m=2.5	Starter gear	Couronne démarrage	Starterkranz
33	**00992R0580**	5	5	5	5	Vite M.6x30	Screw	Vis	Schraube

Nr. No.	CODE	RF80 RF81 Q.ty	RF90 RF91 Q.ty	RF120 RF121 Q.ty	RF140 Q.ty	DENOMINAZIONE - DESCRIPTION - DENOMINATION - BENENNUNG			
34	**00993R0090**	—	—	1	—	Vite vte M.5x10	Screw	Vis	Schraube
	0017550200	—	—	—	1	Vite M.5x14	Screw	Vis	Schraube
35	**00771R0010**	—	—	1	1	Rondella piana 5,3x10	Washer	Rondelle	Unterlegscheibe
36	**0036170210**	—	—	1	1	Fascetta	Clamp	Collier	Rohrschelle
37	**00323R0060**	—	—	1	1	Dado M.5 H.5	Nut	Ecrou	Mutter
38	**00992R0600**	3	3	3	3	Vite vtcei M.6x16 autobloccante	Screw	Vis	Schraube
39	**0011571530**	1	1	1	1	Alternatore 210 W	Alternator	Alternateur	Drehstrom gener.
40	**0017550240**	1	1	1	1	Vite M5 x 20	Screw	Vis	Schraube
41	**00354R0760**	1	1	1	1	Distanziale D.6.3x13 h.10	Spacer	Entretoise	Distanzstück
42	**0097300120**	1	1	1	1	Vite M.6 x 20 TCEI	Screw	Vis	Schraube
43	**00488R0090**	1	1	1	1	Lampada spia pressione olio	Lamp	Lampe	Glühbirne
44	**00488R0100**	1	1	1	1	Lampada spia ricarica batteria	Lamp	Lampe	Glühbirne
45	**00484R0040**	1	1	1	1	Chiave avviamento	Switch	Interrupteur	Schalter
46	**00444R0530**	1	1	1	1	Quadretto con cavi	Electrical panel	Tableau électrique	Schaltkasten
47	**00423R0010**	1	1	—	—	Dado ad alette M.6	Wing nut	Ecrou	Flügelmutter
48	**00750R0010**	1	1	—	—	Rondella D.6	Washer	Rondelle	Unterlegscheibe
49	**00231A2160**	1	1	—	—	Coperchio	Cover	Couvercle	Deckel
50	**00059R0730**	1	1	—	—	Anello in Plexiglass	Plexiglass ring	Bague en plexiglass	Ring
51	**00450R0200**	1	1	—	—	Guarnizione a U	Gasket	Joint	Dichtung
52	**00359A1560**	1	1	—	—	Elemento filtrante	Filter element	Element filtrant	Filtereinsatz
53	**00964A1170**	1	1	—	—	Coppa olio filtro aria	Oil sump	Carter huile	Ölwanne

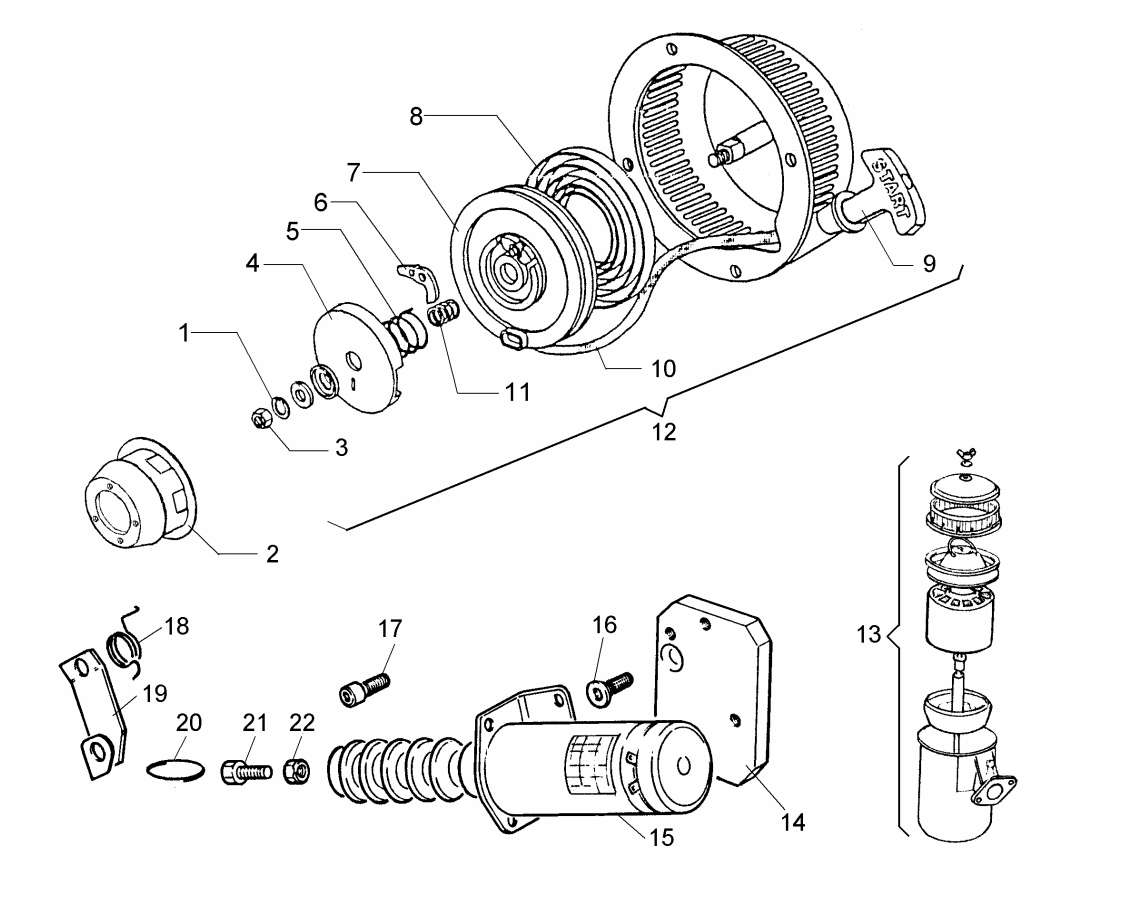

Nr. No.	CODE	RF80 RF81 Q.ty	RF90 RF91 Q.ty	RF120 RF121 Q.ty	RF140 Q.ty	DENOMINAZIONE - DESCRIPTION - DENOMINATION - BENENNUNG			
1	**0075650040**	1	1	1	1	Rondella diam. 6	Washer	Rondelle	Scheibe
2	**0079800800**	1	1	1	1	Puleggia per autoavvolgente	Pulley	Poulie	Riemenscheibe
3	**0032400080**	1	1	1	1	Dado M 6	Nut	Écrou	Mutter
4	**00234R0420**	1	1	1	1	Coperchio	Cover	Couvercle	Deckel
5	**00555R0500**	1	1	1	1	Molla	Spring	Ressort	Feder
6	**00495R0720**	2	2	2	2	Leva di innesto	Lever	Levier	Hebel
7	**00692R0440**	1	1	1	1	Puleggia avv. recoil	Pulley	Poulie	Anwerfscheibe
8	**00555R0490**	1	1	1	1	Molla a spirale	Spring	Ressort	Feder
9	**00518R0200**	1	1	1	1	Manopola	Knob	Bouton	Knopf
10	**0049040380**	1	1	1	1	Fune con manopola	Cord with knob	Corde avec bouton	Seil und Griff
11	**00541R0140**	1	1	1	1	Molla	Spring	Ressort	Feder
12	**00000R9580**	1	1	1	1	Recoil completo	Complete Recoil	Recoil complet	Ganz Recoil
13	**00388R0220**	1	1	—	—	Filtro aria RF 80-90	Air cleaner	Filtre air	Luftfilter
14	**00879R0110**	1	1	1	1	Supporto	Support	Support	Lager
15	**00674R0460**	1	1	1	1	Elettrostop	Elettrostop	Elettrostop	Elettrostop
16	**0098000700**	2	2	2	2	Vite	Screw	Vis	Schraube
17	**0097301070**	2	2	2	2	Vite M.6x14	Screw	Vis	Schraube
18	**00547R0720**	1	1	1	1	Molla	Spring	Ressort	Feder
19	**00494R0490**	1	1	1	1	Leva stop	Lever	Levier	Hebel
20	**00060R0120**	1	1	1	1	Anello di sicurezza	Ring	Bague	Ring
21	**00989R0670**	1	1	1	1	Vite	Screw	Vis	Schraube
22	**0032400080**	1	1	1	1	Dado M 6	Nut	Écrou	Mutter

00496R0870 05/06 Descrizioni e illustrazioni non impegnative - Descriptions and characteristics subject to modification - Descriptions et illustrations peuvent être modifiées - Aenderungen vorbehalten

RUGGERINI MOTORI
Via Cav. Del Lavoro A.Lombardini, 2 - 42100 Reggio Emilia - ITALY
Fax +39 0522 389362 - E-mail: ricambi@lombardini.it - www.ruggerini.it

è un marchio della LOMBARDINI S.r.l.

CATALOGO PARTI DI RICAMBIO
SPARE PARTS CATALOGUE
CATALOGUE PIECES DE RECHANGE
ERSATZTEILLISTE

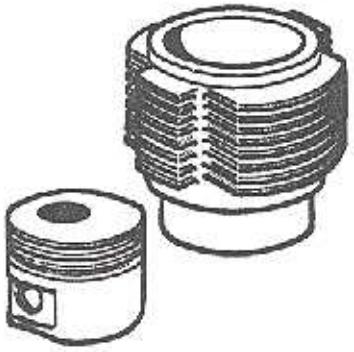

MD 75.0 MD 75.1

MD 95.0 MD 95.1

TAVOLE/TABLE

1 BASAMENTO
CRANKCASE
CARTER MOTEUR
KURBELGEHÄUSE

2 MANOVELLISMO
CRANK MECHANISM
EQUIPAGE MOBILE
KURBELGETRIEBE

3 REGOLATORE GIRI
GOVERNOR
REGULATEUR DE TOURS
REGLER

4 CIRCUITO COMBUSTIBILE
FUEL SYSTEM
CIRCUIT COMBUSTIBLE
KRAFTSTOFFKREISLAUF

5 POMPA INIEZIONE E INIETTORE
INJECTION PUMP AND INJECTOR
POMPE A INJECTION - PORTE INJECTEUR
EINSPRITZPUMPE UND EINSPRITZDÜSE

6 RAFFREDDAMENTO
COOLING
REFROIDISSEMENT
LUFTKÜHLUNG

7 TESTA CILINDRO
CYLINDER HEAD - CYLINDER
CULASSE - CYLINDRE
ZYLINDERKOPF - ZYLINDER

8 AVVIAMENTO ELETTRICO
ELECTICAL STARTING
DEMARRAGE ELECTRIQUE
ELEKTRISCHER ANLASSER

BASAMENTO - CRANKCASE
CARTER MOTEUR - KURBELGEHÄUSE

CATALOGO RICAMBI
SPARE PARTS

TAVOLA TABLE	1	1
DATA DATE	10/97	

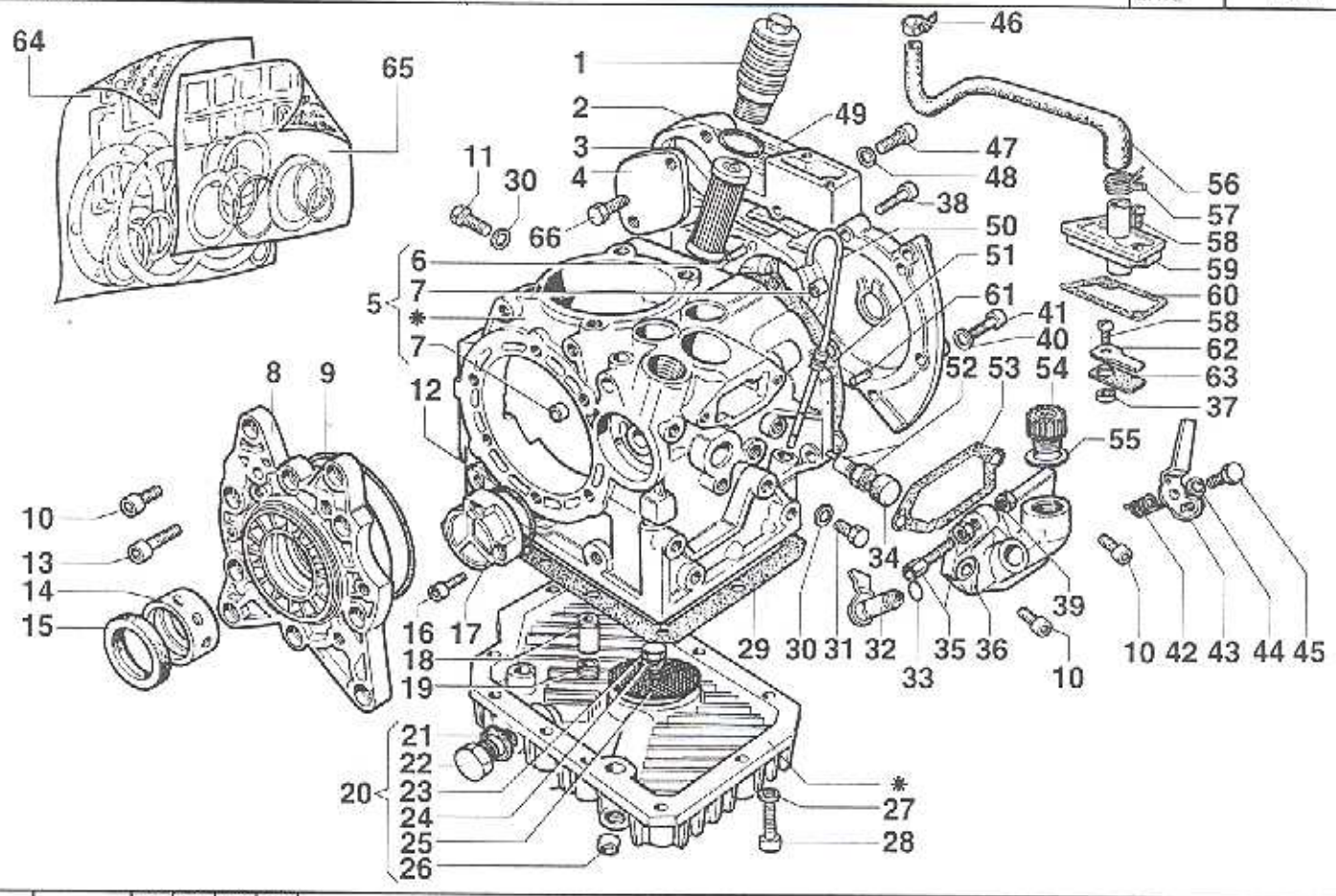

Nr. No.	CODICE CODE	MD 75.0 Q.ta Q.ty	MD 75.1 Q.ta Q.ty	MD 85.0 Q.ta Q.ty	MD 85.1 Q.ta Q.ty	DENOMINAZIONE - DESCRIPTION - DENOMINATION - BENENNUNG			
	C2548	1	1	—	—	Blocco motore (#)	Short block	Bloc moteur	Short block
	C2549	—	—	1	1	Blocco motore (#)	Short block	Bloc moteur	Short block
	C2547	—	—	1	1	Blocco motore	Short block	Bloc moteur	Short block
	C2545	1	1	—	—	Blocco motore	Short block	Bloc moteur	Short block
1	894 55	1	1	1	1	Tappo cartuccia olio	Threaded plug	Bouchon fileté	Verschlußschraube
2	579 69	1	1	1	1	Anello OR	O-ring	Joint torique	O-Ring
3	175 05	1	1	1	1	Cartuccia olio	Filter element	Cartouche filtrante	Filtereinsatz
4	231 01	1	1	1	1	Tappo	Plug	Bouchon	Verschluß
5	A2231	1	1	1	1	Carter motore	Crankcase	Carter moteur	Kurbelgehäuse
6	841 24	1	1	1	1	Spina	Taper pin	Goupille	Kegelstift
7	886 57	3	3	3	3	Tappo	Plug	Bouchon	Verschluß
8	860 25	1	1	1	1	Supporto di banco	Support	Support	Lager
9	579 78	1	1	1	1	Anello OR	O-ring	Joint torique	O-Ring
10	992 18	4	4	4	4	Vite	Capscrew	Vis	Schraube
11	995 16	1	1	1	1	Vite	Capscrew	Vis	Schraube
12	579 49	1	1	1	1	Anello OR	O-ring	Joint torique	O-Ring
13	992 17	4	4	4	4	Vite	Capscrew	Vis	Schraube
14	310 77	1	1	1	1	Cuscinetto STD	Bearing	Roulement	Lager
	310 00	1	1	1	1	Cuscinetto -0,25 mm	Bearing	Roulement	Lager
	310 61	1	1	1	1	Cuscinetto -0,50 mm	Bearing	Roulement	Lager
15	A2125	1	1	1	1	Serie anelli tenuta olio	Ring	Bague	Ring
16	992 19	2	2	2	2	Vite	Capscrew	Vis	Schraube
17	233 86	1	1	1	1	Coperchio	Cover	Couvercle	Deckel
18	956 45	1	1	1	1	Valvola by-pass	Valve	Soupape	Ventil
19	999 20	1	1	1	1	Vite	Capscrew	Vis	Schraube
20	A2233	1	1	1	1	Coppa Olio	Oil Pan	Carter huile	Ölwanne
21	754 01	1	1	1	1	Rondella	Washer	Rondelle	Unterlegscheibe
22	894 59	1	1	1	1	Tappo scarico olio	Threaded plug	Bouchon fileté	Verschlußschraube
23	993 12	1	1	1	1	Vite	Capscrew	Vis	Schraube
24	771 05	1	1	1	1	Rondella	Washer	Rondelle	Unterlegscheibe
25	734 72	1	1	1	1	Rete	Net	Grillage	Netz
26	886 57	1	1	1	1	Tappo	Plug	Bouchon	Verschluß
27	771 06	11	11	11	11	Rondella	Washer	Rondelle	Unterlegscheibe
28	992 11	11	11	11	11	Vite	Capscrew	Vis	Schraube
29	451 32	1	1	1	1	Guarnizione	Gasket	Joint	Dichtung
30	754 02	1	1	1	1	Rondella	Washer	Rondelle	Unterlegscheibe

BASAMENTO - CRANKCASE
CARTER MOTEUR - KURBELGEHÄUSE

CATALOGO RICAMBI SPARE PARTS

TAVOLA TABLE 1 2

DATA DATE 10/97

Nr. No.	CODICE CODE	MD 75.0 Q.ta Q.ty	MD 75.1 Q.ta Q.ty	MD 95.0 Q.ta Q.ty	MD 95.1 Q.ta Q.ty	DENOMINAZIONE - DESCRIPTION - DENOMINATION - BENENNUNG			
31	995 16	1	1	1	1	Vite	Capscrew	Vis	Schraube
32	494 88	1	1	1	1	Leva interna stop	Lever	Levier	Hebel
33	579 01	1	1	1	1	Anello OR	O-ring	Joint torique	O-Ring
34	886 51	2	2	2	2	Tappo	Plug	Bouchon	Verschluß
35	722 03	1	1	1	1	Registro	Setscrew	Vis réglage	Einstellschraube
36	233 85	1	1	1	1	Coperchio	Cover	Couvercle	Deckel
37	355 26	1	1	1	1	Distanziale	Spacer	Entretoise	Distanzstück
38	992 30	9	9	9	9	Vite M8X30	Capscrew	Vis	Schraube
39	323 18	1	1	1	1	Dado	Nut	Ecrou	Mutter
40	772 35	1	1	1	1	Rondella	Washer	Rondelle	Unterlegscheibe
41	992 01	1	1	1	1	Vite M8X35	Capscrew	Vis	Schraube
42	547 28	1	1	1	1	Molla leva stop	Spring	Ressort	Feder
43	494 86	1	1	1	1	Leva interna stop	Lever	Levier	Hebel
44	771 05	1	1	1	1	Rondella	Washer	Rondelle	Unterlegscheibe
45	993 39	1	1	1	1	Vite	Capscrew	Vis	Schraube
46	375 68	1	1	1	1	Fascetta	Clamp	Collier	Rohrschelle
47	992 11	1	1	1	1	Vite	Capscrew	Vis	Schraube
48	771 05	1	1	1	1	Rondella	Washer	Rondelle	Unterlegscheibe
49	240 45	1	1	1	1	Coperchio distribuzione	Cover	Couvercle	Deckel
50	076 48	1	1	1	1	Asta livello olio	Rod	Tige	Stange
51	450 59	1	1	1	1	Guarnizione	Gasket	Joint	Dichtung
52	722 24	1	1	1	1	Registro nafta completo	Setscrew	Vis réglage	Einstellschraube
53	451 64	1	1	1	1	Guarnizione	Gasket	Joint	Dichtung
54	894 56	1	1	1	1	Tappo filettato	Threaded plug	Bouchon fileté	Verschlußschraube
55	758 39	1	1	1	1	Rondella	Washer	Rondelle	Unterlegscheibe
56	949 37	1	1	1	1	Tubo sfiato	Oil pipe	Tuyau huile	Ölleitung
57	375 61	1	1	1	1	Fascetta	Clamp	Collier	Rohrschelle
58	998 06	3	3	3	3	Vite	Capscrew	Vis	Schraube
59	233 88	1	1	1	1	Coperchio	Cover	Couvercle	Deckel
60	451 63	1	1	1	1	Guarnizione	Gasket	Joint	Dichtung
61	850 27	1	1	1	1	Spina	Taper pin	Goupille	Kegelstift
62	613 89	1	1	1	1	Piastrina	Safety plate	Support	Sicherungsblech
63	536 10	1	1	1	1	Membrana	Diaphragm	Membrane	Membran
64	A2226	1	1	—	—	Serie guarnizioni completa	Complete gasket set	Joint	Dichtung
	A2228	—	—	1	1	Serie guarnizioni completa	Complete gasket set	Joint	Dichtung
65	A2225	1	1	—	—	Serie guarnizioni smeriglio	Hoveraul gasket set	Joint	Dichtung
	A2227	—	—	1	1	Serie guarnizioni smeriglio	Hoveraul gasket set	Joint	Dichtung
66	993 18	2	2	2	2	Vite	Capscrew	Vis	Schraube

(*) **Particolari non forniti sciolti - Parts not to be supplied loose - Pièces qui ne sont pas fournies séparées - Nicht lose gelieferte teile**

(#) **Versioni silenziate - Denoised versions - Configurations silencieuses - Geräuschlose Ausfürungen**

MANOVELLISMO - CRANK MECHANISM
EQUIPAGE MOBILE - KURBELGETRIEBE

CATALOGO RICAMBI SPARE PARTS

TAVOLA TABLE	2	1
DATA DATE	10/97	

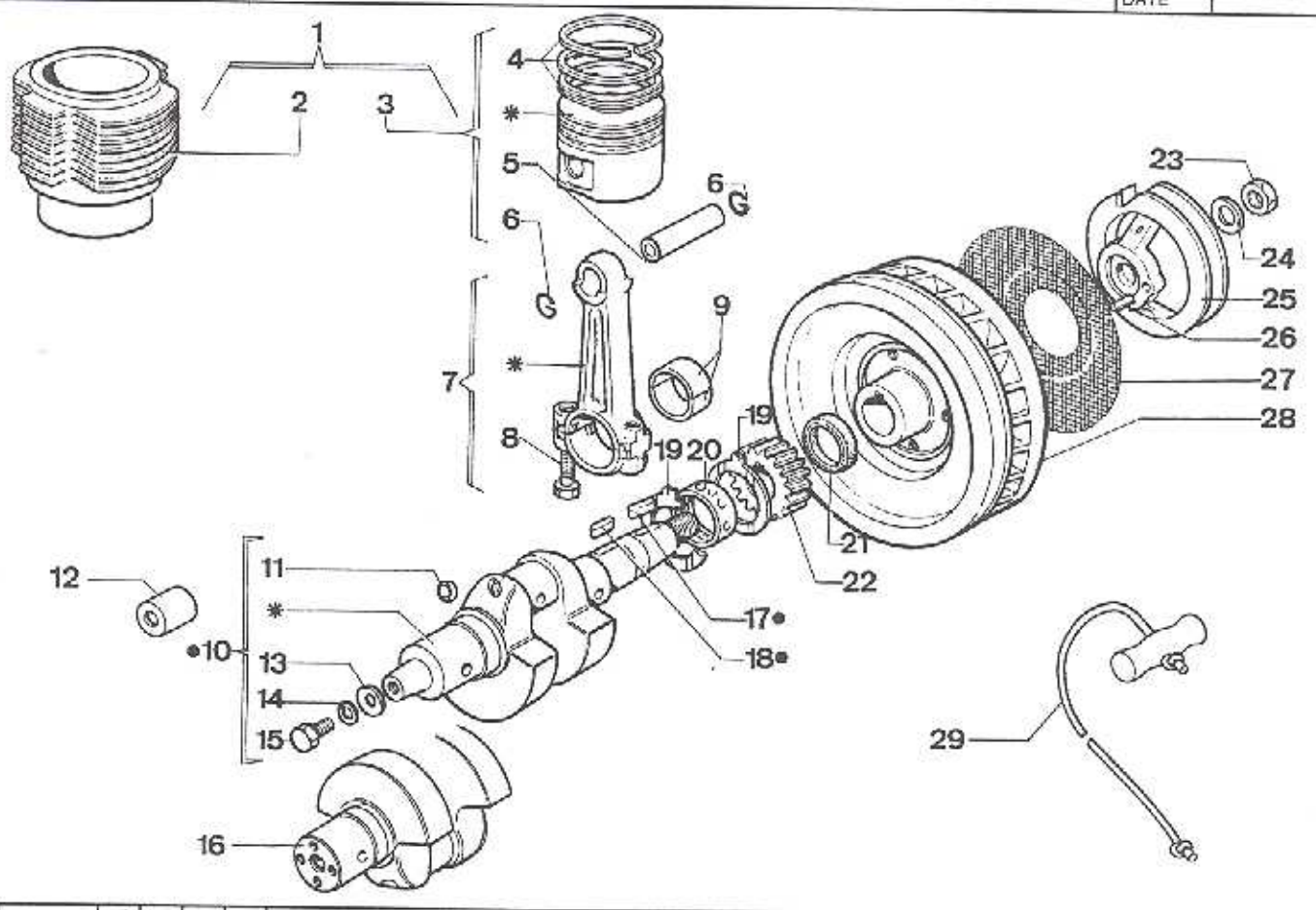

Nr. No	CODICE CODE	MD 75.0 Q.ta Q.ty	MD 75.1 Q.ta Q.ty	MD 95.0 Q.ta Q.ty	MD 95.1 Q.ta Q.ty	DENOMINAZIONE - DESCRIPTION - DENOMINATION - BENENNUNG			
1	A2342	1	1	—	—	Kit cilindro pistone	Cylinder-piston	Cylindre-piston	Zylinder-kolben
	A2343	1	1	—	—	Kit cilindro pistone (#)	Cylinder-piston	Cylindre-piston	Zylinder-kolben
	A2308	—	—	1	1	Kit cilindro pistone	Cylinder-piston	Cylindre-piston	Zylinder-kolben
2	203 98	1	1	—	—	Cilindro	Cylinder	Cylindre	Zylinder
	203 83	—	—	1	1	Cilindro	Cylinder	Cylindre	Zylinder
3	A2128	1	1	—	—	Pistone	Piston	Piston	Kolben
	A2096	1	1	—	—	Pistone (#)	Piston	Piston	Kolben
	A2293	—	—	1	1	Pistone	Piston	Piston	Kolben
4	A2132	1	1	—	—	Serie segmenti	Piston rings	Segments	Kolben ring
	A2277	—	—	1	1	Serie segmenti	Piston rings	Segments	Kolben ring
5	864 18	1	1	—	—	Spinotto	Piston pin	Axe du piston	Kolbenbolzen
	864 17	—	—	1	1	Spinotto	Piston pin	Axe du piston	Kolbenbolzen
6	059 86	2	2	—	—	Anello elastico	Ring	Bague	Ring
	059 81	—	—	2	2	Anello elastico	Ring	Bague	Ring
7	100 41	1	1	—	—	Biella	Connecting rod	Bielle	Pleuelstange
	100 45	—	—	1	1	Biella	Connecting rod	Bielle	Pleuelstange
8	989 60	2	2	2	2	Vite biella	Capscrew	Vis	Schraube
9	316 75	2	2	2	2	Cuscinetto STD	Bearing	Roulement	Lager
	316 78	2	2	2	2	Cuscinetto -0,25 mm	Bearing	Roulement	Lager
	316 79	2	2	2	2	Cuscinetto -0,50 mm	Bearing	Roulement	Lager
10	A2234	1	1	—	—	Albero motore	Crankshaft	Vilebrequin	Kurbelwelle
	A2236	—	—	1	1	Albero motore	Crankshaft	Vilebrequin	Kurbelwelle
11	886 57	2	2	—	—	Tappo a scodellino	Plug	Bouchon	Verschluß
	742 26	—	—	2	2	Rivetto di chiusura	Rivet	Rivet	Niete
12	886 49	1	1	1	1	Tappo protezione albero	Plug	Bouchon	Verschluß
13	771 70	1	1	1	1	Rondella	Washer	Rondelle	Unterlegscheibe
14	763 02	1	1	1	1	Rondella	Washer	Rondelle	Unterlegscheibe
15	993 01	1	1	1	1	Vite	Capscrew	Vis	Schraube
16	A2235	1	1	—	—	Albero motore cil.	Crankshaft	Vilebrequin	Kurbelwelle
	A2237	—	—	1	1	Albero motore cil.	Crankshaft	Vilebrequin	Kurbelwelle
17	498 19	1	1	1	1	Linguetta	Tab	Languette	Federkeil
18	498 23	1	1	1	1	Linguetta	Tab	Languette	Federkeil
19	060 17	2	2	2	2	Anello spallamento	Ring	Bague	Ring
20	310 77	1	1	1	1	Cuscinetto STD	Bearing	Roulement	Lager
	310 80	1	1	1	1	Cuscinetto -0,25 mm	Bearing	Roulement	Lager
	310 81	1	1	1	1	Cuscinetto -0,50 mm	Bearing	Roulement	Lager
21	A2125	1	1	1	1	Serie anelli tenuta olio	Ring	Bague	Ring
22	469 64	1	1	1	1	Ingranaggio	Gear	Engrenage	Zahnrad

Nr. No.	CODICE CODE	MD 75.0 Q.ta Q.ty	MD 75.1 Q.ta Q.ty	MD 95.0 Q.ta Q.ty	MD 95.1 Q.ta Q.ty	DENOMINAZIONE - DESCRIPTION - DENOMINATION - BENENNUNG			
23	323 14	1	1	1	1	Dado	Nut	Ecrou	Mutter
24	771 28	1	1	1	1	Rondella	Washer	Rondelle	Unterlegscheibe
25	696 78	1	1	1	1	Puleggia	Pulley	Poulie	Riemenscheibe
26	850 31	1	1	1	1	Spina	Taper pin	Goupille	Kegelstift
27	734 78	1	1	1	1	Rete volano	Net	Grille	Netz
28	978 32	1	1	1	1	Volano	Flywheel	Volant	Schwungrad
29	411 01	1	1	1	1	Fune avviamento	Starting rope	Cordelle lancement	Anwerfseil

(*) **Particolari non forniti sciolti - Parts not to be supplied loose - Pièces qui ne sont pas fournies séparées - Nicht lose gelieferte teile**

(#) **Versioni silenziate - Denoised versions - Configurations silencieuses - Geräuschlose Ausführungen**

REGOLATORE GIRI - GOVERNOR
REGULATEUR DE TOURS - REGLER

CATALOGO RICAMBI SPARE PARTS		
TAVOLA TABLE	3	1
DATA DATE	10/97	

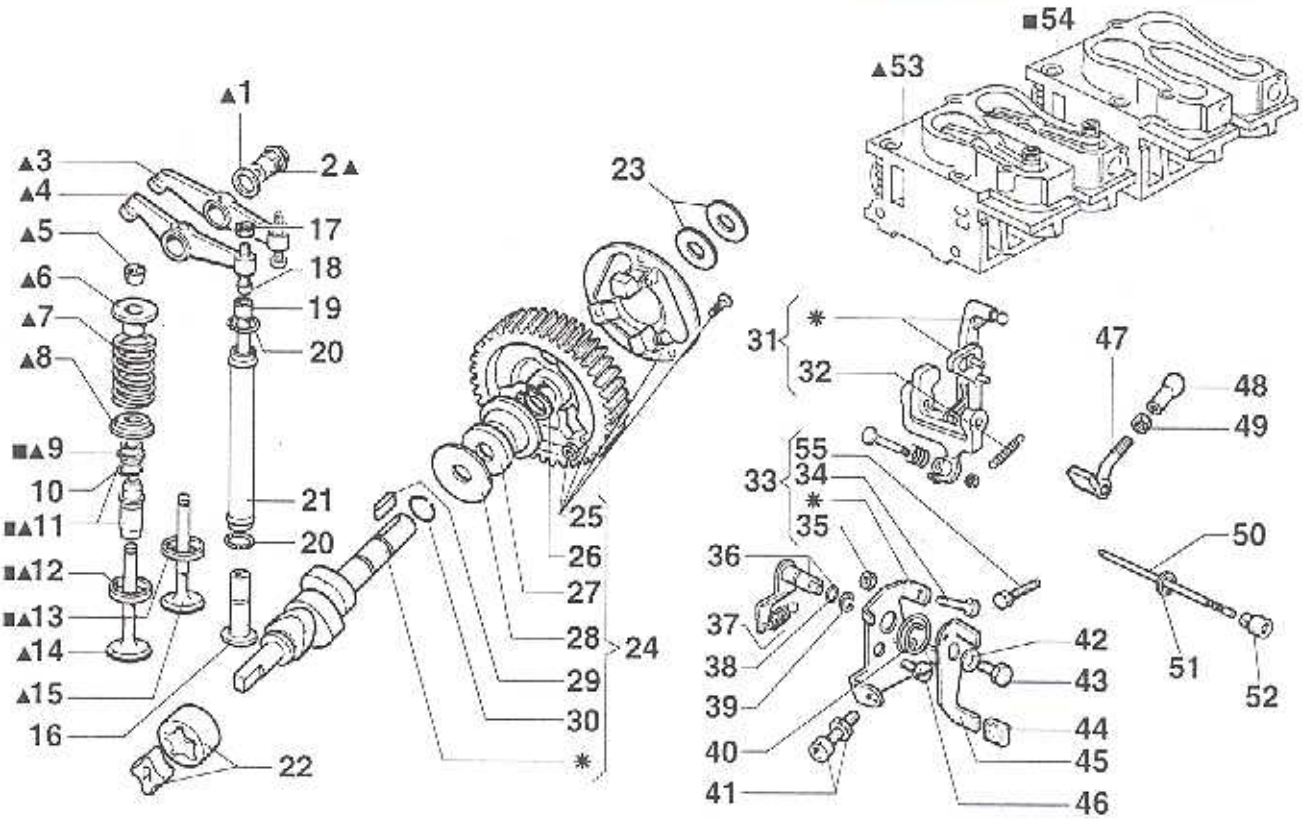

Nr. No.	CODICE CODE	MD 75.0 Q.ta Q.ty	MD 75.1 Q.ta Q.ty	MD 95.0 Q.ta Q.ty	MD 95.1 Q.ta Q.ty	DENOMINAZIONE - DESCRIPTION - DENOMINATION - BENENNUNG			
1	754 34	2	2	2	2	Rondella sp. 1	Washer	Rondelle	Unterlegscheibe
	754 35	1	1	1	1	Rondella sp. 0,5	Washer	Rondelle	Unterlegscheibe
2	602 03	2	2	2	2	Perno bilancieri	Journal	Axe	Zapfen
3	104 42	1	1	1	1	Bilanciere aspirazione	Rocker arm	Culbuteur	Kipphebel
4	104 40	1	1	1	1	Bilanciere scarico	Rocker arm	Culbuteur	Kipphebel
5	809 04	4	4	4	4	Semicono valvola	Cotter	Semi-cône	Ventilkegelstück
6	616 36	2	2	2	2	Piattello superiore	Retainer	Coupelle	Federteller
7	540 77	2	2	2	2	Molla valvola	Spring	Ressort	Feder
8	616 35	2	2	2	2	Piattello inferiore	Retainer	Coupelle	Federteller
9	451 25	2	2	2	2	Guarnizione guida valvola	Gasket	Joint	Dichtung
10	059 68	2	2	2	2	Anello guida	Ring	Bague	Ring
11	464 56	2	2	2	2	Guida valvola STD	Valve guide	Guide soupape	Ventilführung
	464 59	2	2	2	2	Guida valvola + 0,1 mm	Valve guide	Guide soupape	Ventilführung
12	059 87	1	1	1	—	Anello scarico STD	Ring	Bague	Ring
	060 04	—	—	—	1	Anello scarico STD	Ring	Bague	Ring
	060 04	—	—	1	—	Anello scarico (#)	Ring	Bague	Ring
	050 99	1	1	1	—	Anello scarico + 0,5 mm	Ring	Circlip	Sicherungsring
	060 28	—	—	—	1	Anello scarico + 0,5 mm	Ring	Bague	Ring
	060 28	—	—	1	—	Anello scarico + 0,5 mm (#)	Ring	Bague	Ring
13	059 88	1	1	1	—	Anello aspirazione STD	Ring	Bague	Ring
	060 03	—	—	—	1	Anello aspirazione STD	Ring	Bague	Ring
	060 03	—	—	1	—	Anello aspirazione (#)	Ring	Bague	Ring
	059 90	1	1	1	—	Anello aspirazione + 0,5 mm	Ring	Bague	Ring
	060 29	—	—	—	1	Anello aspirazione + 0,5 mm	Ring	Bague	Ring
	060 29	—	—	1	—	Anello aspirazione + 0,5 mm (#)	Ring	Bague	Ring
14	960 54	1	1	1	—	Valvola scarico	Valve	Soupape	Ventil
	960 59	—	—	—	1	Valvola scarico	Valve	Soupape	Ventil
	960 59	—	—	1	—	Valvola scarico (#)	Valve	Soupape	Ventil
15	960 53	1	1	1	—	Valvola aspirazione	Valve	Soupape	Ventil
	960 58	—	—	—	1	Valvola aspirazione	Valve	Soupape	Ventil
	960 58	—	—	1	—	Valvola aspirazione (#)	Valve	Soupape	Ventil
16	708 19	2	2	2	2	Punteria	Tappet	Poussoir	Stössel
17	323 07	2	2	2	2	Dado	Nut	Ecrou	Mutter
18	726 03	2	2	2	2	Registro	Setscrew	Vis réglage	Einstellschraube
19	072 03	2	2	—	—	Asta	Rod	Tige	Stange
	072 10	—	—	2	2	Asta	Rod	Tige	Stange
20	579 12	4	4	4	4	Anello OR	O-ring	Joint torique	O-Ring

REGOLATORE GIRI - GOVERNOR
REGULATEUR DE TOURS - REGLER

CATALOGO RICAMBI SPARE PARTS

TAVOLA TABLE	3	2
DATA DATE	10/97	

Nr. No.	CODICE CODE	MD 75.0 Q.ta Q.ty	MD 75.1 Q.ta Q.ty	MD 95.0 Q.ta Q.ty	MD 95.1 Q.ta Q.ty	DENOMINAZIONE - DESCRIPTION - DENOMINATION - BENENNUNG			
21	940 28	2	2	—	—	Tubo asta bilancieri	Protection pipe	Tuyau protection	Schutzrohr
	940 38	—	—	2	2	Tubo asta bilancieri	Protection pipe	Tuyau protection	Schutzrohr
22	A2143	1	1	1	1	Pompa olio	Lub. oil pump	Pompe huile	Schmierölpumpe
23	777 33	1	1	1	1	Rondella rasam. 0,3 mm	Washer	Rondelle	Unterlegscheibe
	777 34	1	1	1	1	Rondella rasam. 0,2 mm	Washer	Rondelle	Unterlegscheibe
24	A2238	1	1	—	—	Albero a Camme	Camshaft	Arbre Cames	Nockenwelle
	A2239	—	—	1	1	Albero a Camme	Camshaft	Arbre Cames	Nockenwelle
	A2240	1	1	1	1	Albero a Camme (#)	Camshaft	Arbre Cames	Nockenwelle
25	469 81	1	1	1	1	Ingranaggio	Gear	Engrenage	Zahnrad
26	046 02	1	1	1	1	Anello seeger	Snap Ring	Circlip	Sicherungsring
27	621 22	1	1	1	1	Piattello	Retainer	Coupelle	Federteller
28	777 78	1	1	1	1	Rondella di rasamento	Washer	Rondelle	Unterlegscheibe
29	498 36	1	1	1	1	Linguetta	Tab	Languette	Federkeil
30	059 85	1	1	1	1	Anello	Ring	Bague	Ring
31	486 06	1	1	1	1	Leva 3000/3600 RPM	Lever	Levier	Hebel
32	551 14	1	1	1	1	Molla supplemento	Spring	Ressort	Feder
33	613 91	1	1	1	1	Piastrina	Safety plate	Support	Sicherungsblech
34	993 07	1	1	1	1	Vite	Capscrew	Vis	Schraube
35	323 06	2	2	2	2	Dado	Nut	Ecrou	Mutter
36	494 68	1	1	1	1	Leva interna acceleral	Lever	Levier	Hebel
37	551 29	1	1	1	1	Molla regolatore	Spring	Ressort	Feder
38	579 01	1	1	1	1	Anello OR	O-ring	Joint torique	O-Ring
39	016 01	1	1	1	1	Anello Benzing	Circlip	Bague arrêt	Drahtsprengring
40	547 23	1	1	1	1	Molla	Spring	Ressort	Feder
41	722 30	1	1	1	1	Registro	Setscrew	Vis réglage	Einstellschraube
42	771 51	1	1	1	1	Rondella	Washer	Rondelle	Unterlegscheibe
43	993 22	1	1	1	1	Vite	Capscrew	Vis	Schraube
44	151 49	2	2	2	2	Cappelletto	Cap	Capuchon	Schutzkappe
45	494 69	1	1	1	1	Leva esterna acceleral	Lever	Levier	Hebel
46	997 10	1	1	1	1	Vite	Capscrew	Vis	Schraube
47	926 77	1	1	1	1	Tirante pompa iniezione	Tie rod	Entretoise	Zugstange
48	833 02	1	1	1	1	Snodo sferico	Joint	Rotule	Gelenk
49	323 06	1	1	1	1	Dado	Nut	Ecrou	Mutter
50	601 77	1	1	1	1	Perno leva regolatore	Journal	Axe	Zapfen
51	754 09	1	1	1	1	Rondella	Washer	Rondelle	Unterlegscheibe
52	969 62	1	1	1	1	Vite	Capscrew	Vis	Schraube
53	A2139	1	1	1	—	Testa completa std.	Complete cylinder head	Culasse complète	Zylinderkopf komplete
	A2264	—	—	—	1	Testa completa std.	Complete cylinder head	Culasse complète	Zylinderkopf komplete
	A2264	—	—	1	—	Testa completa (#)	Complete cylinder head	Culasse complète	Zylinderkopf komplete
54	A2138	1	1	1	—	Testa con guide std.	Cylinder head with guides	Culasse avec guide	Zylinderkopf Führung
	A2263	—	—	—	1	Testa con guide std.	Cylinder head with guides	Culasse avec guide	Zylinderkopf Führung
	A2263	—	—	1	—	Testa con guide (#)	Cylinder head with guides	Culasse avec guide	Zylinderkopf Führung
55	993 35	1	1	1	1	Vite	Capscrew	Vis	Schraube

(*) **Particolari non forniti sciolti - Parts not to be supplied loose - Pièces qui ne sont pas fournies séparées - Nicht lose gelieferte teile**

(#) **Versioni silenziate - Denoised versions - Configurations silencieuses - Geräuschlose Ausführungen**

CIRCUITO COMBUSTIBILE - FUEL SYSTEM
CIRCUIT COMBUSTIBLE - KRAFTSTOFFKREISLAUF

RUGGERINI DIESEL

CATALOGO RICAMBI
SPARE PARTS

TAVOLA TABLE	4	1
DATA DATE	10/97	

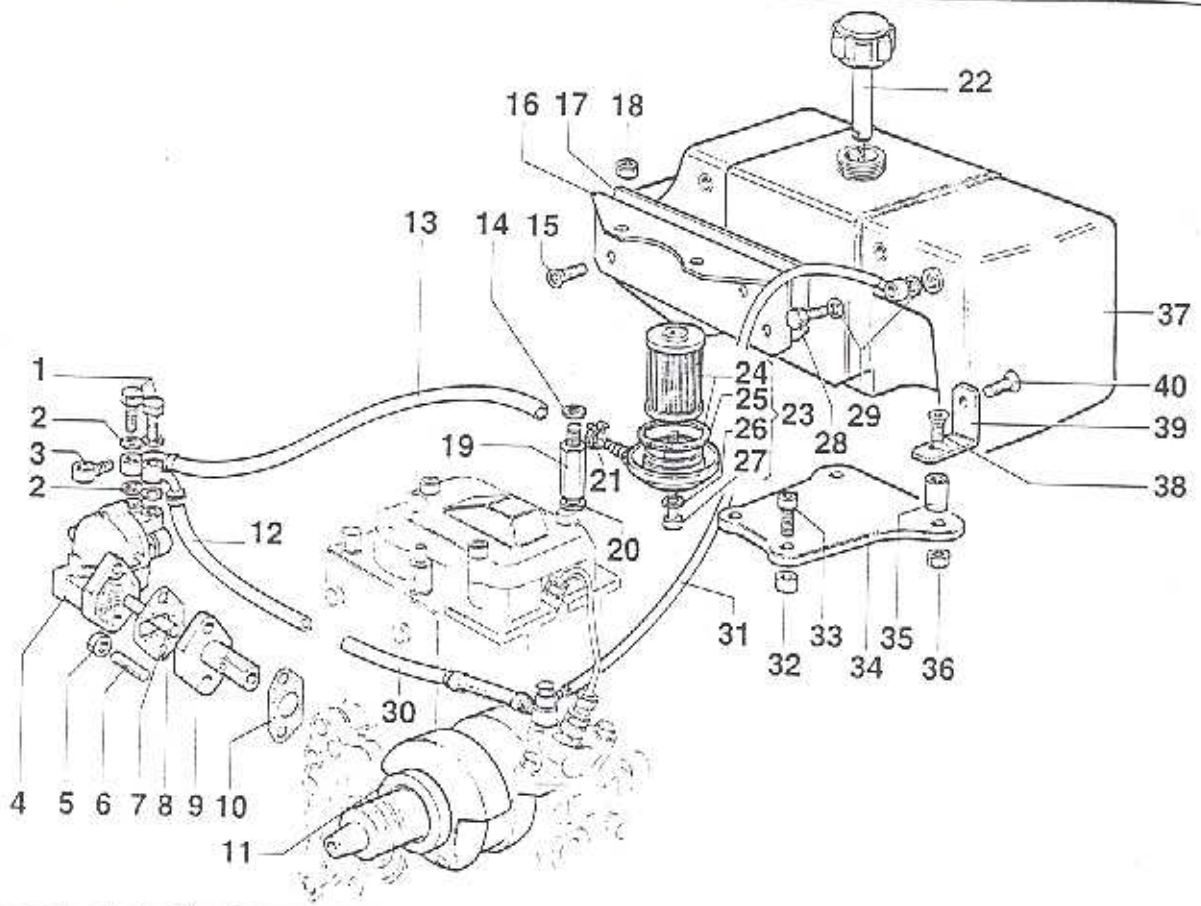

Nr. No.	CODICE CODE	MD 75.0 Q.ta Q.ty	MD 75.1 Q.ta Q.ty	MD 95.0 Q.ta Q.ty	MD 95.1 Q.ta Q.ty	DENOMINAZIONE - DESCRIPTION - DENOMINATION - BENENNUNG			
1	716 25	2	2	2	2	Raccordo	Union	Raccord	Anschlußstück
2	754 09	4	4	4	4	Rondella	Washer	Rondelle	Unterlegscheibe
3	575 14	1	1	1	1	Occhiello	Eye	Oeillet	Öse
4	652 37	1	1	1	1	Pompa alimentazione	Fuel feeding pump	Pompe d'aliment.	Kraftstoffpumpe
5	323 03	1	1	1	1	Dado	Nut	Ecrou	Mutter
6	676 34	2	2	2	2	Prigioniero	Stud	Goujon	Stiftschraube
7	704 21	1	1	1	1	Puntalino	Drive rod	Bute	Betätigungsstange
8	450 75	1	1	1	1	Guarnizione 0,2 mm	Gasket	Joint	Dichtung
	450 76	1	1	1	1	Guarnizione 1 mm	Gasket	Joint	Dichtung
9	880 40	1	1	1	1	Supporto	Support	Support	Lager
10	481 34	1	1	1	1	Guarnizione	Gasket	Joint	Dichtung
11	060 24	1	1	1	1	Anello	Ring	Bague	Ring
12	937 84	1	1	1	1	Tubo	Fuel pipe	Tube combustible	Brennstoffleitung
13	938 16	1	1	1	1	Tubo	Fuel pipe	Tube combustible	Brennstoffleitung
14	771 10	2	2	2	2	Rondella	Washer	Rondelle	Unterlegscheibe
15	997 42	2	2	2	2	Vite	Capscrew	Vis	Schraube
16	880 73	1	1	1	1	Supporto	Support	Support	Lager
17	837 50	1	1	1	1	Distanziale in gomma	Spacer	Entretoise	Distanzstück
18	326 31	2	2	2	2	Dado	Nut	Ecrou	Mutter
19	326 50	2	2	—	—	Dado	Nut	Ecrou	Mutter
	326 41	—	—	2	2	Dado	Nut	Ecrou	Mutter
20	772 02	2	2	2	2	Rondella	Washer	Rondelle	Unterlegscheibe
21	375 70	2	2	2	2	Fascetta	Clamp	Collier	Rohrschelle
22	896 26	1	1	1	1	Tappo	Plug	Bouchon	Verschluß
23	391 22	1	1	1	1	Filtro Nalta	Fuel filter	Filtre combustible	Brennstoffilter
24	175 32	1	1	1	1	Cartuccia combust.	Filter element	Cartouche filtrante	Filtereinsatz
25	450 97	1	1	1	1	Guarnizione	Gasket	Joint	Dichtung
26	754 32	1	1	1	1	Rondella	Washer	Rondelle	Unterlegscheibe
27	995 49	1	1	1	1	Vite	Capscrew	Vis	Schraube
28	716 71	1	1	1	1	Raccordo	Union	Raccord	Anschlußstück
29	754 46	2	2	2	2	Rondella	Washer	Rondelle	Unterlegscheibe
30	937 95	1	1	1	1	Tubo combustibile	Fuel pipe	Tube combustible	Brennstoffleitung
31	937 77	1	1	1	1	Tubo combustibile	Fuel pipe	Tube combustible	Brennstoffleitung
32	354 12	2	2	2	2	Distanziale	Spacer	Entretoise	Distanzstück
33	992 30	2	2	2	2	Vite	Capscrew	Vis	Schraube

CIRCUITO COMBUSTIBILE - FUEL SYSTEM
CIRCUIT COMBUSTIBLE - KRAFTSTOFFKREISLAUF

CATALOGO RICAMBI
SPARE PARTS

TAVOLA TABLE	4	2
DATA DATE	10/97	

Nr. No.	CODICE CODE	MD 75.0 Q.ta Q.ty	MD 75.1 Q.ta Q.ty	MD 95.0 Q.ta Q.ty	MD 95.1 Q.ta Q.ty	DENOMINAZIONE - DESCRIPTION - DENOMINATION - BENENNUNG			
34	880 67	1	1	1	1	Supporto	Support	Support	Lager
35	353 34	2	2	2	2	Distanziale	Spacer	Entretoise	Distanzstück
36	326 31	2	2	2	2	Dado	Nut	Ecrou	Mutter
37	025 03	1	1	1	1	Serbatoio combustibile	Fuel tank	Reservoir	Kraftstoffbehälter
38	998 09	2	2	2	2	Vite	Capscrew	Vis	Schraube
39	859 58	2	2	2	2	Staffa	Brace	Etrier	Bügel
40	997 93	2	2	2	2	Vite	Capscrew	Vis	Schraube

RUGGERINI DIESEL

POMPA INIEZIONE ED INIETTORE - INJECTION PUMP AND INJECTOR
POMPE A INJECTION PORTE INJECTEUR - EINSPRITZPUMPE UND EINSPRITZDÜZE

CATALOGO RICAMBI SPARE PARTS

TAVOLA TABLE	5	1
DATA DATE	10/97	

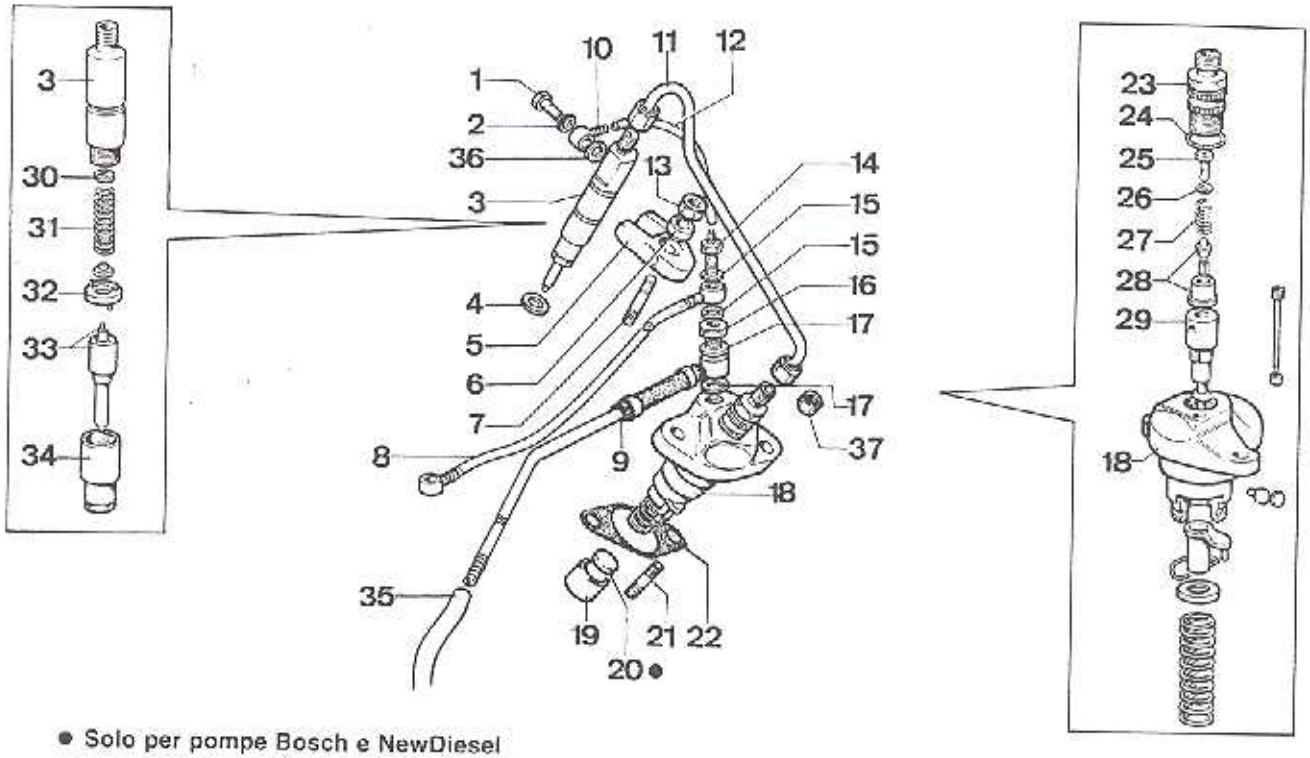

● Solo per pompe Bosch e NewDiesel

Nr. No.	CODICE CODE	MD 75.0 Q.ta Q.ty	MD 75.1 Q.ta Q.ty	MD 95.0 Q.ta Q.ty	MD 95.1 Q.ta Q.ty	DENOMINAZIONE - DESCRIPTION - DENOMINATION - BENENNUNG			
1	717 28	1	1	1	1	Raccordo	Union	Raccord	Anschlußstück
2	754 39	1	1	1	1	Rondella	Washer	Rondelle	Unterlegscheibe
3	644 61	1	1	1	1	Iniettore STANADYNE	Nozzle	Injecteur	Einspritzdüse
	644 63	1	1	1	1	Iniettore STANADYNE (#)	Nozzle	Injecteur	Einspritzdüse
	644 47	1	1	1	1	Iniettore NEW-DIESEL	Nozzle	Injecteur	Einspritzdüse
	644 54	1	1	1	1	Iniettore NEW-DIESEL (#)	Nozzle	Injecteur	Einspritzdüse
	644 56	1	1	1	1	Iniettore BOSCH	Nozzle	Injecteur	Einspritzdüse
	644 65	1	1	1	1	Iniettore BOSCH (#)	Nozzle	Injecteur	Einspritzdüse
4	754 35	1	1	1	1	Rondella	Washer	Rondelle	Unterlegscheibe
5	868 94	1	1	1	1	Staffa	Brace	Etrier	Bügel
6	771 97	1	1	1	1	Rondella	Washer	Rondelle	Unterlegscheibe
7	676 98	1	1	1	1	Prigioniero	Stud	Goujon	Stiftschraube
8	937 77	1	1	1	1	Tubo disareazione	Fuel pipe	Tube combustible	Brennstoffleitung
9	937 95	1	1	1	1	Tubo combustibile	Fuel pipe	Tube combustible	Brennstoffleitung
10	575 29	1	1	1	1	Occhiello	O-ring	Joint torique	O-Ring
11	944 67	1	1	—	—	Tubo iniezione	Fuel pipe	Tube combustible	Brennstoffleitung
	944 68	—	—	1	1	Tubo iniezione	Fuel pipe	Tube combustible	Brennstoffleitung
12	937 44	1	1	—	—	Tubo ritorno combust.	Fuel pipe	Tube combustible	Brennstoffleitung
	936 91	—	—	1	1	Tubo ritorno combust.	Fuel pipe	Tube combustible	Brennstoffleitung
13	323 03	1	1	1	1	Dado	Nut	Ecrou	Mutter
14	717 54	1	1	1	1	Raccordo	Union	Raccord	Anschlußstück
15	754 02	2	2	2	2	Rondella	Washer	Rondelle	Unterlegscheibe
16	717 17	1	1	1	1	Raccordo	Union	Raccord	Anschlußstück
17	754 08	2	2	2	2	Rondella	Washer	Rondelle	Unterlegscheibe
18	656 60	1	1	1	1	Pompa iniezione STANADYNE	Injection pump	Pompe injection	Einspritzpumpe
	656 56	1	1	1	1	Pompa iniezione NEW-DIESEL	Injection pump	Pompe injection	Einspritzpumpe
	656 58	1	1	1	1	Pompa iniezione BOSCH	Injection pump	Pompe injection	Einspritzpumpe
19	708 18	1	1	1	1	Puntena pompa iniezione	Tappet	Poussoir	Stössel
20	592 10	1	1	1	1	Pastiglia puntena	Expansion plug	Pastille	Einlegscheibe
21	677 32	2	2	2	2	Prigioniero	Stud	Goujon	Stiftschraube
22	450 67	1	1	1	1	Guarnizione 0,1 mm	Gasket	Joint	Dichtung
	450 66	1	1	1	1	Guarnizione 0,2 mm	Gasket	Joint	Dichtung
	450 65	1	1	1	1	Guarnizione 0,3 mm	Gasket	Joint	Dichtung
23	717 05	1	1	1	1	Raccordo	Union	Raccord	Anschlußstück
24	579 21	1	1	1	1	Anello OR	O-ring	Joint torique	O-Ring
25	717 06	1	1	1	1	Riempitore	Union	Raccord	Anschlußstück

Nr. No.	CODICE CODE	MD 75.0 Q.ta Q.ty	MD 75.1 Q.ta Q.ty	MD 95.0 Q.ta Q.ty	MD 95.1 Q.ta Q.ty	DENOMINAZIONE - DESCRIPTION - DENOMINATION - BENENNUNG			
26	837 27	1	1	1	1	Rondella	Shim	Cale	Unterlegscheibe
27	540 78	1	1	1	1	Molla	Spring	Ressort	Feder
28	956 43	1	1	1	1	Valvola	Valve	Soupape	Ventil
	956 46	1	1	1	1	Valvola BOSCH	Valve	Soupape	Ventil
29	660 24	1	1	1	1	Pompante	Pumping element	Element pompe	Pumpenelement
	660 22	1	1	1	1	Pompante BOSCH	Pumping element	Element pompe	Pumpenelement
30	837 30	1	1	1	1	Spessore 0,1 mm	Shim	Cale	Unterlegscheibe
	837 35	1	1	1	1	Spessore 1 mm	Shim	Cale	Unterlegscheibe
31	540 79	1	1	1	1	Molla	Spring	Ressort	Feder
32	355 23	1	1	1	1	Distanziale	Spacer	Entretoise	Distanzstück
33	644 68	1	1	1	1	Polverizzatore STANADYNE	Nozzle	Injecteur	Einspritzdüse
	644 69	1	1	1	1	Polverizzatore STANADYNE (#)	Nozzle	Injecteur	Einspritzdüse
	644 53	1	1	1	1	Polverizzatore NEW-DIESEL	Nozzle	Injecteur	Einspritzdüse
	644 55	1	1	1	1	Polverizzatore NEW-DIESEL (#)	Nozzle	Injecteur	Einspritzdüse
	644 66	1	1	1	1	Polverizzatore BOSCH	Nozzle	Injecteur	Einspritzdüse
	644 67	1	1	1	1	Polverizzatore BOSCH (#)	Nozzle	Injecteur	Einspritzdüse
34	435 11	1	1	1	1	Ghiera	Ring nut	Embout	Nutmutter
35	937 78	1	1	1	1	Tubo combustibile	Fuel pipe	Tube combustible	Brennstoffleitung
36	764 50	1	1	1	1	Rondella	Washer	Rondelle	Unterlegscheibe
37	323 78	2	2	2	2	Dado	Nut	Ecrou	Mutter

(#) Versioni silenziate - Denoised versions - Configurations silencieuses - Geräuschlose Ausführungen

RAFFREDDAMENTO - COOLING
REFROIDISSEMENT - LUFTKÜHLUNG

CATALOGO RICAMBI
SPARE PARTS

TAVOLA / TABLE	6	1
DATA / DATE	10/97	

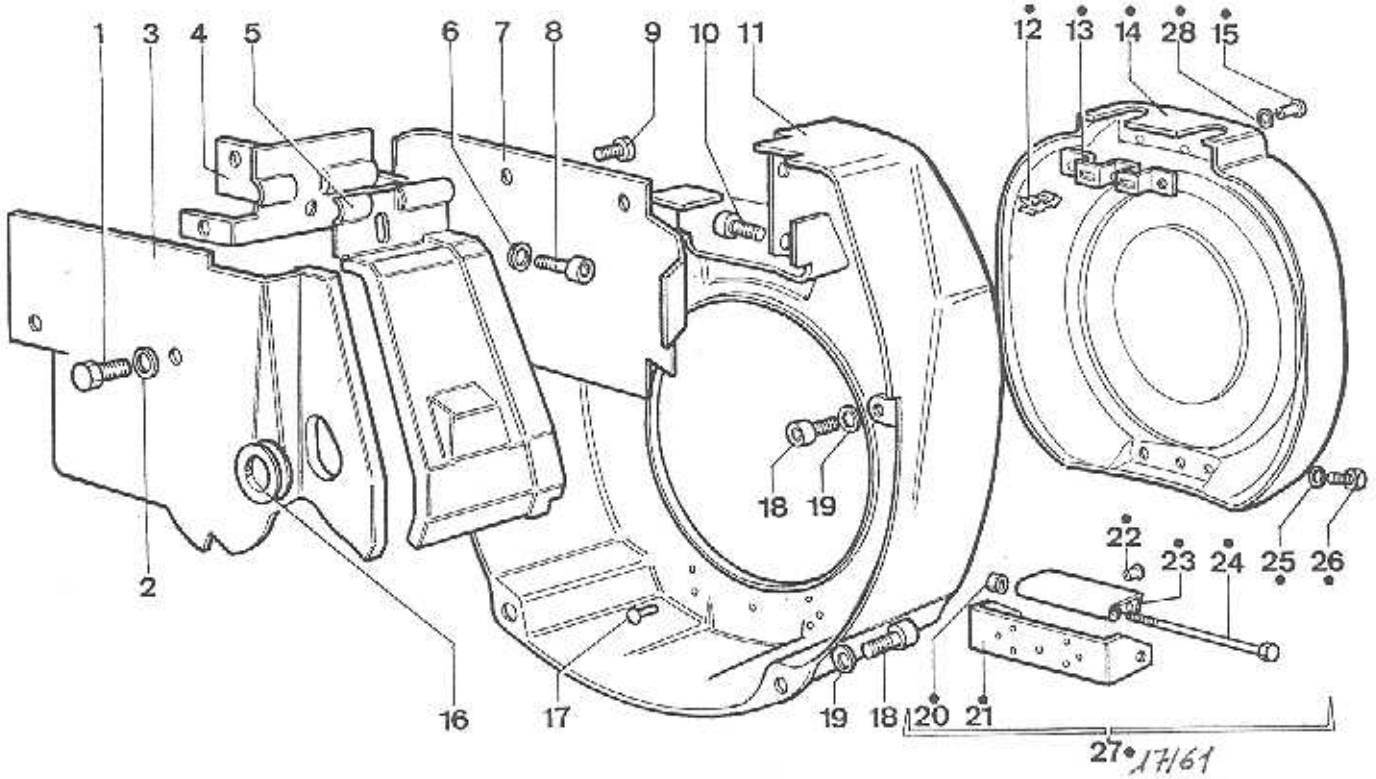

Nr. No.	CODICE CODE	MC 75.0 Q.ta Q.ty	MD 75.1 Q.ta Q.ty	MC 95.0 Q.ta Q.ty	MD 95.1 Q.ta Q.ty	DENOMINAZIONE - DESCRIPTION - DENOMINATION - BENENNUNG			
1	993 25	2	2	2	2	Vite	Capscrew	Vis	Schraube
2	771 09	2	2	2	2	Rondella	Washer	Rondelle	Unterlegscheibe
3	588 88	1	1	1	1	Paratia	Gate	Cloison	Schott
4	589 08	—	—	1	1	Paratia superiore	Gate	Cloison	Schott
5	296 69	1	1	1	1	Cuffia cilindro	Cylinder casing	Protection cylindre	Zylinderverkleidung
6	771 09	1	1	1	1	Rondella	Washer	Roncelle	Unterlegscheibe
7	588 85	1	1	1	1	Paratia	Gate	Cloison	Schott
8	992 13	1	1	1	1	Vite	Capscrew	Vis	Schraube
9	998 15	2	2	2	2	Vite	Capscrew	Vis	Schraube
10	998 15	2	2	2	2	Vite	Capscrew	Vis	Schraube
11	228 29	1	1	1	1	Convogliatore	Shroud	Coiffe ventil	Ventilatorhaube
12	556 42	2	2	2	2	Molla	Spring	Ressort	Feder
13	614 03	1	1	1	1	Piastrina sostegno	Safety plate	Support	Sicherungsblech
14	171 42	1	1	1	1	Copripuleggia	Crankcase	Carter moteur	Kurbelgehäuse
15	742 18	3	3	3	3	Rivetto	Rivet	Rivet	Niete
16	688 37	1	1	1	1	Tappo	Plug	Bouchon	Verschluß
17	742 13	3	3	3	3	Rivetto	Rivet	Rivet	Niete
18	992 27	4	4	4	4	Vite	Capscrew	Vis	Schraube
19	771 05	4	4	4	4	Rondella	Washer	Rondelle	Unterlegscheibe
20	323 51	1	1	1	1	Dado	Nut	Ecrou	Mutter
21	879 95	1	1	1	1	Supporto	Support	Support	Lager
22	742 19	3	3	3	3	Rivetto filettato	Rivet	Rivet	Niete
23	614 04	1	1	1	1	Piastrina	Safety plate	Support	Sicherungsblech
24	992 39	1	1	1	1	Vite	Capscrew	Vis	Schraube
25	771 01	3	3	3	3	Rondella	Washer	Rondelle	Unterlegscheibe
26	993 11	3	3	3	3	Vite	Capscrew	Vis	Schraube
17161 27	171 45	1	1	1	1	Copripuleggia completo	Crankcase	Carter moteur	Kurbelgehäuse
28	772 36	3	3	3	3	Rondella	Washer	Rondelle	Unterlegscheibe

TESTA CILINDRO - CYLINDER HEAD-CYLINDER
CULASSE-CYLINDRE - ZYLINDERKOPF-ZYLINDER

CATALOGO RICAMBI SPARE PARTS

TAVOLA TABLE	7	1
DATA DATE	10/97	

◐ Vedi tavola nr. 3 - See table No. 3
Voir table nr. 3 - Sehen tafel nr. 3

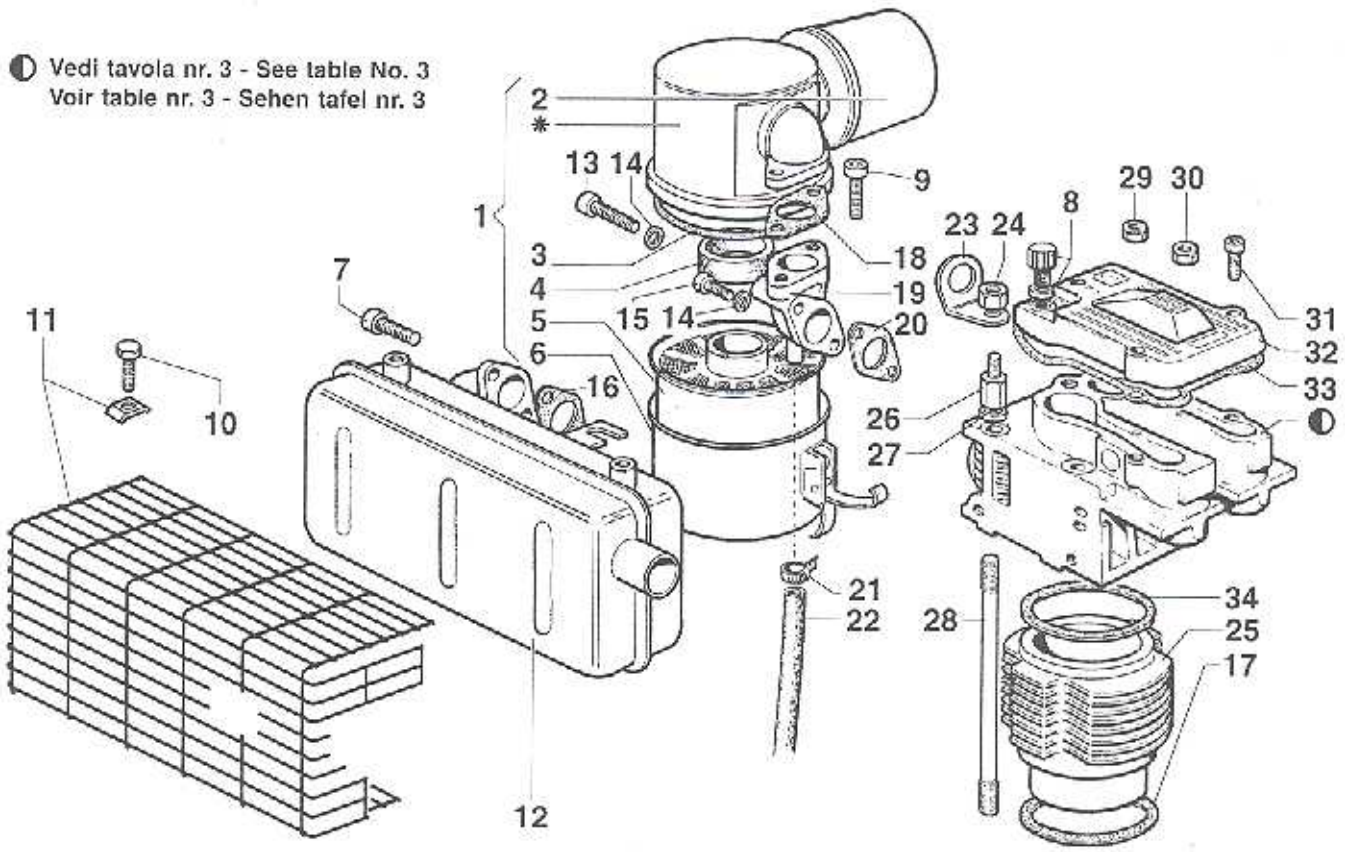

Nr. No.	CODICE CODE	MD 75.0 Q.ta Q.ty	MD 75.1 Q.ta Q.ty	MD 95.0 Q.ta Q.ty	MD 95.1 Q.ta Q.ty	DENOMINAZIONE - DESCRIPTION - DENOMINATION - BENENNUNG			
1	388 72	1	1	1	1	Filtro aria	Air Cleaner	Filtre air	Luftfilter
2	670 14	1	1	1	1	Prefiltro	Prefilter	Prefiltre	Vorfilter
3	579 73	1	1	1	1	Anello OR	O-ring	Joint torique	O-Ring
4	451 06	1	1	1	1	Anello distanziale	Gasket	Joint	Dichtung
5	399 29	1	1	1	1	Elemento filtrante	Filter element	Element filtrant	Filtereinsatz
6	252 31	1	1	1	1	Coppa olio	Oil pan	Carter huile	Ölwanne
7	992 09	2	2	2	2	Vite	Capscrew	Vis	Schraube
8	856 56	1	1	1	1	Tappo olio	Plug	Bouchon	Verschluß
9	992 18	2	2	2	2	Vite	Capscrew	Vis	Schraube
10	993 39	4	4	4	4	Vite	Capscrew	Vis	Schraube
11	688 99	1	1	1	1	Protezione marmitta	Guard	Protection	Schutz
12	527 67	1	1	1	1	Marmitta	Muffler	Pot echappement	Auspufftopf
13	992 37	1	1	1	1	Vite	Capscrew	Vis	Schraube
14	771 11	2	2	2	2	Rondella	Washer	Rondelle	Unterlegscheibe
15	992 01	1	1	1	1	Vite	Capscrew	Vis	Schraube
16	451 24	1	1	1	1	Guarnizione	Gasket	Joint	Dichtung
17	451 73	2	2	2	2	Guarnizione 0,1 mm	Gasket	Joint	Dichtung
	451 74	1	1	1	1	Guarnizione 0,2 mm	Gasket	Joint	Dichtung
	451 75	1	1	1	1	Guarnizione 0,3 mm	Gasket	Joint	Dichtung
18	450 35	1	1	1	1	Guarnizione	Gasket	Joint	Dichtung
19	211 75	1	1	1	1	Collettore Aspirazione	Intake manifold	Collecteur adm.	Ansaugsammelrohr
20	450 82	1	1	1	1	Guarnizione	Gasket	Joint	Dichtung
21	375 58	1	1	1	1	Fascetta	Clamp	Collier	Rohrschelle
22	949 37	1	1	1	1	Tubo sfiato	Oil pipe	Tuyau huile	Ölleitung
23	427 22	1	1	1	1	Gancio sollevamento	Hook	Crochet	Hacke
24	323 03	1	1	1	1	Dado	Nut	Ecrou	Mutter
25	203 98	1	1	—	—	Cilindro	Cylinder	Cylindre	Zylinder
	203 03	—	—	1	1	Cilindro	Cylinder	Cylindre	Zylinder
26	326 41	2	2	2	2	Dado	Nut	Ecrou	Mutter
27	772 02	4	4	4	4	Rondella	Washer	Rondelle	Unterlegscheibe
28	684 26	4	4	—	—	Prigioniero cilindro	Stud	Goujon	Stiftschraube
	684 34	—	—	4	4	Prigioniero cilindro	Stud	Goujon	Stiftschraube
29	326 38	1	1	1	1	Dado	Nut	Ecrou	Mutter
30	326 59	2	2	—	—	Dado	Nut	Ecrou	Mutter
	326 67	—	—	2	2	Dado	Nut	Ecrou	Mutter

TESTA CILINDRO - CYLINDER HEAD-CYLINDER
CULASSE-CYLINDRE - ZYLINDERKOPF-ZYLINDER

CATALOGO RICAMBI
SPARE PARTS

TAVOLA TABLE	7	2
DATA DATE	10/97	

Nr. No	CODICE CODE	MD 75.0 Q.ta Q.ty	MD 75.1 Q.ta Q.ty	MD 95.0 Q.ta Q.ty	MD 95.1 Q.ta Q.ty	DENOMINAZIONE - DESCRIPTION - DENOMINATION - BENENNUNG			
31	992 46	3	3	3	3	Vite	Capscrew	Vis	Schraube
32	233 84	1	1	1	1	Coperchio bilanciere	Cover	Couvercle	Deckel
33	451 31	2	2	2	2	Guarnizione	Gasket	Joint	Dichtung
34	450 72	1	1	—	—	Guarnizione	Gasket	Joint	Dichtung
	451 15	—	—	1	1	Guarnizione	Gasket	Joint	Dichtung

(*) **Particolari non forniti sciolti - Parts not to be supplied loose - Pièces qui ne sont pas fournies séparées - Nicht lose gelieferte teile**

AVVIAMENTO ELETTRICO - ELECTRICAL STARTING
DEMARRAGE ELECTRIQUE - ELEKTRISCHER ANLASSER

RUGGERINI DIESEL

CATALOGO RICAMBI SPARE PARTS

TAVOLA TABLE	8	1
DATA DATE	10/97	

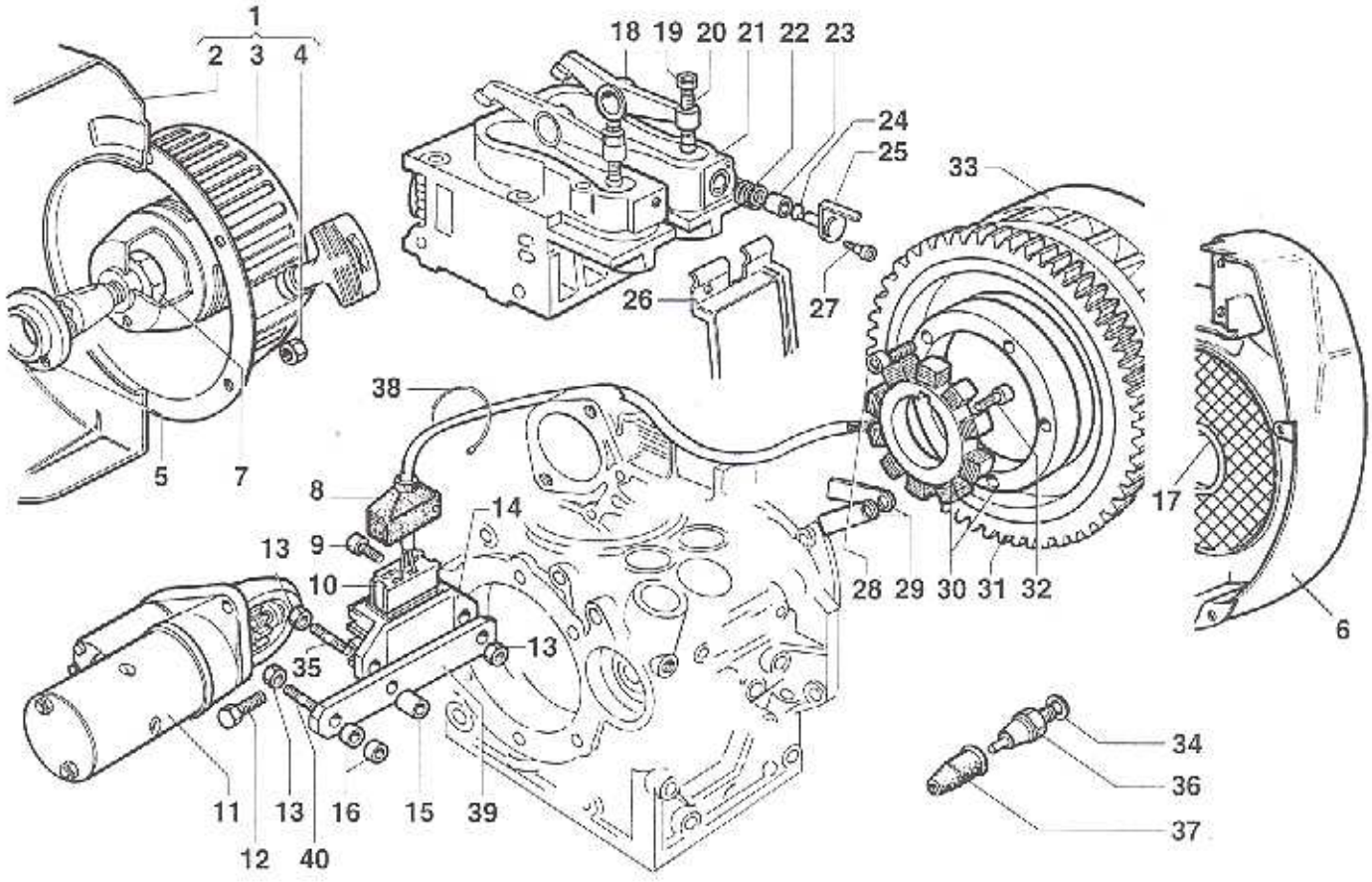

Nr. No.	CODICE CODE	MD 75.0 Q.ta Q.ty	MD 75.1 Q.ta Q.ty	MD 95.0 Q.ta Q.ty	MD 95.1 Q.ta Q.ty	DENOMINAZIONE - DESCRIPTION - DENOMINATION - BENENNUNG			
1	229 08	1	1	1	1	Convogliatore autoavvolg.	Recoil shroud	Coiffe ventil recoil	Ventilatorhaube
2	229 05	1	1	1	1	Convogliatore	Shroud	Coiffe ventil	Ventilatorhaube
3	0958	1	1	1	1	Autoavvolgente	Recoil	Recoil	Recoil
4	323 51	6	6	6	6	Dado	Nut	Ecrou	Mutter
5	354 98	1	1	1	1	Distanziale	Spacer	Entretoise	Distanzstück
6	228 57	1	1	1	1	Convogliatore con rete fissa	Shroud	Coiffe ventil	Ventilatorhaube
7	325 09	1	1	1	1	Dado	Nut	Ecrou	Mutter
8	151 52	1	1	1	1	Cappelotto	Cap	Capuchon	Schutzkappe
9	992 09	1	1	1	1	Vite	Capscrew	Vis	Schraube
10	222 03	1	1	1	1	Connettore	Connection	Connecteur	Klemmstück
X 11	~~363 50~~ 56354	1	1	1	1	Motorino avviamento BOSCH 56354	Starting motor	Démarreur	Anlasser
12	992 33	2	2	2	2	Vite	Capscrew	Vis	Schraube
13	325 90	3	3	3	3	Dado	Nut	Ecrou	Mutter
14	730 34	1	1	1	1	Regolatore tensione	Voltage regulator	Régulateur tension	Reglerschalter
15	354 33	1	1	1	1	Distanziale	Spacer	Entretoise	Distanzstück
16	354 20	2	2	2	2	Distanziale	Spacer	Entretoise	Distanzstück
17	886 32	1	1	1	1	Tappo in plastica	Plug	Bouchon	Verschluß
18	104 13	1	1	1	1	Bilanciere aspirazione	Rocker Arm	Culbuteur	Kipphebel
19	323 07	1	1	1	1	Dado	Nut	Ecrou	Mutter
20	726 03	1	1	1	1	Registro bilancieri	Setscrew	Vis réglage	Einstellschraube
21	A2556	1	1	1	—	Testa con guide	Cylinder head with guides	Culasse avec guide	Zylinderkopf Führung
	A2559	1	1	1	—	Testa completa	Complete cylinder head	Culasse complète	Zylinderkopf komplete
	A2558	—	—	—	1	Testa con guide	Cylinder head with guides	Culasse avec guide	Zylinderkopf Führung
	A2557	—	—	—	1	Testa completa	Complete cylinder head	Culasse complète	Zylinderkopf komplete
22	547 76	1	1	1	1	Molla	Spring	Ressort	Feder
23	355 24	1	1	1	1	Distanziale	Spacer	Entretoise	Distanzstück
24	579 01	1	1	1	1	Anello OR	O-ring	Joint torique	O-Ring
25	491 09	1	1	1	1	Leva decompressione	Lever	Levier	Hebel
26	296 75	1	1	1	1	Cuffia cilindro	Cylinder casing	Protection cylindre	Zylinderverkleidung
27	994 26	1	1	1	1	Vite	Capscrew	Vis	Schraube
28	992 58	5	5	5	5	Vite	Capscrew	Vis	Schraube
29	613 76	2	2	2	2	Piastrina fermo cavo	Safety plate	Support	Sicherungsblech
30	014 39	1	1	1	1	Alternatore 12V 280W	Alternator	Alternateur	Drehstrom Gener.
31	256 14	1	1	1	1	Corona dentata	Ring gear	Couronne démarrage	Starterkranz
32	992 06	4	4	4	4	Vite	Capscrew	Vis	Schraube

AVVIAMENTO ELETTRICO - ELECTRICAL STARTING
DEMARRAGE ELECTRIQUE - ELEKTRISCHER ANLASSER

CATALOGO RICAMBI SPARE PARTS

TAVOLA TABLE	8	2
DATA DATE	10/97	

Nr No	CODICE CODE	MD 75.0 Q.ta Q.ty	MD 75.1 Q.ta Q.ty	MD 95.0 Q.ta Q.ty	MD 95.1 Q.ta Q.ty	DENOMINAZIONE - DESCRIPTION - DENOMINATION - BENENNUNG			
33	978 33	1	1	1	1	Volano	Flyweel	Volant	Schwungrad
34	754 28	3	3	3	3	Rondella	Washer	Rondelle	Unterlegscheibe
35	676 23	1	1	1	1	Prigioniero	Stud	Goujon	Stiftschraube
36	874 01	1	1	1	1	Pressostato	Pressure switch	Pressostat	Druckschalter
37	151 50	1	1	1	1	Cappelletto	Cap	Capuchon	Schutzkappe
38	375 63	1	1	1	1	Fascetta	Clamp	Collier	Rohrschelle
39	858 93	1	1	1	1	Staffa	Brace	Etrier	Bügel
40	676 30	1	1	1	1	Prigioniero	Stud	Goujon	Stiftschraube

* C2410 AVV. EL. X MD 75/95

+ 44645 cavi e quadretto
(44689 cavi più lungh. Mt 1,5)

* VOLANO AVV. ELETTRICO cpl: 98002

* MOTORINO AVVIAMENTO 24 V: 56347 (0058401410)

CATALOGO PARTI DI RICAMBIO
SPARE PARTS CATALOGUE
CATALOGUE PIECES DE RECHANGE
ERSATZTEILLISTE

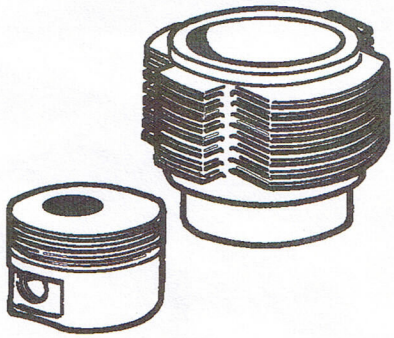

MD156 MD159
MD196 MD199

E versioni supersilenziate
And whisper quiet version
Et configurations super silencieuses
Geräuschlose Ausführungen

TAVOLE/TABLE

1 BASAMENTO
CRANKCASE
CARTER MOTEUR
KURBELGEHÄUSE

2 MANOVELLISMO
CRANK MECHANISM
EQUIPAGE MOBILE
KURBELGETRIEBE

3 REGOLATORE GIRI
GOVERNOR
REGULATEUR DE TOURS
REGLER

4 TESTA
CYLINDER HEAD
CULASSE
ZYLINDERKOPF

5 POMPA INIEZIONE E INIETTORE
INJECTION PUMP AND INJECTOR
POMPE A INJECTION-PORTE INJECTEUR
EINSPRITZPUMPE UND EINSPRITZDÜSE

6 RAFFREDDAMENTO
COOLING
REFROIDISSEMENT
LUFTKÜHLUNG

7 RADIATORE OLIO
OIL COOLER
RADIATEUR HUIL
KÜHLER

8 ACCESSORI A RICHIESTA
FITTINGS UPON REQUEST
ACCESSOIRES SER DEMANDE
RUBEHöRE AUF WUNSCH

9 INSONORIZZAZIONE
LOW NOISE VERSION
INSONORISATION
SCHALLDÄMMUNG

RUGGERINI DIESEL

BASAMENTO - CRANKCASE
CARTER MOTEUR - KURBELGEHÄUSE

CATALOGO RICAMBI
SPARE PARTS

TAVOLA TABLE	1	1
DATA DATE	9/91	

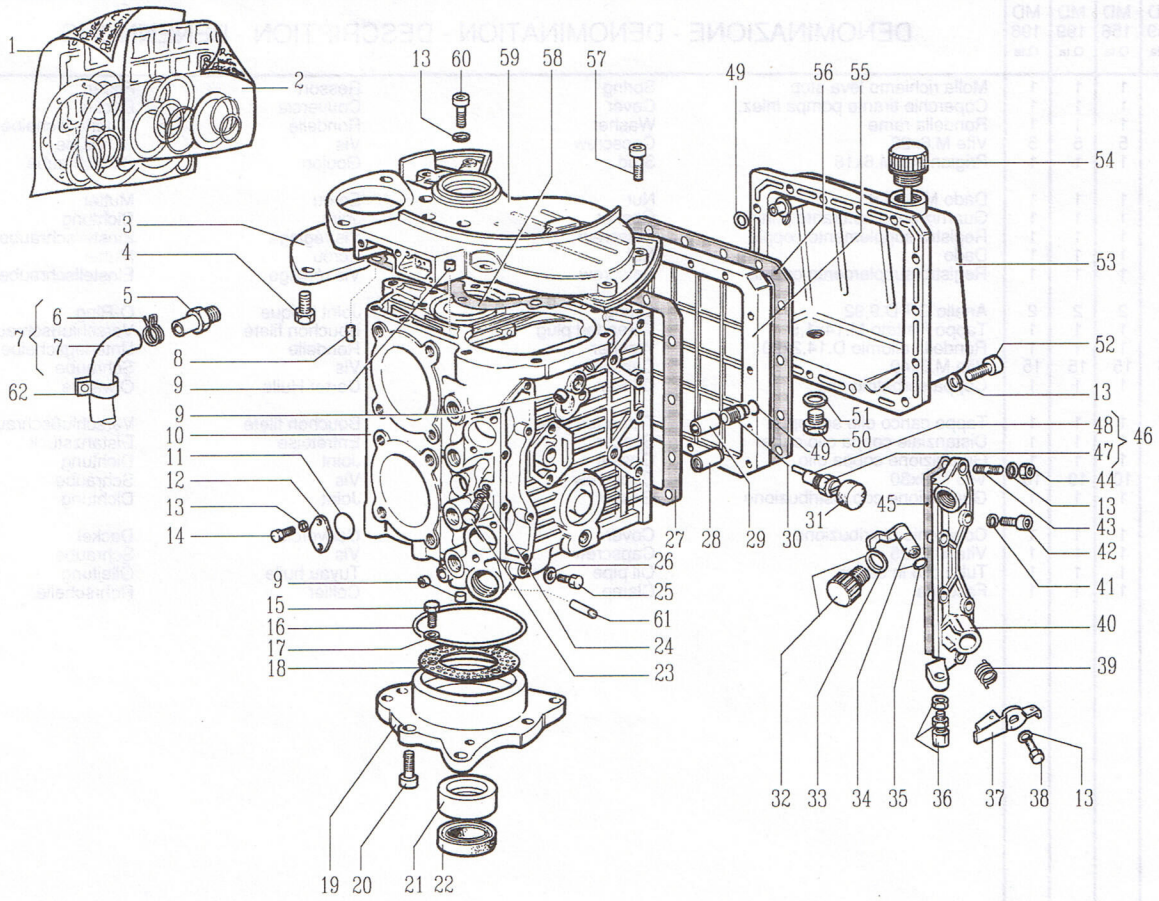

Nr. No.	CODICE CODE	MD 159 Q.ta	MD 156 Q.ta	MD 199 Q.ta	MD 196 Q.ta	DENOMINAZIONE - DENOMINATION - DESCRIPTION - BENENNUNG			
1	A2181	1	1	—	—	Serie guarnizioni completa	Overhaul head gasket set	Joint	Dichtung
	A2333	—	—	1	1	Serie guarnizioni completa	Overhaul head gasket set	Joint	Dichtung
2	A2141	1	1	—	—	Serie guarnizioni smeriglio	Cylinder head gasket set	Joint	Dichtung
	A2292	—	—	1	1	Serie guarnizioni smeriglio	Cylinder head gasket set	Joint	Dichtung
3	231 01	1	1	1	1	Coperchio sede motorino avviam.	Cover	Couvercle	Deckel
4	994 07	2	2	2	2	Vite M.10X20	Capscrew	Vis	Schraube
5	717 80	1	1	1	1	Raccordo per sfiato	Union	Raccord	Anschlußstück
6	375 51	1	1	1	1	Fascetta	Clamp	Collier	Rohrschelle
7	949 15	1	1	1	1	Tubo sfiato	Oil pipe	Tuyau huile	Ölleitung
8	841 24	1	1	1	1	Spina cilindrica D8x16	Taper pin	Goupille	Kegelstift
9	886 57	4	4	4	4	Tappo a scodellino D.12	Plug	Bouchon	Verschluß
10	A2219	1	1	—	—	Carter motore	Crankcase	Carter moteur	Kurbelgehäuse
	A2334	—	—	1	1	Carter motore	Crankcase	Carter moteur	Kurbelgehäuse
11	579 79	1	1	1	1	OR D.33,05	O-ring	Joint torique	O-Ring
12	399 86	1	1	1	1	Flangia chiusura sede	Flange	Bride	Flansch
13	771 05	26	26	26	26	Rondella piana D.6,4x12,5	Washer	Rondelle	Unterlegscheibe
14	994 07	2	2	2	2	Vite M.6x12	Capscrew	Vis	Schraube
15	993 44	3	3	3	3	Vite M.4x10	Capscrew	Vis	Schraube
16	579 78	1	1	1	1	OR D.113,97	O-ring	Joint torique	O-Ring
17	771 38	3	3	3	3	Rondella piana D.4,3x9	Washer	Rondelle	Unterlegscheibe
18	734 74	1	1	1	1	Rete filtro olio	Net	Grillage	Netz
19	880 32	1	1	1	1	Supporto di banco	Support	Support	Lager
20	992 17	10	10	10	10	Vite M.8x22	Capscrew	Vis	Schraube
21	310 77	1	1	1	1	Cuscinetto di banco STD	Bearing	Roulement	Lager
	310 80	1	1	1	1	Cuscinetto di banco -0,25 mm	Bearing	Roulement	Lager
	310 81	1	1	1	1	Cuscinetto di banco -0,50 mm	Bearing	Roulement	Lager
	310 82	1	1	1	1	Cuscinetto di banco -0,75 mm	Bearing	Roulement	Lager
22	A2125	1	1	1	1	Serie anelli tenuta olio	Oil seal	Bague ètanchèitè	Dichtring
23	993 12	2	2	2	2	Vite M.6x10	Capscrew	Vis	Schraube
24	754 32	1	1	1	1	Rondella rame D.6x12	Washer	Rondelle	Unterlegscheibe
25	995 16	1	1	1	1	Vite M.8x1x10	Capscrew	Vis	Schraube
26	754 02	1	1	1	1	Rondella rame D.8,2x12 sp.1	Washer	Rondelle	Unterlegscheibe
27	450 60	1	1	1	1	Guarnizione coppa olio	Gasket	Joint	Dichtung
28	956 35	1	1	1	1	Valvola ritegno olio	Valve	Soupape	Ventil
29	956 45	1	1	1	1	Valvola by-pass completa	Valve	Soupape	Ventil
30	717 79	1	1	1	1	Raccordo olio valvola by-pass	Union	Raccord	Anschlußstück
31	886 51	1	1	1	1	Tappo dado supplemento	Plug	Bouchon	Verschluß
32	894 56	1	1	1	1	Tappo carico olio	Threaded plug	Bouchon fileté	Verschlußschraube
33	758 39	1	1	1	1	Guarnizione tappo olio	Washer	Rondelle	Unterlegscheibe
34	494 88	1	1	1	1	Leva stop completa	Lever	Levier	Hebel
35	579 01	1	1	1	1	Anello OR	O-ring	Joint torique	O-Ring
36	722 03	1	1	1	1	Registro tendi filo	Setscrew	Vis réglage	Einstellschraube
37	494 86	1	1	1	1	Leva esterna stop	Lever	Levier	Hebel
38	993 39	1	1	1	1	Vite M.6x14	Capscrew	Vis	Schraube

RUGGERINI DIESEL

BASAMENTO - CRANKCASE
CARTER MOTEUR - KURBELGEHÄUSE

CATALOGO RICAMBI
SPARE PARTS

TAVOLA TABLE	1	2
DATA DATE	9/91	

Nr. No.	CODICE CODE	MD 159 Q.ta	MD 156 Q.ta	MD 199 Q.ta	MD 196 Q.ta	DENOMINAZIONE - DENOMINATION - DESCRIPTION - BENENNUNG			
39	547 28	1	1	1	1	Molla richiamo leva stop	Spring	Ressort	Feder
40	233 63	1	1	1	1	Coperchio tirante pompa iniez.	Cover	Couvercle	Deckel
41	754 39	1	1	1	1	Rondella rame	Washer	Rondelle	Unterlegscheibe
42	992 46	5	5	5	5	Vite M.6x22	Capscrew	Vis	Schraube
43	677 07	1	1	1	1	Prigioniero M.6x18	Stud	Goujon	Stiftschraube
44	323 07	1	1	1	1	Dado M.6 H.6	Nut	Ecrou	Mutter
45	451 08	1	1	1	1	Guarnizione cop.tirante p.iniez.	Gasket	Joint	Dichtung
46	722 24	1	1	1	1	Registro supplemento coppia	Setscrew	Vis réglage	Einstellschraube
47	325 74	1	1	1	1	Dado	Nut	Ecrou	Mutter
48	722 23	1	1	1	1	Registro supplemento coppia	Setscrew	Vis réglage	Einstellschraube
49	579 70	2	2	2	2	Anello OR D.9,92	O-ring	Joint torique	O-Ring
50	894 03	1	1	1	1	Tappo filettato M.14x1,5	Threaded plug	Bouchon fileté	Verschlußschraube
51	754 01	1	1	1	1	Rondella allumio D.14,2x20	Washer	Rondelle	Unterlegscheibe
52	992 26	15	15	15	15	Vite M.6x40	Capscrew	Vis	Schraube
53	248 69	1	1	1	1	Coppa serbatoio olio	Oil Pan	Carter Huile	Ölwanne
54	894 68	1	1	1	1	Tappo carico olio su coppa	Threaded plug	Bouchon fileté	Verschlußschraube
55	355 10	1	1	1	1	Distanziale coppa olio/carter	Spacer	Entretoise	Distanzstück
56	451 22	1	1	1	1	Guarnizione coppa olio	Gasket	Joint	Dichtung
57	992 30	10	10	10	10	Vite M.8x30	Capscrew	Vis	Schraube
58	450 59	1	1	1	1	Guarnizione cop.distribuzione	Gasket	Joint	Dichtung
59	240 45	1	1	1	1	Coperchio distribuzione	Cover	Couvercle	Deckel
60	992 11	1	1	1	1	Vite M.6x25	Capscrew	Vis	Schraube
61	949 19	1	1	1	1	Tubo olio in carter	Oil pipe	Tuyau huile	Ölleitung
62	375 47	1	1	1	1	Fascetta	Clamp	Collier	Rohrschelle

MANOVELLISMO - CRANK MECHANISM
EQUIPAGE MOBILE - KURBELGETRIEBE

CATALOGO RICAMBI SPARE PARTS

TAVOLA TABLE	2	1
DATA DATE	9/91	

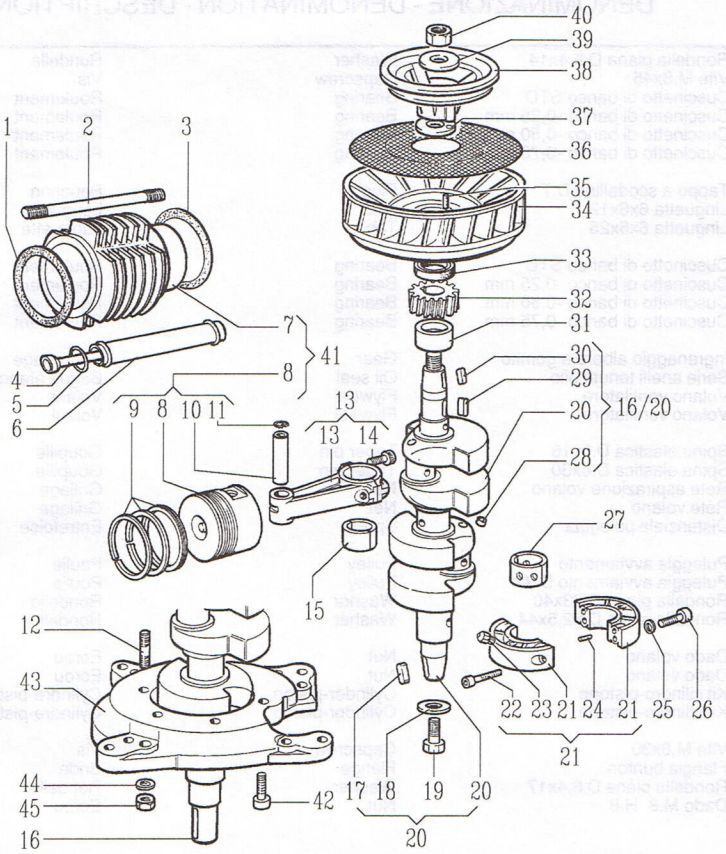

Nr. No.	CODICE CODE	MD 159 Q.ta	MD 156 Q.ta	MD 199 Q.ta	MD 196 Q.ta	DENOMINAZIONE - DENOMINATION - DESCRIPTION - BENENNUNG			
1	450 72	2	2	—	—	Guarnizione testa	Gasket	Joint	Dichtung
	451 15	—	—	2	2	Guarnizione testa	Gasket	Joint	Dichtung
2	684 26	8	8	—	—	Prigioniero cilindro	Stud	Goujon	Stiftschraube
	684 34	—	—	8	8	Prigioniero cilindro	Stud	Goujon	Stiftschraube
3	450 70	2	2	—	—	Guarn.piano cilindro 0,1 mm	Gasket	Joint	Dichtung
	450 69	2	2	—	—	Guarn.piano cilindro 0,2 mm	Gasket	Joint	Dichtung
	450 68	2	2	—	—	Guarn.piano cilindro 0,3 mm	Gasket	Joint	Dichtung
	451 73	—	—	2	2	Guarn.piano cilindro 0,1 mm	Gasket	Joint	Dichtung
	451 74	—	—	2	2	Guarn.piano cilindro 0,2 mm	Gasket	Joint	Dichtung
	451 75	—	—	2	2	Guarn.piano cilindro 0,3 mm	Gasket	Joint	Dichtung
4	072 03	4	4	—	—	Asta bilancieri	Rod	Tige	Stange
	072 10	—	—	4	4	Asta bilancieri	Rod	Tige	Stange
5	579 12	8	8	8	8	Anello OR D.15,88	O-ring	Joint torique	O-Ring
6	940 28	4	4	—	—	Tubo custodia aste bilancieri	Protection pipe	Tuyau protection	Schutzrohr
	940 38	—	—	4	4	Tubo custodia aste bilancieri	Protection pipe	Tuyau protection	Schutzrohr
7	203 77	2	2	—	—	Cilindro D.80	Cylinder	Cylindre	Zylinder
	203 83	—	—	2	2	Cilindro D.85	Cylinder	Cylindre	Zylinder
8	A2128	2	2	—	—	Pistone D.80	Piston	Piston	Kolben
	A2293	—	—	2	2	Pistone D.85	Piston	Piston	Kolben
9	A2132	2	2	—	—	Serie segmenti D.80	Piston rings	Segments	Kolben ring
	A2277	—	—	2	2	Serie segmenti D.85	Piston rings	Segments	Kolben ring
10	854 18	2	2	—	—	Spinotto D.20x60 foro 12 mm	Piston pin	Axe du piston	Kolbenbolzen
	854 17	—	—	2	2	Spinotto D.22x64 foro 11 mm	Piston pin	Axe du piston	Kolbenbolzen
11	059 86	4	4	—	—	Anello elastico	Ring	Bague	Ring
	059 81	—	—	4	4	Anello elastico	Ring	Bague	Ring
12	676 14	—	—	5	5	Prigioniero M.8x25	Stud	Goujon	Stiftschraube
13	100 41	2	2	—	—	Biella	Connecting rod	Bielle	Pleuelstange
	100 45	—	—	2	2	Biella	Connecting rod	Bielle	Pleuelstange
14	989 60	4	4	4	4	Vite biella	Capscrew	Vis	Schraube
15	316 57	2	2	2	2	Cuscinetto testa biella STD	Bearing	Roulement	Lager
	316 58	2	2	2	2	Cuscinetto testa biella -0,25 mm	Bearing	Roulement	Lager
	316 59	2	2	2	2	Cuscinetto testa biella -0,50 mm	Bearing	Roulement	Lager
	316 60	2	2	2	2	Cuscinetto testa biella -0,75 mm	Bearing	Roulement	Lager
16	A2335	—	—	1	1	Albero a gomiti ext.cilindrica	Crankshaft	Vilebrequin	Kurbelwelle
17	498 28	1	1	—	—	Linguetta 4x4x20	Tab	Languette	Federkeil
18	771 39	1	1	—	—	Rondella piana D.14,5x35	Washer	Rondelle	Unterlegscheibe
19	993 65	1	1	—	—	Vite M.14x1,5x40	Capscrew	Vis	Schraube
20	A2126	1	1	—	—	Albero a gomiti	Crankshaft	Vilebrequin	Kurbelwelle
21	880 26	1	1	—	—	Supporto di banco centrale	Support	Support	Lager
	880 63	—	—	1	1	Supporto di banco centrale	Support	Support	Lager
22	992 35	2	2	2	2	Vite M.8x45	Capscrew	Vis	Schraube
23	956 42	—	—	2	2	Valvola x getto lubrificazione	Valve	Soupape	Ventil
24	841 27	2	2	2	2	Spina cilindrica D.6x12	Taper pin	Goupille	Kegelstift

RUGGERINI DIESEL

MANOVELLISMO - CRANK MECHANISM
EQUIPAGE MOBILE - KURBELGETRIEBE

CATALOGO RICAMBI
SPARE PARTS

TAVOLA / TABLE: 2 | 2

DATA / DATE: 9/91

Nr. No.	CODICE CODE	MD 159 Q.ta	MD 156 Q.ta	MD 199 Q.ta	MD 196 Q.ta	DENOMINAZIONE - DENOMINATION - DESCRIPTION - BENENNUNG			
25	772 35	2	2	2	2	Rondella piana D.8,4x14	Washer	Rondelle	Unterlegscheibe
26	992 37	2	2	2	2	Vite M.8x45	Capscrew	Vis	Schraube
27	310 31	1	1	1	1	Cuscinetto di banco STD	Bearing	Roulement	Lager
	310 43	1	1	1	1	Cuscinetto di banco -0,25 mm	Bearing	Roulement	Lager
	310 44	1	1	1	1	Cuscinetto di banco -0,50 mm	Bearing	Roulement	Lager
	310 45	1	1	1	1	Cuscinetto di banco -0,75 mm	Bearing	Roulement	Lager
28	886 44	4	4	4	4	Tappo a scodellino D.7	Plug	Bouchon	Verschluß
29	498 23	1	1	1	1	Linguetta 6x6x12	Tab	Languette	Federkeil
30	498 19	1	1	1	1	Linguetta 6x6x25	Tab	Languette	Federkeil
31	310 77	1	1	1	1	Cuscinetto di banco STD	Bearing	Roulement	Lager
	310 80	1	1	1	1	Cuscinetto di banco -0,25 mm	Bearing	Roulement	Lager
	310 81	1	1	1	1	Cuscinetto di banco -0,50 mm	Bearing	Roulement	Lager
	310 82	1	1	1	1	Cuscinetto di banco -0,75 mm	Bearing	Roulement	Lager
32	469 64	1	1	1	1	Ingranaggio albero a gomito	Gear	Engrenage	Zahnrad
33	A2125	1	1	1	1	Serie anelli tenuta olio	Oil seal	Bague ètanchèitè	Dichtring
34	978 04	1	1	—-	—-	Volano ventilatore	Flyweel	Volant	Schwungrad
	978 35	—-	—-	1	1	Volano ventilatore	Flyweel	Volant	Schwungrad
35	850 31	1	1	—-	—-	Spina elastica D.6x16	Taper pin	Goupille	Kegelstift
	850 01	—-	—-	1	1	Spina elastica D.6x30	Taper pin	Goupille	Kegelstift
36	734 63	1	1	—-	—-	Rete aspirazione volano	Net	Grillage	Netz
	734 70	—-	—-	1	1	Rete volano	Net	Grillage	Netz
37	354 98	—-	—-	1	1	Distanziale puleggia	Spacer	Entretoise	Distanzstnck
38	696 78	1	1	—-	—-	Puleggia avviamento	Pulley	Poulie	Riemenscheibe
	696 81	—-	—-	1	1	Puleggia avviamento D.32	Pulley	Poulie	Riemenscheibe
39	771 28	1	1	—-	—-	Rondella piana D.23x40	Washer	Rondelle	Unterlegscheibe
	771 63	—-	—-	1	1	Rondella piana D.32,5x44	Washer	Rondelle	Unterlegscheibe
40	323 30	1	1	—-	—-	Dado volano	Nut	Ecrou	Mutter
	325 89	—-	—-	1	1	Dado volano	Nut	Ecrou	Mutter
41	A2308	—-	—-	2	2	Kit cilindro-pistone	Cylinder-piston	Cylindre-piston	Zylinder-kolben
	A2198	2	2	—-	—-	Kit cilindro-pistone	Cylinder-piston	Cylindre-piston	Zylinder-kolben
42	992 30	—-	—-	10	10	Vite M.8x30	Capscrew	Vis	Schraube
43	399 91	—-	—-	1	1	Flangia bunton	Flange	Bride	Flansch
44	771 09	—-	—-	5	5	Rondella piana D.8,4x17	Washer	Rondelle	Unterlegscheibe
45	323 03	—-	—-	5	5	Dado M.8 H.8	Nut	Ecrou	Mutter

REGOLATORE GIRI - GOVERNOR
REGULATEUR DE TOURS - REGLER

CATALOGO RICAMBI
SPARE PARTS

TAVOLA / TABLE	3	1
DATA / DATE	9/91	

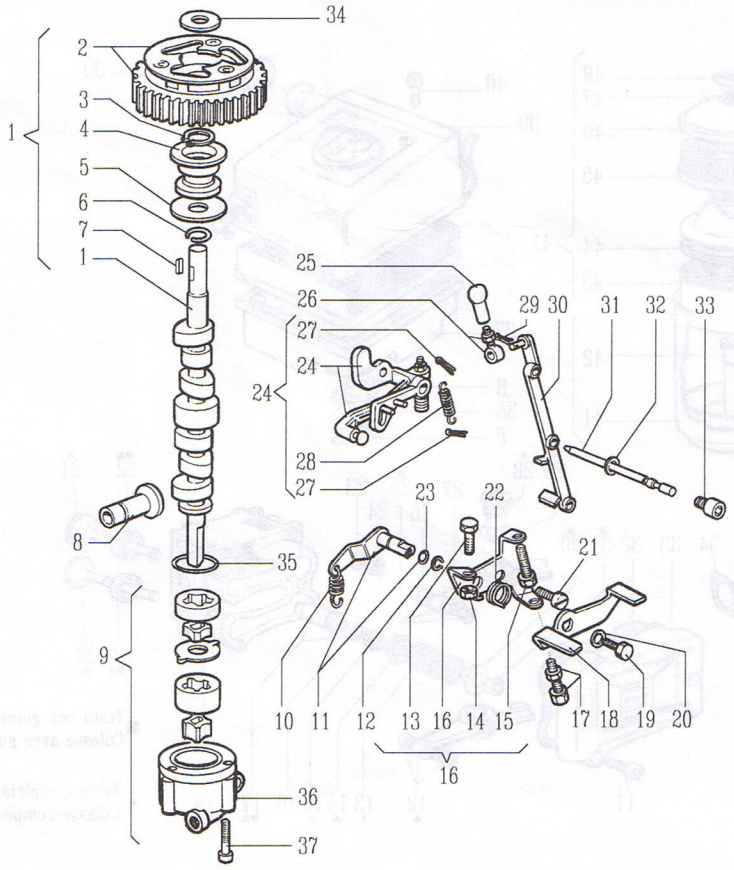

Nr. No.	CODICE CODE	MD 159 Q.ta	MD 156 Q.ta	MD 199 Q.ta	MD 196 Q.ta	DENOMINAZIONE - DENOMINATION - DESCRIPTION - BENENNUNG			
1	A2178	1	1	—	—	Albero a camme	Camshaft	Arbre Cames	Nockenwelle
	A2336	—	—	1	1	Albero a camme	Camshaft	Arbre Cames	Nockenwelle
2	469 81	1	1	1	1	Ingranaggio albero a camme	Gear	Engrenage	Zahnrad
3	046 02	1	1	1	1	Anello seeger esterno	Snap ring	Circlip	Sicherungsring
4	621 22	1	1	1	1	Piattello regolatore	Retainer	Coupelle	Federteller
5	777 78	1	1	1	1	Rondella rasamento	Washer	Rondelle	Unterlegscheibe
6	059 85	1	1	1	1	Anello arresto	Ring	Bague	Ring
7	498 36	1	1	1	1	Linguetta 4x4x12	Tab	Languette	Federkeil
8	708 22	4	4	4	4	Punteria	Tappet	Poussoir	Stössel
9	664 09	1	1	1	1	Pompa olio doppia completa	Lub. oil pump	Pompe huile	Schmierölpumpe
10	551 29	1	1	1	1	Molla regolatore	Spring	Ressort	Feder
11	494 68	1	1	1	1	Leva interna acceleratore	Lever	Levier	Hebel
12	016 01	1	1	1	1	Anello benzing D.8	Circlip	Bague arrêt	Drahtsprengring
13	993 08	1	1	1	1	Vite	Capscrew	Vis	Schraube
14	323 08	2	2	2	2	Dado	Nut	Ecrou	Mutter
15	993 35	1	1	1	1	Vite	Capscrew	Vis	Schraube
16	613 91	1	1	1	1	Piastina fine corsa	Safety plate	Support	Sicherungsblech
17	722 14	1	1	1	1	Registro tendi filo	Setscrew	Vis rêglage	Einstellschraube
18	494 69	1	1	1	1	Leva esterna acceleratore	Lever	Levier	Hebel
19	993 39	1	1	1	1	Vite M.6x14	Capscrew	Vis	Schraube
20	771 05	1	1	1	1	Rondella piana D.6,4x12,5	Washer	Rondelle	Unterlegscheibe
21	997 10	1	1	1	1	Vite M.8x12	Capscrew	Vis	Schraube
22	547 23	1	1	1	1	Molla richiamo leva acceleratore	Spring	Ressort	Feder
23	579 01	1	1	1	1	Anello OR	O-ring	Joint torique	O-Ring
24	495 13	1	—	1	—	Leva regolatore	Lever	Levier	Hebel
	495 14	—	1	—	1	Leva regolatore	Lever	Levier	Hebel
25	833 02	1	1	1	1	Snodo sferico femmina	Joint	Rotule	Gelenk
26	722 18	1	1	1	1	Registro su tirante p.iniez.	Setscrew	Vis réglage	Einstellschraube
27	244 19	2	2	2	2	Copiglia	Cotter Pin	Goupille	Splint
28	551 33	1	1	1	1	Molla supplemento	Spring	Ressort	Feder
29	555 37	4	4	4	4	Molla di fermo tirante	Spring	Ressort	Feder
30	926 71	1	1	1	1	Tirante collegamento pompe i.	Tie rod	Entretoise	Zugstange
31	601 77	1	1	1	1	Perno leva regolatore	Journal	Axe	Zapfen
32	754 09	1	1	1	1	Rondella allumio D.10,2x16,5	Washer	Rondelle	Unterlegscheibe
33	989 62	1	1	1	1	Vite bloccagio perno regolatore	Capscrew	Vis	Schraube
34	777 33	1	1	1	1	Rondella rasamento alb.a camme	Washer	Rondelle	Unterlegscheibe
35	579 49	1	1	1	1	Anello OR D.41,00	O-ring	Joint torique	O-Ring
36	233 64	1	1	1	1	Coperchio pompa olio	Cover	Couvercle	Deckel
37	992 91	3	3	3	3	Vite M.5x60	Capscrew	Vis	Schraube

TESTA - CYLINDER HEAD
CULASSE - ZYLINDERKOPF

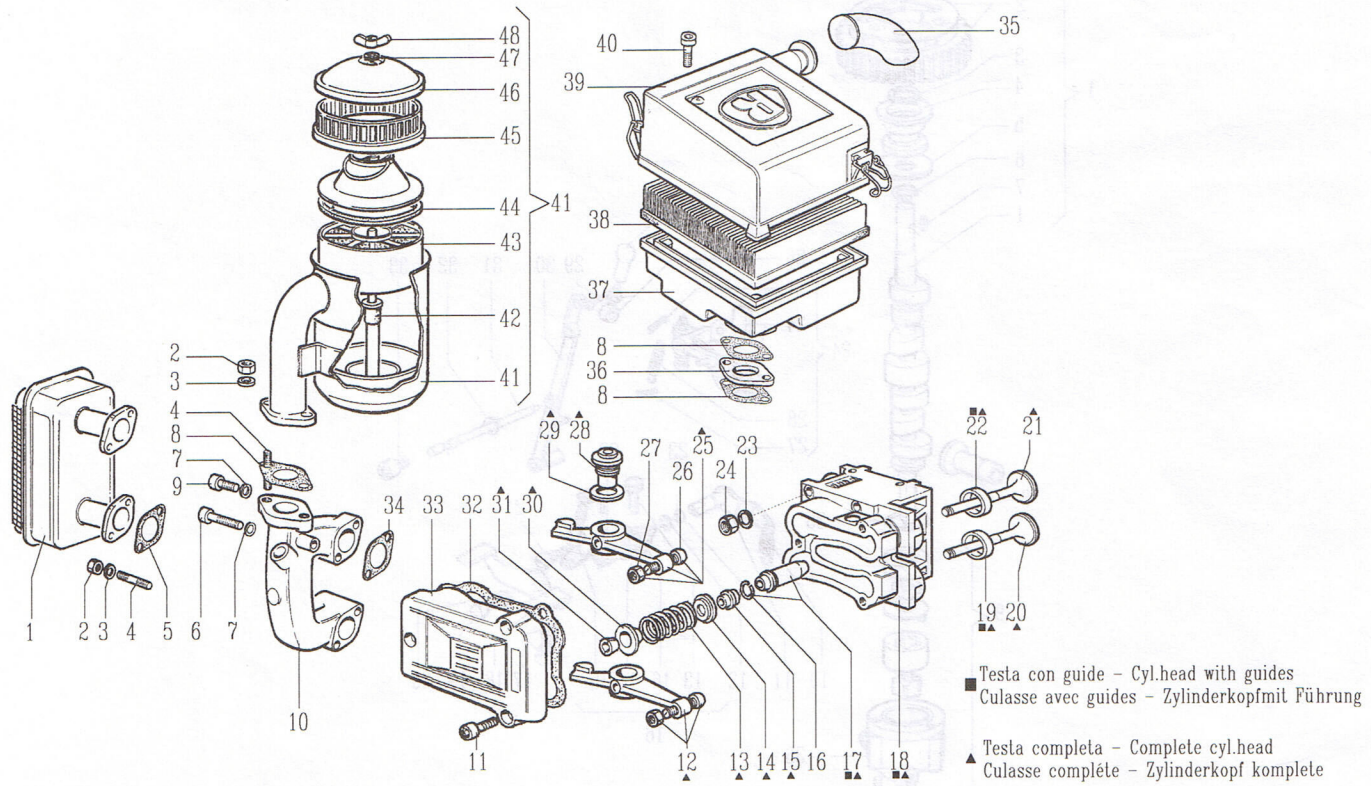

Nr. No.	CODICE CODE	MD 159 Q.ta	MD 156 Q.ta	MD 199 Q.ta	MD 196 Q.ta	DENOMINAZIONE - DENOMINATION - DESCRIPTION - BENENNUNG			
1	527 45	1	1	1	1	Marmitta	Muffler	Pot echappement	Auspufftopf
2	325 90	6	6	6	6	Dado speciale M.8	Nut	Ecrou	Mutter
3	763 02	6	6	4	4	Rondella grower D.8	Washer	Rondelle	Unterlegscheibe
4	677 09	6	6	4	4	Prigioniero M.8x18	Stud	Goujon	Stiftschraube
5	450 96	2	2	2	2	Guarnizione scarico	Gasket	Joint	Dichtung
6	992 36	2	2	2	2	Vite M.8x55	Capscrew	Vis	Schraube
7	771 11	4	4	4	4	Rondella piana D.8,4x15	Washer	Rondelle	Unterlegscheibe
8	450 35	1	1	2	2	Guarnizione aspiraz./scarico	Gasket	Joint	Dichtung
9	992 01	2	2	2	2	Vite M.8x35	Capscrew	Vis	Schraube
10	211 59	1	1	1	1	Collettore aspirazione	Intake manifold	Collecteur adm.	Ansaugsammelrohr
11	992 46	6	6	6	6	Vite M.6x22	Capscrew	Vis	Schraube
12	104 40	2	2	2	2	Bilanciere scarico	Rocker Arm	Culbuteur	Kipphebel
13	540 77	4	4	4	4	Molla valvola	Spring	Ressort	Feder
14	616 35	4	4	4	4	Piattello inferiore valvola	Retainer	Coupelle	Federteller
15	451 25	4	4	4	4	Guarnizione gambo valvola	Gasket	Joint	Dichtung
16	059 68	4	4	4	4	Anello guida valvola	Ring	Bague	Ring
17	464 56	4	4	4	4	Guida valvola STD	Valve guide	Guide soupape	Ventilführung
	464 59	4	4	4	4	Guida valvola +0,1 mm	Valve guide	Guide soupape	Ventilführung
18	A2138	2	2	2	2	Testa con guide	Cylinder head with guides	Culasse avec guide	Zylinderkopf Führung
	A2139	2	2	2	2	Testa completa	Cylinder head complete	Culasse complète	Zylinderkopf komplete
19	059 87	2	2	2	2	Anello sede valvola scar. STD	Ring	Bague	Ring
	059 99	2	2	2	2	Anello sede valvola scar. +0,5 mm	Ring	Bague	Ring
20	960 54	2	2	2	2	Valvola scarico	Valve	Soupape	Ventil
21	960 53	2	2	2	2	Valvola aspirazione	Valve	Soupape	Ventil
22	059 88	2	2	2	2	Anello sede valvola aspir. STD	Ring	Bague	Ring
	059 98	2	2	2	2	Anello sede valvola aspir. +0,5 mm	Ring	Bague	Ring
23	772 02	8	8	8	8	Rondella piana D.9,5x17	Washer	Rondelle	Unterlegscheibe
24	326 38	8	8	8	8	Dado testa	Nut	Ecrou	Mutter
25	104 39	2	2	2	2	Bilanciere aspirazione	Rocker Arm	Culbuteur	Kipphebel
26	726 03	4	4	4	4	Registro bilancieri	Setscrew	Vis réglage	Einstellschraube
27	323 07	4	4	4	4	Dado M.6 H.6	Nut	Ecrou	Mutter
28	602 03	4	4	4	4	Perno bilancieri	Journal	Axe	Zapfen
29	754 34	4	4	4	4	Rondella rame D.18,2x24	Washer	Rondelle	Unterlegscheibe
30	616 36	4	4	4	4	Piattello superiore valvola	Retainer	Coupelle	Federteller
31	809 04	8	8	8	8	Semicono	Cotter	Semi-cône	Ventilkegelstück
32	451 31	2	2	2	2	Guarnizione cop.bilancieri	Gasket	Joint	Dichtung
33	233 82	2	2	2	2	Coperchio bilancieri	Cover	Couvercle	Deckel
34	450 62	2	2	2	2	Guarnizione aspirazione	Gasket	Joint	Dichtung
35	511 05	—-	—-	1	1	Manicotto asp.filtro a secco	Sleeve	Manchon	Hülle
36	399 06	—-	—-	1	1	Flangia collettore	Flange	Bride	Flansch
37	268 29	—-	—-	1	1	Corpo filtro aria a secco	Air cleaner	Filtre air	Luftfilter
38	175 403	—-	—-	1	1	Cartuccia filtro aria secco 17543	Filter element	Cartouche filtrante	Filtereinsatz

TESTA - CYLINDER HEAD
CULASSE - ZYLINDERKOPF

CATALOGO RICAMBI
SPARE PARTS

TAVOLA / TABLE	4	2
DATA / DATE	9/91	

Nr. No.	CODICE CODE	MD 159 Q.ta	MD 156 Q.ta	MD 199 Q.ta	MD 196 Q.ta	DENOMINAZIONE - DENOMINATION - DESCRIPTION - BENENNUNG			
39	234 23	—-	—-	1	1	Coperchio filtro a secco asp.conv.	Cover	Couvercle	Deckel
	234 05	—-	—-	1	1	Coperchio filtro a secco	Cover	Couvercle	Deckel
40	992 30	—-	—-	2	2	Vite M.8x30	Capscrew	Vis	Schraube
41	388 55	1	1	—-	—-	Filtro aria a bagno d'olio	Air cleaner	Filtre air	Luftfilter
42	252 33	1	1	—-	—-	Coppa olio	Oil pan	Carter huile	Öwanne
43	395 32	1	1	—-	—-	Elemento filtrante	Lube oil filter	Filtre huil	Schmierölfilter
44	451 62	1	1	—-	—-	Guarnizione filtro olio	Gasket	Joint	Dichtung
45	060 22	1	1	—-	—-	Anello plexiglass	Ring	Bague	Ring
46	234 01	1	1	—-	—-	Coperchio	Cover	Couvercle	Deckel
47	754 01	1	1	—-	—-	Rondella	Washer	Rondelle	Unterlegscheibe
48	423 01	1	1	—-	—-	Vite a galletto	Wing nut	Ecrou	Flügelmutter

POMPA INIEZIONE E INIETTORE - INJECTION PUMP AND INJECTOR
POMPE A INJECTION-PORTE INJECTEUR
EINSPRITZPUMPE UND EINSPRITZDÜSE

RUGGERINI DIESEL

CATALOGO RICAMBI
SPARE PARTS

TAVOLA TABLE	5	1
DATA DATE	9/91	

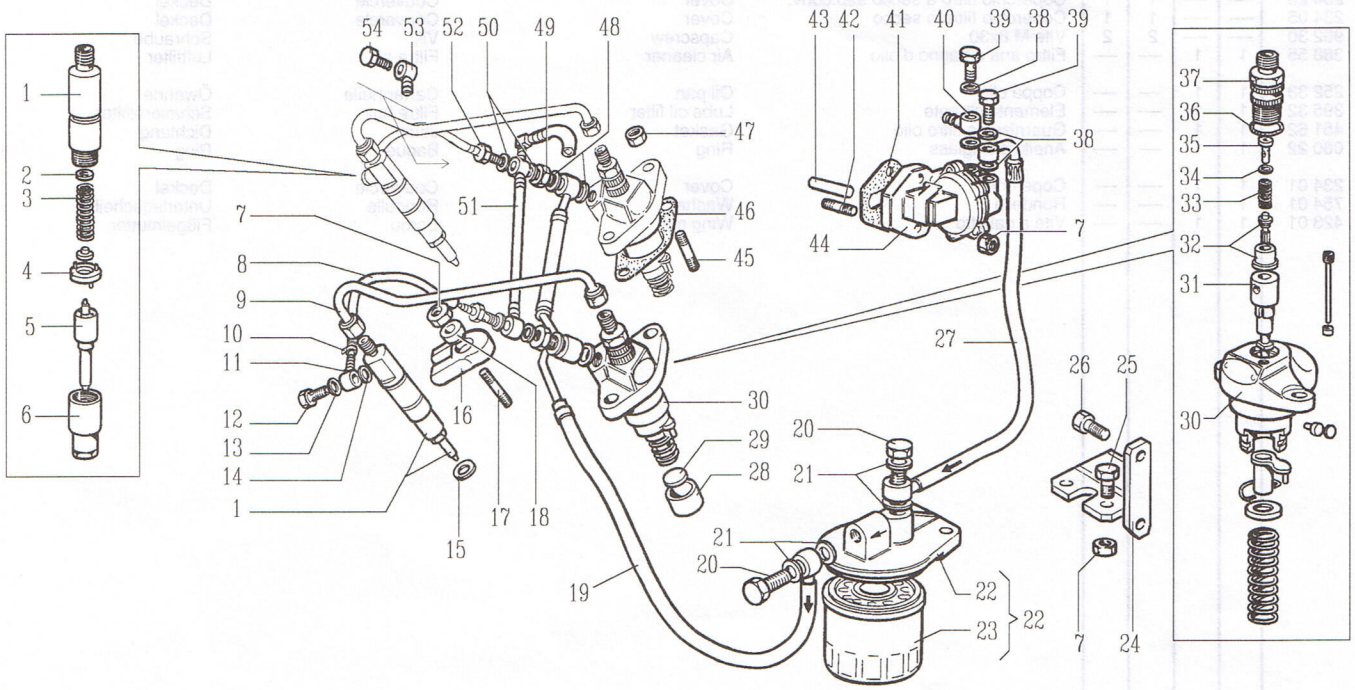

Nr. No.	CODICE CODE	MD 159 Q.ta	MD 156 Q.ta	MD 199 Q.ta	MD 196 Q.ta	DENOMINAZIONE - DENOMINATION - DESCRIPTION - BENENNUNG			
1	644 47	2	2	2	2	Iniettore completo OMAP	Injector	Injecteur	Einspritzdüse
	644 56	2	2	2	2	Iniettore completo BOSCH	Injector	Injecteur	Einspritzdüse
2	837 30	2	2	2	2	Rondella taratura iniettore 0,1 mm	Shim	Cale	Unterlegscheibe
	837 35	2	2	2	2	Rondella taratura iniettore 1 mm	Shim	Cale	Unterlegscheibe
3	540 79	2	2	2	2	Molla polverizzatore	Spring	Ressort	Feder
4	355 23	2	2	2	2	Distanziale polverizzatore	Spacer	Entretoise	Distanzstück
5	644 53	2	2	2	2	Polverizzatore OMAP	Nozzle	Injecteur	Einspritzdüse
	644 66	2	2	2	2	Polverizzatore BOSCH	Nozzle	Injecteur	Einspritzdüse
6	435 11	2	2	2	2	Ghiera polverizzatore	Ring Nut	Embout	Nutmutter
7	323 03	6	6	6	6	Dado M.8 H.8	Nut	Ecrou	Mutter
8	A2330	2	2	—	—	Tubo rifiuto	Fuel pipe	Tube combustible	Brennstoffleitung
	A2322	—	—	2	2	Tubo rifiuto	Fuel pipe	Tube combustible	Brennstoffleitung
9	944 67	2	2	—	—	Tubo iniezione	Fuel pipe	Tube combustible	Brennstoffleitung
	944 68	—	—	2	2	Tubo iniezione	Fuel pipe	Tube combustible	Brennstoffleitung
10	375 72	4	4	4	4	Fascetta stringitubo d.8,5	Clamp	Collier	Rohrschelle
11	575 29	2	2	2	2	Occhiello D.6,25	Eye	Oeillet	Öse
12	717 28	2	2	2	2	Raccordo	Union	Raccord	Anschlußstück
13	754 39	2	2	2	2	Rondella rame	Washer	Rondelle	Unterlegscheibe
14	754 50	2	2	2	2	Rondella rame D.6,2x10	Washer	Rondelle	Unterlegscheibe
15	754 35	2	2	2	2	Rondella rame D.7,25x21	Washer	Rondelle	Unterlegscheibe
16	858 94	2	2	2	2	Staffa iniettore	Brace	Etrier	Bügel
17	676 88	2	2	2	2	Prigioniero M.8x32	Stud	Goujon	Stiftschraube
18	771 97	2	2	2	2	Rondella D.8,4x15	Washer	Rondelle	Unterlegscheibe
19	937 76	1	1	1	1	Tubo nafta filtro-p.iniezione	Fuel pipe	Tube combustible	Brennstoffleitung
20	716 15	2	2	2	2	Raccordo 14x1,5x27	Union	Raccord	Anschlußstück
21	754 01	4	4	4	4	Rondella alluminio D.14,2x20	Washer	Rondelle	Unterlegscheibe
22	391 15	1	1	1	1	Filtro nafta esterno	Fuel filter	Filtre combustible	Brennstoffilter
23	175 20	1	1	1	1	Cartuccia gasolio	Filter element	Cartouche filtrante	Filtereinsatz
24	880 30	1	1	1	1	Supporto filtro nafta	Support	Support	Lager
25	993 01	2	2	2	2	Vite M.8x25	Capscrew	Vis	Schraube
26	993 29	2	2	2	2	Vite M.8x22	Capscrew	Vis	Schraube
27	935 98	1	1	1	1	Tubo nafta filtro/pompa a.c.	Fuel pipe	Tube combustible	Brennstoffleitung
28	708 18	2	2	2	2	Punteria pompa iniezione	Tappet	Poussoir	Stössel
29	592 10	2	2	2	2	Pastiglia punteria pompa i.	Expansion plug	Pastille	Einlegscheibe
30	656 45	2	2	2	2	Pompa iniezione OMAP	Injection pump	Pompe injection	Einspritzpumpe
31	660 19	2	2	2	2	Pompante OMAP	Pumping element	Element pompe	Pumpenelement
32	956 31	2	2	2	2	Valvola di mandata OMAP	Valve	Soupape	Ventil
33	540 78	2	2	2	2	Molla pompa iniezione	Spring	Ressort	Feder
34	837 27	2	2	2	2	Rondella pompa iniezione	Shim	Cale	Unterlegscheibe
35	717 06	2	2	2	2	Riempitore pompa iniezione	Filler	Remplisseur	Fnlleinrichtung
36	579 21	2	2	2	2	Anello OR pompa iniezione	O-ring	Joint torique	O-Ring
37	717 05	2	2	2	2	Raccordo pompa iniezione	Union	Raccord	Anschlußstück
38	754 09	1	1	1	1	Rondella alluminio D.10,2x16,5	Washer	Rondelle	Unterlegscheibe
39	716 25	2	2	2	2	Raccordo 10x1x23	Union	Raccord	Anschlußstück

POMPA INIEZIONE E INIETTORE - INJECTION PUMP AND INJECTOR
POMPE A INJECTION-PORTE INJECTEUR
EINSPRITZPUMPE UND EINSPRITZDÜSE

RUGGERINI DIESEL

CATALOGO RICAMBI
SPARE PARTS

TAVOLA / TABLE: 5 | 2

DATA / DATE: 9/91

Nr. No.	CODICE CODE	MD 159 Q.ta	MD 156 Q.ta	MD 199 Q.ta	MD 196 Q.ta	DENOMINAZIONE - DENOMINATION - DESCRIPTION - BENENNUNG			
40	575 14	1	1	1	1	Occhiello D.10,2	Eye	Oeillet	Öse
41	450 75	2	2	2	2	Guarnizione pompa a.c. 0,2 mm	Gasket	Joint	Dichtung
	450 76	1	1	1	1	Guarnizione pompa a.c. 1 mm	Gasket	Joint	Dichtung
42	676 70	2	2	2	2	Prigioniero M.8x20	Stud	Goujon	Stiftschraube
43	704 13	1	1	1	1	Puntalino pompa a.c.	Drive rod	But_e	Betätigungsstange
44	652 26	1	1	—	—	Pompa a.c. Corona	Fuel feeding pump	Pompe d'aliment.	Kraftstoffpumpe
	652 29	—	—	1	1	Pompa a.c. Corona	Fuel feeding pump	Pompe d'aliment.	Kraftstoffpumpe
45	677 32	4	4	4	4	Prigioniero M.8x18	Stud	Goujon	Stiftschraube
46	450 67	2	2	2	2	Guarnizione pompa iniezione 0,1 mm	Gasket	Joint	Dichtung
	450 66	2	2	2	2	Guarnizione pompa iniezione 0,2 mm	Gasket	Joint	Dichtung
	450 65	2	2	2	2	Guarnizione pompa iniezione 0,3 mm	Gasket	Joint	Dichtung
47	323 78	4	4	4	4	Dado elastico autoblocante M.8	Nut	Ecrou	Mutter
48	754 08	4	4	4	4	Rondella rame D.12,2x16	Washer	Rondelle	Unterlegscheibe
49	717 48	2	2	2	2	Raccordo completo x disareazione	Union	Raccord	Anschlußstück
50	754 02	4	4	7	7	Rondella rame D.8,2x12	Washer	Rondelle	Unterlegscheibe
51	937 56	1	1	1	1	Tubo disareazione	Fuel pipe	Tube combustible	Brennstoffleitung
52	717 54	2	2	—	—	Raccordo disareazione	Union	Raccord	Anschlußstück
53	575 30	—	—	2	2	Occhiello D.8,25	Eye	Oeillet	Öse
54	716 17	—	—	2	2	Raccordo 8x1x25	Union	Raccord	Anschlußstück

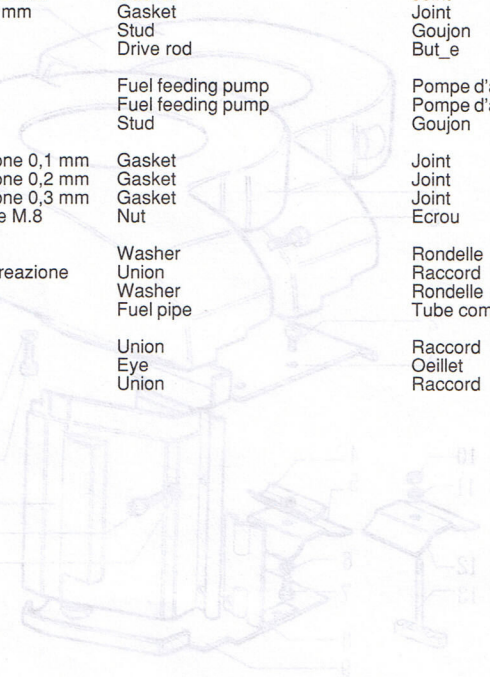

RAFFREDDAMENTO - COOLING
REFROIDISSEMENT - LUFTKÜHLUNG

CATALOGO RICAMBI
SPARE PARTS

TAVOLA TABLE	6	1
DATA DATE	9/91	

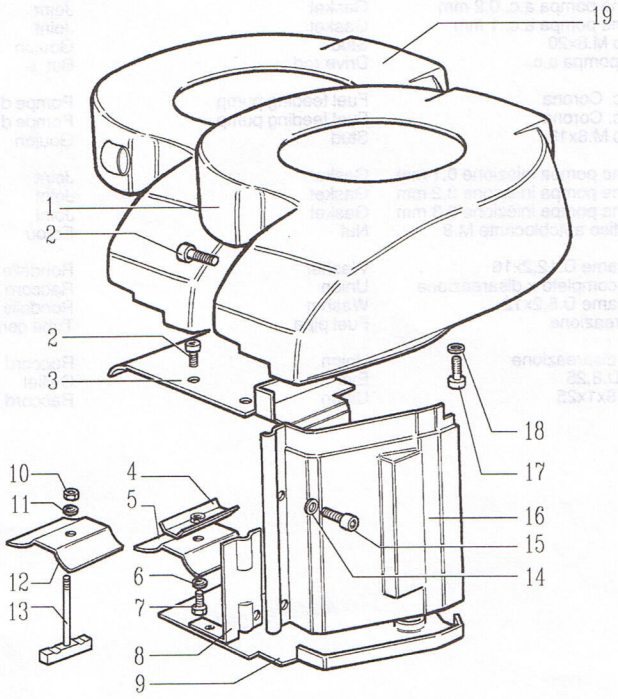

Nr. No.	CODICE CODE	MD 159 Q.ta	MD 156 Q.ta	MD 199 Q.ta	MD 196 Q.ta	DENOMINAZIONE - DENOMINATION - DESCRIPTION - BENENNUNG			
1	229 18	1	1	—	—	Convogliatore aria	Shroud	Coiffe ventil	Ventilatorhaube
2	997 75	4	4	4	4	Vite M.6x12	Capscrew	Vis	Schraube
3	588 85	1	1	1	1	Paratia lato volano	Gate	Cloison	Schott
4	588 86	1	1	—	—	Paratia interna su cilindri	Gate	Cloison	Schott
5	588 93	1	1	—	—	Paratia esterna su cilindri	Gate	Cloison	Schott
6	750 03	1	1	—	—	Rondella dentellata D.4	Washer	Rondelle	Unterlegscheibe
7	993 62	1	1	—	—	Vite M.4x14	Capscrew	Vis	Schraube
8	589 08	—	—	1	1	Paratia superiore	Gate	Cloison	Schott
9	588 88	1	1	—	—	Paratia lato applicazione	Gate	Cloison	Schott
	589 19	—	—	1	1	Paratia lato applicazione	Gate	Cloison	Schott
10	323 53	—	—	1	1	Dado autobloccante M.4 H.5,8	Nut	Ecrou	Mutter
11	771 38	—	—	1	1	Rondella piana D.4,3x9	Washer	Rondelle	Unterlegscheibe
12	589 20	—	—	1	1	Paratia esterna cilindri	Gate	Cloison	Schott
13	926 78	—	—	1	1	Tirante paratie	Tie rod	Entretoise	Zugstange
14	771 09	2	2	2	2	Rondella piana D.8,4x17	Washer	Rondelle	Unterlegscheibe
15	992 13	2	2	2	2	Vite M.8x14	Capscrew	Vis	Schraube
16	296 60	1	1	—	—	Cuffia cilindro	Cylinder casing	Protection cylindre	Zylinderverkleidung
	296 71	—	—	1	1	Cuffia cilindro	Cylinder casing	Protection cylindre	Zylinderverkleidung
17	992 27	6	6	6	6	Vite M.6x14	Capscrew	Vis	Schraube
18	771 05	4	4	4	4	Rondella piana D.6,4x12,5	Washer	Rondelle	Unterlegscheibe
19	229 47	—	—	1	1	Convogliatore aria	Shroud	Coiffe ventil	Ventilatorhaube

RADIATORE OLIO - OIL COOLER
RADIATEUR HUIL - KÜHLER

CATALOGO RICAMBI
SPARE PARTS

TAVOLA TABLE	7	1
DATA DATE	9/91	

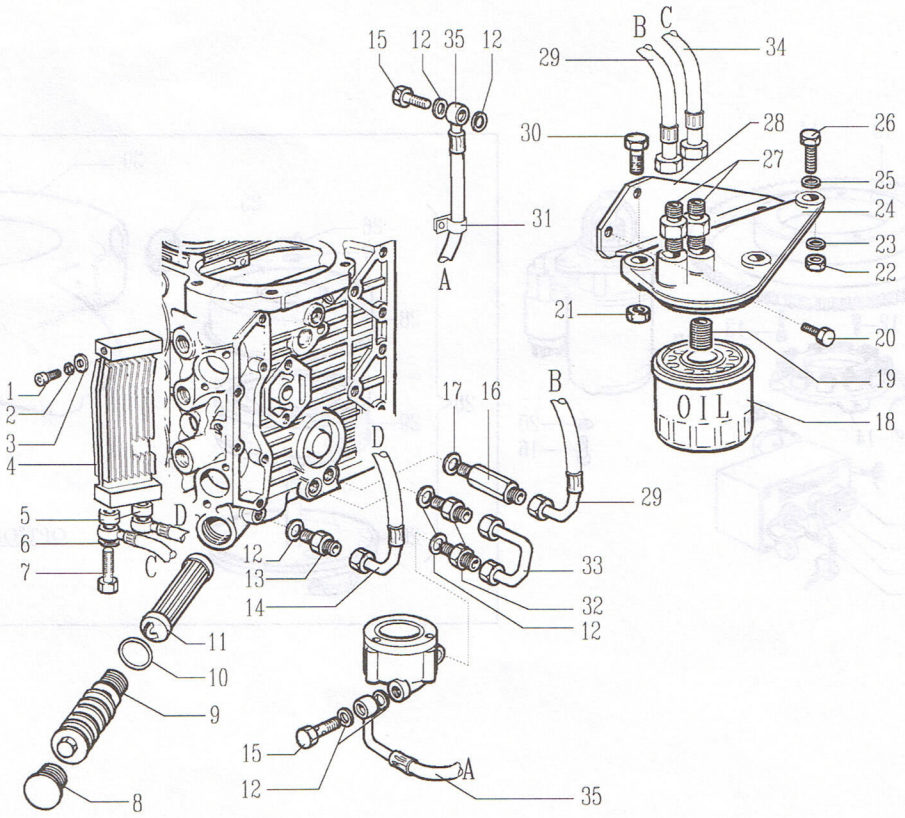

Nr. No.	CODICE CODE	MD 159 Q.ta	MD 156 Q.ta	MD 199 Q.ta	MD 196 Q.ta	DENOMINAZIONE - DENOMINATION - DESCRIPTION - BENENNUNG			
1	992 27	—	—	1	1	Vite M.6x14	Capscrew	Vis	Schraube
2	771 05	—	—	2	2	Rondella piana D.6,4x12,5	Washer	Rondelle	Unterlegscheibe
3	771 51	—	—	1	1	Rondella piana D.6,6x18	Washer	Rondelle	Unterlegscheibe
4	804 28	—	—	1	1	Radiatore olio	Radiator	Radiateur	Kühler
5	355 50	—	—	2	2	Distanziale D.12,2x18 H.9	Spacer	Entretoise	Distanzstück
6	754 38	—	—	2	2	Rondella rame D.13,5x19	Washer	Rondelle	Unterlegscheibe
7	717 90	—	—	2	2	Raccordo M.12x1,5x35,5	Union	Raccord	Anschlußstück
8	886 74	—	—	1	1	Tappo in plastica	Plug	Bouchon	Verschluß
9	894 55	1	1	—	—	Tappo sede filtro olio	Threaded plug	Bouchon fileté	Verschlußschraube
10	579 69	1	1	—	—	Anello OR D.28,30	O-ring	Joint torique	O-Ring
11	175 05	1	1	—	—	Cartuccia filtro olio interna	Filter element	Cartouche filtrante	Filtereinsatz
12	754 07	6	6	7	7	Rondella rame D.12,2x18	Washer	Rondelle	Unterlegscheibe
13	717 91	—	—	1	1	Raccordo riduzione 3/8"g./M.12x1,5	Union	Raccord	Anschlußstück
14	949 40	—	—	1	1	Tubo olio mandata al radiatore	Oil pipe	Tuyau huile	Ölleitung
15	716 41	2	2	2	2	Raccordo 12x1,5x24	Union	Raccord	Anschlußstück
16	717 97	—	—	1	1	Raccordo prolunga	Union	Raccord	Anschlußstück
17	754 08	—	—	1	1	Rondella rame D.12,2x16	Washer	Rondelle	Unterlegscheibe
18	175 24	—	—	1	1	Cartuccia filtro olio	Filter element	Cartouche filtrante	Filtereinsatz
19	717 37	—	—	1	1	Raccordo filtro olio	Union	Raccord	Anschlußstück
20	993 16	—	—	2	2	Vite M.8x20	Capscrew	Vis	Schraube
21	323 07	—	—	1	1	Dado M.6 H.6	Nut	Ecrou	Mutter
22	323 03	—	—	1	1	Dado M.8 H.8	Nut	Ecrou	Mutter
23	771 11	—	—	1	1	Rondella piana D.8,4x15	Washer	Rondelle	Unterlegscheibe
24	880 66	—	—	1	1	Supporto filtro olio esterno	Support	Support	Lager
25	771 10	—	—	1	1	Rndella piana D.8,5x18	Washer	Rondelle	Unterlegscheibe
26	993 02	—	—	1	1	Vite M.8x30	Capscrew	Vis	Schraube
27	717 73	—	—	2	2	Raccordo sup.f.olio 1/4gas/1/4npt	Union	Raccord	Anschlußstück
28	859 67	—	—	1	1	Staffa supporto filtro olio	Brace	Etrier	Bügel
29	949 57	—	—	1	1	Tubo olio carter-filtro olio	Oil pipe	Tuyau huile	Ölleitung
30	993 20	—	—	1	1	Vite M.6x22	Capscrew	Vis	Schraube
31	375 32	1	1	1	1	Fascetta di sostegno	Clamp	Collier	Rohrschelle
32	717 63	2	2	2	2	Raccordo riduzione M.16/M.12	Union	Raccord	Anschlußstück
33	949 12	1	1	1	1	Tubo olio carter/pompa	Oil pipe	Tuyau huile	Ölleitung
34	949 58	—	—	1	1	Tubo olio filtro/radiatore	Oil pipe	Tuyau huile	Ölleitung
35	949 13	1	1	1	1	Tubo olio pompa/coppa	Oil pipe	Tuyau huile	Ölleitung

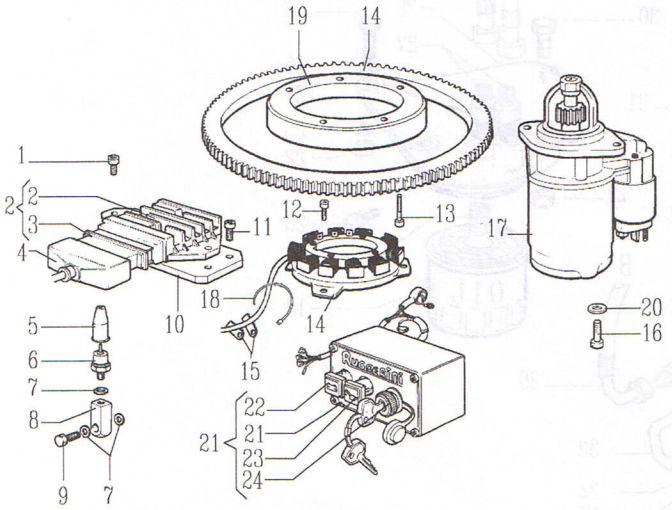

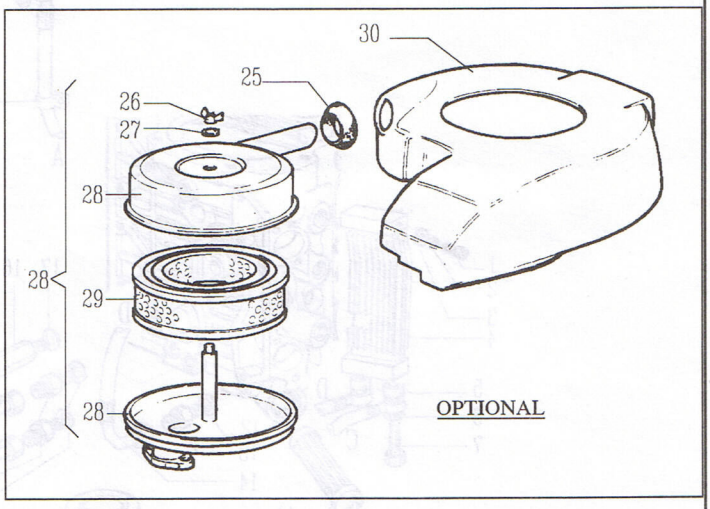

Nr. No.	CODICE CODE	MD 159 Q.ta	MD 156 Q.ta	MD 199 Q.ta	MD 196 Q.ta	DENOMINAZIONE - DENOMINATION - DESCRIPTION - BENENNUNG			
1	992 23	2	2	2	2	Vite M.8X10	Capscrew	Vis	Schraube
2	730 34	1	1	1	1	Regolatore saprisa 12V 24A	Voltage regulator	Régulateur tension	Reglerschalter
3	222 03	1	1	1	1	Connettore	Connection	Connecteur	Klemmstück
4	151 52	1	1	1	1	Cappellotto protez.connettore	Cap	Capuchon	Schutzkappe
5	151 50	1	1	1	1	Cappellotto pressostato	Cap	Capuchon	Schutzkappe
6	674 01	1	1	1	1	Pressostato	Pressure switch	Pressostat	Druckschalter
7	754 28	2	2	2	2	Raccordo rame D.8,2X14 1mm	Washer	Rondelle	Unterlegscheibe
8	614 10	1	1	1	1	Piastrina porta pressostato	Safety plate	Support	Sicherungsblech
9	716 62	1	1	1	1	Raccordo	Union	Raccord	Anschlußstück
10	613 56	1	1	1	1	Piastrina suppoto regolatore	Safety plate	Support	Sicherungsblech
11	993 01	2	2	2	2	Vite M.8X25	Capscrew	Vis	Schraube
12	992 06	4	4	4	4	Vite M.5X20	Capscrew	Vis	Schraube
13	992 58	5	5	5	5	Vite M.6X30	Capscrew	Vis	Schraube
14	014 39	1	1	1	1	Alternatore 12V 280W	Alternator	Alternateur	Drehstrom Gener.
15	613 76	2	2	2	2	Piastrina fermo cavo	Safety plate	Support	Sicherungsblech
16	992 33	2	2	2	2	Vite M.10X30	Capscrew	Vis	Schraube
17	563 39	1	1	1	1	Motorino avviamento Valeo	Starting motor	Démarreur	Anlasser
	563 30	1	1	1	1	Motorino avviamento Bosch	Starting motor	Démarreur	Anlasser
18	375 63	1	1	1	1	Fascetta	Clamp	Collier	Rohrschelle
19	256 14	1	1	1	1	Corona avviamento	Ring gear	Couronne démarrage	Starterkranz
20	767 03	2	2	2	2	Rondella D.10	Washer	Rondelle	Unterlegscheibe
21	444 97	1	1	1	1	Quadro con cavi	Panel w.wires	Cadre compl.	Schaltbrett
22	488 10	1	1	1	1	Lampada spia batteria	Lamp	Lampe	Glühbirne
23	488 09	1	1	1	1	Lampada spia olio	Lamp	Lampe	Glühbirne
24	484 04	1	1	1	1	Interruttore	Switch	Interrupteur	Schalter
25	688 31	1	1	—	—	Protezione	Guard	Protection	Schutz
26	423 01	1	1	—	—	Vite a galletto	Capscrew	Vis	Schraube
27	763 01	1	1	—	—	Rondella	Washer	Rondelle	Unterlegscheibe
28	388 60	1	1	—	—	Filtro aria	Air cleaner	Filtre air	Luftfilter
29	175 34	1	1	—	—	Cartuccia filtro aria secco	Filter element	Cartouche filtrante	Filtereinsatz
30	228 49	1	1	—	—	Convogliatore	Shroud	Coiffe ventil	Ventilatorhaube

INSONORIZZAZIONE - LOW NOISE VERSION
INSONORISATION - SCHALLDÄMMUNG

CATALOGO RICAMBI SPARE PARTS		
TAVOLA TABLE	9	1
DATA DATE	9/91	

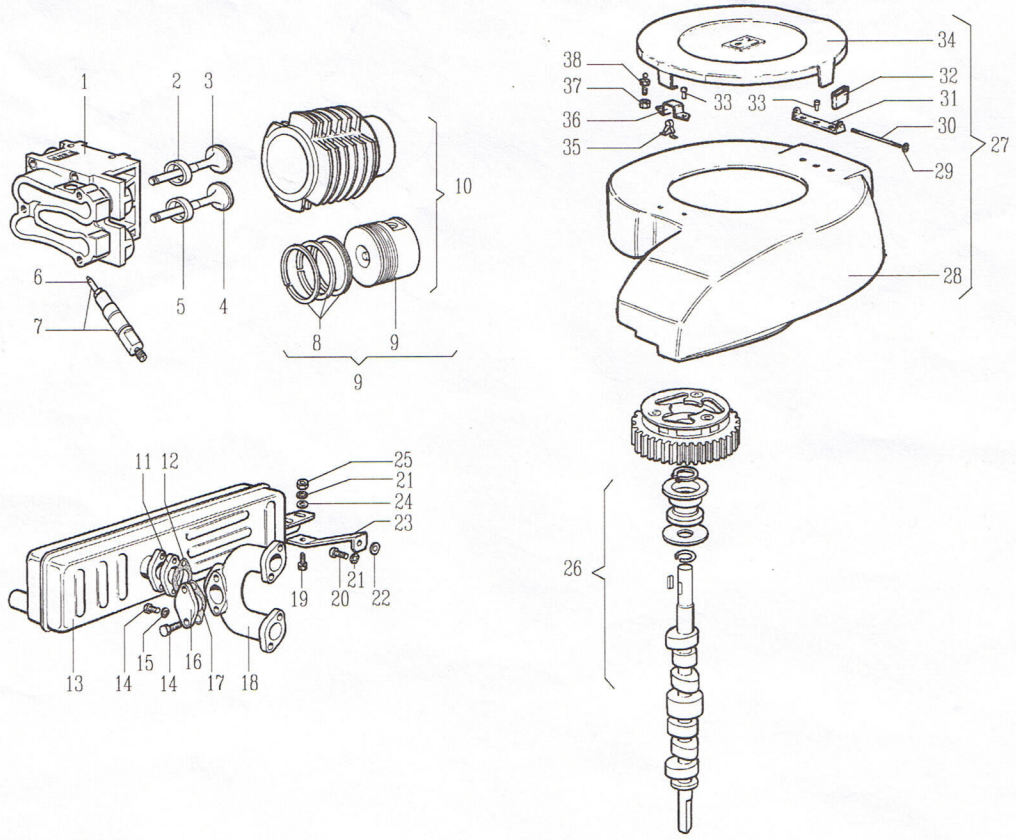

Nr. No.	CODICE CODE	MD 159 Q.ta	MD 156 Q.ta	MD 199 Q.ta	MD 196 Q.ta	DENOMINAZIONE - DENOMINATION - DESCRIPTION - BENENNUNG			
1	A2264	—-	—-	2	2	Testa motore completa	Cylinder head complete	Culasse compléte	Zylinderkopf komplete
	A2263	—-	—-	2	2	Testa motore con guide	Cylinder head with guides	Culasse avec guide	Zylinderkopf Führung
2	060 03	—-	—-	2	2	Sede valvola aspirazione std	Ring	Bague	Ring
	060 29	—-	—-	2	2	Sede valvola aspirazione +0,5 mm	Ring	Bague	Ring
3	960 58	—-	—-	2	2	Valvola aspirazione	Valve	Soupape	Ventil
4	960 59	—-	—-	2	2	Valvola scarico	Valve	Soupape	Ventil
5	060 04	—-	—-	2	2	Sede valvola scarico std	Ring	Bague	Ring
	060 28	—-	—-	2	2	Sede valvola scarico +0,5 mm	Ring	Bague	Ring
6	644 55	2	2	2	2	Polverizzatore OMAP	Nozzle	Injecteur	Einspritzdüse
7	644 54	2	2	2	2	Iniettore completo OMAP	Injector	Injecteur	Einspritzdüse
8	A2132	2	2	—-	—-	Serie segmenti	Piston rings	Segments	Kolben ring
	A2277	—-	—-	2	2	Serie segmenti	Piston rings	Segments	Kolben ring
9	A2098	2	2	—-	—-	Pistone D.80	Piston	Piston	Kolben
	A2325	—-	—-	2	2	Pistone D.85	Piston	Piston	Kolben
10	A2199	2	2	—-	—-	Kit cilindro-pistone	Cylinder-piston	Cylindre-piston	Zylinder-kolben
	A2326	—-	—-	2	2	Kit cilindro-pistone	Cylinder-piston	Cylindre-piston	Zylinder-kolben
11	399 03	1	1	—-	—-	Flangia D.35	Flange	Bride	Flansch
12	450 35	1	1	—-	—-	Guarnizione aspir./scarico	Gasket	Joint	Dichtung
13	527 49	1	1	—-	—-	Marmitta	Muffler	Pot echappement	Auspufftopf
14	992 35	4	4	—-	—-	Vite M.8X40	Capscrew	Vis	Schraube
15	763 02	4	4	—-	—-	Rondella grower D.8	Washer	Rondelle	Unterlegscheibe
16	399 75	1	1	—-	—-	Flangia chiusura collett.scarico	Flange	Bride	Flansch
17	448 14	1	1	—-	—-	Guarnizione aspir./scarico	Gasket	Joint	Dichtung
18	215 48	1	1	—-	—-	Collettore scarico	Exhaust manifold	Collecteur ech.	Auspuffsammelrohr
19	993 29	1	1	—-	—-	Vite M.8X22	Capscrew	Vis	Schraube
20	993 01	1	1	—-	—-	Vite M.8X25	Capscrew	Vis	Schraube
21	763 02	2	2	—-	—-	Rondella grower D.8	Washer	Rondelle	Unterlegscheibe
22	354 24	1	1	—-	—-	Distanziale D.8,5X20 H.7	Spacer	Entretoise	Distanzstück
23	859 31	1	1	—-	—-	Staffa supporto marmitta	Brace	Etrier	Bügel
24	323 03	4	4	—-	—-	Dado M.8	Nut	Ecrou	Mutter
25	771 09	2	2	—-	—-	Rondella piana D.8,4X17 sp.1,6	Washer	Rondelle	Unterlegscheibe
26	A2220	1	1	1	1	Albero a camme	Camshaft	Arbre cames	Nockenwelle
27	229 19	1	1	—-	—-	Convogliatore completo	Shroud	Coiffe ventil	Ventilatorhaube
28	229 18	1	1	—-	—-	Convogliatore	Shroud	Coiffe ventil	Ventilatorhaube
29	016 06	2	2	—-	—-	Anello benzing D5	Circlip	Bague arrêt	Drahtsprengring
30	602 02	1	1	—-	—-	Perno	Journal	Axe	Zapfen
31	879 88	1	1	—-	—-	Supporto	Support	Support	Lager
32	354 88	2	2	—-	—-	Distanziale	Spacer	Entretoise	Distanzstück
33	738 11	5	5	—-	—-	Ribattino 3X8	Rivet	Rivet	Niete
34	688 23	1	1	—-	—-	Protezione puleggia	Guard	Protection	Schutz
35	555 32	1	1	—-	—-	Molla	Spring	Ressort	Feder
36	613 17	1	1	—-	—-	Piastrina	Safety plate	Support	Sicherungsblech
37	323 17	1	1	—-	—-	Dado M.4 H.4	Nut	Ecrou	Mutter
38	601 73	1	1	—-	—-	Perno	Journal	Axe	Zapfen

INSONORIZZAZIONE - LOW NOISE VERSION
INSONORISATION - SCHALLDÄMMUNG

CATALOGO RICAMBI SPARE PARTS

TAVOLA TABLE	10	2
DATA DATE	2/91	

Nr. No.	CODICE CODE	MD 150 Q.tà	MD 151 Q.tà	MD 190 Q.tà	MD 191 Q.tà	MD 170 Q.tà	MD 171 Q.tà	DENOMINAZIONE - DENOMINATION - DESCRIPTION - BENENNUNG			
36	614 03	1	1	1	1	1	1	Piastrina	Safety plate	Support	Sicherungsblech
37	555 42	2	2	2	2	2	2	Molla	Spring	Ressort	Feder
38	738 11	—	—	2	2	2	2	Ribattino	Rivet	Rivet	Niete
39	880 74	—	—	1	1	1	1	Supporto	Support	Support	Lager
40	772 43	—	—	2	2	2	2	Rondella	Washer	Rondelle	Unterlegscheibe
41	323 03	4	4	4	4	4	4	Dado M.8 H.8	Nut	Ecrou	Mutter
42	771 09	4	4	4	4	4	4	Rondella piana D.8,4x17 sp.1,6	Washer	Rondelle	Unterlegscheibe
43	234 12	1	1	1	1	1	1	Coperchio motore	Cover	Couvercle	Deckel
44	742 15	1	1	1	1	1	1	Rivetto filettato M.6	Rivet	Rivet	Niete
45	354 01	1	1	1	1	1	1	Distanziale D.6,5x16 H.6	Spacer	Entretoise	Distanzstück
46	771 43	1	1	1	1	1	1	Rondella piana D.6,5x22 sp.2,5	Washer	Rondelle	Unterlegscheibe
47	992 16	1	1	1	1	1	1	Vite M.6x30	Capscrew	Vis	Schraube
48	992 35	4	4	4	4	4	4	Vite M.8x40	Capscrew	Vis	Schraube
49	451 24	—	—	2	2	2	2	Guarnizione scarico	Gasket	Joint	Dichtung
50	215 48	1	1	1	1	1	1	Collettore scarico	Exhaust Manifold	Collecteur Ech.	Auspuffsammelrohr
51	448 14	1	1	1	1	1	1	Guarnizione asp.scar.	Gasket	Joint	Dichtung
52	399 75	1	1	1	1	1	1	Flangia chiusura	Flange	Bride	Flansch
53	450 35	1	1	1	1	1	1	Guarnizione asp.scar.	Gasket	Joint	Dichtung
54	880 70	1	1	—	—	—	—	Supporto	Support	Support	Lager
55	992 12	2	2	—	—	—	—	Vite M.8x25	Capscrew	Vis	Schraube
56	354 12	2	2	—	—	—	—	Distanziale H.11,5	Spacer	Entretoise	Distanzstück
57	234 05	1	1	1	1	1	1	Coperchio	Cover	Couvercle	Deckel

Catalogo parti di ricambio
Spare parts catalogue
Catalogue pieces de rechange
Ersatzteilliste

MD170 MD171

TAVOLA/TABLE

1 BASAMENTO
CRANKCASE
CARTER MOTEUR
KURBELGEHÄUSE

2 MANOVELLISMO
CRANK MECHANISM
EQUIPAGE MOBILE
KURBELGETRIEBE

3 REGOLATORE GIRI
GOVERNOR
REGULATEUR DE TOURS
REGLER

4 TESTA CILINDRO
CYLINDER HEAD - CYLINDER
CULASSE - ZYLINDER
ZYLINDERKOPF - ZYLINDER

5 POMPA INIEZIONE E INIETTORE
INJECTION PUMP AND INJECTOR
POMPE A INJECTION-PORTE INJECTEUR
EINSPRITZPUMPE UND EINSPRITZDÜSE

6 RAFFREDDAMENTO
COOLING
REFROIDISSEMENT
LUFTKÜHLUNG

7 AVVIAMENTO ELETTRICO
ELECTRICAL STARTING
DEMARRAGE ELECTRIQUE
ELEKTRISCHER ANLASSER

8 ACCESSORI A RICHIESTA
FITTINGS UPON REQUEST
ACCESSOIRES SUR DEMANDE
RUBEHÖRE AUF WUNSCH

BASAMENTO - CRANKCASE
CARTER MOTEUR - KURBELGEHÄUSE

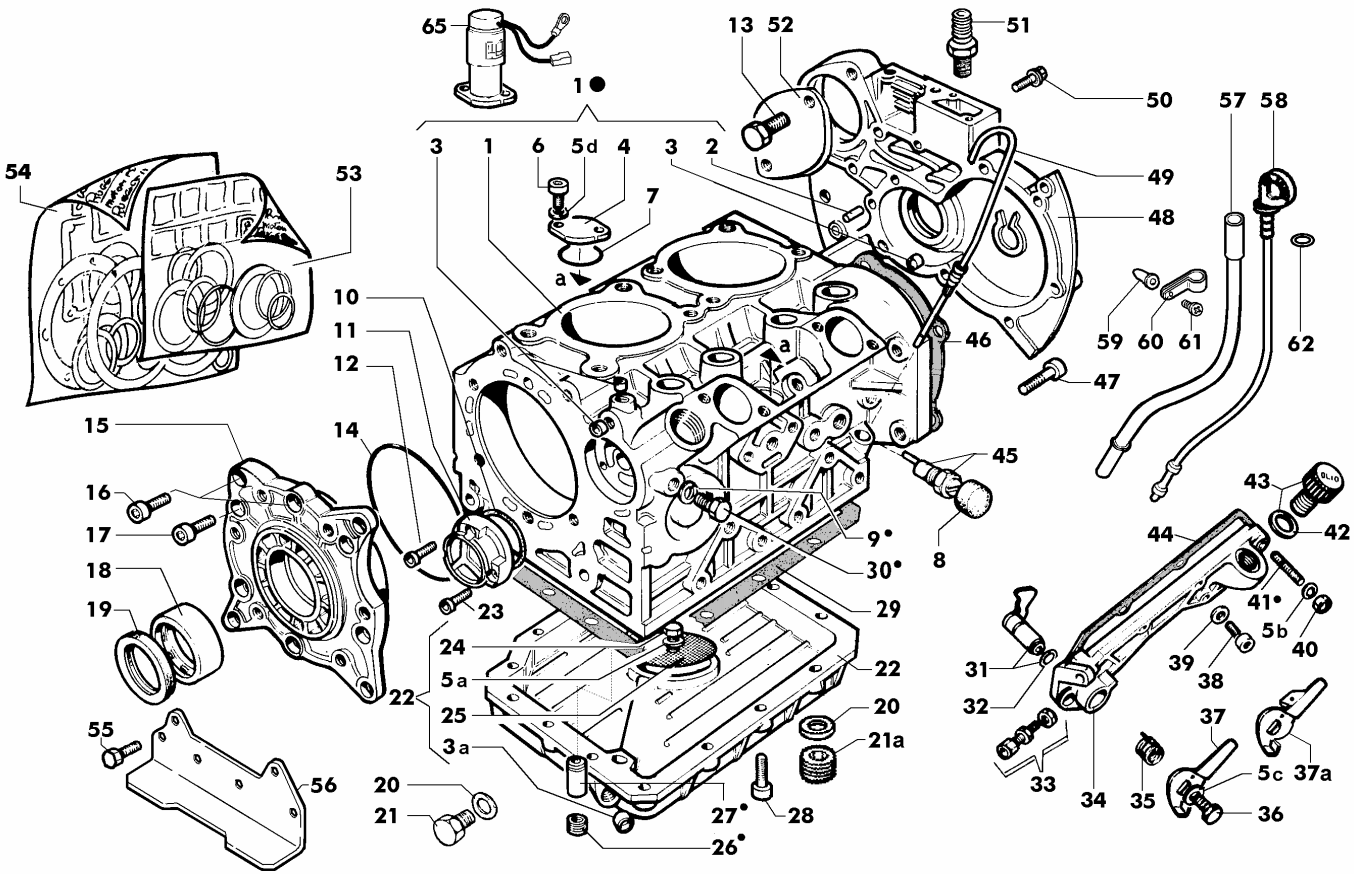

Nr. No.	CODE	MD 170 Q.ty	MD 171 Q.ty	DENOMINAZIONE - DESCRIPTION - DENOMINATION - BENENNUNG			
1	**00A23R0270**	1	1	Carter motore in ghisa	Crankcase	Carter Moteur	Kurbelgehäuse
2	**0084001200**	1	1	Spina cilindrica D.8x14	Taper pin	Goupille	Kegelstift
3	**00886R0570**	5	5	Tappo chiusura D.12	Plug	Bouchon	Verschluß
3a	**00886R0570**	1	1	Tappo chiusura D.12	Plug	Bouchon	Verschluß
4	**00399R0860**	1	1	Flangia	Flange	Bride	Flansch
5a	**0076250080**	1	1	Rondella piana D.12x6,5	Washer	Rondelle	Unterlegscheibe
5b	**0076250080**	1	1	Rondella piana D.12x6,5	Washer	Rondelle	Unterlegscheibe
5c	**0076250080**	1	1	Rondella piana D.12x6,5	Washer	Rondelle	Unterlegscheibe
5d	**0076250080**	2	2	Rondella piana D.12x6,5	Washer	Rondelle	Unterlegscheibe
6	**0097320840**	2	2	Vite M 6 x 12	Screw	Vis	Schraube
7	**00579R0790**	1	1	Anello OR D.33,05	O-ring	Joint torique	O-Ring
8	**—**	—	—	-Non disponibile-	-Not available-	-Ne pas disponible-	-Nicht vorrätig-
9	**0046700580**	2	2	Rondella rame D.8,2x12 sp.1	Washer	Rondelle	Unterlegscheibe
10	**00579R0490**	1	1	Anello OR D.41.00 sez.1,78	O-ring	Joint torique	O-Ring
11	**00233R0860**	1	1	Coperchio sede pompa olio	Cover	Couvercle	Deckel
12	**00992R0190**	1	1	Vite M.5x25	Screw	Vis	Schraube
13	**0017800300**	2	2	Vite TE. 10x20	Screw	Vis	Schraube
14	**00579R0780**	1	1	Anello OR D.113,97	O-ring	Joint torique	O-Ring
15	**0086753000**	1	1	Supporto di banco	Support	Support	Lager
16	**0097320920**	2	2	Vite M 8 x 18	Screw	Vis	Schraube
17	**0097301180**	8	8	Vite	Screw	Vis	Schraube
18	**00310R0770**	1	1	Cuscinetto di banco STD	Bearing	Roulement	Lager
	00310R0800	1	1	Cuscinetto di banco -0,25 mm	Bearing	Roulement	Lager
	00310R0810	1	1	Cuscinetto di banco -0,50 mm	Bearing	Roulement	Lager
19	**00A21R0250**	1	1	Kit anelli tenuta olio	Oil seal	Bague ètanchèitè	Dichtring
20	**0046700610**	1	1	Guarnizione in rame d.14	Gasket	Joint	Dichtung
21	**0089650050**	1	1	Tappo M,14x1,5 L.15	Plug	Bouchon	Verschluß
21a	**0090400120**	1	1	Tappo M 14	Plug	Bouchon	Verschluss
22	**00A21R0240**	1	1	Coppa olio in alluminio	Oil Pan	Carter Huile	Ölwanne
23	**00992R0190**	2	2	Vite M.5x25	Screw	Vis	Schraube

BASAMENTO - CRANKCASE
CARTER MOTEUR - KURBELGEHÄUSE

Nr. No.	CODE	MD 170 Q.ty	MD 171 Q.ty	DENOMINAZIONE - DESCRIPTION - DENOMINATION - BENENNUNG			
24	**0017600010**	1	1	Bullone M 6 x 1 x 10	Bolt	Boulon	Stehbolzen
25	**00734R0720**	1	1	Rete aspirazione coppa olio	Net	Grillage	Netz
26	**00999R0200**	1	1	Vite M.16x1,5x10	Screw	Vis	Schraube
27	**00956R0450**	1	1	Valvola by-pass	Valve	Soupape	Ventil
28	**0017601380**	15	15	Vite M.6x30	Screw	Vis	Schraube
29	**00450R0600**	1	1	Guarnizione coppa olio	Gasket	Joint	Dichtung
30	**00995R0160**	2	2	Vite vte M.8x1x10	Screw	Vis	Schraube
31	**00494R0880**	1	1	Leva stop completa	Lever	Levier	Hebel
32	**00579R0010**	1	1	Anello OR d.8.73 sez.1,78	O-ring	Joint torique	O-Ring
33	**0091801910**	1	1	Registro tendi filo	Setscrew	Vis réglage	Einstellschraube
34	**00235R0050**	1	1	Coperchio tirante p.iniezione completo	Cover ass.y	Couvercle complet	Komplettdeckel
	0027504220	1	1	Coperchio tirante p.iniezione	Cover	Couvercle	Deckel
35	**00547R0280**	1	1	Molla richiamo leva stop	Spring	Ressort	Feder
36	**0017600030**	1	1	Vite M.6x12	Screw	Vis	Schraube
37	**00494R0860**	1	1	Leva esterna stop	Lever	Levier	Hebel
37a	**00491R0670**	1	1	Leva esterna stop	Lever	Levier	Hebel
38	**0097320780**	5	5	Vite M6x25	Screw	Vis	Schraube
39	**0046700580**	2	2	Rondella rame D.8,2x12 sp.1	Washer	Rondelle	Unterlegscheibe
40	**00323R0070**	1	1	Dado M.6 h.6	Nut	Écrou	Mutter
41	**0067600340**	1	1	Prigioniero M.6x18 r.6/3/15	Stud	Goujon	Stiftschraube
42	**00758R0390**	1	1	Rondella in gomma D.22 x 27 sp.2	Washer	Rondelle	Unterlegscheibe
43	**0090320950**	1	1	Tappo carico olio	Threaded plug	Bouchon fileté	Verschlußschraube
44	**00453R0770**	1	1	Guarnizione	Gasket	Joint	Dichtung
45	**00722R0240**	1	1	Registro suppl.coppia	Setscrew	Vis réglage	Einstellschraube
46	**0044311760**	1	1	Guarnizione cop. distribuzione	Gasket	Joint	Dichtung
47	**0097320640**	10	10	Vite M.8 x 30	Screw	Vis	Schraube
50	**00240R0450**	1	1	Coperchio distribuzione	Cover	Couvercle	Deckel
49	**00076R0480**	1	1	Asta livello olio	Rod	Tige	Stange
50	**0097320780**	1	1	Vite M6x25	Screw	Vis	Schraube
51	**00717R0800**	1	1	Raccordo per sfiato	Union	Raccord	Anschlußstück
52	**0063000210**	1	1	Coperchio sede motorino avviam.	Cover	Couvercle	Deckel
53	**00A22R0920**	1	1	Serie guarnizioni smeriglio	Hoveraul gasket set	Joint	Dichtung
54	**00A22R0910**	1	1	Serie guarnizioni completa	Complete gasket set	Joint	Dichtung
55	**0017700040**	12	12	Vite M8	Screw	Vis	Schraube
56	**00626R0030**	2	2	Piede	Engine mount	Pied	Fuß
57	**00940R0340**	1	1	Tubo asta livello	Dipstick guard	Tube jauge niveau	Ölpeilstabrohr
58	**00076R0500**	1	1	Asta livello olio	Oil dipstick	Jauge huile	Meßstad
59	**00742R0150**	1	1	Rivetto filettato M.6	Rivet	Rivet	Niete
60	**0036170880**	1	1	Fascetta	Clamp	Collier	Schelle
61	**0097900470**	1	1	Vite M.6x16	Capscrew	Vis	Schraube
62	**0012002740**	1	1	Anello OR d.8,00	Oil seal	Bague en caoutchouc	O-Ring
65	**00674R0470**	1	1	Elettrostop 12V	Elettrostop	Elettrostop	Elettrostop
	00674R0680	1	1	Elettrostop 24V	Elettrostop	Elettrostop	Elettrostop

MANOVELLISMO - CRANK MECHANISM
EQUIPAGE MOBILE - KURBELGETRIEBE

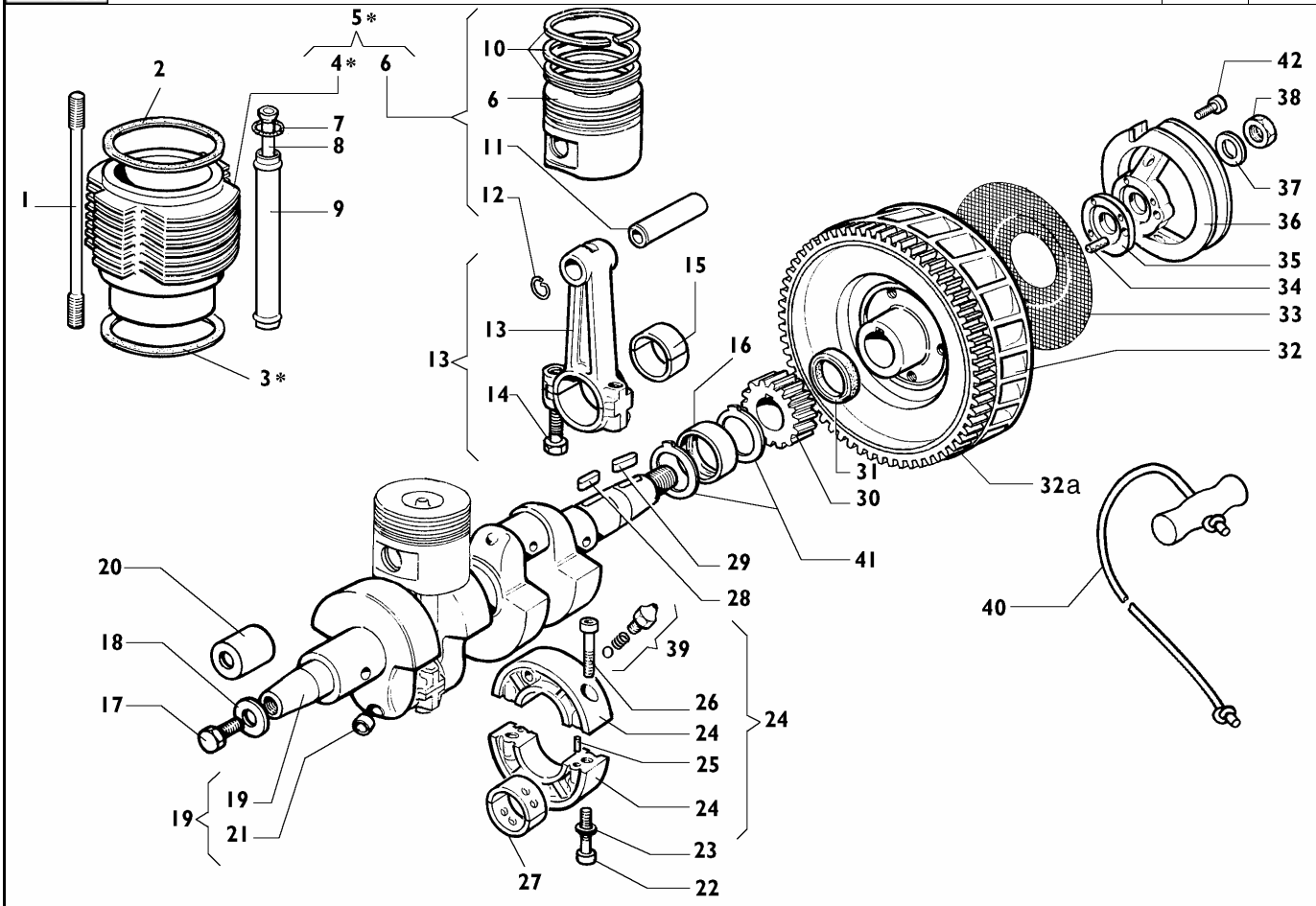

Nr. No.	CODE	MD 170 Q.ty	MD 171 Q.ty	DENOMINAZIONE - DESCRIPTION - DENOMINATION - BENENNUNG			
1	**00684R0340**	8	8	Prigioniero cilindro	Stud	Goujon	Stiftschraube
2	**0047308880**	2	2	Guarnizione testa 0,80	Gasket	Joint	Dichtung
	0047308890	2	2	Guarnizione testa 0,85	Gasket	Joint	Dichtung
	0047308900	2	2	Guarnizione testa 0,90	Gasket	Joint	Dichtung
	0047308910	2	2	Guarnizione testa 0,95	Gasket	Joint	Dichtung
	0047308920	2	2	Guarnizione testa 1,00	Gasket	Joint	Dichtung
	0047308930	2	2	Guarnizione testa 1,05	Gasket	Joint	Dichtung
	0047308940	2	2	Guarnizione testa 1,10	Gasket	Joint	Dichtung
	0047308840	2	2	Guarnizione testa 1,15	Gasket	Joint	Dichtung
	0047308850	2	2	Guarnizione testa 1,20	Gasket	Joint	Dichtung
	0047308860	2	2	Guarnizione testa 1,25	Gasket	Joint	Dichtung
	0047308870	2	2	Guarnizione testa 1,30	Gasket	Joint	Dichtung
3	**—**	—	—	-Non disponibile-	-Not available-	-Ne pas disponible-	-Nicht vorrätig-
4	**00203R0830**	2	2	Cilindro D.85	Cylinder	Cylindre	Zylinder
5	**00A22R0680**	2	2	Kit cilindro-pistone	Cylinder-piston	Cylindre-piston	Zylinder-kolben
6	**00A22R0670**	2	2	Pistone D.85	Piston	Piston	Kolben
7	**0012000060**	8	8	Anello OR 121 D.15,88	O-ring	Joint torique	O-Ring
8	**00072R0100**	4	4	Asta bilancieri completa	Rod	Tige	Stange
9	**00940R0380**	4	4	Tubo custodia aste bilancieri	Protection pipe	Tuyau protection	Schutzrohr
10	**0082110090**	2	2	Serie segmenti D.85 (2mm) STD	Piston rings	Segments	Kolben ring
11	**00854R0170**	2	2	Spinotto ø22x64 foro 12	Piston pin	Axe du piston	Kolbenbolzen
12	**00059R0810**	4	4	Anello fermo spinotto ø25	Ring	Bague	Ring
13	**00100R0520**	2	2	Biella completa	Connecting Rod	Bielle	Pleuelstange
14	**0017701010**	4	4	Bullone M 8 x 1 x 42	Bolt	Boulon	Stehbolzen
15	**00A26R0370**	2	2	Cuscinetto testa biella STD	Bearing	Roulement	Lager
	00A26R0400	2	2	Cuscinetto testa biella -0,25 mm	Bearing	Roulement	Lager
	00A26R0410	2	2	Cuscinetto testa biella -0,50 mm	Bearing	Roulement	Lager
16	**00310R0770**	1	1	Cuscinetto di banco STD	Bearing	Roulement	Lager
	00310R0800	1	1	Cuscinetto di banco -0,25 mm	Bearing	Roulement	Lager
	00310R0810	1	1	Cuscinetto di banco -0,50 mm	Bearing	Roulement	Lager

Nr. No.	CODE	MD 170 Q.ty	MD 171 Q.ty	DENOMINAZIONE - DESCRIPTION - DENOMINATION - BENENNUNG			
17	**00993R0650**	1	1	Vite M.14x1,5x40	Screw	Vis	Schraube
18	**00771R0390**	1	1	Rondella piana D.14,5x35 sp.3,5	Washer	Rondelle	Unterlegscheibe
19	**00A23R0170**	1	1	Albero a gomito completo	Crankshaft	Vilebrequin	Kurbelwelle
20	**00886R0490**	1	1	Tappo pretezione albero	Plug	Bouchon	Verschluß
21	**0090801320**	4	4	Tappo d.6	Plug	Bouchon	Verschluss
22	**0097300320**	2	2	Vite M.8x45	Screw	Vis	Schraube
23	**0076250100**	2	2	Rondella piana 8x15	Washer	Rondelle	Unterlegscheibe
24	**00880R0260**	1	1	Supporto di banco centrale	Support	Support	Lager
25	**0084000200**	2	2	Spina cilindrica D.6x12	Taper pin	Goupille	Kegelstift
26	**0097300310**	2	2	Vite M 8 x 40	Screw	Vis	Schraube
27	**00A26R0490**	1	1	Cuscinetto di banco STD	Bearing	Roulement	Lager
	00A26R0500	1	1	Cuscinetto di banco -0,25 mm	Bearing	Roulement	Lager
	00A26R0510	1	1	Cuscinetto di banco -0,50 mm	Bearing	Roulement	Lager
28	**00498R0230**	1	1	Linguetta 6x6x12	Tab	Languette	Federkeil
29	**00498R0190**	1	1	Linguetta 6x6x25	Tab	Languette	Federkeil
30	**00469R0640**	1	1	Ingranaggio albero a gomito	Gear	Engrenage	Zahnrad
31	**00A21R0250**	1	1	Kit anelli tenuta olio	Oil seal	Bague ètanchèitè	Dichtring
32	**0098813420**	1	1	Volano con corona	Flyweel	Volant	Schwungrad
32a	**00256R0140**	1	1	Corona avviamento	Ring Gear	Couronne Démarrage	Starterkranz
33	**00734R0700**	1	1	Rete volano	Net	Grillage	Netz
34	**00850R0010**	1	1	Spina elastica D.6x30	Taper pin	Goupille	Kegelstift
35	**0035150390**	1	1	Distanziale puleggia	Spacer	Entretoise	Distanzstück
36	**00697R0270**	1	1	Puleggia avviamento D.32	Pulley	Poulie	Riemenscheibe
37	**00771R0630**	1	1	Rondella piana D.32,5x44 sp.2	Washer	Rondelle	Unterlegscheibe
38	**00325R0840**	1	1	Dado M.22x1,5 H.13	Nut	Ecrou	Mutter
40	**0040550450**	1	1	Fune avviamento	Starting rope	Corde	Seil
41	**00060R0170**	2	2	Anello di spallamento	Ring	Bague	Ring
42	**0097300150**	3	3	Vite M.6 x 30	Screw	Vis	Schraube

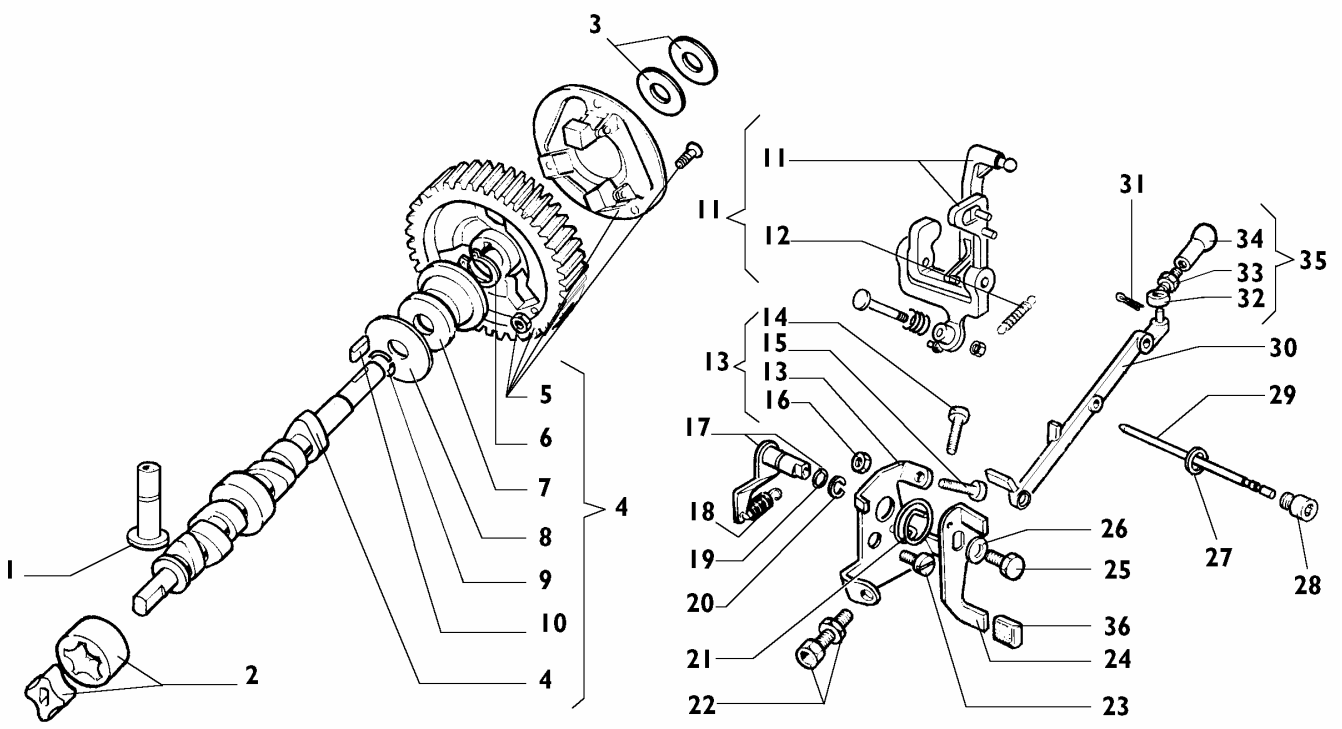

Nr. No.	CODE	MD 170 Q.ty	MD 171 Q.ty	DENOMINAZIONE - DESCRIPTION - DENOMINATION - BENENNUNG			
1	**00708R0190**	4	4	Punteria	Tappet	Poussoir	Stössel
2	**00A21R0430**	1	1	Pompa olio completa	Lub. oil pump	Pompe huile	Schmierölpumpe
3	**00777R0330**	1	1	Rondella rasamento 0,3 mm	Washer	Rondelle	Unterlegscheibe
	00777R0340	1	1	Rondella rasamento 0,2 mm	Washer	Rondelle	Unterlegscheibe
4	**00A21R0720**	1	1	Albero a camme	Camshaft	Arbre Cames	Nockenwelle
5	**00469R0810**	1	1	Ingranaggio albero a camme	Gear	Engrenage	Zahnrad
6	**0012400130**	1	1	Anello seeger	Snap ring	Circlip	Sicherungsring
7	**00621R0220**	1	1	Piattello regolatore	Retainer	Coupelle	Federteller
8	**00777R0780**	1	1	Rondella rasamento	Washer	Rondelle	Unterlegscheibe
9	**00059R0850**	1	1	Anello arresto	Ring	Bague	Ring
10	**00498R0360**	1	1	Linguetta 4x4x12	Tab	Languette	Federkeil
11	**00495R0060**	1	1	Leva regolatore	Lever	Levier	Hebel
12	**00551R0140**	1	1	Molla supplemento	Spring	Ressort	Feder
13	**00613R0910**	1	1	Piastrina fine corsa	Safety plate	Support	Sicherungsblech
—	—	—	—	-Non disponibile-	-Not available-	-Ne pas disponible-	-Nicht vorrätig-
—	—	—	—	-Non disponibile-	-Not available-	-Ne pas disponible-	-Nicht vorrätig-
16	**0032400040**	2	2	Dado M.5	Nut	Ecrou	Mutter
17	**00491R0660**	1	1	Leva interna acceleratore	Lever	Levier	Hebel
18	**00551R0290**	1	1	Molla regolatore	Spring	Ressort	Feder
19	**00579R0010**	1	1	Anello OR d.8.73 sez.1,78	O-ring	Joint torique	O-Ring
20	**0011650360**	1	1	Anello benzing D 8	Ring	Bague	Ring
21	**00547R0230**	1	1	Molla richiamo leva acceleratore	Spring	Ressort	Feder
22	**0091801930**	1	1	Registro L.20	Setscrew	Vis réglage	Einstellschraube
23	**0017700010**	1	1	Vite M.8x12	Screw	Vis	Schraube
24	**00494R0690**	1	1	Leva esterna acceleratore	Lever	Levier	Hebel
25	**0017600030**	1	1	Vite M.6x12	Screw	Vis	Schraube
26	**0076260510**	1	1	Rondella piana D.6,5x22 sp.2,5	Washer	Rondelle	Unterlegscheibe
27	**0046700590**	1	1	Guarnizione in rame d.10	Copper gasket	Joint en cuivre	Kupferdichtung
28	**00989R0620**	1	1	Vite	Screw	Vis	Schraube
29	**00601R0770**	1	1	Perno leva regolatore	Journal	Axe	Zapfen
30	**00927R0140**	1	1	Tirante collegamento pompe i.	Tie rod	Entretoise	Zugstange

Nr. No.	CODE	MD 170 Q.ty	MD 171 Q.ty	DENOMINAZIONE - DESCRIPTION - DENOMINATION - BENENNUNG			
31	**00555R0370**	4	4	Molla di fermo tirante pompe i.	Spring	Ressort	Feder
32	**00722R0180**	1	1	Registro su tirante pompe i.	Setscrew	Vis réglage	Einstellschraube
33	**00323R0030**	1	1	Dado M.8 H.8	Nut	Ecrou	Mutter
34	**00833R0020**	1	1	Snodo sferico femmina	Joint	Rotule	Gelenk
35	**00927R0030**	1	1	Tirante pompe Iniez. completo	Tie rod	Entretoise	Zugstange
36	**0021350560**	1	1	Cappellotto	Cap	Capuchon	Schutzkappe

TESTA - CYLINDER HEAD
CULASSE - ZYLINDERKOPF

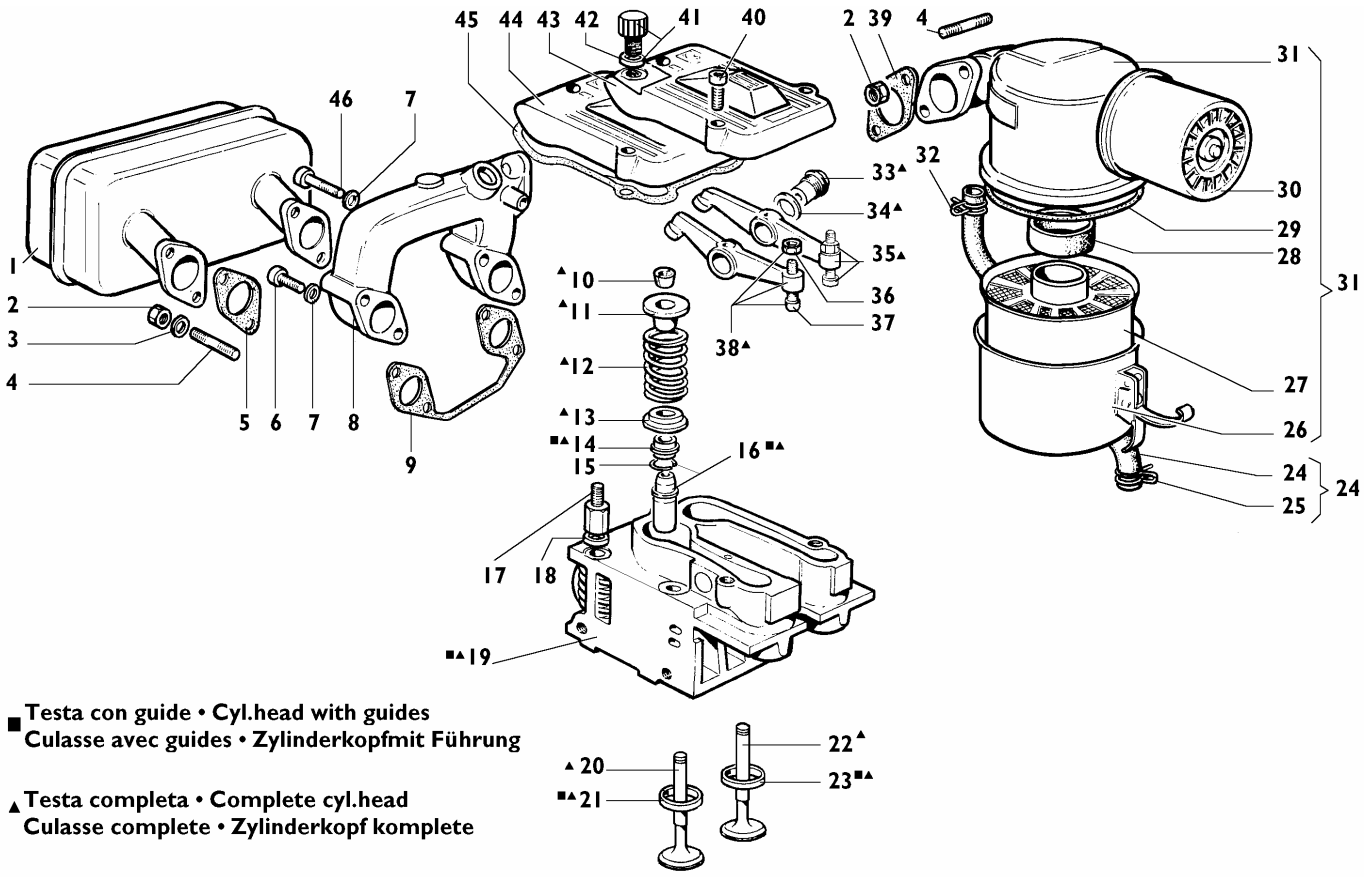

Nr. No.	CODE	MD 170 Q.ty	MD 171 Q.ty	DENOMINAZIONE - DESCRIPTION - DENOMINATION - BENENNUNG			
1	**0054620990**	1	1	Marmitta	Muffler	Pot échappement	Auspufftopf
2	**0032400210**	6	6	Dado speciale M.8 ch.12	Nut	Ecrou	Mutter
3	**00763R0020**	4	4	Rondella grower d.8 rinforzata	Washer	Rondelle	Unterlegscheibe
4	**0067801590**	6	6	Prigioniero M.8x18	Stud	Goujon	Stiftschraube
5	**00451R0240**	2	2	Guarnizione scarico	Gasket	Joint	Dichtung
6	**0097320630**	2	2	Vite M.8x35	Screw	Vis	Schraube
7	**00771R0110**	4	4	Rondella piana D.8,4x15 sp.1,5	Washer	Rondelle	Unterlegscheibe
8	**00211R0590**	1	1	Collettore aspirazione	Intake Manifold	Collecteur Adm.	Ansaugsammelrohr
9	**0044200780**	2	2	Guarnizione aspirazione	Gasket	Joint	Dichtung
10	**00809R0040**	8	8	Semicono	Cotter	Semi-cône	Ventilkegelstück
11	**00616R0430**	4	4	Piattello superiore valvola	Retainer	Coupelle	Federteller
12	**00540R0770**	4	4	Molla valvola	Spring	Ressort	Feder
13	**00616R0350**	4	4	Piattello inferiore valvola	Retainer	Coupelle	Federteller
14	**0045350150**	4	4	Guarnizione stelo valv.asp.	Gasket	Joint	Dichtung
15	**00059R0680**	4	4	Anello guida valvola	Ring	Bague	Ring
16	**00464R0770**	4	4	Guida valvola	Valve Guide	Guide Soupape	Ventilführung
	00464R0590	4	4	Guida valvola asp/scar + 0.1	Valve Guide	Guide Soupape	Ventilführung
17	**00326R0410**	3	3	Dado testa	Nut	Ecrou	Mutter
18	**00772R0020**	8	8	Rondella piana D.9,5x17 sp.4	Washer	Rondelle	Unterlegscheibe
19	**00A22R0630**	2	2	Testa motore con guide	Cylinder head with guides	Culasse avec guide	Zylinderkopf Führung
	00919R0520	2	2	Testa motore completa	Complete cylinder head	Culasse compléte	Zylinderkopf komplete
20	**00960R0590**	2	2	Valvola scarico	Exhaust valve	Soupape échappement	Auslassventil
21	**00060R0040**	2	2	Anello valvola scarico STD	Ring	Bague	Ring
	00060R0280	2	2	Anello valvola scarico + 0,5 mm	Snap Ring	Circlip	Sicherungsring
22	**00960R0580**	2	2	Valvola aspirazione	Valve	Soupape	Ventil
23	**00060R0030**	2	2	Anello valvola aspiraz. STD	Ring	Bague	Ring
	00060R0290	2	2	Anello valvola aspir. + 0,5 mm	Snap Ring	Circlip	Sicherungsring
24	**00949R0510**	1	1	Tubo sfiato	Oil pipe	Tuyau huile	Ölleitung
25	**00375R0510**	1	1	Fascetta	Clamp	Collier	Rohrschelle
26	**—**	—	—	-Non disponibile-	-Not available-	-Ne pas disponible-	-Nicht vorrätig-
27	**00359R0290**	1	1	Elemento filtrante	Filter Element	Element Filtrant	Filtereinsatz

Nr. No.	CODE	MD 170 Q.ty	MD 171 Q.ty	DENOMINAZIONE - DESCRIPTION - DENOMINATION - BENENNUNG			
28	**00451R0060**	1	1	Guarnizione	Gasket	Joint	Dichtung
29	**00579R0730**	1	1	Anello OR	O-ring	Joint torique	O-Ring
30	**00670R0140**	1	1	Prefiltro ciclone	Prefilter	Préfiltre	Vorfilter
31	**00388R0480**	1	1	Filtro aria	Air Cleaner	Filtre Air	Luftfilter
32	**0036301780**	1	1	Fascetta	Clamp	Collier	Rohrschelle
33	**00602R0030**	4	4	Perno bilancieri	Journal	Axe	Zapfen
34	**00754R0340**	4	4	Rondella rame D.18,2x24 sp.1	Washer	Rondelle	Unterlegscheibe
35	**00104R0390**	2	2	Bilanciere aspirazione	Rocker Arm	Culbuteur	Kipphebel
36	**00323R0070**	4	4	Dado M.6 h.6	Nut	Écrou	Mutter
37	**00726R0030**	4	4	Registro bilancieri	Setscrew	Vis réglage	Einstellschraube
38	**00104R0400**	2	2	Bilanciere scarico	Rocker Arm	Culbuteur	Kipphebel
39	**00450R0350**	1	1	Guarnizione asp.scarico	Gasket	Joint	Dichtung
40	**0097320780**	6	6	Vite M6x25	Screw	Vis	Schraube
41	**0090320950**	1	1	Tappo carico olio	Threaded plug	Bouchon fileté	Verschlußschraube
42	**00758R0390**	1	1	Rondella in gomma D.22 x 27 sp.2	Washer	Rondelle	Unterlegscheibe
43	**00233R0840**	1	1	Coperchio bil.con carico olio	Cover	Couvercle	Deckel
44	**00233R0820**	1	1	Coperchio bilancieri	Cover	Couvercle	Deckel
45	**0044000870**	2	2	Guarnizione cop.bilancieri	Gasket	Joint	Dichtung
46	**0097300340**	2	2	Vite M.8x55	Screw	Vis	Schraube

POMPA INIEZIONE E INIETTORE - INJECTION PUMP AND INJECTOR
POMPE A INJECTION-PORTE INJECTEUR - EINSPRITZPUMPE UND EINSPRITZDÜSE

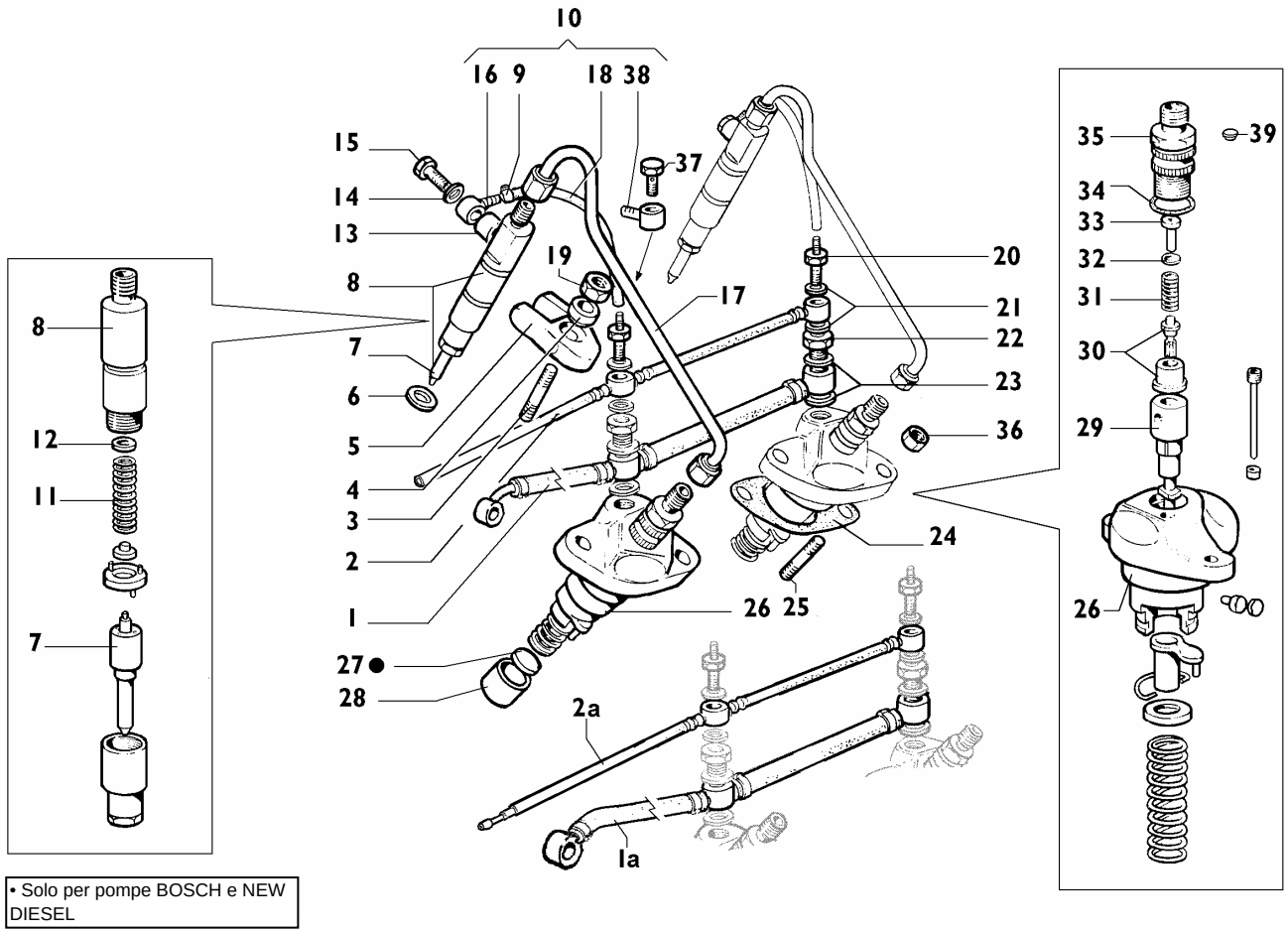

• Solo per pompe BOSCH e NEW DIESEL

Nr. No.	CODE	MD 170 Q.ty	MD 171 Q.ty	DENOMINAZIONE - DESCRIPTION - DENOMINATION - BENENNUNG			
1	**00937R0460**	1	1	Tubo nafta p.a.c. - p.iniezione	Fuel pipe	Tube combustible	Brennstoffleitung
1a	**00937R0470**	1	1	Tubo filtro comb. - p.iniezione	Fuel pipe	Tube combustible	Brennstoffleitung
2	**00937R0370**	1	1	Tubo disareazione p.in.-serb.	Fuel pipe	Tube combustible	Brennstoffleitung
2a	**00938R0240**	1	1	Tubo disareazione p.in.-serb.	Dearetion pipe	Tube combustible	Brennstoffleitung
3	**00676R0880**	2	2	Prigioniero M.8x32 r.15/12/20	Stud	Goujon	Stiftschraube
4	**00771R0970**	2	2	Rondella D.8,4x15 sp.7,5	Washer	Rondelle	Unterlegscheibe
5	**00858R0940**	2	2	Staffa iniettore	Brace	Etrier	Bügel
6	**00754R0350**	2	2	Rondella rame D.7,25x21 sp.1	Washer	Rondelle	Unterlegscheibe
	00754R0510	2	2	Rondella rame D.7.25x21 sp.0,5	Washer	Rondelle	Unterlegscheibe
7	**00644R0680**	2	2	Polverizzatore STANADYNE	Nozzle	Injecteur	Einspritzdüse
8	**00644R0560**	2	2	Polverizzatore completo BOSCH	Nozzle	Injecteur	Einspritzdüse
	00644R0610	2	2	Polverizzatore completo STANADYNE	Nozzle	Injecteur	Einspritzdüse
9	**0036300500**	4	4	Fascetta oteco clic 55	Clamp	Collier	Schelle
10	**—**	—	—	-Non disponibile-	-Not available-	-Ne pas disponible-	-Nicht vorrätig-
11	**00540R0790**	2	2	Molla	Spring	Ressort	Feder
12	**00837R0300**	2	2	Rondella taratura 0,1 mm	Shim	Cale	Unterlegscheibe
	00837R0350	2	2	Spessore di taratura 1 mm	Shim	Cale	Unterlegscheibe
13	**00754R0500**	2	2	Rondella rame D.6,2x10 sp.2,5	Washer	Rondelle	Unterlegscheibe
14	**0046700620**	2	2	Rondella rame D.6,2x10 sp.1,5	Washer	Rondelle	Unterlegscheibe
15	**0072600530**	2	2	Raccordo	Union	Raccord	Anschlußstück
16	**0072702370**	2	2	Raccordo d. 6	Banjo union	Raccord	Ringanschluss
17	**00944R0680**	2	2	Tubo iniezione	Fuel pipe	Tube combustible	Brennstoffleitung
18	**0093759150**	2	2	Tubo rifiuto iniettore	Fuel pipe	Tube combustible	Brennstoffleitung
19	**00323R0030**	2	2	Dado M.8 H.8	Nut	Ecrou	Mutter
20	**00717R0540**	2	2	Raccordo disareazione	Union	Raccord	Anschlußstück
21	**0046700580**	4	4	Rondella rame D.8,2x12 sp.1	Washer	Rondelle	Unterlegscheibe
22	**0019010120**	2	2	Raccordo completo disaereazione	Union	Raccord	Anschlußstück
23	**0046700600**	4	4	Rondella rame D.12,2x16 sp.1,5	Washer	Rondelle	Unterlegscheibe
24	**00450R0670**	2	2	Guarnizione pompa in. 0,1 mm	Gasket	Joint	Dichtung
	00450R0660	2	2	Guarnizione pompa in. 0,2 mm	Gasket	Joint	Dichtung
	00450R0650	2	2	Guarnizione pompa in. 0,3 mm	Gasket	Joint	Dichtung

Nr. No.	CODE	MD 170 Q.ty	MD 171 Q.ty	DENOMINAZIONE - DESCRIPTION - DENOMINATION - BENENNUNG			
25	**0067801590**	4	4	Prigioniero M.8x18	Stud	Goujon	Stiftschraube
26	**00656R0600**	2	2	Pompa iniezione STANADYNE	Injection pump	Pompe injection	Einspritzpumpe
27	**00592R0100**	2	2	Pastiglia punteria NEW DIESEL	Expansion plug	Pastille	Einlegscheibe
28	**0072150350**	2	2	Punteria pompa iniezione	Tappet	Poussoir	Stössel
29	**00660R0240**	2	2	Pompante STANADYNE	Pumping element	Element pompe	Pumpenelement
	00660R0220	2	2	Pompante BOSCH	Pumping element	Element pompe	Pumpenelement
30	**00956R0430**	2	2	Valvola STANADYNE	Valve	Soupape	Ventil
	00956R0460	2	2	Valvola BOSCH	Valve	Soupape	Ventil
31	**0057550340**	2	2	Molla valvola mandata	Valve spring	Ressort soupape	Ventilfeder
32	**0083350290**	2	2	Spessore	Washer seal	Rondelle d'étanchéité	Scheibe
33	**0074700030**	2	2	Riempitore	Union	Raccord	Anschlußstück
34	**0012002790**	2	2	Anello OR d.15.60 sez.1,78	O-ring	Joint torique	O-Ring
35	**0072650080**	2	2	Raccordo	Connection	Raccord	Druckventilhalter
36	**0032030990**	4	4	Dado autoblocante M.8 H.7,9	Nut	Ecrou	Mutter
37	**00716R0170**	2	2	Raccordo 8x1x25	Union	Raccord	Anschlußstück
38	**00575R0300**	2	2	Occhiello D.8,25	Eye	Oeillet	Öse
39	**00738R0100**	2	2	Tappo per pompa	Plug	Bouchon	Verschluß

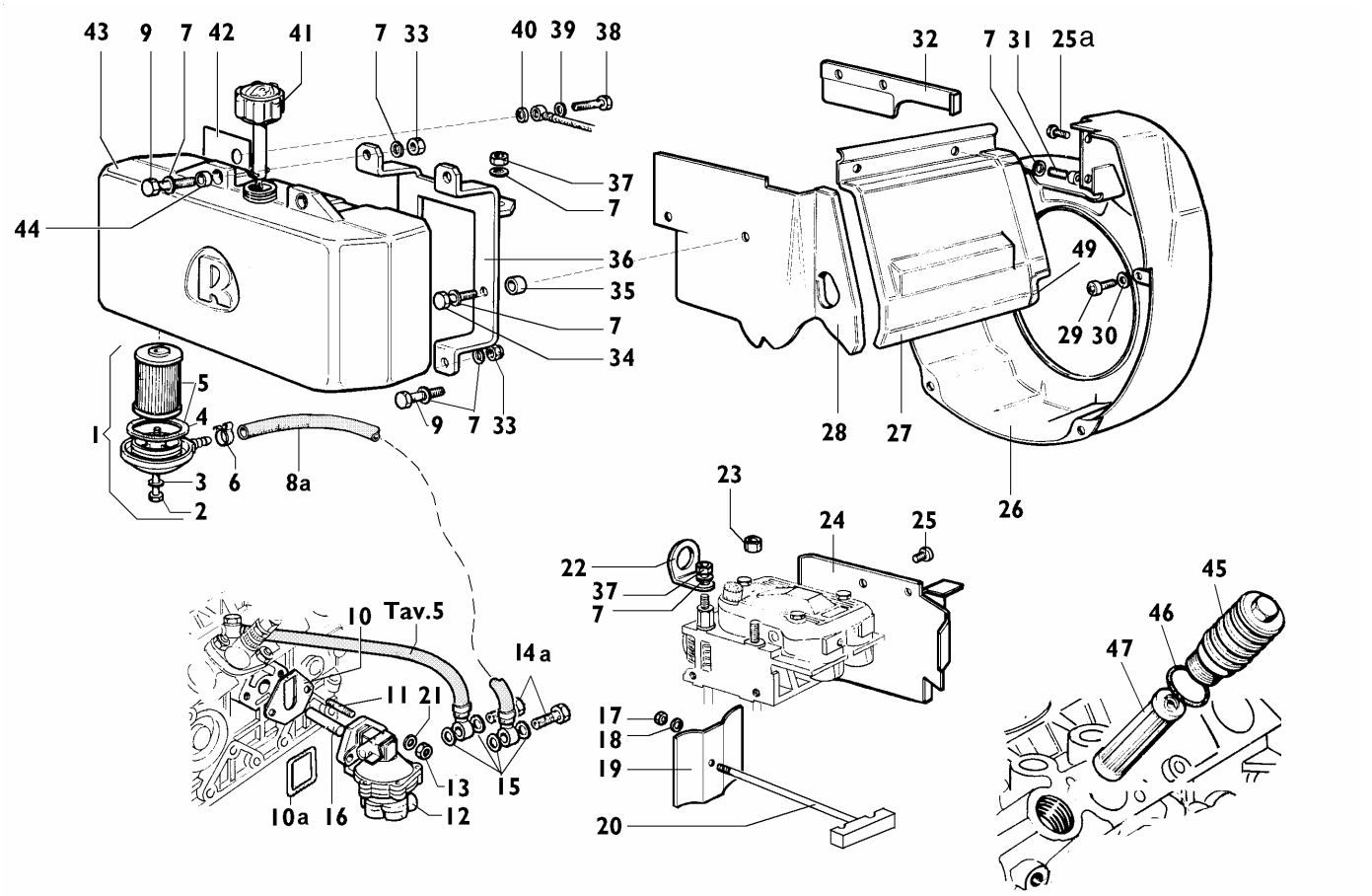

Nr. No.	CODE	MD 170 Q.ty	MD 171 Q.ty	DENOMINAZIONE - DESCRIPTION - DENOMINATION - BENENNUNG			
1	**00391R0450**	1	1	Filtro nafta interno completo	Fuel Filter	Filtre Combustible	Brennstoffilter
2	**0017600610**	1	1	Vite	Screw	Vis	Schraube
3	**00754R0320**	1	1	Rondella	Washer	Rondelle	Unterlegscheibe
4	**00450R0970**	1	1	Guarnizione	Gasket	Joint	Dichtung
5	**0021752050**	1	1	Cartuccia gasolio	Filter Element	Cartouche Filtrante	Filtereinsatz
6	**0036300080**	1	1	Fascetta stringitubo	Clamp	Collier	Rohrschelle
7	**0076250120**	19	19	Rondella	Washer	Rondelle	Unterlegscheibe
8a	**00937R0320**	1	1	Tubo pm.al.-ft. (mm 500)	Fuel hose	Tube combustible	Brennstoffleitung
9	**0017700060**	4	4	Vite M.8x25	Screw	Vis	Schraube
10	**—**	—	—	-Non disponibile-	-Not available-	-Ne pas disponible-	-Nicht vorrätig-
10a	**0012000870**	1	1	Guarnizione p.a.c.	Gasket	Joint	Dichtung
11	**0067800490**	2	2	Prigioniero asp. M 8 X 20 (36)	Stud	Goujon	Stehbolzen
12	**0065850970**	1	1	Pompa A.C.	Fuel feeding pump	Pompe d'alimentation	Kraftstoffpumpe
13	**0032401640**	2	2	Dado autob. M8	Nut	Ecrou	Mutter
14a	**0019010300**	2	2	Bullone raccordo M 10	Union bolt	Boulon raccord	Hohlschraube
15	**0046700590**	4	4	Guarnizione in rame d.10	Copper gasket	Joint en cuivre	Kupferdichtung
16	**00704R0130**	1	1	Puntalino pompa a.c.	Drive rod	Butée	Betätigungsstange
17	**0032030770**	1	1	Dado autobloccante M.4 H.5,8	Nut	Ecrou	Mutter
18	**0076250520**	1	1	Rondella piana D.4,3x9 sp.0,8	Washer	Rondelle	Unterlegscheibe
19	**00589R0200**	1	1	Paratia esterna cilindri	Gate	Cloison	Schott
20	**00926R0780**	1	1	Tirante paratie	Tie rod	Entretoise	Zugstange
21	**0075550290**	2	2	Rondella	Washer	Rondelle	Scheibe
22	**0085060030**	2	2	Golfare	Engine liftiing eye	Équerre	Befestigungswinkel
23	**00326R0380**	5	5	Dado testa	Nut	Ecrou	Mutter
24	**00588R0850**	1	1	Paratia lato volano	Gate	Cloison	Schott
25	**0097901380**	2	2	Vite TC 6x10 5S ZN.B.	Capscrew	Vis	Schraube
25a	**0097301070**	2	2	Vite M.6x14	Screw	Vis	Schraube
26	**0025696760**	1	1	Convogliatore aria	Air conveyor	Coiffe ventil	Ventilatorhaube
27	**00296R0870**	1	1	Cuffia cilindri	Cylinder casing	Protection cylindre	Zylinderverkleidung
28	**00588R0880**	1	1	Paratia lato applicazione	Gate	Cloison	Schott
29	**0097301070**	2	2	Vite M.6x14	Screw	Vis	Schraube

Nr. No.	CODE	MD 170 Q.ty	MD 171 Q.ty	DENOMINAZIONE - DESCRIPTION - DENOMINATION - BENENNUNG			
30	**0076250080**	4	4	Rondella piana D.12x6,5	Washer	Rondelle	Unterlegscheibe
31	**0097310920**	2	2	Vite M.8x14	Screw	Vis	Schraube
32	**00589R0070**	1	1	Paratia superiore	Gate	Cloison	Schott
33	**0032030750**	4	4	Dado autobloccante M.8 H.10,4	Nut	Ecrou	Mutter
34	**0017700890**	2	2	Vite te M.8x30	Screw	Vis	Schraube
35	**00354R0800**	2	2	Distanziale per serbatoio	Spacer	Entretoise	Distanzstück
36	**00879R0680**	1	1	Supporto serbatoio	Support	Support	Lager
37	**00323R0030**	3	3	Dado M.8 H.8	Nut	Ecrou	Mutter
38	**0019011730**	1	1	Raccordo 8x1x25 (8.8) foro 3 mm.	Union	Raccord	Anschlußstück
39	**0046700580**	1	1	Rondella rame D.8,2x12 sp.1	Washer	Rondelle	Unterlegscheibe
40	**00754R0460**	1	1	Rondella rame D.8x14 sp.4	Washer	Rondelle	Unterlegscheibe
41	**0090430980**	1	1	Tappo serbatoio	Tank cap	Bouchon	Verschluss
42	**00582R0960**	1	1	Targhetta adesiva protez.serb.	Advert.material	Objets publicit.	Werbe-Artikel
43	**0081011060**	1	1	Serbatoio nafta	Fuel tank	Réservoir	Kraftstoffbehälter
44	**00354R0800**	4	4	Distanziale per serbatoio	Spacer	Entretoise	Distanzstück
45	**00894R0550**	1	1	Tappo sede filtro olio	Threaded plug	Bouchon fileté	Verschlußschraube
46	**00579R0690**	1	1	Anello OR D.28,30	O-ring	Joint torique	O-Ring
47	**0021751950**	1	1	Cartuccia filtro olio interna	Oil filter cartridge	Cartouche à huile	Ölfiltereinsatz

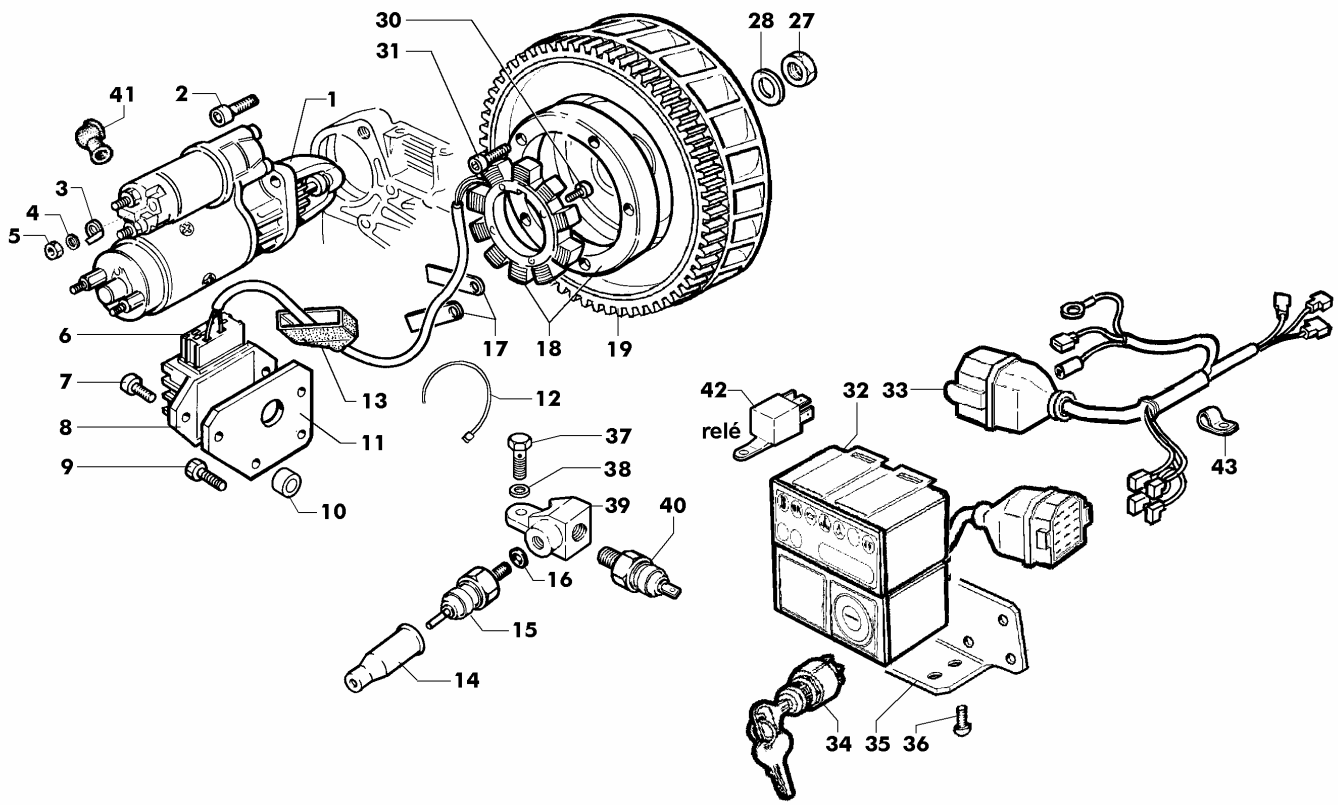

Nr. No.	CODE	MD 170 Q.ty	MD 171 Q.ty	DENOMINAZIONE - DESCRIPTION - DENOMINATION - BENENNUNG			
1	**00563R0540**	1	1	Motorino avviamento BOSCH	Starting motor	Démarreur	Anlasser
	0058402110	1	1	Motorino avviamento BOSCH 24V	Starting motor	Démarreur	Anlasser
2	**0097303690**	2	2	Vite M.10x30	Screw	Vis	Schraube
3	**0091801680**	1	1	Faston	Faston	Faston	Faston
4	**00763R0020**	1	1	Rondella grower d.8 rinforzata	Washer	Rondelle	Unterlegscheibe
5	**00323R0030**	1	1	Dado M.8 H.8	Nut	Ecrou	Mutter
6	**0067401530**	1	1	Presa regol.	Inlet regul.	Prise régulateur	Reglerstecker
7	**0097310920**	2	2	Vite M.8x14	Screw	Vis	Schraube
8	**0073622980**	1	1	Reg. tens.12V-30A - 5 cont. alt. 2 fili	Voltage regulator	Régulateur de tension	Spannungsregler
9	**0017700090**	2	2	Vite vte M.8x35	Screw	Vis	Schraube
10	**0035260970**	2	2	Distanziale D.9x13 H.16	Spacer	Entretoise	Distanzstück
11	**00613R0560**	1	1	Piastrina	Safety plate	Support	Sicherungsblech
12	**0024710190**	3	3	Fascetta	Clamp	Collier	Rohrschelle
13	**0021450140**	1	1	Cappuccio regolatore	Regulator cap	Capuchon régulateur	Reglerabdeckung
14	**0064910130**	1	1	Cappellotto	Cap	Capouchon	Schutzkappe
15	**00674R0010**	1	1	Pressostato	Elettrostop	Elettrostop	Elettrostop
16	**0046700580**	1	1	Rondella rame D.8,2x12 sp.1	Washer	Rondelle	Unterlegscheibe
17	**00613R0760**	2	2	Piastrina ferma cavo	Safety plate	Support	Sicherungsblech
18	**0011571670**	1	1	Alternatore 21A	Volt.alternator	Alternateur	Lichtmaschine
19	**00256R0140**	1	1	Corona avviamento	Ring Gear	Couronne Démarrage	Starterkranz
27	**00325R0840**	1	1	Dado M.22x1,5 H.13	Nut	Ecrou	Mutter
28	**00771R0460**	1	1	Rondella piana D.22,2x44 sp.7,5	Washer	Rondelle	Unterlegscheibe
30	**0097310220**	4	4	Vite M.5x20	Screw	Vis	Schraube
31	**00992R0580**	5	5	Vite M.6x30	Screw	Vis	Schraube
32	**0072454200**	1	1	Quadr.12V 6 spie (con candel.)alt.3 fili	Dashboard	Tableau de bord	Bedienfeld
33	**0021861150**	1	1	Cavi	Cables	Câbles	Kabel
34	**0050410200**	1	1	Interruttore a chiave	Key switch	Interrupter à clef	Schlüsselschalter
35	**0085061300**	1	1	Squadretta	Bracket	Equerre	Befestigungswinkel
36	**0097303250**	4	4	Vite M 5 X 10	Screw	Vis	Schraube
37	**0019011730**	1	1	Raccordo 8x1x25 (8.8) foro 3 mm.	Union	Raccord	Anschlußstück
38	**0046700580**	2	2	Rondella rame D.8,2x12 sp.1	Washer	Rondelle	Unterlegscheibe

Nr. No.	CODE	MD 170 Q.ty	MD 171 Q.ty	DENOMINAZIONE - DESCRIPTION - DENOMINATION - BENENNUNG			
39	**0073303690**	1	1	Raccordo	Union	Raccord	Anschluss
40	**0050412670**	1	1	Interruttore pressione olio (M 10)	Oil switch	Interrupteur pression	Druckschalter
41	**0064910050**	1	1	Pipetta mot.avv.	Pipe elbow	Pipe démarreur	Schlauchbogen
42	**0073692090**	1	1	Rele-centralina cand.	Preheating plug control box	Relais-boîte bougies	Relais
43	**0036170200**	1	1	Fascetta	Clamp	Collier	Schelle

ACCESSORI A RICHIESTA - FITTINGS UPON REQUEST
ACCESSOIRES SUR DEMANDE - RUBEHÖRE AUF WUNSCH

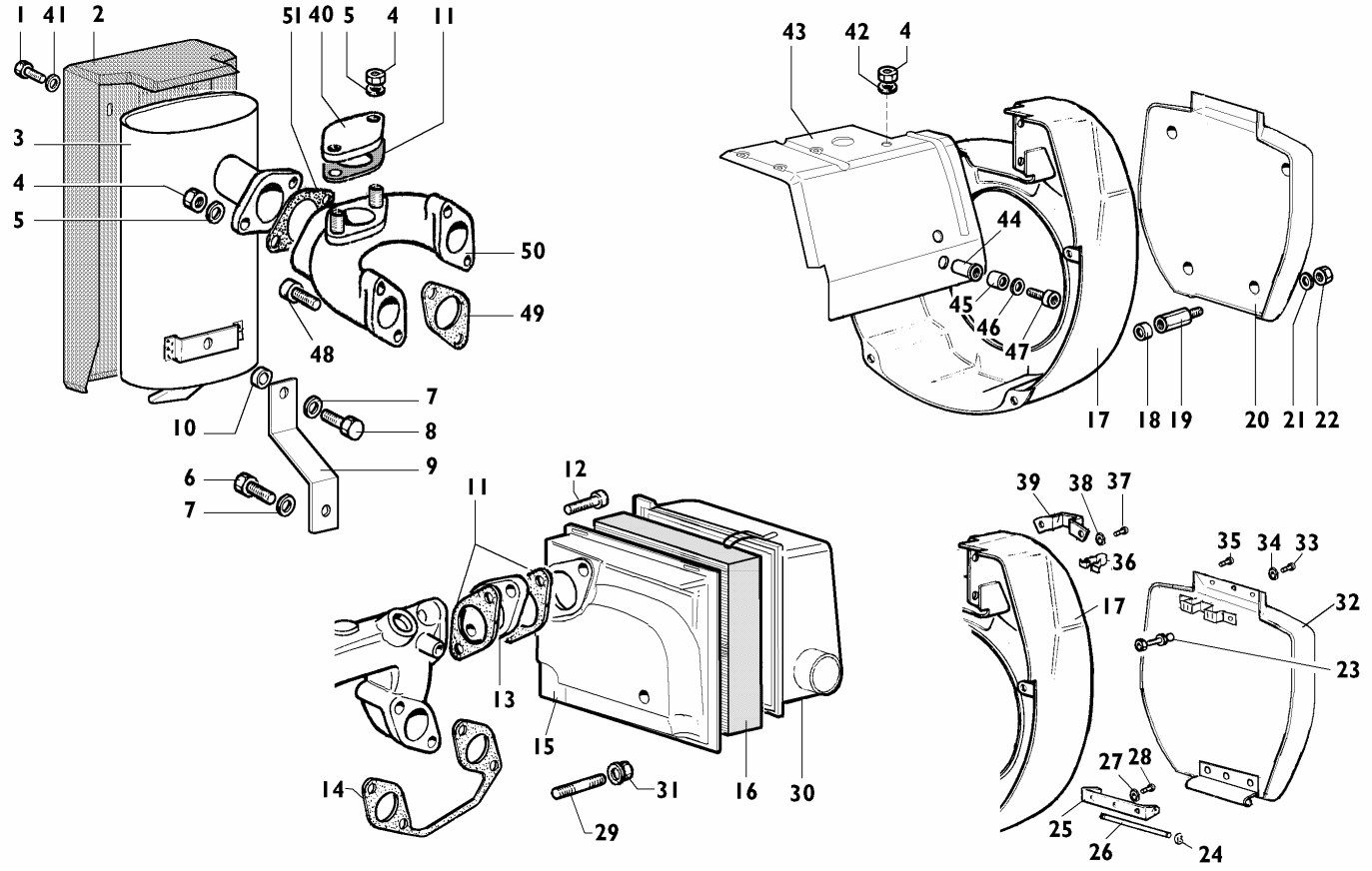

Nr. No.	CODE	MD 170 Q.ty	MD 171 Q.ty	DENOMINAZIONE - DESCRIPTION - DENOMINATION - BENENNUNG			
1	**0017600010**	4	4	Bullone M 6 x 1 x 10	Bolt	Boulon	Stehbolzen
2	**00688R0620**	1	1	Protezione marmitta	Guard	Protection	Schutz
3	**00527R0970**	1	1	Marmitta insonorizzata	Muffler	Pot Echappement	Auspufftopf
4	**00323R0030**	8	8	Dado M.8 H.8	Nut	Ecrou	Mutter
5	**00763R0020**	4	4	Rondella grower d.8 rinforzata	Washer	Rondelle	Unterlegscheibe
6	**0017700060**	1	1	Vite M.8x25	Screw	Vis	Schraube
7	**0076250120**	2	2	Rondella	Washer	Rondelle	Unterlegscheibe
8	**0017700040**	1	1	Vite M8	Screw	Vis	Schraube
9	**00859R0620**	1	1	Staffa supp. marmitta	Brace	Etrier	Bügel
10	**00354R0240**	1	1	Distanziale D.8,5x20 H.7	Spacer	Entretoise	Distanzstück
11	**00450R0350**	1	1	Guarnizione asp.scarico	Gasket	Joint	Dichtung
12	**0097320640**	2	2	Vite M.8 x 30	Screw	Vis	Schraube
13	**0037811400**	1	1	Flangia	Flange	Bride	Flansch
14	**0044200780**	1	1	Guarnizione aspirazione	Gasket	Joint	Dichtung
15	**00268R0290**	1	1	Corpo filtro aria	Filter hausing	Filtre Air	Luftfilter
16	**0021752440**	1	1	Cartuccia filtro aria	Filter Element	Cartouche Filtrante	Filtereinsatz
17	**0025696770**	1	1	Convogliatore STD	Shroud	Coiffe Ventil	Ventilatorhaube
18	**00354R0020**	4	4	Distanziale D.8,5x13 H.5	Spacer	Entretoise	Distanzstück
19	**00326R0430**	4	4	Dado prolunga M.6 H.43	Nut	Ecrou	Mutter
20	**00171R0540**	1	1	Copripuleggia fisso	Pulley guard	Protège poulie	Riemenscheibenschutz
21	**0076250700**	4	4	Rondella piana D.6,5x16 sp.1,5	Washer	Rondelle	Unterlegscheibe
22	**0032030210**	4	4	Dado autobloccante M.6 H.7,6	Nut	Ecrou	Mutter
23	**00601R0730**	1	1	Perno x attacco rapido	Journal	Axe	Zapfen
24	**0011650040**	2	2	Anello seeger D.5	Snap ring	Circlip	Sicherungsring
25	**00879R0880**	1	1	Supporto copripuleggia	Support	Support	Lager
26	**00601R0530**	1	1	Perno supporto copripuleggia	Journal	Axe	Zapfen
27	**00772R0430**	5	5	Rondella piana D.3,2x8 sp.0,8	Washer	Rondelle	Unterlegscheibe
28	**00738R0110**	5	5	Ribattino D.3x8	Rivet	Rivet	Niete
29	**0067800190**	2	2	Prigioniero M.8 x 30	Stud	Goujon	Stiftschraube
30	**0026051100**	1	1	Coperchio filtro aria	Cover	Couvercle	Deckel
31	**0032401650**	1	1	Dado M.8	Nut	Ecrou	Mutter

Nr. No.	CODE	MD 170 Q.ty	MD 171 Q.ty	DENOMINAZIONE - DESCRIPTION - DENOMINATION - BENENNUNG			
32	**0026700510**	1	1	Copripuleggia apribile	Pulley guard	Protège poulie	Riemenscheibenschutz
33	**00742R0180**	3	3	Rivetto a strappo	Rivet	Rivet	Niete
34	**00772R0360**	3	3	Rondella piana d.4x12.5 sp.1,6	Washer	Rondelle	Unterlegscheibe
35	**00738R0110**	2	2	Ribattino D.3x8	Rivet	Rivet	Niete
36	**00555R0320**	1	1	Molla copripuleggia	Spring	Ressort	Feder
37	**00738R0110**	2	2	Ribattino D.3x8	Rivet	Rivet	Niete
38	**00772R0430**	2	2	Rondella piana D.3,2x8 sp.0,8	Washer	Rondelle	Unterlegscheibe
39	**00613R0170**	1	1	Piastrina	Safety plate	Support	Sicherungsblech
40	**00399R0750**	1	1	Flangia chiusura	Flange	Bride	Flansch
41	**0076250510**	4	4	Rondella piana D.6,6x18 sp.2	Washer	Rondelle	Unterlegscheibe
42	**0076250120**	4	4	Rondella	Washer	Rondelle	Unterlegscheibe
43	**00234R0120**	1	1	Coperchio motore	Cover	Couvercle	Deckel
44	**00742R0150**	1	1	Rivetto filettato M.6	Rivet	Rivet	Niete
45	**0035251170**	1	1	Distanziale D.6,5x16 H.11	Spacer	Entretoise	Distanzstück
46	**0076260510**	1	1	Rondella piana D.6,5x22 sp.2,5	Washer	Rondelle	Unterlegscheibe
47	**0017601380**	1	1	Vite M.6x30	Screw	Vis	Schraube
48	**0097300310**	4	4	Vite M 8 x 40	Screw	Vis	Schraube
49	**00451R0240**	2	2	Guarnizione scarico	Gasket	Joint	Dichtung
50	**00215R0480**	1	1	Collettore scarico	Exhaust Manifold	Collecteur Ech.	Auspuffsammelrohr
51	**00448R0140**	1	1	Guarnizione	Gasket	Joint	Dichtung

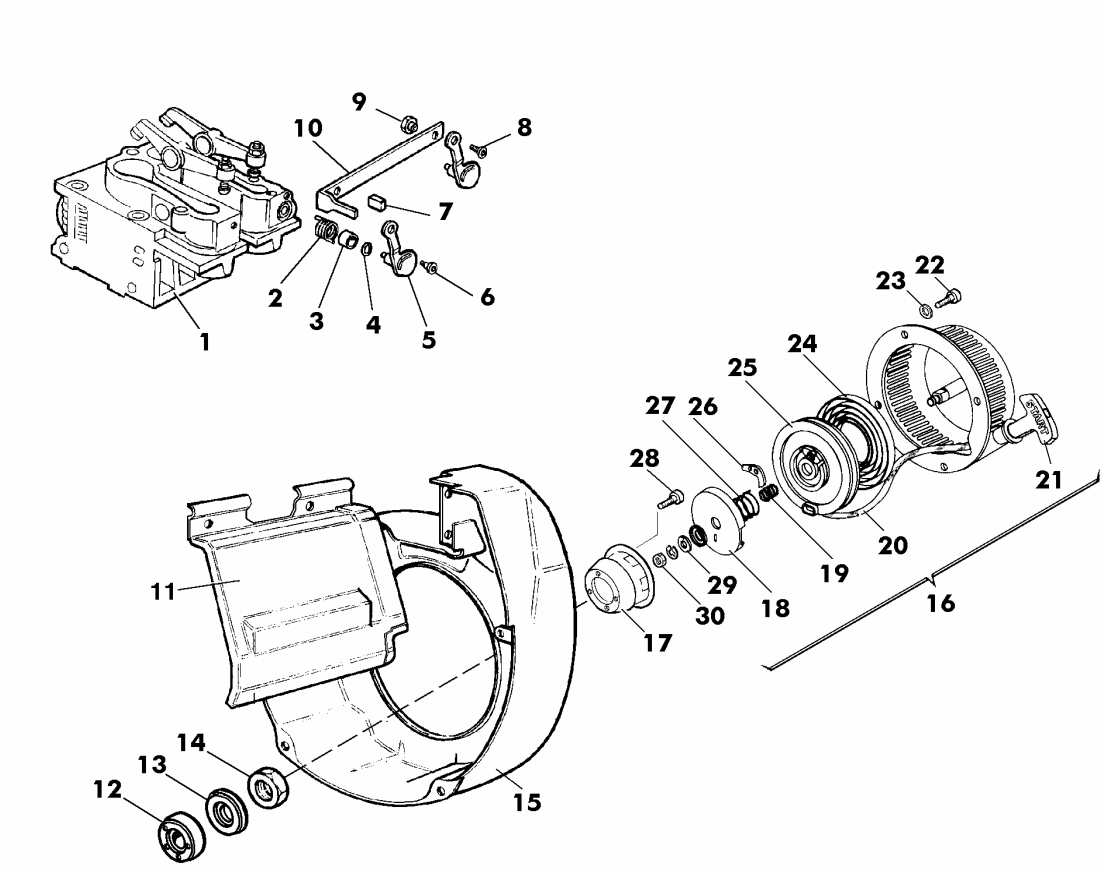

Nr. No.	CODE	MD 170 Q.ty	MD 171 Q.ty	DENOMINAZIONE - DESCRIPTION - DENOMINATION - BENENNUNG			
1	**00A25R0570**	2	2	Testa motore completa	Complete cylinder head	Culasse compléte	Zylinderkopf Komplete
2	**00547R0760**	2	2	Molla leva alzavalvola	Spring	Ressort	Feder
3	**00355R0240**	2	2	Distanziale	Spacer	Entretoise	Distanzstück
4	**00771R0110**	2	2	Rondella piana D.8,4x15 sp.1,5	Washer	Rondelle	Unterlegscheibe
5	**00491R0070**	2	2	Leva alzavalvola	Lever	Levier	Hebel
6	**00994R0260**	2	2	Vite M.5x18	Screw	Vis	Schraube
7	**0021350560**	1	1	Cappellotto	Cap	Capuchon	Schutzkappe
8	**00997R0650**	2	2	Vite M.5x12	Screw	Vis	Schraube
9	**00326R0550**	2	2	Dado M.5	Nut	Ecrou	Mutter
10	**00926R0840**	1	1	Tirante leva alzavalvola	Tie rod	Entretoise	Zugstange
11	**00296R0770**	1	1	Cuffia per alzavalvola	Protection	Protection	Schutz
12	**0035150350**	1	1	Distanziale puleggia H,23	Spacer	Entretoise	Distanzstück
13	**00355R0060**	1	1	Distanziale pul.Recoil H.31,5	Spacer	Entretoise	Distanzstück
14	**00326R0490**	1	1	Dado M.22x1,5 H.13	Nut	Ecrou	Mutter
15	**0025696810**	1	1	Convogliatore aria	Air conveyor	Coiffe ventil	Ventilatorhaube
16	**00000R9580**	1	1	Recoil completo	Complete Recoil	Recoil complet	Ganz Recoil
17	**00692R0430**	1	1	Puleggia innesto	Pulley	Poulie	Anwerfscheibe
18	**00234R0420**	1	1	Coperchio	Cover	Couvercle	Deckel
19	**00541R0140**	1	1	Molla	Spring	Ressort	Feder
20	**0049040380**	1	1	Fune con manopola	Cord with knob	Corde avec bouton	Seil und Griff
21	**00518R0200**	1	1	Manopola	Knob	Bouton	Knopf
22	**0032030210**	6	6	Dado autobloccante M.6 H.7,6	Nut	Ecrou	Mutter
23	**0076250080**	6	6	Rondella piana D.12x6,5	Washer	Rondelle	Unterlegscheibe
24	**00555R0490**	1	1	Molla a spirale	Spring	Ressort	Feder
25	**00692R0440**	1	1	Puleggia avv. recoil	Pulley	Poulie	Anwerfscheibe
26	**00495R0720**	2	2	Leva di innesto	Lever	Levier	Hebel
27	**00555R0500**	1	1	Molla	Spring	Ressort	Feder
28	**0097300180**	3	3	Vite M.6x45	Screw	Vis	Schraube
29	**0075650040**	1	1	Rondella diam. 6	Washer	Rondelle	Scheibe
30	**0032400080**	1	1	Dado M 6	Nut	Écrou	Mutter

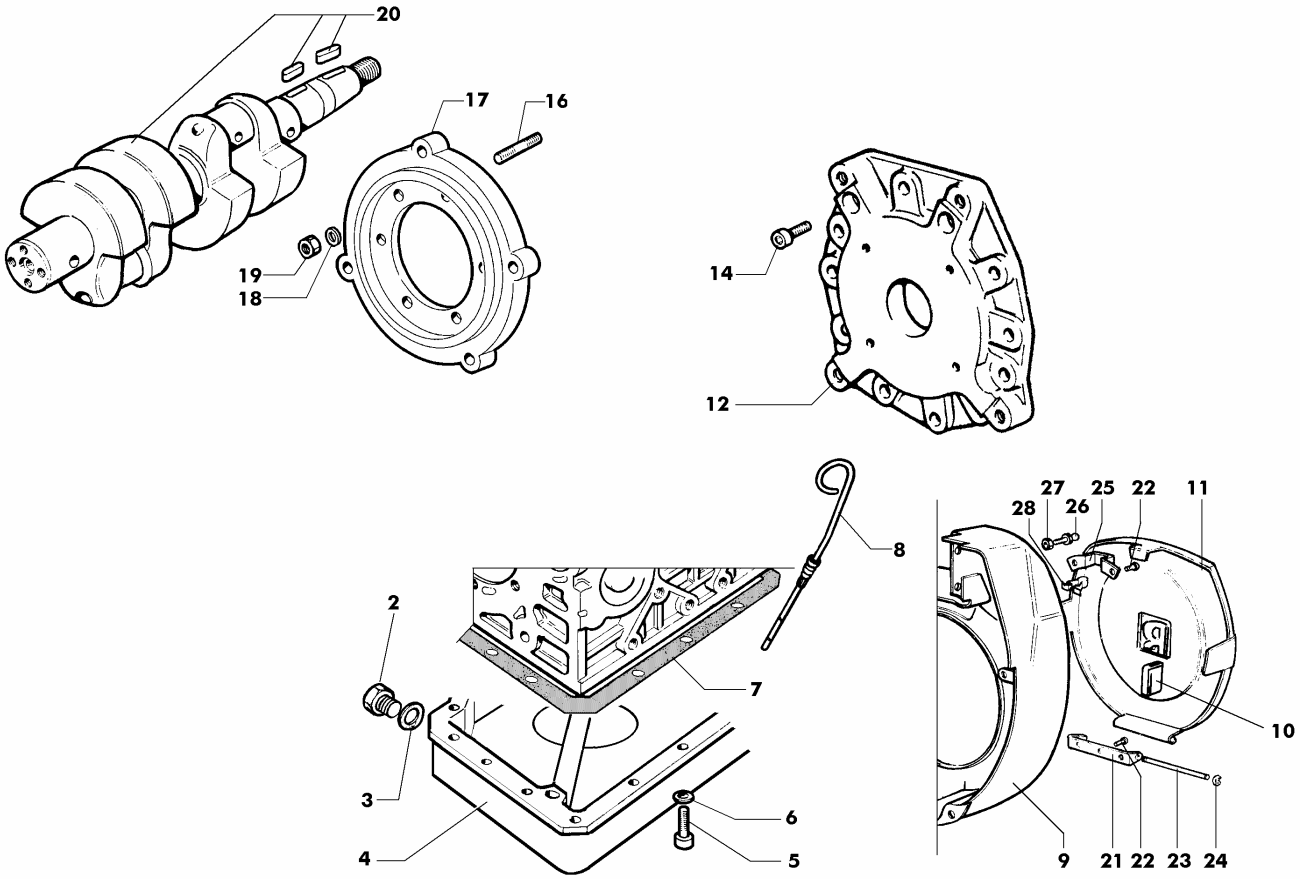

Nr. No.	CODE	MD 170 Q.ty	MD 171 Q.ty	DENOMINAZIONE - DESCRIPTION - DENOMINATION - BENENNUNG			
2	**0089650050**	2	2	Tappo M,14x1,5 L.15	Plug	Bouchon	Verschluß
3	**0046700610**	2	2	Guarnizione in rame d.14	Gasket	Joint	Dichtung
4	**00248R0860**	1	1	Coppa olio lamiera profonda	Oil Pan	Carter Huile	Ölwanne
5	**00992R0040**	15	15	Vite M.6x18	Screw	Vis	Schraube
6	**0076250080**	15	15	Rondella piana D.12x6,5	Washer	Rondelle	Unterlegscheibe
7	**00451R0220**	1	1	Guarnizione coppa olio	Gasket	Joint	Dichtung
8	**00076R0590**	1	1	Asta livello olio coppa profonda	Rod	Tige	Stange
9	**0025696770**	1	1	Convogliatore STD	Shroud	Coiffe Ventil	Ventilatorhaube
10	**00354R0880**	2	2	Distanziale	Spacer	Entretoise	Distanzstück
11	**00688R0230**	1	1	Protezione puleggia	Guard	Protection	Schutz
12	**00400R0420**	1	1	Flangia accopp.SAE A/B fil.metr.	Flange	Bride	Flansch
14	**0097320740**	6	6	Vite M 8 x 20	Screw	Vis	Schraube
16	**00676R0700**	6	6	Prigioniero M.8x20	Stud	Goujon	Stiftschraube
17	**00399R0870**	1	1	Flangia accopp. 7" T	Flange	Bride	Flansch
18	**0076250120**	6	6	Rondella	Washer	Rondelle	Unterlegscheibe
19	**00323R0030**	6	6	Dado M.8 H.8	Nut	Ecrou	Mutter
20	**00A23R0190**	1	1	Albero a gomiti a flangia	Crankshaft	Vilebrequin	Kurbelwelle
21	**00879R0880**	1	1	Supporto copripuleggia	Support	Support	Lager
22	**00738R0110**	5	5	Ribattino D.3x8	Rivet	Rivet	Niete
23	**00601R0530**	1	1	Perno supporto copripuleggia	Journal	Axe	Zapfen
24	**0011650040**	2	2	Anello seeger D.5	Snap ring	Circlip	Sicherungsring
25	**00613R0170**	1	1	Piastrina	Safety plate	Support	Sicherungsblech
26	**00601R0730**	1	1	Perno x attacco rapido	Journal	Axe	Zapfen
27	**0032400030**	1	1	Dado	Nut	Ecrou	Mutter
28	**00555R0320**	1	1	Molla copripuleggia	Spring	Ressort	Feder

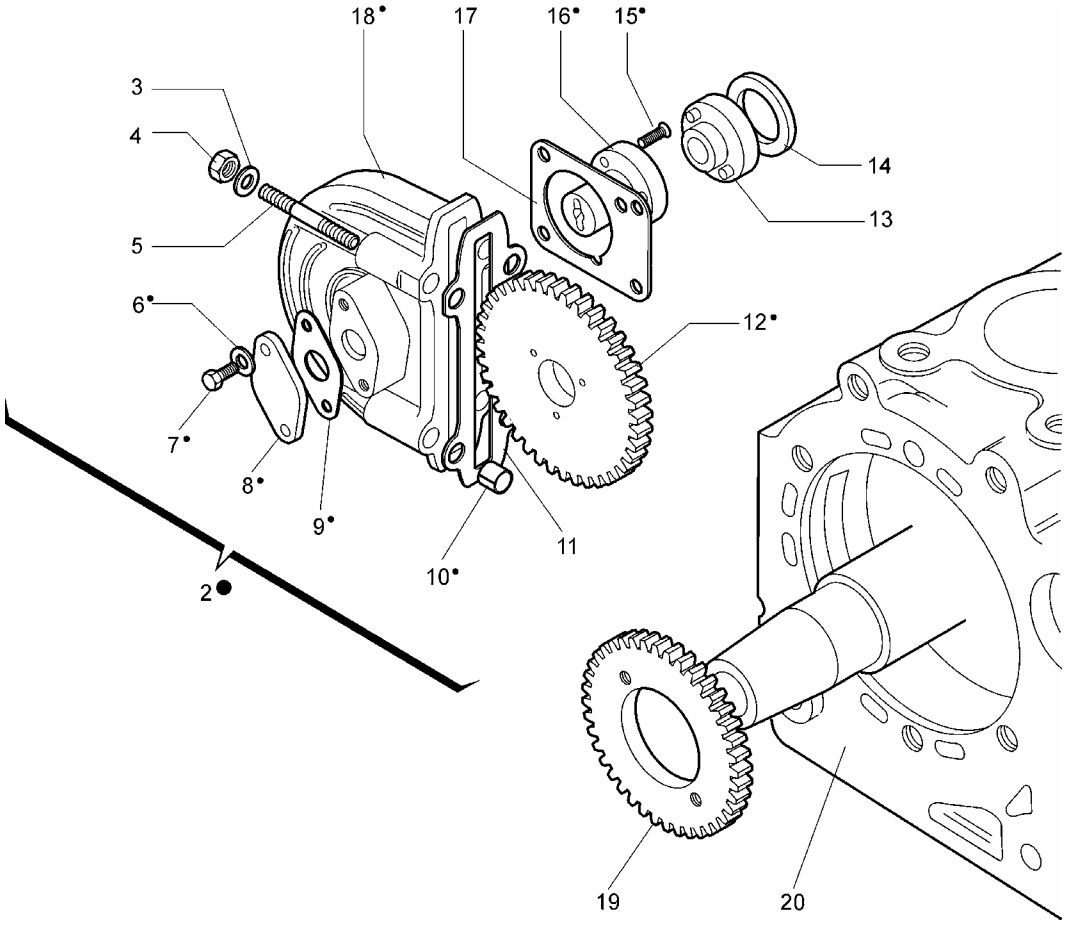

Nr. No.	CODE	MD 170 Q.ty	MD 171 Q.ty	DENOMINAZIONE - DESCRIPTION - DENOMINATION - BENENNUNG			
2	**00880R0950**	1	1	Kit supporto pompa idraulica	Support	Support	Lager
3	**0076250120**	4	4	Rondella	Washer	Rondelle	Unterlegscheibe
4	**00323R0030**	4	4	Dado M.8 H.8	Nut	Ecrou	Mutter
5	**00676R0230**	4	4	Prigioniero M.8x51	Stud	Goujon	Stiftschraube
6	**00771R0010**	2	2	Rondella piana 5,3x10	Washer	Rondelle	Unterlegscheibe
7	**00993R0780**	2	2	Vite M.5x12	Screw	Vis	Schraube
8	**00231R0950**	1	1	Coperchio	Cover	Couvercle	Deckel
9	**00448R0990**	1	1	Guarnizione	Gasket	Joint	Dichtung
10	**00850R0570**	2	2	Spina elastica	Taper pin	Goupille	Kegelstift
11	**00450R0870**	1	1	Guarnizione	Gasket	Joint	Dichtung
12	**00469R0680**	1	1	Ingranaggio	Gear	Engrenage	Zahnrad
13	**00814R0690**	1	1	Semigiunto per GR.1	Haft coupling	Demi-accoup.	Kupplung
14	**00042R0020**	1	1	Anello riduz. per GR.1	Ring	Bague	Ring
15	**00998R0040**	3	3	Vite M5x20	Screw	Vis	Schraube
16	**00602R0310**	1	1	Perno pompa idraulica	Journal	Axe	Zapfen
17	**00448R0010**	1	1	Guarnizione pompa idraulica GR.1	Gasket	Joint	Dichtung
18	**00880R0650**	1	1	Supporto pompa idraulica	Support	Support	Lager
19	**00469R0690**	1	1	Ingranaggio compando pompa	Gear	Engrenage	Zahnrad
20	**00A26R0270**	1	1	Carter motore per pompa idraulica	Crankcase	Carter moteur	Kurbelgehäuse

00XXXXXX0 05/06 Descrizioni e illustrazioni non impegnative - Descriptions and characteristics subject to modification - Descriptions et illustrations peuvent être modifiées - Aenderungen vorbehalten

RUGGERINI MOTORI
Via Cav. Del Lavoro A.Lombardini, 2 - 42100 Reggio Emilia - ITALY
Fax +39 0522 389362 - E-mail: ricambi@lombardini.it - www.ruggerini.it

è un marchio della LOMBARDINI s.r.l.

Catalogo parti di ricambio
Spare parts catalogue
Catalogue pieces de rechange
Ersatzteilliste

RD180-181 RD200-201
RD220-240 RD270-278

TAVOLA/TABLE

1 BASAMENTO
CRANKCASE
CARTER MOTEUR
KURBELGEHÄUSE

2 MANOVELLISMO
CRANK MECHANISM
EQUIPAGE MOBILE
KURBELGETRIEBE

3 REGOLATORE GIRI
GOVERNOR
REGULATEUR DE TOURS
REGLER

4 POMPA INIEZIONE E INIETTORE
INJECTION PUMP AND INJECTOR
5 POMPE A INJECTION-PORTE INJECTEUR
6 EINSPRITZPUMPE UND EINSPRITZDÜSE

7 TESTA CILINDRO
CYLINDER HEAD - CYLINDER
CULASSE - ZYLINDER
ZYLINDERKOPF - ZYLINDER

8 FILTRI ARIA
AIR CLEANERS
AIR CLEANERS
LUFTFILTER

9 AVVIAMENTO ELETTRICO
ELECTRICAL STARTING
DEMARRAGE ELECTRIQUE
ELEKTRISCHER ANLASSER

10 DISPOSITIVO ELETTROSTOP
ELECTRO-MAGNET
DISPOSITIF-ELECTROSTOP ARRET A DISTANCE
ELEKTROSTOP

11 PRED. POMPA IDR. GR1 E GR2 SUL CARTER
PRED. FOR HYDR. PUMP GR.1 AND GR.2
PREDISPOSITION POMPE HYDR. GR1 ET GR2
KREISELPUMPE ANBAUVORRICHTUNG GR1 GR2

BASAMENTO - CRANKCASE
CARTER MOTEUR - KURBELGEHÄUSE

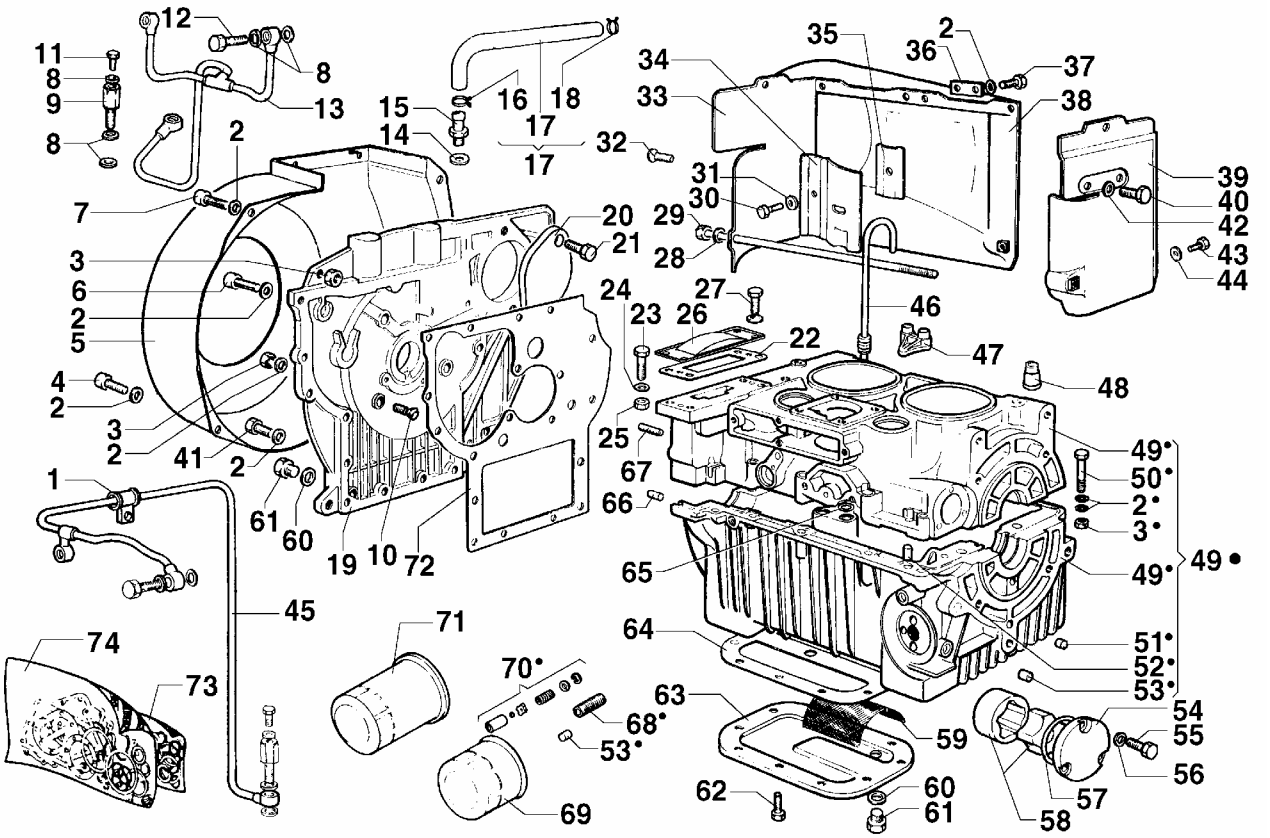

●■▲ Particolari che compongono i kits / Parts included in the kit / Piéces comprises dans

Nr. No.	CODE	RD180 RD181 Q.ty	RD200 RD201 Q.ty	RD220 Q.ty	RD240 Q.ty	RD270 Q.ty	RD278 Q.ty	DENOMINAZIONE - DESCRIPTION - DENOMINATION - BENENNUNG			
	00C25R0260	—	—	—	—	1	1	Blocco motore	Short block	Bloc moteur	Motorbloken
1	**0036170880**	1	1	—	—	—	—	Fascetta	Clamp	Collier	Schelle
2	**0076250080**	43	43	41	41	39	39	Rondella piana D.12x6,5	Washer	Rondelle	Unterlegscheibe
3	**00323R0070**	17	19	17	17	17	17	Dado M.6 h.6	Nut	Écrou	Mutter
4	**0097300100**	3	3	4	4	4	4	Vite M 6 x 16	Screw	Vis	Schraube
5	**00228R0380**	1	1	—	—	—	—	Convogliatore aria (mpm)	Air conveyor	Coiffe ventil	Ventilatorhaube
	0025696780	—	—	1	1	1	1	Convogliatore aria	Air conveyor	Coiffe ventil	Ventilatorhaube
6	**0017600820**	1	1	1	1	1	1	Vite vte M.6x35	Screw	Vis	Schraube
7	**0097300120**	1	1	—	—	—	—	Vite M.6 x 20 TCEI	Screw	Vis	Schraube
8	**0046700580**	5	18	14	14	14	14	Rondella rame D.8,2x12 sp.1	Washer	Rondelle	Unterlegscheibe
9	**00716R0420**	1	1	1	1	1	1	Raccordo pressostato	Union	Raccord	Anschlußstück
10	**00997R0120**	3	3	3	3	3	3	Vite vtspei M.6x20	Screw	Vis	Schraube
11	**00995R0160**	1	1	1	1	1	1	Vite vte M.8x1x10	Screw	Vis	Schraube
12	**0019011730**	2	2	2	2	2	2	Raccordo 8x1x25 (8.8) foro 3 mm.	Union	Raccord	Anschlußstück
13	**00948R0510**	—	—	1	1	1	1	Tubo mandata olio testa	Pipe	Tuyau	Rohr
14	**0046700600**	1	1	1	1	1	1	Rondella rame D.12,2x16 sp.1,5	Washer	Rondelle	Unterlegscheibe
15	**00717R0330**	1	1	1	1	1	1	Raccordo sfiato rd/2	Union	Raccord	Anschlußstück
16	**0036301780**	1	1	1	1	1	1	Fascetta	Clamp	Collier	Rohrschelle
17	**00949R0160**	1	1	—	—	—	—	Tubo sfiato	Pipe	Tuyau	Rohr
	00949R0150	—	—	1	1	1	1	Tubo sfiato	Pipe	Tuyau	Rohr
18	**0036301780**	1	1	1	1	1	1	Fascetta	Clamp	Collier	Rohrschelle
19	**0066457320**	1	1	—	—	—	—	Coperchio distribuzione	Cover	Couvercle	Deckel
	00240R0780	—	—	1	1	1	1	Coperchio distribuzione	Cover	Couvercle	Deckel
20	**0063000210**	1	1	1	1	1	1	Coperchio sede motorino avviam.	Cover	Couvercle	Deckel
21	**0017800300**	2	2	—	—	—	—	Vite TE. 10x20	Screw	Vis	Schraube
	0017900370	—	—	2	2	2	2	Vite vte M.12x20	Screw	Vis	Schraube
22	**0045801990**	1	1	1	1	1	1	Guarnizione cop.sede pompa idr.	Gasket	Joint	Dichtung
23	**0017700070**	2	2	2	2	2	2	Vite vte M.8x30	Screw	Vis	Schraube
24	**00771R0110**	4	4	4	4	4	4	Rondella piana D.8,4x15 sp.1,5	Washer	Rondelle	Unterlegscheibe
25	**0032400210**	4	4	4	4	4	4	Dado speciale M.8 ch.12	Nut	Ecrou	Mutter
26	**00234R0410**	1	1	1	1	1	1	Coperchio sede pompa idraulica	Cover	Couvercle	Deckel
27	**0017700040**	2	2	2	2	2	2	Vite M8	Screw	Vis	Schraube
28	**0076250520**	—	—	1	1	1	1	Rondella piana D.4,3x9 sp.0,8	Washer	Rondelle	Unterlegscheibe
29	**00926R0210**	—	—	1	1	1	1	Tirante cuffia-paratia	Tie rod	Entretoise	Zugstange
30	**00993R0620**	1	1	1	1	1	1	Vite vte M.4x14	Screw	Vis	Schraube

Nr. No.	CODE	RD180 RD181 Q.ty	RD200 RD201 Q.ty	RD220 Q.ty	RD240 Q.ty	RD270 Q.ty	RD278 Q.ty	DENOMINAZIONE - DESCRIPTION - DENOMINATION - BENENNUNG			
31	**0076250520**	1	1	1	1	1	1	Rondella piana D.4,3x9 sp.0,8	Washer	Rondelle	Unterlegscheibe
32	**0097901650**	4	4	—	—	—	—	Vite vtc a croce M.4x10	Screw	Vis	Schraube
	0097900470	—	—	3	3	3	3	Vite M.6x16	Capscrew	Vis	Schraube
33	**00588R0560**	1	1	—	—	—	—	Paratia lato volano	Conveyor	Déflecteur	Luftleiblech
34	**00588R0600**	1	1	—	—	—	—	Paratia esterna lato p.iniezione	Conveyor	Déflecteur	Luftleiblech
	00588R0640	—	—	1	1	1	1	Paratia esterna lato p.iniezione	Conveyor	Déflecteur	Luftleiblech
35	**00588R0590**	1	1	—	—	—	—	Paratia interna lato p.iniezione	Conveyor	Déflecteur	Luftleiblech
	00588R0700	—	—	1	1	1	1	Paratia interna lato p.iniezione	Conveyor	Déflecteur	Luftleiblech
36	**00608R0300**	1	1	1	1	1	1	Piastrina rinforzo cuffia	Plate	Arrêtoir	Sicherungsblech
37	**0017600320**	6	6	6	6	6	6	Vite vte M.6x14	Screw	Vis	Schraube
38	**00296R0570**	1	1	—	—	—	—	Cuffia cilindro (mpm)	Air baffle hood	Coiffe air	Kühlverkleidung
	00296R0640	—	—	1	1	1	1	Cuffia cilindro	Air baffle hood	Coiffe air	Kühlverkleidung
39	**00588R0550**	1	1	—	—	—	—	Paratia lato applicazione	Conveyor	Déflecteur	Luftleiblech
	00588R0630	—	—	1	1	1	1	Paratia lato applicazione	Conveyor	Déflecteur	Luftleiblech
40	**0017700560**	2	2	2	2	2	2	Vite vte M.8x18	Screw	Vis	Schraube
41	**0017600340**	18	18	18	18	18	18	Bullone M 6 x 25	Bolt	Boulon	Stehbolzen
42	**0076250120**	2	2	2	2	2	2	Rondella	Washer	Rondelle	Unterlegscheibe
43	**0097901650**	1	1	—	—	—	—	Vite vtc a croce M.4x10	Screw	Vis	Schraube
44	**00772R0360**	1	1	—	—	—	—	Rondella piana d.4x12.5 sp.1,6	Washer	Rondelle	Unterlegscheibe
45	**00948R0700**	1	1	—	—	—	—	Tubo mandata olio testa	Pipe	Tuyau	Rohr
46	**00076R0820**	1	1	1	1	1	1	Asta livello olio	Oil dipstick	Jauge huile	Meßstad
47	**00151R0230**	2	2	2	2	2	2	Cappellotto prigioniero	Cap	Capouchon	Schutzkappe
48	**00151R0240**	4	4	4	4	4	4	Cappellotto	Cap	Capouchon	Schutzkappe
49	**00A20R0530**	1	1	1	1	—	—	Carter motore	Crankase	Carter moteur	Kurbelgehäuse
	00A20R0550	—	—	—	—	1	1	Carter motore	Crankase	Carter moteur	Kurbelgehäuse
50	**0017600160**	10	10	9	9	9	9	Vite vte M.6x50	Screw	Vis	Schraube
51	**0090801350**	1	1	1	1	1	1	Tappo D.10	Plug	Bouchon	Verschluß
52	**0084001200**	2	2	2	2	2	2	Spina cilindrica D.8x14	Taper pin	Goupille	Kegelstift
53	**0090000780**	2	2	2	2	2	2	Tappo conico alluminio d.12.65	Plug	Bouchon	Verschluß
54	**00234R0440**	1	1	1	1	1	1	Coperchio pompa olio	Cover	Couvercle	Deckel
55	**0017550030**	3	3	3	3	3	3	Vite vte M.5x16	Screw	Vis	Schraube
56	**0075550030**	3	3	3	3	3	3	Rondella ondulata d.5 din 137 "a"	Washer	Rondelle	Unterlegscheibe
57	**00579R0490**	1	1	1	1	1	1	Anello OR D.41.00 sez.1,78	O-ring	Joint torique	O-Ring
58	**00A23R0840**	1	1	1	1	1	1	Pompa olio	Oil pump	Pompe huile	Schmierölpumpe
59	**00734R0290**	1	1	1	1	1	1	Rete filtro olio	Net	Grille	Netz
60	**0046700610**	2	2	2	2	2	2	Guarnizione in rame d.14	Gasket	Joint	Dichtung
61	**0089650050**	2	2	2	2	2	2	Tappo M,14x1,5 L.15	Plug	Bouchon	Verschluß
62	**0017600060**	10	10	10	10	10	10	Vite vte M.6x20	Screw	Vis	Schraube
63	**00248R0560**	1	1	1	1	1	1	Coppa olio in alluminio	Oil sump	Carter huile	Ölwanne
64	**0046011800**	1	1	1	1	1	1	Guarnizione coppa olio	Gasket	Joint	Dichtung
65	**00579R0390**	8	8	8	8	8	8	Anello OR D.14.00 sez.1,78	O-ring	Joint torique	O-ring
66	**00886R0120**	1	1	1	1	1	1	Tappo d.6 h.6 alluminio	Plug	Bouchon	Verschluß
67	**0084301020**	1	1	1	1	1	1	Spina elastica d.8.2x15	Taper pin	Goupille	Kegelstift
68	**00717R0150**	1	1	1	1	1	1	Raccordo filtro olio	Union	Raccord	Anschlußstück
69	**0021752010**	1	1	1	1	1	1	Cartuccia filtro olio	Oil filter cartridge	Cartouche à huile	Ölfiltereinsatz
70	**00956R0450**	1	1	1	1	1	1	Valvola by-pass	Valve	Soupape	Ventil
71	**0021750400**	1	1	1	1	1	1	Cartuccia olio D.76	Oil filter cartridge	Cartouche à huile	Ölfiltereinsatz
	0021752040	1	1	1	1	1	1	Cartuccia filtro olio magg. D.96	Filter Element	Cartouche Filtrante	Filtereinsatz
72	**00448R0910**	2	2	2	2	2	2	Guarnizione cop.distribuz. 0.2mm	Gasket	Joint	Dichtung
	00451R0610	1	1	1	1	1	1	Guarnizione cop.distribuz. 0.5mm	Gasket	Joint	Dichtung
	00993R0620	—	—	1	1	1	1	Vite vte M.4x14	Screw	Vis	Schraube
73	**0029310000**	1	—	—	—	—	—	Serie guarnizioni smeriglio	Compl. gasket set	Joint	Dichtung
	0029830000	—	1	—	—	—	—	Serie guarnizioni smeriglio	Compl. gasket set	Joint	Dichtung
	0024000000	—	—	1	1	—	—	Serie guarnizioni smeriglio	Compl. gasket set	Joint	Dichtung
	0024730000	—	—	—	—	1	1	Serie guarnizioni smeriglio	Compl. gasket set	Joint	Dichtung
74	**0029320000**	1	—	—	—	—	—	Serie guarnizioni completa	Overhaul gasket set	Joint	Dichtung
	0029840000	—	1	—	—	—	—	Serie guarnizioni completa	Overhaul gasket set	Joint	Dichtung
	0023190000	—	—	1	1	—	—	Serie guarnizioni completa	Overhaul gasket set	Joint	Dichtung
	0024720000	—	—	—	—	1	1	Serie guarnizioni completa	Overhaul gasket set	Joint	Dichtung

MANOVELLISMO - CRANK MECHANISM
EQUIPAGE MOBILE - KURBELGETRIEBE

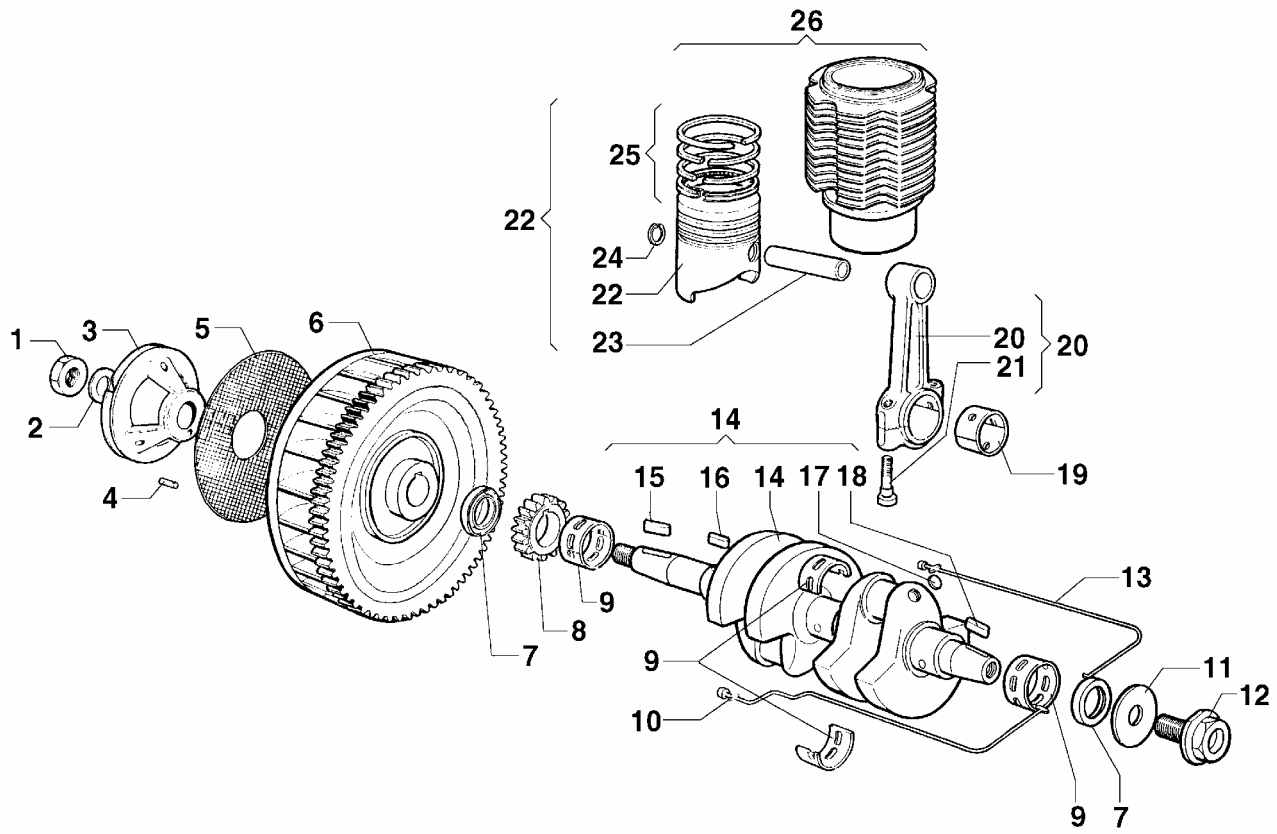

●■▲ Particolari che compongono i kits / Parts included in the kit / Piéces comprises dans

Nr. No.	CODE	RD180 RD181 Q.ty	RD200 RD201 Q.ty	RD220 Q.ty	RD240 Q.ty	RD270 Q.ty	RD278 Q.ty	DENOMINAZIONE - DESCRIPTION - DENOMINATION - BENENNUNG			
1	**00323R0140**	1	1	1	1	1	1	Dado M.22x1,5 H.10	Nut	Ecrou	Mutter
2	**00771R0280**	1	1	1	1	1	1	Rondella piana D.23x40 sp.4	Washer	Rondelle	Unterlegscheibe
3	**00697R0270**	1	1	1	1	1	1	Puleggia avviamento D.32	Pulley	Poulie	Riemenscheibe
4	**0084300140**	1	1	1	1	1	1	Spina elastica D.6x16	Taper pin	Goupille	Kegelstift
5	**0031820130**	1	1	1	1	1	1	Rete volano	Net	Grillage	Netz
6	**0098813400**	1	1	—	—	—	—	Volano std.	Flywheel	Volant	Schwungrad
	0098813390	1	1	—	—	—	—	Volano con corona (motocarro)	Flyweel	Volant	Schwungrad
	00980R0840	—	—	1	1	1	1	Volano con corona	Flyweel	Volant	Schwungrad
7	**0023120000**	1	1	1	1	1	1	Serie anelli tenuta olio	Oli seal	Bague étanchéité	Dichtring
8	**00468R0520**	1	1	1	1	1	1	Ingranaggio albero gomiti	Gear	Engrenage	Zahnrad
9	**00A26R0490**	3	3	3	3	3	3	Cuscinetto di banco STD	Bearing	Roulement	Lager
	00A26R0500	3	3	3	3	3	3	Cuscinetto di banco -0,25 mm	Bearing	Roulement	Lager
	00A26R0510	3	3	3	3	3	3	Cuscinetto di banco -0,50 mm	Bearing	Roulement	Lager
	00A26R0540	3	3	3	3	3	3	Cuscinetto di banco +1 mm	Main bearing	Coussinet de banc	Hauptlager
10	**00449R0620**	1	1	1	1	1	1	Guarnizione (lato pompa iniez.)	Gasket	Joint	Dichtung
11	**00771R0490**	1	1	1	1	1	1	Rondella	Washer	Rondelle	Unterlegscheibe
12	**00116R0010**	1	1	1	1	1	1	Bullone lato flangiatura	Bolt	Boulon	Bolzen
13	**00449R0630**	1	1	1	1	1	1	Guarnizione (lato asta liv.olio)	Gasket	Joint	Dichtung
14	**0029410000**	1	1	—	—	—	—	Albero a gomiti	Crankshaft	Vilebrequin	Kurbelwelle
	0023910000	—	—	1	1	1	1	Albero a gomiti	Crankshaft	Vilebrequin	Kurbelwelle
15	**00498R0190**	1	1	1	1	1	1	Linguetta 6x6x25	Tab	Languette	Federkeil
16	**00498R0350**	1	1	1	1	1	1	Linguetta 6x6x10	Key	Clavette	Keil
17	**00886R0440**	4	4	4	4	4	4	Tappo a scodellino	Plug	Bouchon	Verschluß
18	**00498R0190**	1	1	—	—	—	—	Linguetta 6x6x25	Tab	Languette	Federkeil
	0022100360	—	—	1	1	1	1	Linguetta 6x6x20	Key	Clavette	Keil
19	**00A26R0380**	2	2	2	2	2	2	Cuscinetto di biella STD	Bearing	Coussinet	Lager
	00A26R0420	2	2	2	2	2	2	Cuscinetto di biella -0.25 mm	Bearing	Coussinet	Lager
	00A26R0430	2	2	2	2	2	2	Cuscinetto di biella -0.50 mm	Bearing	Coussinet	Lager
20	**00100R0370**	2	2	—	—	—	—	Biella completa	Connecting rod	Bielle	Pleuelstange
	00100R0230	—	—	2	2	2	2	Biella completa	Connecting rod	Bielle	Pleuelstange
21	**0017701010**	4	4	—	—	—	—	Bullone M 8 x 1 x 42	Bolt	Boulon	Stehbolzen
	00989R0220	—	—	4	4	4	4	Vite biella	Screw	Vis	Schraube

Nr. No.	CODE	RD180 RD181 Q.ty	RD200 RD201 Q.ty	RD220 Q.ty	RD240 Q.ty	RD270 Q.ty	RD278 Q.ty	DENOMINAZIONE - DESCRIPTION - DENOMINATION - BENENNUNG			
22	**00A20R0120**	2	—	—	—	—	—	Pistone d.80 STD	Piston	Piston	Kolben
	00A22R0930	—	2	—	—	—	—	Pistone d.85 STD	Piston	Piston	Kolben
	00A21R0470	—	2	—	—	—	—	Pistone d.85 +0,5	Piston	Piston	Kolben
	00A21R0480	—	2	—	—	—	—	Pistone d.85 +1,0	Piston	Piston	Kolben
	00A24R0070	—	—	2	—	—	—	Pistone d.90 STD	Piston	Piston	Kolben
	00A24R0080	—	—	2	—	—	—	Pistone d.90 +0,5	Piston	Piston	Kolben
	00A24R0090	—	—	2	—	—	—	Pistone d.90 +1,0	Piston	Piston	Kolben
	0022700000	—	—	—	2	—	—	Pistone d.92 STD	Piston	Piston	Kolben
	0024920000	—	—	—	—	2	2	Pistone d.95 STD	Piston	Piston	Kolben
	0024930000	—	—	—	—	2	2	Pistone d.95 +0,5	Piston	Piston	Kolben
	0024940000	—	—	—	—	2	2	Pistone d.95 +1,0	Piston	Piston	Kolben
23	**00854R0120**	2	—	—	—	—	—	Spinotto ø22x67,5 foro 12	Piston pin	Axe du piston	Kolbenbolzen
	00854R0170	—	2	—	—	—	—	Spinotto ø22x64 foro 12	Piston pin	Axe du piston	Kolbenbolzen
	00854R0110	—	—	2	2	2	2	Spinotto d.25 l.74	Piston pin	Axe du piston	Kolbenbolzen
24	**0012410020**	4	—	—	—	—	—	Anello seeger	Snap ring	Circlip	Sicherungsring
	00059R0810	—	4	—	—	—	—	Anello fermo spinotto ø25	Ring	Bague	Ring
	0012400220	—	—	4	4	4	4	Anello seeger d.25 int	Snap ring	Circlip	Sicherungsring
25	**0023400000**	2	—	—	—	—	—	Serie segmenti d.80 STD (n.3)	Piston ring set	Série segments	Kolbenringsatz
	0023410000	2	—	—	—	—	—	Serie segmenti d.80 +0.5 (n.3)	Piston ring set	Série segments	Kolbenringsatz
	0023420000	2	—	—	—	—	—	Serie segmenti d.81 +1.0 (n.3)	Piston ring set	Série segments	Kolbenringsatz
	0082110090	—	2	—	—	—	—	Serie segmenti D.85 (2mm) STD	Piston rings	Segments	Kolben ring
	0029920000	—	2	—	—	—	—	Serie segmenti d.85.5 (2mm)	Piston ring set	Série segments	Kolbenringsatz
	0029930000	—	2	—	—	—	—	Serie segmenti d.86 (2mm)	Piston ring set	Série segments	Kolbenringsatz
	0082112060	—	—	2	—	—	—	Serie segmenti d.90 (n.3) STD	Piston ring set	Série segments	Kolbenringsatz
	0082112070	—	—	2	—	—	—	Serie segmenti d.90 +0.5 (n.3)	Piston ring set	Série segments	Kolbenringsatz
	0082112080	—	—	2	—	—	—	Serie segmenti d.90 +1.0 (n.3)	Piston ring set	Série segments	Kolbenringsatz
	0022740000	—	—	—	2	—	—	Serie segmenti d.92 STD	Piston ring set	Série segments	Kolbenringsatz
	0022750000	—	—	—	2	—	—	Serie segmenti d.92.5	Piston ring set	Série segments	Kolbenringsatz
	0022760000	—	—	—	2	—	—	Serie segmenti d.93	Piston ring set	Série segments	Kolbenringsatz
	0024950000	—	—	—	—	2	2	Serie segmenti d.95 STD (n.4)	Piston ring set	Série segments	Kolbenringsatz
	0024960000	—	—	—	—	2	2	Serie segmenti d.95 +0.5 (n.4)	Piston ring set	Série segments	Kolbenringsatz
	0024970000	—	—	—	—	2	2	Serie segmenti d.95 +1,0 (n.4)	Piston ring set	Série segments	Kolbenringsatz
26	**00A26R0220**	2	—	—	—	—	—	Kit cilindro-pistone	Cylinder-piston	Cylindre-piston	Zylinder-kolben
	00A23R0950	—	2	—	—	—	—	Kit cilindro-pistone	Cylinder-piston	Cylindre-piston	Zylinder-kolben
	00A23R0960	—	—	2	—	—	—	Kit cilindro-pistone	Cylinder-piston	Cylindre-piston	Zylinder-kolben
	00A26R0210	—	—	—	2	—	—	Kit cilindro-pistone	Cylinder-piston	Cylindre-piston	Zylinder-kolben
	00A23R0970	—	—	—	—	2	2	Kit cilindro-pistone	Cylinder-piston	Cylindre-piston	Zylinder-kolben

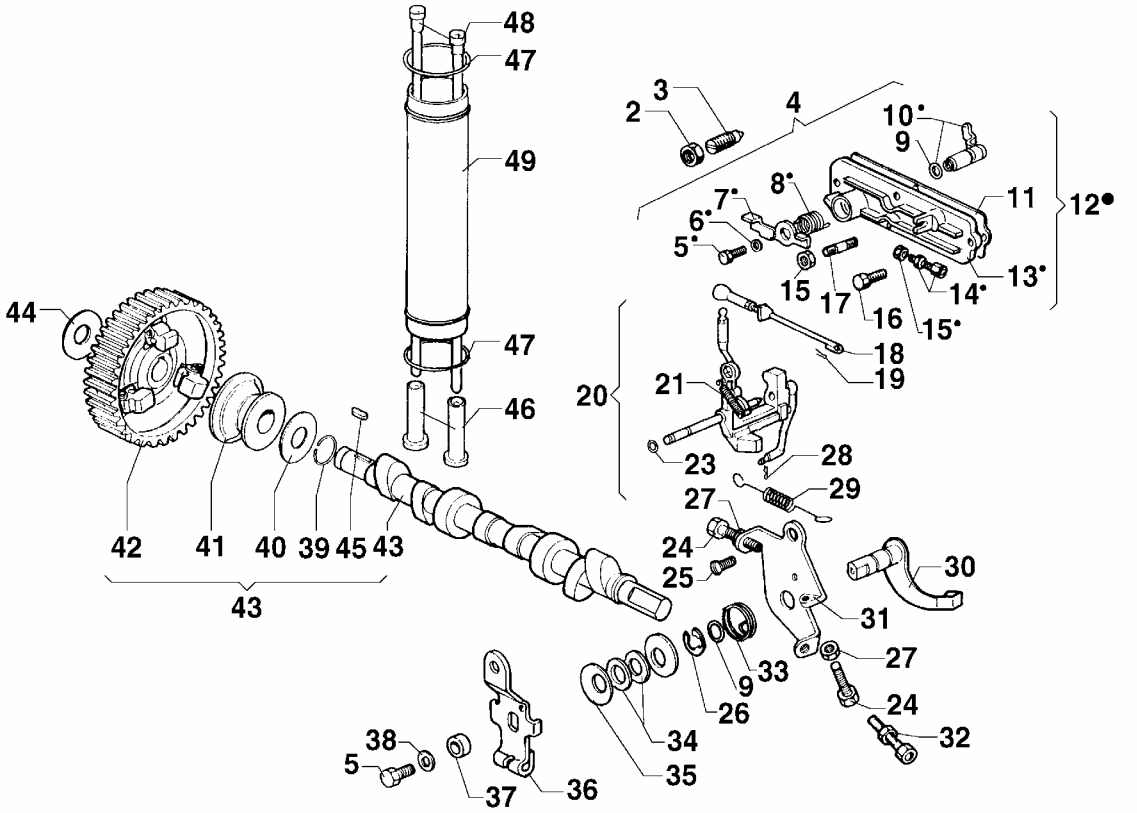

●■▲ Particolari che compongono i kits / Parts included in the kit / Piéces comprises dans

Nr. No.	CODE	RD180 RD181 Q.ty	RD200 RD201 Q.ty	RD220 Q.ty	RD240 Q.ty	RD270 Q.ty	RD278 Q.ty	DENOMINAZIONE - DESCRIPTION - DENOMINATION - BENENNUNG			
2	**00325R0740**	1	1	1	1	1	1	Dado M.14x1 h8 ch19	Nut	Ecrou	Mutter
3	**00722R0090**	1	1	1	1	1	1	Registro nafta suppl. meccanico	Adjusting screw	Vis règlage	Einstellschraube
4	**0029150000**	1	1	1	1	1	1	Leva stop completa	Stop lever set	Levier compl.	Hebel
5	**0017600010**	1	1	1	1	1	1	Bullone M 6 x 1 x 10	Bolt	Boulon	Stehbolzen
6	**0076250080**	1	1	1	1	1	1	Rondella piana D.12x6,5	Washer	Rondelle	Unterlegscheibe
7	**00493R0310**	1	1	1	1	1	1	Leva comando stop	Stop lever	Levier	Hebel
8	**00547R0250**	1	1	1	1	1	1	Molla richiamo leva stop	Spring	Ressort	Feder
9	**00579R0010**	2	2	2	2	2	2	Anello OR d.8.73 sez.1,78	O-ring	Joint torique	O-Ring
10	**00493R0290**	1	1	1	1	1	1	Leva stop completa	Stop lever set	Levier compl.	Hebel
11	**0044311780**	1	1	1	1	1	1	Guarnizione coperchio tir.regol.	Gasket	Joint	Dichtung
12	**00232R0810**	1	1	1	1	1	1	Coperchio tirante regolatore	Cover set	Couvercle	Deckel
13	**00231R0820**	1	1	1	1	1	1	Coperchio tirante regolatore	Cover set	Couvercle	Deckel
14	**0091801910**	1	1	1	1	1	1	Registro tendi filo	Setscrew	Vis réglage	Einstellschraube
15	**00323R0070**	2	2	2	2	2	2	Dado M.6 h.6	Nut	Écrou	Mutter
16	**0097900030**	3	3	3	3	3	3	Vite vte M.6x18	Screw	Vis	Schraube
17	**0067600340**	1	1	1	1	1	1	Prigioniero M.6x18 r.6/3/15	Stud	Goujon	Stiftschraube
18	**00926R0380**	1	1	1	1	1	1	Tirante comando p.iniez.completo	Tie rod	Entretoise	Zugstange
19	**00244R0020**	1	1	1	1	1	1	Copiglia 2x10	Cotter pin	Goupille	Splint
20	**0052021040**	1	1	1	1	1	1	Leva regolatore	Lever	Levier	Hebel
21	**00551R0330**	1	1	1	1	1	1	Molla supplemento meccanico	Spring	Ressort	Feder
23	**00579R0320**	2	2	2	2	2	2	Anello OR D.2.90 sez.1,78	O-ring	Joint torique	O-ring
24	**0017600340**	2	2	2	2	2	2	Bullone M 6 x 25	Bolt	Boulon	Stehbolzen
25	**0097901410**	1	1	1	1	1	1	Vite vtctc M.8x12	Screw	Vis	Schraube
26	**0011650360**	1	1	1	1	1	1	Anello benzing D 8	Ring	Bague	Ring
27	**0032400080**	2	2	2	2	2	2	Dado M 6	Nut	Écrou	Mutter
28	**00555R0210**	1	1	1	1	1	1	Molla di fermo su leva regolatore	Spring	Ressort	Feder
29	**00551R0240**	1	1	1	1	1	1	Molla regolatore	Spring	Ressort	Feder
30	**00494R0770**	1	1	1	1	1	1	Leva interna acceleratore	Throttle lever	Levier accèlèrat.	Hebel
31	**00612R0030**	1	1	1	1	1	1	Piastrina fine corsa leva accel.	Plate	Arrêtoir	Sicherungsblech
32	**0091801930**	1	1	1	1	1	—	Registro L.20	Setscrew	Vis réglage	Einstellschraube
33	**00547R0610**	1	1	1	1	1	—	Molla acceleratore	Spring	Ressort	Feder
34	**00777R0040**	—	—	—	—	—	2	Rondella ras.leva alzavalvola	Washer	Rondelle	Unterlegscheibe
35	**00746R0040**	—	—	—	—	—	2	Rondella a tazza D.12.2x28 sp.2,	Washer	Rondelle	Unterlegscheibe
36	**00494R0760**	1	1	1	1	1	1	Leva acceleratore	Throttle lever	Levier accèlèrat.	Hebel
37	**0076250260**	1	1	1	1	1	1	Rondella piana d.12.5x18 sp.3	Washer	Rondelle	Unterlegscheibe

Nr. No.	CODE	RD180 RD181 Q.ty	RD200 RD201 Q.ty	RD220 Q.ty	RD240 Q.ty	RD270 Q.ty	RD278 Q.ty	DENOMINAZIONE - DESCRIPTION - DENOMINATION - BENENNUNG			
38	**0076250510**	1	1	3	3	3	3	Rondella piana D.6,6x18 sp.2	Washer	Rondelle	Unterlegscheibe
39	**00059R0850**	1	1	1	1	1	1	Anello arresto	Ring	Bague	Ring
40	**00777R0780**	1	1	1	1	1	1	Rondella rasamento	Washer	Rondelle	Unterlegscheibe
41	**00621R0220**	1	1	1	1	1	1	Piattello regolatore	Retainer	Coupelle	Federteller
42	**00469R0780**	1	1	1	1	1	1	Ingranaggio albero a camme	Gear	Engrenage	Zahnrad
43	**00A23R0830**	1	1	—	—	—	—	Albero a camme	Camshaft	Arbre à cames	Nockenwelle
	00A23R0790	—	—	1	1	1	—	Albero a camme	Camshaft	Arbre à cames	Nockenwelle
	00A23R0810	—	—	—	—	—	1	Albero a camme	Camshaft	Arbre à cames	Nockenwelle
44	**00777R0330**	1	1	1	1	1	1	Rondella rasamento 0,3 mm	Washer	Rondelle	Unterlegscheibe
45	**00498R0360**	1	1	1	1	1	1	Linguetta 4x4x12	Tab	Languette	Federkeil
46	**00708R0130**	4	4	4	4	4	4	Punteria	Tappet	Poussoir	Stössel
47	**00579R0460**	4	4	4	4	4	4	Anello OR D.37.47 sez.3,00	O-ring	Joint torique	O-ring
48	**00071R0580**	4	4	—	—	—	—	Asta bilancieri	Push rod	Tige poussoir	Stoßstange
	00071R0650	—	—	4	4	4	4	Asta bilancieri	Push rod	Tige poussoir	Stoßstange
49	**00940R0210**	2	2	—	—	—	—	Tubo custodia aste bilancieri	Tube	Tuyau	Rohr
	00940R0060	—	—	2	2	2	2	Tubo custodia aste bilancieri	Tube	Tuyau	Rohr

POMPA INIEZIONE E INIETTORE - INJECTION PUMP AND INJECTOR
POMPE A INJECTION-PORTE INJECTEUR - EINSPRITZPUMPE UND EINSPRITZDÜSE

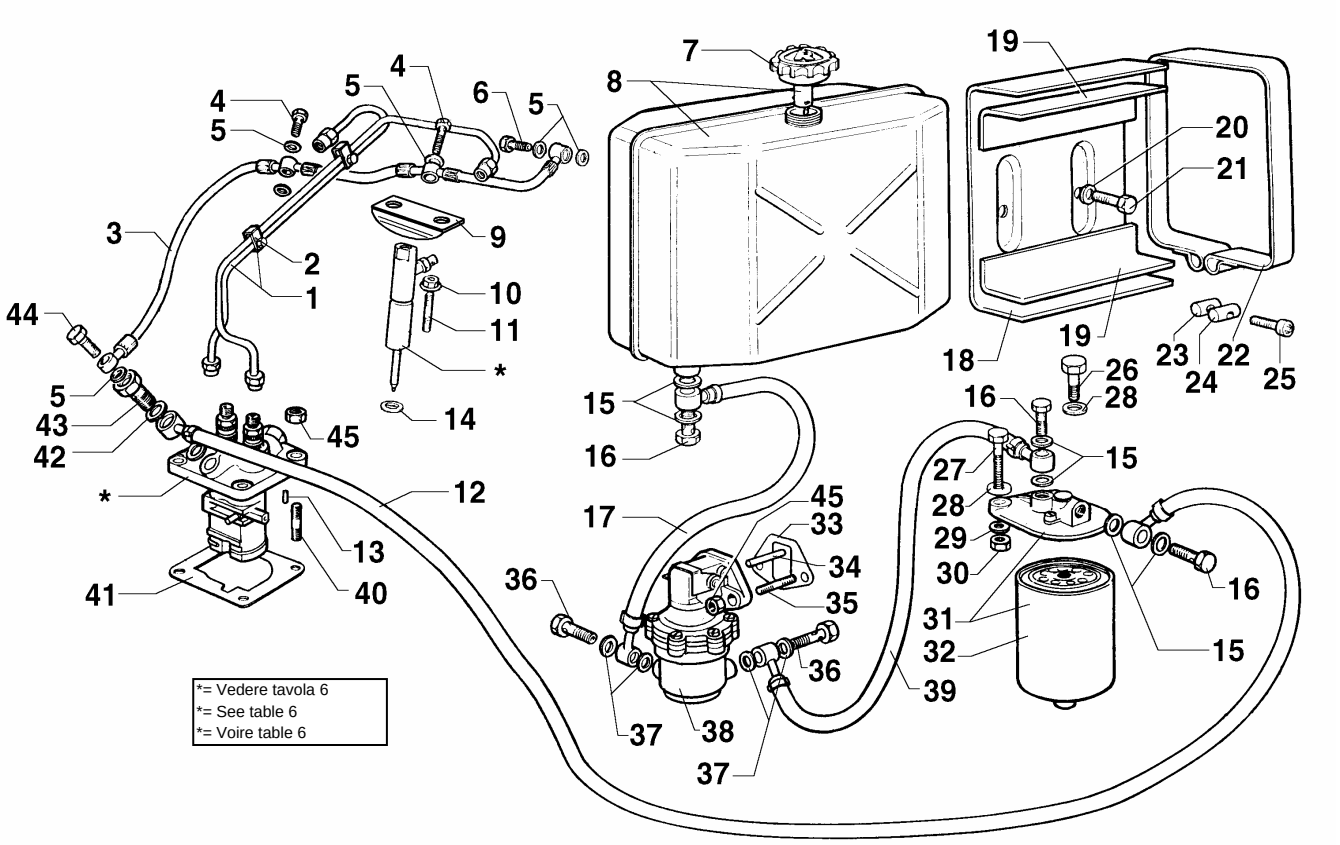

●■▲ Particolari che compongono i kits / Parts included in the kit / Piéces comprises dans les

Nr. No.	CODE	RD180 RD181 Q.ty	RD200 RD201 Q.ty	RD220 Q.ty	RD240 Q.ty	RD270 Q.ty	RD278 Q.ty	DENOMINAZIONE - DESCRIPTION - DENOMINATION - BENENNUNG			
1	**00944R0580**	—	—	1	1	1	1	Tubi iniezione (foro d.2)	Injection pipe	Tube injection	Rohr
2	**00375R0440**	1	1	2	2	2	2	Morsetto	Terminal connector	Bride	Anschlussklemme
3	**00937R0880**	—	—	1	1	1	1	Tubo disareazione	Pipe	Tuyau	Rohr
4	**0019010290**	2	2	2	2	2	2	Raccordo su pompa iniezione	Union	Raccord	Anschlußstück
5	**0046700580**	2	2	8	8	8	8	Rondella rame D.8,2x12 sp.1	Washer	Rondelle	Unterlegscheibe
6	**0019010290**	1	1	1	1	1	1	Raccordo su pompa iniezione	Union	Raccord	Anschlußstück
7	**00898R0210**	1	1	1	1	1	1	Tappo serbatoio M.36x2	Plug	Bouchon	Verschluß
8	**00A20R0490**	—	—	1	1	1	1	Serbatoio h.170 unificato compl.	Tank	Réservoir	Kraftstoffbehälter
9	**00858R0720**	—	—	2	2	2	2	Staffa iniettore	Brace	Etrier	Bügel
10	**0032030990**	—	—	4	4	4	4	Dado autoblocante M.8 H.7,9	Nut	Ecrou	Mutter
11	**0067800310**	—	—	4	4	4	4	Prigioniero M 8 X 75 (87)	Stud	Goujon	Stehbolzen
12	**0093720600**	—	—	1	1	1	1	Tubo nafta da filtro a p.in.	Pipe	Tuyau	Rohr
13	**0084000480**	1	1	1	1	1	1	Spina	Taper pin	Goupille	Führungsstift
14	**00754R0060**	—	—	4	4	4	4	Rondella rame d.9x21.5 sp.0,5	Washer	Rondelle	Unterlegscheibe
15	**0046700610**	2	2	6	6	6	6	Guarnizione in rame d.14	Gasket	Joint	Dichtung
16	**0019010320**	1	1	3	3	3	3	Bullone raccordo M 14	Union bolt	Boulon raccord	Hohlschraube
17	**0093740220**	—	—	1	1	1	1	Tubo nafta da serbat.a pompa ac	Pipe	Tuyau	Rohr
18	**00875R0260**	—	—	1	1	1	1	Supporto serbatoio	Support	Support	Lager
19	**00379R0080**	—	—	2	2	2	2	Feltro serbatoio	Felt gasket	Feutre	Filz
20	**0076250120**	—	—	2	2	2	2	Rondella	Washer	Rondelle	Unterlegscheibe
21	**0017701270**	—	—	2	2	2	2	Vite vte M.8x14	Screw	Vis	Schraube
22	**00371R0520**	—	—	2	2	2	2	Fascetta serbatoio	Clamp	Collier	Rohrschelle
23	**00797R0020**	—	—	2	2	2	2	Rullo d.12x25 foro M.6	Roller	Galet	Rolle
24	**00797R0010**	—	—	2	2	2	2	Rullo d.12x25 foro d.6.5	Roller	Galet	Rolle
25	**00992R0720**	—	—	2	2	2	2	Vite vtcei M.6x45	Screw	Vis	Schraube
26	**0017600150**	—	—	1	1	1	1	Vite vte M.6x45	Screw	Vis	Schraube
27	**00995R0620**	—	—	1	1	1	1	Vite vte M.6x60	Screw	Vis	Schraube
28	**0076250510**	—	—	2	2	2	2	Rondella piana D.6,6x18 sp.2	Washer	Rondelle	Unterlegscheibe
29	**0076250080**	—	—	2	2	2	2	Rondella piana D.12x6,5	Washer	Rondelle	Unterlegscheibe
30	**00323R0070**	—	—	2	2	2	2	Dado M.6 h.6	Nut	Écrou	Mutter
31	**0037301550**	—	—	1	1	1	1	Filtro nafta esterno	Fuel filter	Filtre combustible	Brennstoffilter
32	**0021751970**	—	—	1	1	1	1	Cartuccia filtro nafta	Filter element	Cartouche filtrante	Filtereinsatz
33	**00450R0750**	2	2	2	2	2	2	Guarnizione p.a.c. 0,2 mm	Gasket	Joint	Dichtung
	00451R0690	3	3	3	3	3	3	Guarnizione pompa a.c. 0.5 mm	Gasket	Joint	Dichtung
34	**00704R0050**	1	1	1	1	1	1	Puntalino pompa a.c.	Drive rod	Poussoir	Betätigungsstange
35	**0067800080**	2	2	2	2	2	2	Prigioniero M.8 x 20	Stud	Goujon	Stiftschraube

Nr. No.	CODE	RD180 RD181 Q.ty	RD200 RD201 Q.ty	RD220 Q.ty	RD240 Q.ty	RD270 Q.ty	RD278 Q.ty	DENOMINAZIONE - DESCRIPTION - DENOMINATION - BENENNUNG			
36	**0019010300**	2	2	2	2	2	2	Bullone raccordo M 10	Union bolt	Boulon raccord	Hohlschraube
37	**0046700590**	4	4	4	4	4	4	Guarnizione in rame d.10	Copper gasket	Joint en cuivre	Kupferdichtung
38	**0065850310**	1	1	1	1	1	1	Pompa a.c.	Fuel feeding pump	Pompe comb.	Kraftstoffpumpe
39	**0093758670**	—	—	1	1	1	1	Tubo nafta da serbat.a pompa ac	Pipe	Tuyau	Rohr
40	**00676R0700**	4	4	4	4	4	4	Prigioniero M.8x20	Stud	Goujon	Stiftschraube
41	**0045800020**	2	2	2	2	2	2	Guarnizione 0,10 (2 pz.)	Gasket	Joint	Dichtung
	0045801930	2	2	2	2	2	2	Guarnizione pompa iniezione 0.3mm	Gasket	Joint	Dichtung
42	**0046700600**	2	2	2	2	2	2	Rondella rame D.12,2x16 sp.1,5	Washer	Rondelle	Unterlegscheibe
43	**0019010120**	1	1	1	1	1	1	Raccordo completo disaereazione	Union	Raccord	Anschlußstück
44	**0015700560**	1	1	1	1	1	1	Raccordo M.8X1X20 (foro 0,9)	Union	Raccord	Anschlußstück
45	**00323R0030**	6	6	6	6	6	6	Dado M.8 H.8	Nut	Ecrou	Mutter

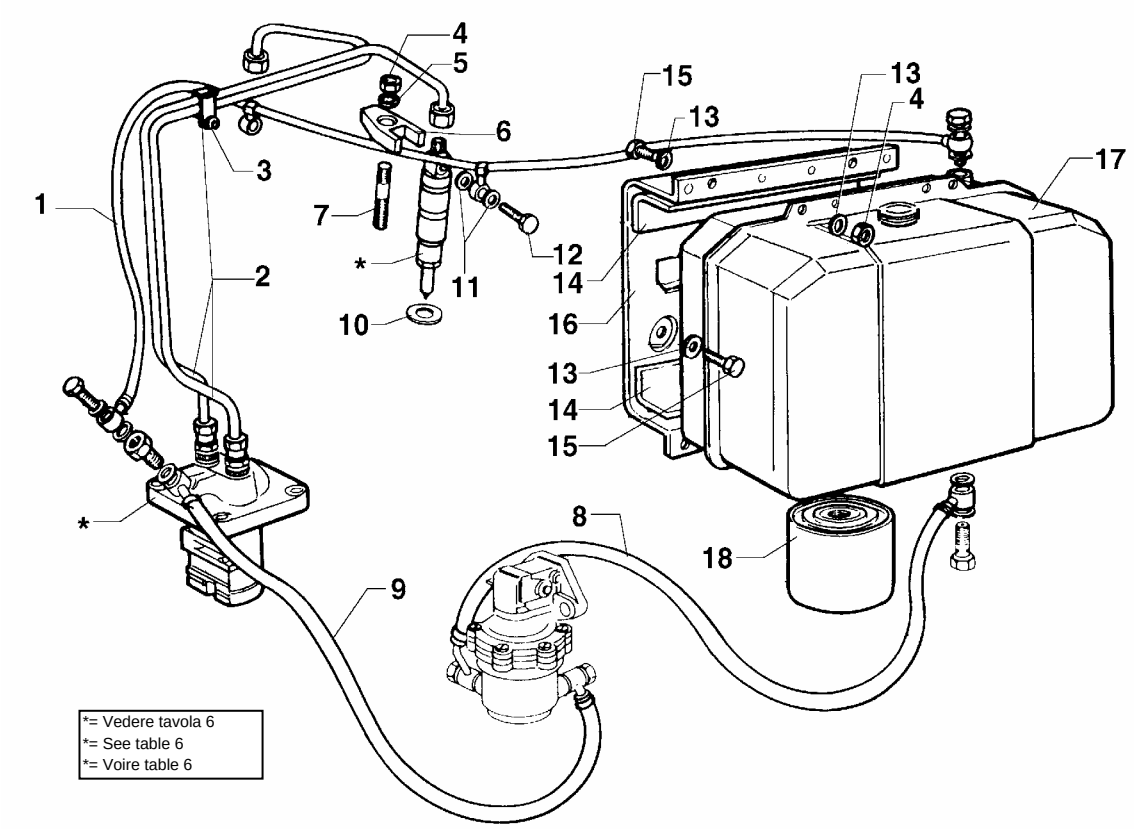

Nr. No.	CODE	RD180 RD181 Q.ty	RD200 RD201 Q.ty	RD220 Q.ty	RD240 Q.ty	RD270 Q.ty	RD278 Q.ty	DENOMINAZIONE - DESCRIPTION - DENOMINATION - BENENNUNG			
1	**00936R0840**	1	1	—	—	—	—	Tubo disareazione	Pipe	Tuyau	Rohr
2	**00944R0340**	1	1	—	—	—	—	Tubi iniezione	Injection pipe	Tube injection	Rohr
3	**00375R0440**	1	1	—	—	—	—	Morsetto	Terminal connector	Bride	Anschlussklemme
4	**00323R0030**	6	6	—	—	—	—	Dado M.8 H.8	Nut	Ecrou	Mutter
5	**00771R0970**	2	2	—	—	—	—	Rondella D.8,4x15 sp.7,5	Washer	Rondelle	Unterlegscheibe
6	**00858R0940**	2	2	—	—	—	—	Staffa iniettore	Brace	Etrier	Bügel
7	**00676R0880**	2	2	—	—	—	—	Prigioniero M.8x32 r.15/12/20	Stud	Goujon	Stiftschraube
8	**0093758670**	1	1	—	—	—	—	Tubo nafta da serbat.a pompa ac	Pipe	Tuyau	Rohr
9	**0093758960**	1	1	—	—	—	—	Tubo nafta pompa ac pompa iniez.	Pipe	Tuyau	Rohr
10	**00754R0350**	2	2	—	—	—	—	Rondella rame D.7,25x21 sp.1	Washer	Rondelle	Unterlegscheibe
11	**0046700010**	4	4	—	—	—	—	Guarniz.rame d.6	Gasket	Joint	Dichtung
12	**0019011710**	2	2	—	—	—	—	Bullone raccordo M 6	Union bolt	Boulon raccord	Hohlschraube
13	**00771R0110**	10	10	—	—	—	—	Rondella piana D.8,4x15 sp.1,5	Washer	Rondelle	Unterlegscheibe
14	**00379R0140**	2	2	—	—	—	—	Feltro serbatoio	Felt gasket	Feutre	Filz
15	**0017700560**	6	6	—	—	—	—	Vite vte M.8x18	Screw	Vis	Schraube
16	**00877R0890**	1	1	—	—	—	—	Supporto serbatoio	Fuel tank bracket	Support réservoir	Kraftstoffbehälterlag
17	**00A20R0480**	1	1	—	—	—	—	Serbatoio nafta con sede filtro	Fuel tank	Réservoir	Kraftstoffbehälter
18	**0021752000**	1	1	—	—	—	—	Cartuccia nafta	Filter element	Cartouche filtrante	Filtereinsatz

POMPA INIEZIONE E INIETTORE - INJECTION PUMP AND INJECTOR
POMPE A INJECTION-PORTE INJECTEUR - EINSPRITZPUMPE UND EINSPRITZDÜSE

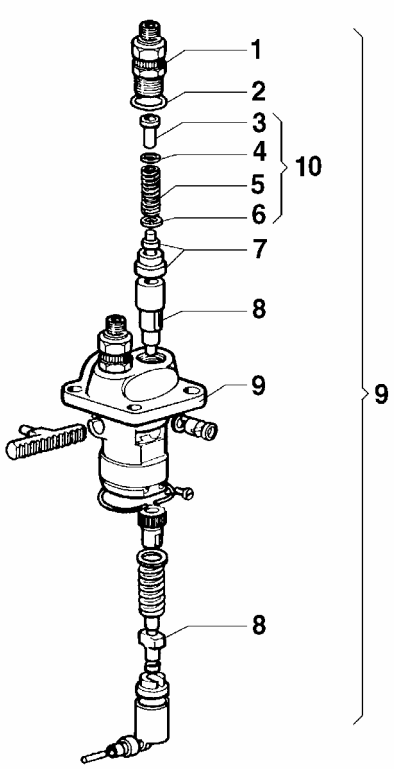

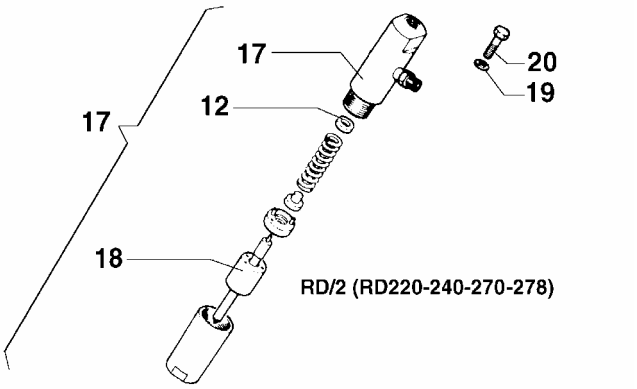

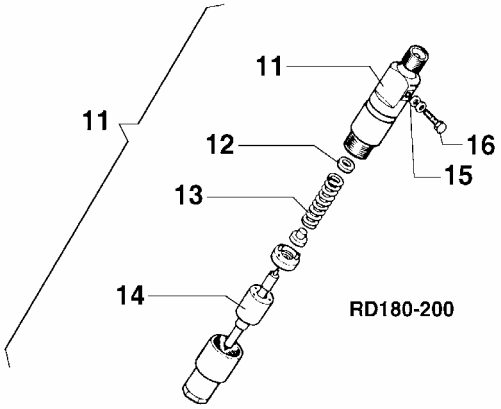

Nr. No.	CODE	RD180 RD181 Q.ty	RD200 RD201 Q.ty	RD220 Q.ty	RD240 Q.ty	RD270 Q.ty	RD278 Q.ty	DENOMINAZIONE - DESCRIPTION - DENOMINATION - BENENNUNG			
1	**0072650080**	2	2	2	2	2	2	Raccordo	Connection	Raccord	Druckventilhalter
2	**0012002790**	2	2	2	2	2	2	Anello OR d.15.60 sez.1,78	O-ring	Joint torique	O-Ring
3	**0074700030**	2	2	2	2	2	2	Riempitore	Union	Raccord	Anschlußstück
4	**0083350290**	2	2	2	2	2	2	Spessore	Washer seal	Rondelle d'étanchéité	Scheibe
5	**00540R0450**	2	2	2	2	2	2	Molla pompa iniezione	Spring	Ressort	Feder
6	**0047600150**	2	2	2	2	2	2	Guarnizione valvola	Valve gasket	Joint soupape	Ventildichtung
7	**0096720290**	2	2	—	—	—	—	Valvolina STANADYNE _K60	Valve	Soupape	Ventil
	00956R0510	2	2	—	—	—	—	Valvolina STANADYNE _K60	Valve	Soupape	Ventil
	0096720120	—	—	2	2	2	2	Valvolina STANADYNE _K70	Valve	Soupape	Ventil
	00956R0250	—	—	2	2	2	—	Valvolina BOSCH _K70	Valve	Soupape	Ventil
8	**00660R0200**	2	2	—	—	—	—	Pompante STANADYNE _K60	Pumping element	Element pompe	Pumpenelement
	00660R0130	—	—	2	2	2	—	Pompante BOSCH _K70	Pumping element	Element pompe	Pumpenelement
	00660R0170	—	—	2	2	2	—	Pompante STANADYNE _K70	Pumping element	Element pompe	Pumpenelement
	00660R0180	—	—	—	—	—	2	Pompante STANADYNE _K80	Pumping element	Element pompe	Pumpenelement
9	**00656R0210**	1	1	—	—	—	—	Pompa iniezione STANADYNE 2k60	Injection pump	Pompe injection	Einspritzpumpe
	00656R0170	—	—	1	1	1	—	Pompa iniezione STANADYNE 2k70	Injection pump	Pompe injection	Einspritzpumpe
	00656R0190	—	—	1	1	1	—	Pompa iniezione BOSCH 2k70	Injection pump	Pompe injection	Einspritzpumpe
	00656R0330	—	—	—	—	—	1	Pompa iniezione STANADYNE 2k80	Injection pump	Pompe injection	Einspritzpumpe
10	**0057550340**	2	2	2	2	2	2	Molla valvola mandata	Valve spring	Ressort soupape	Ventilfeder
11	**00644R0380**	2	2	—	—	—	—	Iniettore completo STANADYNE	Injector	Injecteur compl.	Einspritzdüse
	00644R0300	2	2	—	—	—	—	Iniettore completo BOSCH	Injector	Injecteur compl.	Einspritzdüse
12	**00837R0300**	2	2	2	2	2	2	Rondella taratura 0,1 mm	Shim	Cale	Unterlegscheibe
	00837R0350	2	2	2	2	2	2	Spessore di taratura 1 mm	Shim	Cale	Unterlegscheibe
13	**00540R0790**	2	2	—	—	—	—	Molla	Spring	Ressort	Feder
14	**00644R0370**	2	2	—	—	—	—	Polverizzatore STANADYNE	Nozzle	Injecteur	Düse
	00644R0360	2	2	—	—	—	—	Polverizzatore BOSCH	Nozzle	Injecteur	Düse
15	**0046700010**	2	2	—	—	—	—	Guarniz.rame d.6	Gasket	Joint	Dichtung
16	**0019011710**	2	2	—	—	—	—	Bullone raccordo M 6	Union bolt	Boulon raccord	Hohlschraube
17	**00644R0430**	—	—	2	2	2	2	Iniettore completo STANADYNE	Injector	Injecteur compl.	Einspritzdüse
	00644R0400	—	—	2	2	2	2	Iniettore completo BOSCH	Injector	Injecteur compl.	Einspritzdüse
18	**00644R0450**	—	—	2	2	2	2	Polverizzatore BOSCH	Nozzle	Injecteur	Düse
	00644R0460	—	—	2	2	2	2	Polverizzatore STANADYNE	Nozzle	Injecteur	Düse
19	**0046700580**	—	—	4	4	4	4	Rondella rame D.8,2x12 sp.1	Washer	Rondelle	Unterlegscheibe
20	**0019010290**	—	—	2	2	2	2	Raccordo su pompa iniezione	Union	Raccord	Anschlußstück

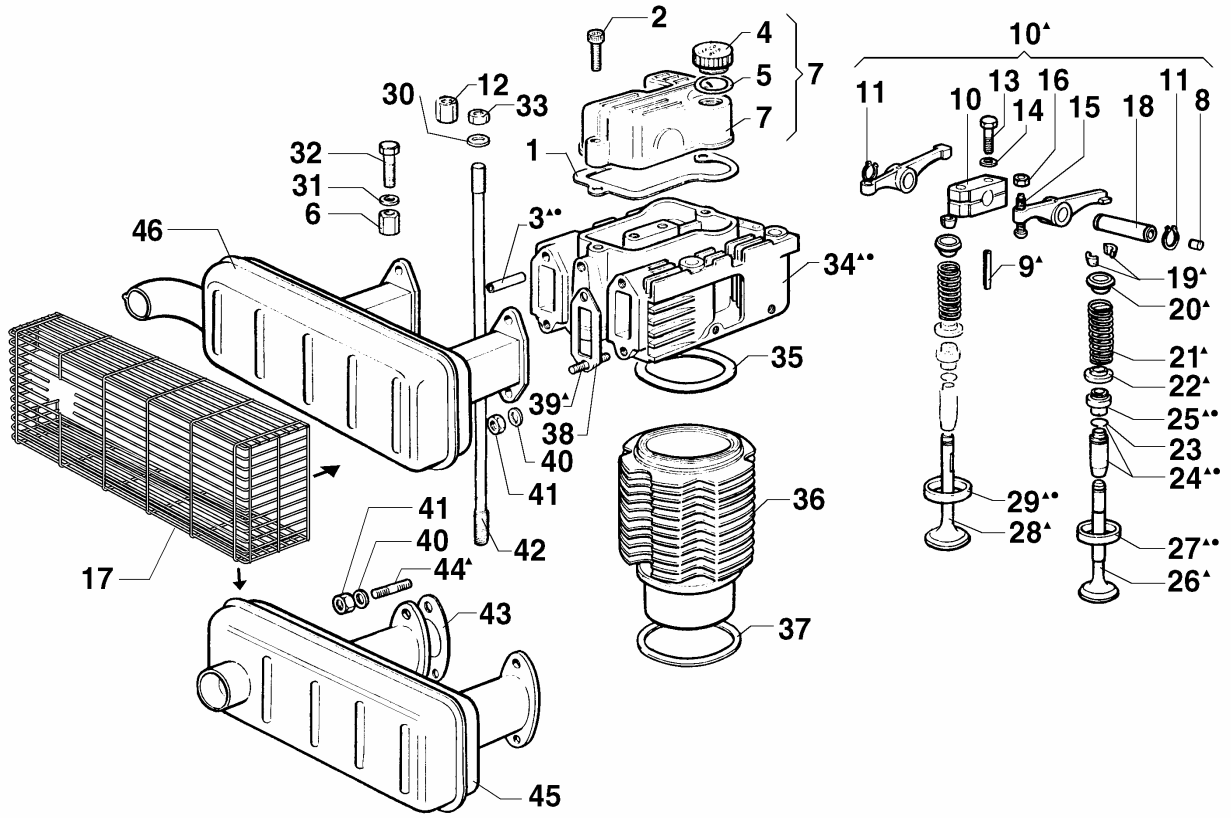

●■▲ Particolari che compongono i kits / Parts included in the kit / Piéces comprises dans les

Nr. No.	CODE	RD180 RD181 Q.ty	RD200 RD201 Q.ty	RD220 Q.ty	RD240 Q.ty	RD270 Q.ty	RD278 Q.ty	DENOMINAZIONE - DESCRIPTION - DENOMINATION - BENENNUNG			
1	**0044000880**	2	2	2	2	2	2	Guarnizione coperchio bilancieri	Gasket	Joint	Dichtung
2	**0097320640**	4	4	4	4	4	4	Vite M.8 x 30	Screw	Vis	Schraube
3	**00948R0820**	2	2	2	2	2	2	Tubetto lubrificazione su testa	Pipe	Tuyau	Rohr
4	**00894R0330**	2	2	2	2	2	2	Tappo carico olio	Threaded plug	Bouchon fileté	Verschlußschraube
5	**00579R0470**	2	2	2	2	2	2	Anello OR D.25.07 sez.2,62	O-ring	Joint torique	O-Ring
6	**00326R0250**	2	2	2	2	2	2	Dado testa M.10x1.25 h.30	Nut	Ecrou	Mutter
7	**00233R0400**	2	2	2	2	2	2	Coperchio bilancieri	Rocker arm cover	Couver. culbuteurs	Kipphebeldeckel
8	**00886R0440**	2	2	2	2	2	2	Tappo a scodellino	Plug	Bouchon	Verschluß
9	**00850R0350**	2	2	2	2	2	2	Spina elastica d.5X40	Taper pin	Goupille	Kegelstift
10	**0060451430**	2	2	2	2	2	2	Bilanciere aspirazione	Inlet rocker arm	Culbuteurs admis.	Einlasskipphebel
11	**0012400110**	4	4	4	4	4	4	Anello seeger esterno e.17	Snap ring	Circlip	Sicherungsring
12	**00325R0630**	2	2	2	2	2	2	Dado alto testa M.10x1.25 h.24	Nut	Ecrou	Mutter
13	**0017700140**	4	4	4	4	4	4	Vite vte M.8x45	Screw	Vis	Schraube
14	**00771R0110**	4	4	4	4	4	4	Rondella piana D.8,4x15 sp.1,5	Washer	Rondelle	Unterlegscheibe
15	**00726R0030**	4	4	4	4	4	4	Registro bilancieri	Setscrew	Vis réglage	Einstellschraube
16	**00323R0070**	4	4	4	4	4	4	Dado M.6 h.6	Nut	Écrou	Mutter
17	**00688R0840**	1	1	1	1	1	1	Protezione marmitta	Guard	Protection	Schutz
18	**00601R0620**	2	2	2	2	2	2	Perno bilancieri	Rocker arm shaft	Axe culbuteur	Kipphebelzapfen
19	**00809R0040**	8	8	8	8	8	8	Semicono	Cotter	Semi-cône	Ventilkegelstück
20	**00616R0430**	4	4	—	—	—	—	Piattello superiore valvola	Retainer	Coupelle	Federteller
	00616R0380	—	—	4	4	4	4	Piattello superiore valvola	Retainer	Coupelle	Federteller
21	**00540R0770**	4	4	—	—	—	—	Molla valvola	Spring	Ressort	Feder
	00540R0580	—	—	4	4	4	4	Molla valvola	Spring	Ressort	Feder
22	**0064000980**	4	4	—	—	—	—	Piattello inferiore valvola	Retainer	Coupelle	Federteller
	00616R0110	—	—	4	4	4	4	Piattello inferiore valvola scar.	Retainer	Coupelle	Federteller
23	**00059R0680**	4	4	—	—	—	—	Anello guida valvola	Ring	Bague	Ring
	00059R0010	—	—	4	4	4	4	Anello fermo guida valvola	Guide ring	Bauge	Ring
24	**00464R0770**	4	4	—	—	—	—	Guida valvola	Valve Guide	Guide Soupape	Ventilführung
	00464R0590	4	4	—	—	—	—	Guida valvola asp/scar + 0.1	Valve Guide	Guide Soupape	Ventilführung
	00464R0760	—	—	4	4	4	4	Guida valvola	Valve Guide	Guide Soupape	Ventilführung
	00464R0580	—	—	4	4	4	4	Guida valvola asp/scar + 0.1	Valve guide	Guide soupape	Ventilführung
25	**0045350150**	4	4	4	4	4	4	Guarnizione stelo valv.asp.	Gasket	Joint	Dichtung
26	**00960R0500**	2	2	—	—	—	—	Valvola scarico	Exhaust valve	Soupape échappement	Auslassventil
	00960R0570	—	—	2	2	2	2	Valvola aspirazione/scarico	Inlet/exhaust valve	Soupape adm./éch.	Auslassventil

Nr. No.	CODE	RD180 RD181 Q.ty	RD200 RD201 Q.ty	RD220 Q.ty	RD240 Q.ty	RD270 Q.ty	RD278 Q.ty	DENOMINAZIONE - DESCRIPTION - DENOMINATION - BENENNUNG			
27	**00059R0650**	2	2	—	—	—	—	Anello valvola scarico STD	Exhaust valve seat	Siége soupape échapp.	Auslassventilsitz
	00059R0740	2	2	—	—	—	—	Anello scarico +0.2 mm	Exhaust valve seat	Siége soupape échapp.	Auslassventilsitz
	00060R0020	—	—	2	2	2	2	Anello sede valvola asp/scar STD	Ring	Baugue	Ring
	00060R0150	—	—	2	2	2	2	Anello sede valvola asp/scar +0.5	Ring	Baugue	Ring
28	**00960R0490**	2	2	—	—	—	—	Valvola aspirazione	Inlet valve	Soupape admission	Einlassventil
	00960R0570	—	—	2	2	2	2	Valvola aspirazione/scarico	Inlet/exhaust valve	Soupape adm./éch.	Auslassventil
29	**00059R0660**	2	2	—	—	—	—	Anello sede valvola aspiraz. STD	Ring	Bague	Ring
	00060R0020	—	—	2	2	2	2	Anello sede valvola asp/scar STD	Ring	Baugue	Ring
	00060R0150	—	—	2	2	2	2	Anello sede valvola asp/scar +0.5	Ring	Baugue	Ring
30	**00771R0160**	8	8	8	8	8	8	Rondella piana D.10.5x22 sp.4	Washer	Rondelle	Unterlegscheibe
31	**0076250200**	2	2	4	4	4	4	Rondella piana 10,5x2	Washer	Rondelle	Unterlegscheibe
32	**00995R0710**	2	2	4	4	4	4	Vite vte M.10x1.25x20	Screw	Vis	Schraube
33	**00323R0320**	4	4	2	2	2	2	Dado M.10x1.25 H.10	Nut	Ecrou	Mutter
34	**0029850000**	2	2	—	—	—	—	Testa motore con guide	Cyl. head with guid.	Culasse avec guide	ZylinderkopfFührung
	00A21R0830	—	—	2	2	2	2	Testa motore con guide	Cyl. head with guid.	Culasse avec guide	ZylinderkopfFührung
	0029860000	2	2	—	—	—	—	Testa motore completa	Complete cyl. head	Culasse compléte	ZylinderkopfKomplete
	00A21R0840	—	—	2	2	2	2	Testa motore completa	Complete cyl. head	Culasse compléte	ZylinderkopfKomplete
35	**00448R0080**	—	—	2	2	—	—	Guarnizione testa	Cylinder head gasket	Joint culasse	Zylinderkopfdichtung
	00450R0180	2	—	—	—	—	—	Guarnizione testa	Cyl. head gasket	Joint culasse	Zylinderkopfdichtung
	00450R0450	—	2	—	—	—	—	Guarnizione testa	Cyl. head gasket	Joint culasse	Zylinderkopfdichtung
	0047308030	—	—	—	—	2	2	Guarnizione testa	Cylinder head gasket	Joint culasse	Zylinderkopfdichtung
36	**00203R0520**	2	—	—	—	—	—	Cilindro d.80	Cylinder	Cylindre	Zylinder
	00203R0650	—	2	—	—	—	—	Cilindro d.85	Cylinder	Cylindre	Zylinder
	00203R0120	—	—	2	—	—	—	Cilindro d.90	Cylinder	Cylindre	Zylinder
	00203R0130	—	—	—	2	—	—	Cilindro d.92	Cylinder	Cylindre	Zylinder
	00203R0680	—	—	—	—	2	2	Cilindro d.95	Cylinder	Cylindre	Zylinder
37	**00448R0070**	4	4	4	4	—	—	Guarnizione piano cilindro sp.0.1	Gasket	Joint	Dichtung
	00448R0480	4	4	4	4	—	—	Guarnizione piano cilindro sp.0.2	Gasket	Joint	Dichtung
	00451R0970	—	—	—	—	4	4	Guarnizione piano cilindro 0.1mm	Gasket	Joint	Dichtung
	00451R0980	—	—	—	—	4	4	Guarnizione piano cilindro 0.2mm	Gasket	Joint	Dichtung
38	**00448R0510**	—	—	2	2	2	2	Guarnizione collettore scarico	Gasket	Joint	Dichtung
39	**00676R0640**	—	—	8	8	8	8	Prigioniero M.8x20 r.20/5/15	Stud	Goujon	Stiftschraube
40	**00763R0020**	4	4	4	4	4	4	Rondella grower d.8 rinforzata	Washer	Rondelle	Unterlegscheibe
41	**0032400210**	4	4	4	4	4	4	Dado speciale M.8 ch.12	Nut	Ecrou	Mutter
42	**00684R0250**	8	8	—	—	—	—	Prigioniero cilindro	Cylinder stud	Goujon	Stiftschraube
	00684R0110	—	—	8	8	8	8	Prigioniero cilindro	Cylinder stud	Goujon	Stiftschraube
43	**00450R0130**	2	2	—	—	—	—	Guarnizione aspiraz. scarico	Gasket	Joint	Dichtung
44	**00676R0700**	4	4	4	4	4	4	Prigioniero M.8x20	Stud	Goujon	Stiftschraube
45	**0054605890**	1	1	—	—	—	—	Marmitta	Muffler	Pot échappement	Auspufftopf
46	**00526R0370**	—	—	1	1	1	1	Marmitta	Muffler	Pot échappement	Auspufftopf

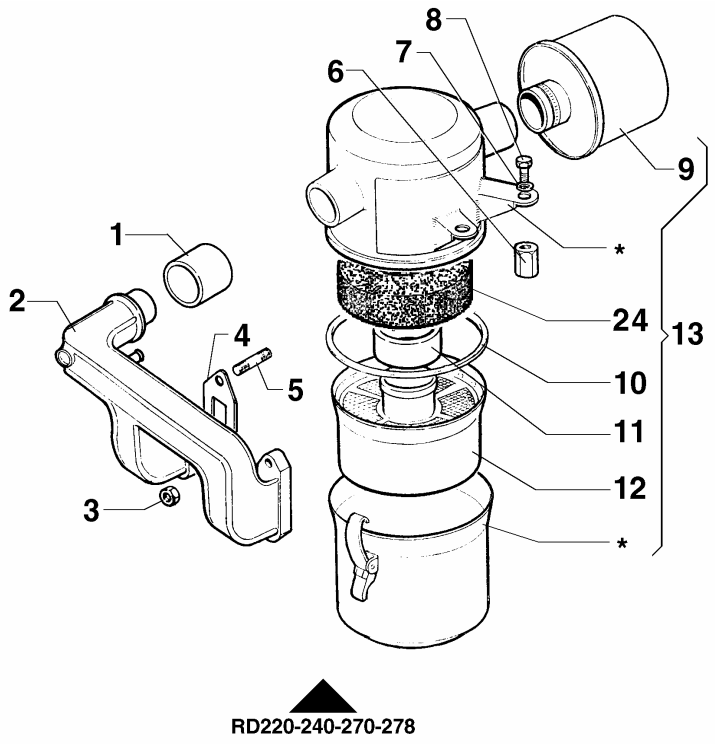

RD220-240-270-278

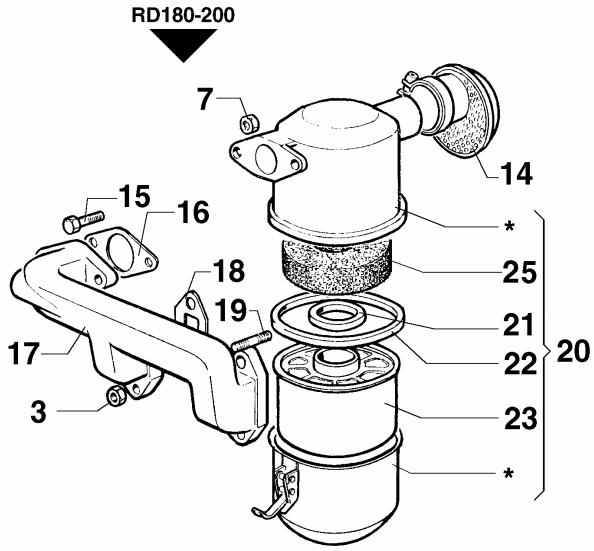

* Particolari non forniti sciolti / Parts not to be supplied loose / Piéces qui ne sont pas fournies séparées / Nich lose

Nr. No.	CODE	RD180 RD181 Q.ty	RD200 RD201 Q.ty	RD220 Q.ty	RD240 Q.ty	RD270 Q.ty	RD278 Q.ty	DENOMINAZIONE - DESCRIPTION - DENOMINATION - BENENNUNG			
1	**00510R0680**	—	—	1	1	1	1	Manicotto filtro aria-collettore	Sheat	Monchon	Hülle
2	**00211R0250**	—	—	1	1	1	1	Collettore aspirazione	Intake manifold	Collecteur admiss.	Ansaugsammelrohr
3	**00323R0030**	4	4	4	4	4	4	Dado M.8 H.8	Nut	Ecrou	Mutter
4	**00448R0520**	—	—	2	2	2	2	Guarnizione collettore aspiraz.	Gasket	Joint	Dichtung
5	**00676R0640**	—	—	4	4	4	4	Prigioniero M.8x20 r.20/5/15	Stud	Goujon	Stiftschraube
6	**00325R0860**	—	—	2	2	2	2	Dado alto testa M.10x1.25 h.36	Nut	Ecrou	Mutter
7	**0076250200**	—	—	2	2	2	2	Rondella piana 10,5x2	Washer	Rondelle	Unterlegscheibe
8	**00995R0710**	—	—	2	2	2	2	Vite vte M.10x1.25x20	Screw	Vis	Schraube
9	**00670R0150**	—	—	1	1	1	1	Prefiltro ciclone	Prefilter	Préfiltre	Vorfilter
10	**00579R0590**	—	—	1	1	1	1	Anello OR	O-ring	Joint torique	O-ring
11	**00449R0710**	—	—	1	1	1	1	Anello distanziale	Spacer ring	Bague entretoise	Abstandsring
12	**00359R0250**	—	—	1	1	1	1	Elemento filtrante	Filter element	Element filtrant	Filtereinsatz
13	**00388R0370**	—	—	1	1	1	1	Filtro aria con prefiltro	Air cleaner	Filtre air	Luftfilter
14	**00151R0480**	1	1	—	—	—	—	Cappellotto filtro aria	Cap	Capouchon	Schutzkappe
15	**0017700890**	2	2	—	—	—	—	Vite te M.8x30	Screw	Vis	Schraube
16	**00448R0140**	1	1	—	—	—	—	Guarnizione	Gasket	Joint	Dichtung
17	**00211R0380**	1	1	—	—	—	—	Collettore aspirazione	Intake manifold	Collecteur admiss.	Ansaugsammelrohr
18	**00450R0130**	2	2	—	—	—	—	Guarnizione aspiraz. scarico	Gasket	Joint	Dichtung
19	**00676R0140**	4	4	—	—	—	—	Prigioniero M.8x25 r.16/5/20	Stud	Goujon	Stiftschraube
20	**00388R0540**	1	1	—	—	—	—	Filtro aria con cappellotto	Air cleaner	Filtre air	Luftfilter
21	**00449R0340**	1	1	—	—	—	—	Guarnizione	Gasket	Joint	Dichtung
22	**00579R0410**	1	1	—	—	—	—	Anello OR	O-ring	Joint torique	O-Ring
23	**00359R0260**	1	1	—	—	—	—	Elemento filtrante	Filter element	Element filtrant	Filtereinsatz
24	**00060R0490**	—	—	1	1	1	1	Anello in poliuretano	Poliuretan ring	Bague en poliurethan	Ring
25	**00060R0480**	1	1	—	—	—	—	Anello in poliuretano	Poliuretan ring	Bague en poliurethan	Ring

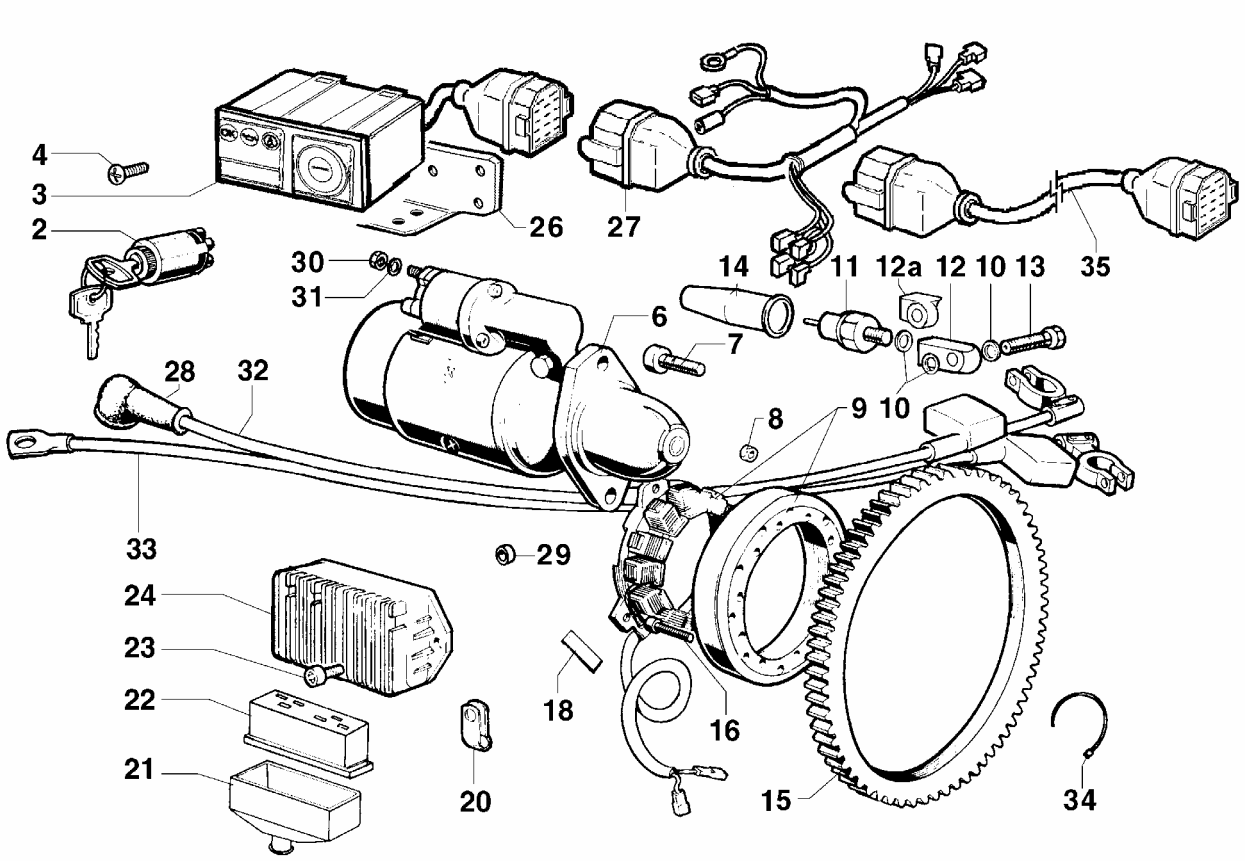

Nr. No.	CODE	RD180 RD181 Q.ty	RD200 RD201 Q.ty	RD220 Q.ty	RD240 Q.ty	RD270 Q.ty	RD278 Q.ty	DENOMINAZIONE - DESCRIPTION - DENOMINATION - BENENNUNG			
2	**0050410200**	1	1	1	1	1	1	Interruttore a chiave	Key switch	Interrupter à clef	Schlüsselschalter
3	**0072454170**	1	1	1	1	1	1	Quadretto 12V 3 Spie alt. 3 fili	Electric panel	Tableau de bord	Bedienfeld
4	**0097303250**	4	4	4	4	4	4	Vite M 5 X 10	Screw	Vis	Schraube
6	**0058401420**	1	1	—	—	—	—	Motorino avviamento BOSCH	Starting motor	Démarreur	Anlasser
	0058400890	—	—	1	1	1	1	Motorino avviamento BOSCH	Starting motor	Démarreur	Anlasser
7	**0097303690**	2	2	2	2	2	2	Vite M.10x30	Screw	Vis	Schraube
8	**0032030480**	3	3	3	3	3	3	Dado	Nut	Ecrou	Mutter
9	**00014R0410**	1	1	—	—	—	—	Alternatore 280W	Alternator	Alternateur	Drehstrom Gener.
	0011571530	—	—	1	1	1	1	Alternatore 210 W	Alternator	Alternateur	Drehstrom gener.
10	**0046700580**	3	3	3	3	3	3	Rondella rame D.8,2x12 sp.1	Washer	Rondelle	Unterlegscheibe
11	**00674R0010**	1	1	1	1	1	1	Pressostato	Elettrostop	Elettrostop	Elettrostop
12	**00612R0300**	1	1	1	1	1	1	Piastrina	Safety plate	Arrêtoir	Sicherungsblech
12a	**0073300190**	1	1	1	1	1	1	Raccordo pressost.	Oil switch connector	Raccord pressostat	Adapter
13	**00716R0500**	1	1	1	1	1	1	Raccordo sulla testa	Union	Raccord	Anschlußstück
14	**0064910130**	1	1	1	1	1	1	Cappellotto	Cap	Capouchon	Schutzkappe
15	**00256R0080**	1	1	—	—	—	—	Corona avviamento	Ring Gear	Couronne Démarrage	Starterkranz
	00256R0040	—	—	1	1	1	1	Corona avviamento	Ring Gear	Couronne Démarrage	Starterkranz
16	**00992R0580**	5	5	5	5	5	5	Vite M.6x30	Screw	Vis	Schraube
18	**00613R0760**	1	1	1	1	1	1	Piastrina ferma cavo	Safety plate	Support	Sicherungsblech
20	**0036170210**	1	1	1	1	1	1	Fascetta	Clamp	Collier	Rohrschelle
21	**0021450140**	1	1	1	1	1	1	Cappuccio regolatore	Regulator cap	Capuchon régulateur	Reglerabdeckung
22	**0067401530**	1	1	1	1	1	1	Presa regol.	Inlet regul.	Prise régulateur	Reglerstecker
23	**0097320630**	2	2	2	2	2	2	Vite M.8x35	Screw	Vis	Schraube
24	**0073622980**	1	1	—	—	—	—	Reg. tens.12V-30A - 5 cont. alt. 2 fili	Voltage regulator	Régulateur de tension	Spannungsregler
	0073622280	—	—	1	1	1	1	Reg. tens. 12V 14/21A-6 alt. 3 fili	Voltage regulator	Régulateur de tension	Spannungsregler
26	**0085061300**	1	1	1	1	1	1	Squadretta	Bracket	Equerre	Befestigungswinkel
27	**0021861150**	1	1	1	1	1	1	Cavi	Cables	Câbles	Kabel
28	**0064910050**	1	1	1	1	1	1	Pipetta mot.avv.	Pipe elbow	Pipe démarreur	Schlauchbogen
29	**0035210430**	2	2	2	2	2	2	Distanziale 9x16 h15	Spacer	Entretoise	Distanzstück
30	**00323R0030**	1	1	1	1	1	1	Dado M.8 H.8	Nut	Ecrou	Mutter
31	**00763R0020**	1	1	1	1	1	1	Rondella grower d.8 rinforzata	Washer	Rondelle	Unterlegscheibe
32	**00187R0970**	1	1	1	1	1	1	Cavo batteria-motorino avv.	Cable	Cable	Kabel
33	**00187R0960**	1	1	1	1	1	1	Cavo massa-batteria	Cable	Cable	Kabel
34	**0024710190**	1	1	1	1	1	1	Fascetta	Clamp	Collier	Rohrschelle
35	**0021858820**	1	1	1	1	1	1	Prolunga cavo mm 2000	Ext.wire	Câble	Kabel

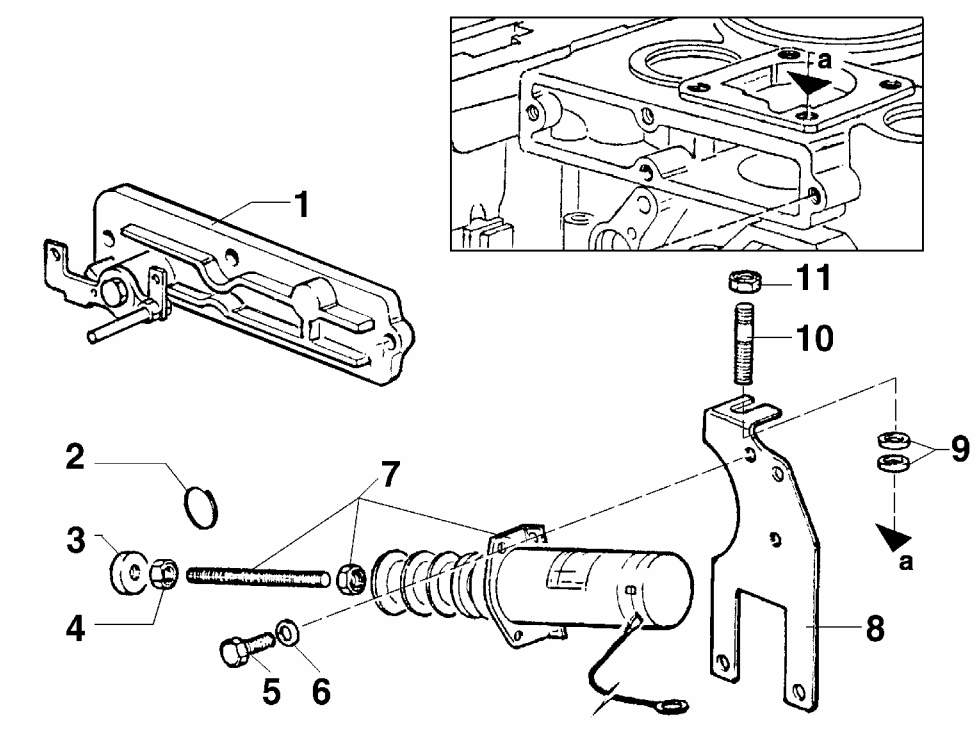

Nr. No.	CODE	RD180 RD181 Q.ty	RD200 RD201 Q.ty	RD220 Q.ty	RD240 Q.ty	RD270 Q.ty	RD278 Q.ty	DENOMINAZIONE - DESCRIPTION - DENOMINATION - BENENNUNG			
1	**00233R0130**	1	1	1	1	1	1	Coperchio	Cover	Couvercle	Deckel
2	**00060R0110**	1	1	1	1	1	1	Anello di sicurezza	Ring	Bague	Ring
3	**00326R0370**	1	1	1	1	1	1	Dado	Nut	Ecrou	Mutter
4	**00323R0070**	1	1	1	1	1	1	Dado M.6 h.6	Nut	Écrou	Mutter
5	**0017600050**	2	2	2	2	2	2	Vite TE M.6X16	Screw	Vis	Schraube
6	**0076250080**	2	2	2	2	2	2	Rondella piana D.12x6,5	Washer	Rondelle	Unterlegscheibe
7	**00674R0460**	1	1	1	1	1	1	Elettrostop	Elettrostop	Elettrostop	Elettrostop
8	**00879R0320**	1	1	1	1	1	1	Supporto	Support	Support	Lager
9	**0076250120**	2	2	2	2	2	2	Rondella	Washer	Rondelle	Unterlegscheibe
10	**0067800850**	1	1	1	1	1	1	Prigioniero M 8 X 35 (47)	Stud	Goujon	Stehbolzen
11	**00323R0030**	1	1	1	1	1	1	Dado M.8 H.8	Nut	Ecrou	Mutter

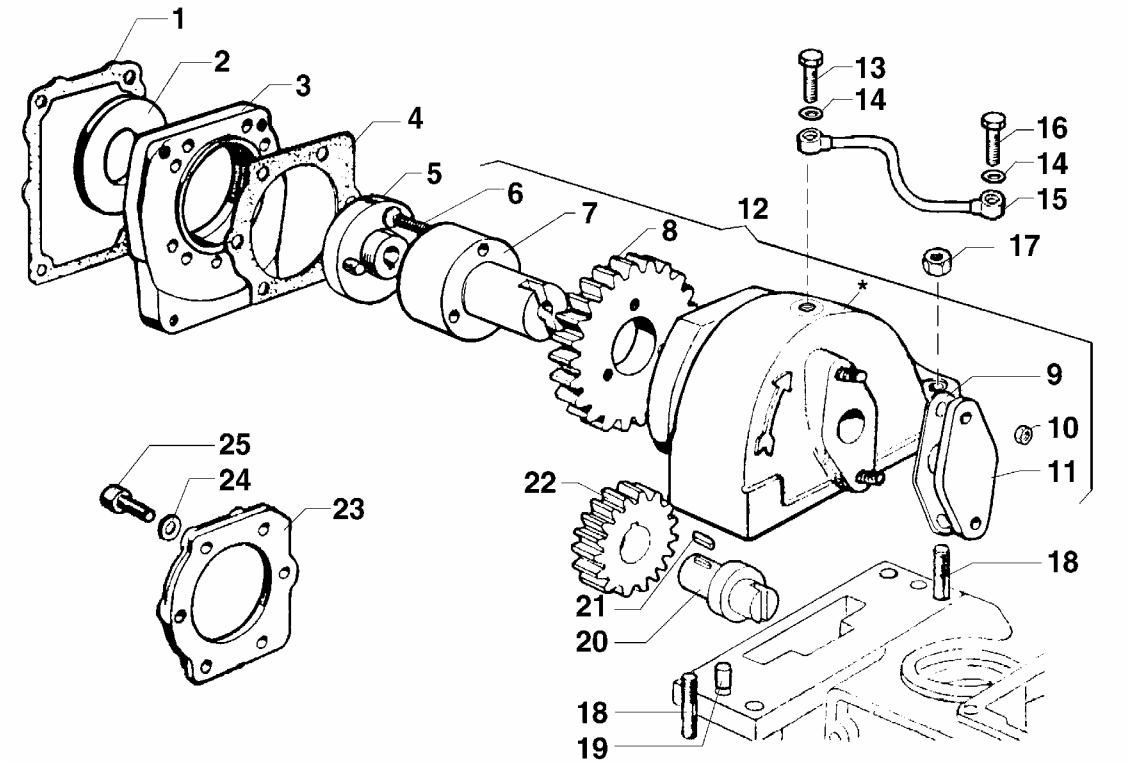

* Particolari non forniti sciolti / Parts not to be supplied loose / Piéces qui ne sont pas fournies séparées / Nich lose

Nr. No.	CODE	RD180 RD181 Q.ty	RD200 RD201 Q.ty	RD220 Q.ty	RD240 Q.ty	RD270 Q.ty	RD278 Q.ty	DENOMINAZIONE - DESCRIPTION - DENOMINATION - BENENNUNG			
1	**00448R0010**	1	1	1	1	1	1	Guarnizione pompa idraulica GR.1	Gasket	Joint	Dichtung
	00447R0970	1	1	1	1	1	1	Guarnizione pompa idraulica GR.2	Gasket	Joint	Dichtung
2	**00042R0020**	1	1	1	1	1	1	Anello riduz. per GR.1	Ring	Bague	Ring
	00042R0030	1	1	1	1	1	1	Anello riduz. per GR.2	Ring	Bague	Ring
3	**00874R0480**	1	1	1	1	1	1	Supporto pompa idr. GR.1	Support	Support	Lager
	00874R0460	1	1	1	1	1	1	Supporto pompa idr. GR.2	Support	Support	Lager
4	**00447R0950**	6	6	6	6	6	6	Guarnizione	Gasket	Joint	Dichtung
5	**00814R0690**	1	1	1	1	1	1	Semigiunto per GR.1	Haft coupling	Demi-accooup.	Kupplung
	00813R0210	1	1	1	1	1	1	Semigiunto per GR.2	Haft coupling	Demi-accooup.	Kupplung
6	**00997R0340**	3	3	3	3	3	3	Vite vtspei M.5X30	Screw	Vis	Schraube
7	**00600R0700**	1	1	1	1	1	1	Perno ingranaggio	Shaft	Axe	Zapfen
8	**00468R0550**	1	1	1	1	1	1	Ingranaggio com.pompa idr.	Gear	Engrenage	Zahnrad
9	**00448R0990**	1	1	1	1	1	1	Guarnizione	Gasket	Joint	Dichtung
10	**00323R0060**	1	1	1	1	1	1	Dado M.5 H.5	Nut	Ecrou	Mutter
11	**00231R0950**	1	1	1	1	1	1	Coperchio	Cover	Couvercle	Deckel
12	**00877R0800**	1	1	1	1	1	1	Supporto pompa idr. completo	Support	Support	Lager
13	**0015700560**	1	1	1	1	1	1	Raccordo M.8X1X20 (foro 0,9)	Union	Raccord	Anschlußstück
14	**0046700580**	4	4	4	4	4	4	Rondella rame D.8,2x12 sp.1	Washer	Rondelle	Unterlegscheibe
15	**00949R0730**	1	1	1	1	1	1	Tubo lubrificaz. Ingr.pompa idr.	Pipe	Tuyau	Rohr
16	**00716R0180**	1	1	1	1	1	1	Raccordo 8x1x30 a due fori	Union	Raccord	Anschlußstück
17	**0032400210**	2	2	2	2	2	2	Dado speciale M.8 ch.12	Nut	Ecrou	Mutter
18	**0067800850**	4	4	4	4	4	4	Prigioniero M 8 X 35 (47)	Stud	Goujon	Stehbolzen
19	**00841R0100**	2	2	2	2	2	2	Spina cilindrica D.6X16	Shim	Cale	Unterlegscheibe
20	**00600R0820**	1	1	1	1	1	1	Perno ingranaggio ozioso	Shaft	Axe	Zapfen
21	**00498R0240**	1	1	1	1	1	1	Linguetta 4x4x8	Key	Clavette	Keil
22	**00468R0640**	1	1	1	1	1	1	Ingranaggio ozioso	Gear	Engrenage	Zahnrad
23	**00231R0260**	1	1	1	1	1	1	Coperchio supporto pompa idr.	Cover	Couvercle	Deckel
24	**0076250080**	6	6	6	6	6	6	Rondella piana D.12x6,5	Washer	Rondelle	Unterlegscheibe
25	**0097300120**	6	6	6	6	6	6	Vite M.6 x 20 TCEI	Screw	Vis	Schraube

0496R0730 05/06 Descrizioni e illustrazioni non impegnative - Descriptions and characteristics subject to modification - Descriptions et illustrations peuvent être modifiées - Aenderungen vorbehalten

RUGGERINI MOTORI
Via Cav. Del Lavoro A.Lombardini, 2 - 42100 Reggio Emilia - ITALY
Fax +39 0522 389362 - E-mail: ricambi@lombardini.it - www.ruggerini.it

è un marchio della LOMBARDINI S.r.l.

Catalogo parti di ricambio
Spare parts catalogue
Catalogue pieces de rechange
Ersatzteilliste

CRD 951
P 101-101L
RP 170-178

RUGGERINI DIESEL

TAVOLA/TABLE

1 BASAMENTO
CRANKCASE
CARTER MOTEUR
KURBELGEHÄUSE

2 MANOVELLISMO
CRANK MECHANISM
EQUIPAGE MOBILE
KURBELGETRIEBE

3 REGOLATORE DI GIRI
GOVERNOR
REGULATEUR DE VITESSE
DREHZAHLREGLER

4 CIRCUITO COMBUSTIBILE
FUEL SYSTEM
CIRCUIT CARBURANT
BRENNSTOFF SYSTEM

5 POMPA INIEZIONE E INIETTORE
INJECTION PUMP AND INJECTOR
POMPE A INJECTION-PORTE INJECTEUR
EINSPRITZPUMPE UND EINSPRITZDÜSE

6 TESTA / CILINDRO
CYLINDER HEAD / CYLINDER
CULASSE / ZYLINDER
ZYLINDERKOPF / ZYLINDER

7 RAFFREDDAMENTO
COOLING SYSTEM
REFROIDISSEMENT
KÜHLSYSTEM

8 AVVIAMENTO ELETTRICO
ELECTRICAL STARTING
DEMARRAGE ELECTRIQUE
ELEKTRISCHER ANLASSER

CATALOGO RICAMBI SPARE PARTS		
TAVOLA TABLE	1	1
DATA DATE	05/2006	

BASAMENTO - CRANKCASE
CARTER MOTEUR - KURBELGEHÄUSE

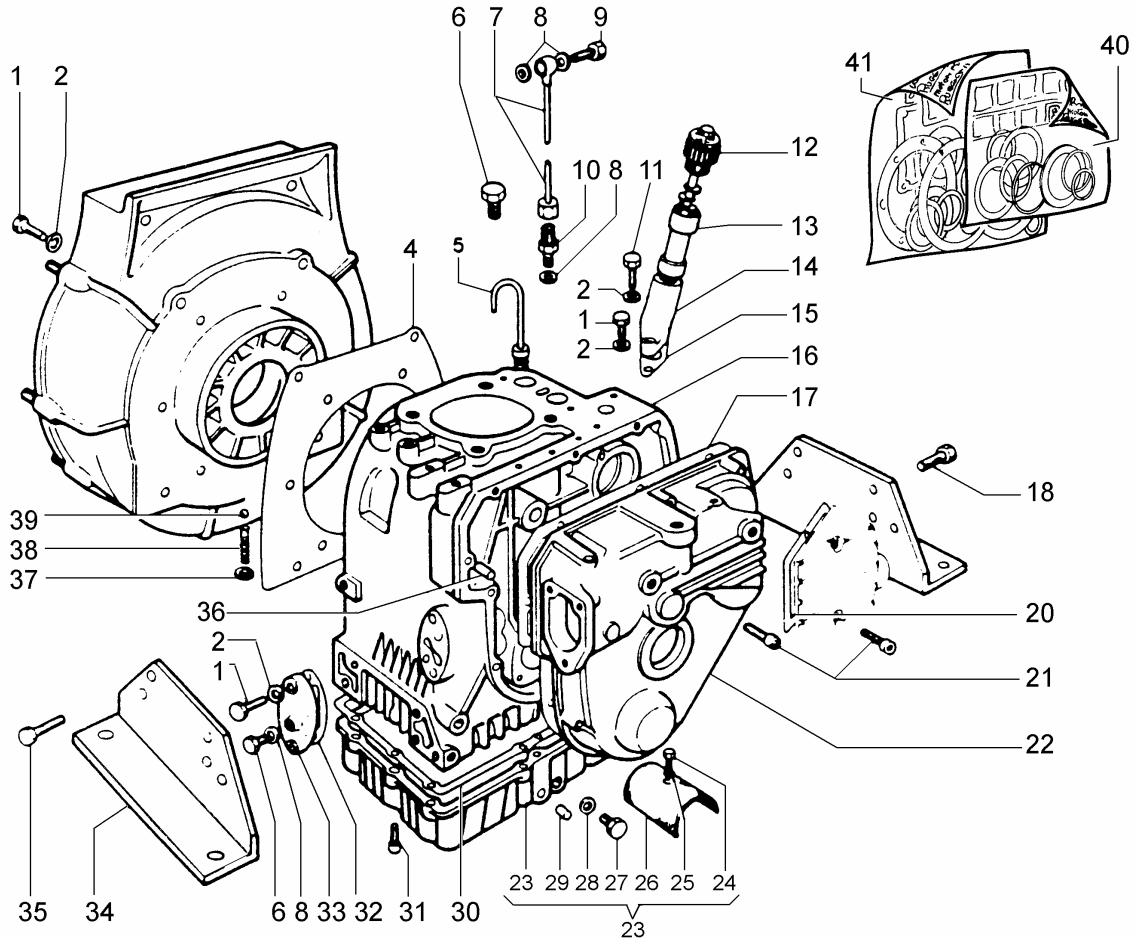

Nr. No.	CODE	Q.ty	DENOMINAZIONE - DESCRIPTION - DENOMINATION - BENENNUNG			
1	**0017700060**	13	Vite M.8x25	Screw	Vis	Schraube
2	**0076250120**	14	Rondella	Washer	Rondelle	Unterlegscheibe
4	**00448R0700**	1	Guarnizione sp. 0,1 mm.	Gasket	Joint	Dichtung
	00447R0580	1	Guarnizione sp. 0,2 mm.	Gasket	Joint	Dichtung
	00448R0710	1	Guarnizione sp. 0,3 mm.	Gasket	Joint	Dichtung
5	**00076R0130**	1	Asta livello olio	Dipstick	Jauge	Melstab
6	**00995R0370**	2	Vite	Screw	Vis	Schraube
7	**00948R0050**	1	Tubo RP 178	Oil pipe	Tuyau huile	dlleitung
8	**0046700580**	4	Rondella rame D.8,2x12 sp.1	Washer	Rondelle	Unterlegscheibe
9	**0019011730**	1	Raccordo 8x1x25 (8.8) foro 3 mm.	Union	Raccord	Anschlußstück
10	**00716R0220**	1	Raccordo RP178	Union	Raccord	Anschlusstuck
11	**0017700090**	1	Vite vte M.8x35	Screw	Vis	Schraube
12	**00902R0080**	1	Tappo sfiato compi.	Breather plug	Bouchon reniflard	Entlüftungsverschl.
13	**00219R0010**	1	Colonnetta sfiatatoio	Hollow stud	Colonnette	Stehbolzen
14	**00964R0010**	1	Vaschetta sfiatatoio	Bowl	Cuve	Sumpf
15	**00447R0890**	1	Guarnizione	Gasket	Joint	Dichtung
16	**00167R0150**	1	Basamento RP170-178	Crankase	Carter moteur	Kurbelgehäuse
17	**00447R0990**	1	Guarnizione	Gasket	Joint	Dichtung
18	**0017800040**	1	Vite TE. M 10x22	Screw	Vis	Schraube
20	**00447R0640**	1	Guarnizione	Gasket	Joint	Dichtung
21	**0097300160**	9	Vite M.6x35	Screw	Vis	Schraube
22	**00240R0090**	1	Guarnizione	Cover	Couvercle	Deckel
23	**00--2A1650**	1	Coppa olio competa	Oil sump	Carter huìle	Ölwanne
24	**0017600010**	1	Bullone M 6 x 1 x 10	Bolt	Boulon	Stehbolzen
25	**00771R0070**	1	Rondella piana D.6.6x24 sp.2	Washer	Rondelle	Unterlegscheibe
26	**00734R0350**	1	Rete filtro olio	Net	Grille	Netz
27	**0089650050**	1	Tappo M,14x1,5 L.15	Plug	Bouchon	Verschluß
28	**0046700610**	1	Guarnizione in rame d.14	Gasket	Joint	Dichtung
29	**0090801350**	1	Tappo D.10	Plug	Bouchon	Verschluß
30	**00448R0150**	1	Guarnizione	Gasket	Joirtt	Dichtung
31	**0097320780**	10	Vite M 6 x 25	Screw	Vis	Schraube

BASAMENTO - CRANKCASE
CARTER MOTEUR - KURBELGEHÄUSE

Nr. No.	CODE	Q.ty	DENOMINAZIONE - DESCRIPTION - DENOMINATION - BENENNUNG			
32	**00448R0200**	1	Guarnizione	Gasket	Joint	Dichtung
33	**00231R0220**	1	Coperchio	Cover	Couvercle	Deckel
34	**00625R0030**	1	Piede motore	Support	Support	Lager
35	**0017800310**	9	Vite te.10x25	Screw	Vis	Schraube
36	**0084001200**	2	Spina cilindrica D.8x14	Taper pin	Goupille	Kegelstift
37	**0076250080**	1	Rondella piana D.12x6,5	Washer	Rondelle	Unterlegscheibe
38	**00540R0300**	1	Molla	Spring	Ressort	Feder
39	**00829R0080**	1	Sfera	Bali	Rouleau	Kugel
40	**0023960000**	1	Serie guarnizioni smeriglio	Joint	Compl. gasket set	Dichtung
	0023950000	1	Serie guarnizioni smeriglio	Joint	Compl. gasket set	Dichtung
41	**0021660000**	1	Serie guarnizioni completa	Joint	Overhaul gasket set	Dichtung
	0021800000	1	Serie guarnizioni completa	Joint	Overhaul gasket set	Dichtung

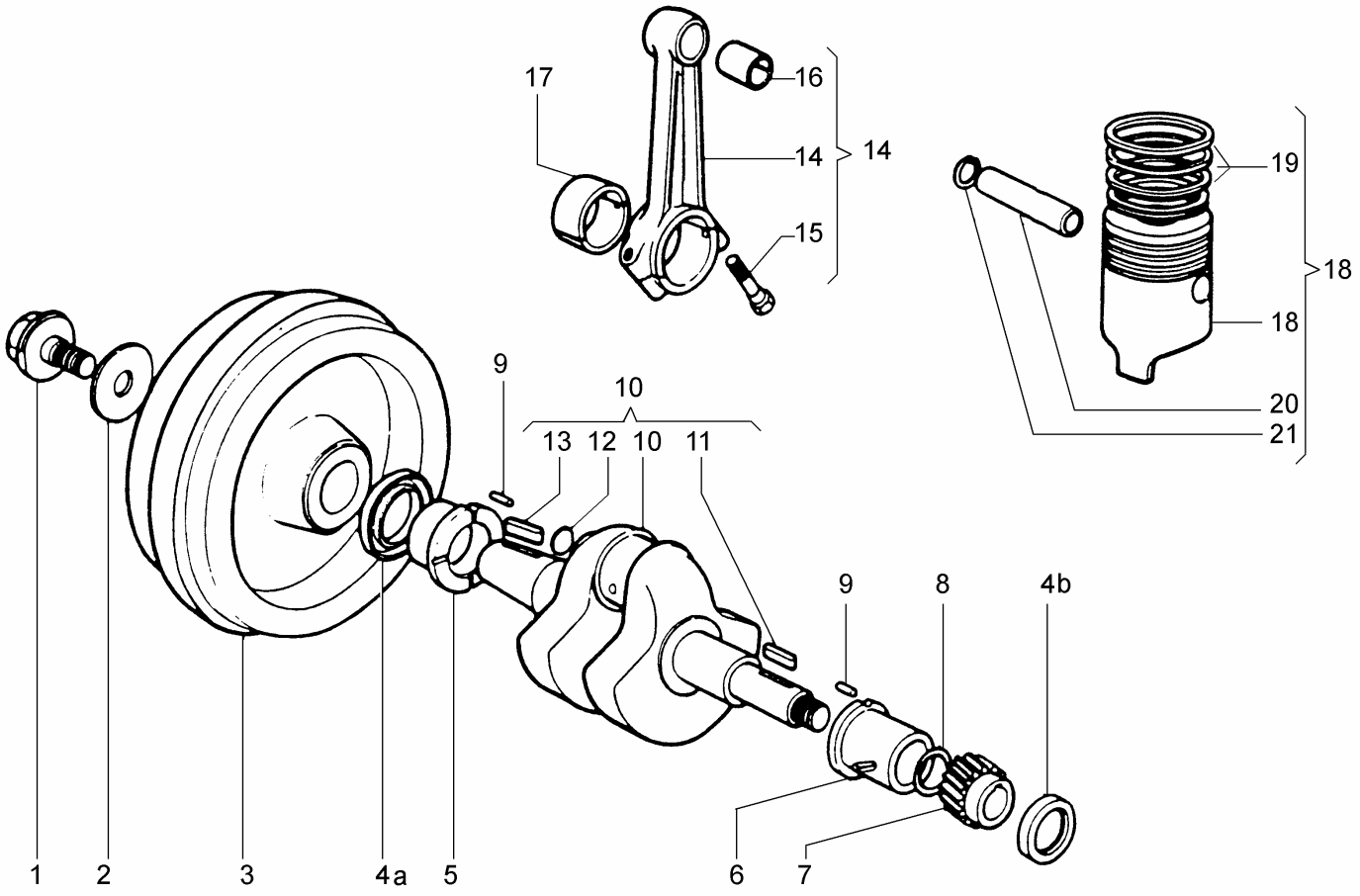

Nr. No.	CODE	Q.ty	DENOMINAZIONE - DESCRIPTION - DENOMINATION - BENENNUNG			
1	**00116R0020**	1	Bullone	Bolt	Boulon	Bolzen
2	**00608R0010**	1	Piastrina fermo bullone	Plate	Arrêtoir	Sicherungsblech
3	**00980R0690**	1	Volano +Corona	Flywheel	Volant	Schwungrad
4a	**00054R0130**	1	Anello tenuta olio 44X60X8	Oil seal	Bague ètanchèitè	Dichtring
4b	**00054R0180**	1	Anello tenuta olio 50X65X8	Oil seal	Bague ètanchèitè	Dichtring
5	**00310R0210**	1	Cuscinetto lato volano std.	Bearing	Coussinet	Hauptlager
	00310R0220	1	Cuscinetto L.V. -0,25 mm.	Bearing	Coussinet	Hauptlager
	00310R0230	1	Cuscinetto L.V. -0,50 mm.	Bearing	Coussinet	Hauptlager
6	**00310R0260**	1	Cuscinetto lato distrib. std.	Bearing	Coussinet	Hauptlager
	00310R0270	1	Cuscinetto L.D. -0.25mm.	Bearing	Coussinet	Hauptlager
	00310R0280	1	Cuscinetto L.D. -0,50 mm.	Bearing	Coussinet	Hauptlager
7	**00468R0250**	1	Ingranaggio	Gear	Pignon	Zahnrad
8	**0012000170**	1	Anello OR 138/4125	O ring	Bague en caoutchouc	O-Ring
9	**0084300610**	2	Spina elastica D.4x14	Taper pin	Goupille	Kegelstift
10	**0021590000**	1	Stock alb.a gomito	Crankshaft	Vilebrequin	Kurbelwelle
11	**00498R0020**	1	Linguetta	Key	Clavette	Kiel
12	**0089900110**	1	Tappo	Plug	Bouchon	Verschluss
13	**00498R0110**	1	Linguetta	Key	Clavette	Kiel
14	**00100R0250**	1	Biella completa	Connecting rod	Bielle	Pleuelstange
15	**00989R0060**	2	Vite	Screw	Vis	Schraube
16	**00316R0350**	1	Cuscinetto	Bearing	Coussinet	Hauptlager
17	**00A26R0330**	1	Cuscinetto standard	Bearing	Coussinet	Hauptlager
	00A26R0340	1	Cuscinetto -0,25 mm.	Bearing	Coussinet	Hauptlager
	00A26R0350	1	Cuscinetto -0,50 mm.	Bearing	Coussinet	Hauptlager
18	**0021830000**	1	Pistone D. 100 RP170-178	Piston	Piston	Kolben
	0021840000	1	Pistone D. 100.5 RP170-178	Piston	Piston	Kolben

Nr. No.	CODE	Q.ty	DENOMINAZIONE - DESCRIPTION - DENOMINATION - BENENNUNG			
19	**0021760000**	1	Segm. D. 95,5 CRD951	Piston rings	Segments	Kolbenring
	0021770000	1	Segm. D. 96 CR0951	Piston rings	Segments	Kolbenring
	0021880000	1	Segm. D. 100 RP170-178	Piston rings	Segments	Kolbenring
	0021890000	1	Segm. D. 100,5 RP170-178	Piston rings	Segments	Kolbenring
20	**00854R0100**	1	Spinotto	Pin	Axe	Kolbenbolzen
21	**0012400260**	2	Anello seeger d.28 int	Snap ring	Circlip	Sicherungsring

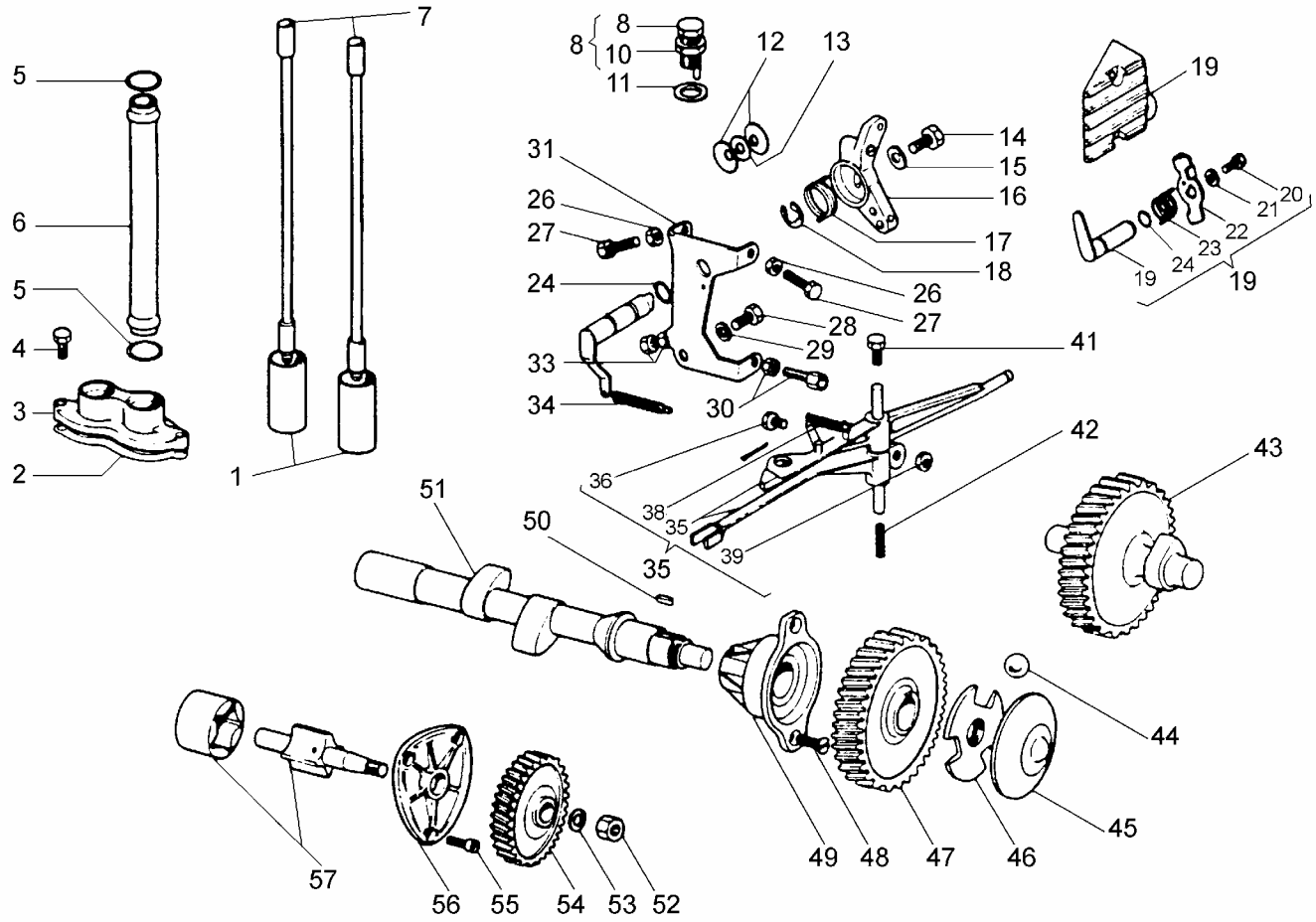

Nr. No.	CODE	Q.ty	DENOMINAZIONE - DESCRIPTION - DENOMINATION - BENENNUNG			
1	**00708R0060**	2	Punteria	Tappet	Poussoir	Stössel
2	**00447R0620**	1	Guarnizione	Gasket	Joint	Dichtung
3	**00858R0040**	1	Staffa	Brace	Etrier	Bugel
4	**0017700890**	2	Vite te M.8x30	Screw	Vis	Schraube
5	**0012000060**	4	Anello OR 121 D.15,88	O-ring	Joint torique	O-Ring
6	**00940R0030**	2	Tubo	Tube	Tuyau	Rahr
7	**00072R0170**	2	Aste bilancieri	Push rod	Tige poussoir	Stotstange
8	**00722R0150**	1	Registro nafta eccent.	Adjusting screw	Vis réglage	Einstellschraube
10	**00325R0740**	1	Dado M.14x1 h8 ch19	Nut	Ecrou	Mutter
11	**0046700610**	1	Guarnizione in rame d.14	Gasket	Joint	Dichtung
12	**00746R0040**	2	Rondella a tazza D.12.2x28 sp.2,	Washer	Rondelle	Unterlegscheibe
13	**00777R0040**	2	Rondella ras.leva alzavalvola	Washer	Rondelle	Unterlegscheibe
14	**0017600030**	1	Vite M.6x12	Screw	Vis	Schraube
15	**0076260510**	1	Rondella piana D.6,5x22 sp.2,5	Washer	Rondelle	Unterlegscheibe
16	**00494R0460**	1	Leva acceleratore	Throttle lever set	Levier accélérateur	Beschleunlgungshebel
17	**00547R0610**	1	Molla acceleratore	Spring	Ressort	Feder
18	**00016R0010**	1	Anello benzing d 8	Ring	Bague	Ring
19	**00233R0320**	1	Coperchio reg. compi.	Cover	Couvercle	Deckel
20	**0017600010**	1	Bullone M 6 x 1 x 10	Bolt	Boulon	Stehbolzen
21	**0076250080**	1	Rondella piana D.12x6,5	Washer	Rondelle	Unterlegscheibe
22	**00493R0310**	1	Leva comando stop	Stop lever	Levier	Hebel
23	**00547R0690**	1	Molla	Spring	Ressort	Feder
24	**00579R0010**	2	Anello OR d.8.73 sez.1,78	O-ring	Joint torique	O-Ring
26	**00323R0060**	2	Dado M.5 H.5	Nut	Ecrou	Mutter
27	**0017550240**	2	Vite	Screw	Vis	Schraube
28	**0017701270**	1	Vite vte M.8x14	Screw	Vis	Schraube
29	**00763R0020**	1	Rondella grower d.8 rinforzata	Washer	Rondelle	Unterlegscheibe
30	**0091801910**	1	Registro tendi filo	Setscrew	Vis réglage	Einstellschraube
31	**00612R0570**	1	Piastrina RP170	Safety plate	Arrétoir	Sicherungsblech
33	**00722R0040**	1	Vite registro RP170	Screw	Vis	Schraube
34	**00551R0110**	1	Molla	Spring	Ressort	Feder

Nr. No.	CODE	Q.ty	DENOMINAZIONE - DESCRIPTION - DENOMINATION - BENENNUNG			
35	**00493R0530**	1	Leva regolatore RP170	Lever	Levier	Hebel
	00493R0760	1	Leva regolatore RP178	Lever	Levier	Hebel
36	**00989R0150**	1	Vite	Screw	Vis	Schraube
38	**00551R0140**	1	Molla supplemento	Spring	Ressort	Feder
39	**0032400080**	1	Dado M 6	Nut	Écrou	Mutter
41	**0017700420**	1	Vite TE M8x10	Screw	Vis	Schraube
42	**00540R0270**	1	Molla	Spring	Ressort	Feder
43	**00468R0220**	1	Ingranaggio iniez. RP170	Gear	Engrenage	Zahnrad
	00469R0030	1	Ingranaggio iniez. RP178	Gear	Engrenage	Zahnrad
44	**0082450120**	3	Sfera RP170	Bali	Rouleau	Kugel
	0082450120	6	Sfera RP178	Ball	Rouleau	Kugel
45	**00621R0080**	1	Piattello regolatore	Governor plate	Coupelle	Kugelteller
46	**00415R0070**	1	Gabbia sfere reg. RP1 70	Governor cage	Cage	Kugelkafig
	00415R0110	1	Gabbia sfere reg. RP178	Governor cage	Cage	Kugelkafig
47	**00468R0230**	1	Ingranaggio	Gear	Engrenage	Zahnrad
48	**00997R0010**	2	Vite	Screw	Vis	Schraube
49	**00875R0020**	1	Supporto albero a camme	Support	Suppori	Lager
50	**00498R0120**	1	Linguetta	Tab	Languette	Federkeil
51	**00008R0120**	1	Albero a camme	Camshaft	Arbre à cames	Nockenwelle
52	**0032400180**	1	Dado M 8	Nut	Écrou	Mutter
53	**00797R0020**	1	Rullo 12x25 foro M 6	Roller	Galet	Rolle
54	**00468R0610**	1	Ingranaggio pompa olio	Gear	Engrenage	Zahnrad
55	**00992R0040**	3	Vite M.6x18	Screw	Vis	Schraube
56	**00231R0150**	1	Coperchio pompa olio	Cover	Couvercle	Deckel
57	**0021620000**	1	Pompa olio completa	Oil pump	Pompe huile	Schmlerdlpumpe

CIRCUITO COMBUSTIBILE - FUEL SYSTEM
CIRCUIT CARBURANT- BRENNSTOFF SYSTEM

CATALOGO RICAMBI SPARE PARTS		
TAVOLA TABLE	4	1
DATA DATE	05/2006	

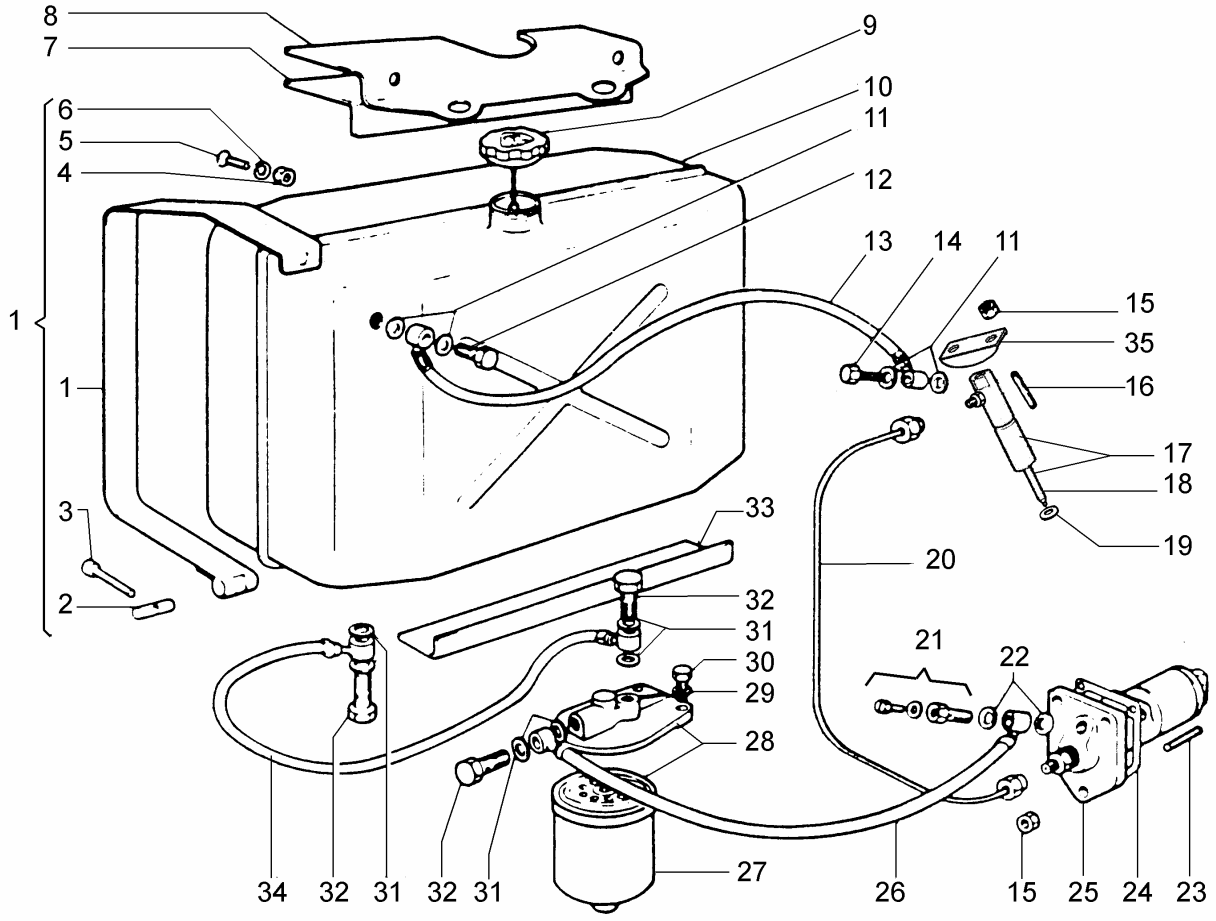

Nr. No.	CODE	Q.ty	DENOMINAZIONE - DESCRIPTION - DENOMINATION - BENENNUNG			
1	**0024180000**	2	Stock Fascette serbatoio compi	Clamp	Sangle	Rohrschelle
2	**00797R0010**	2	Rullo d.12x25 foro d.6.5	Roller	Galet	Rolle
3	**0097300160**	2	Vite M.6x35	Screw	Vis	Schraube
4	**00323R0070**	2	Dado M.6 h.6	Nut	Écrou	Mutter
5	**00997R0010**	2	Vite	Screw	Vis	Schraube
6	**0075650040**	2	Rondella diam. 6	Washer	Rondelle	Scheibe
7	**00379R0010**	1	Feltro	Felt	Feutre	Drucktuch
8	**00874R0010**	1	Supporto serbatoio	Support	Support	Lager
9	**00898R0220**	1	Tappo serbatoio M.36x2	Plug	Bouchon	Verschluß
10	**00A20R0490**	1	Serbatoio h.170 unificato compl.	Tank	Réservoir	Kraftstoffbehälter
11	**0046700580**	4	Rondella rame D.8,2x12 sp.1	Washer	Rondelle	Unterlegscheibe
12	**0019010290**	1	Raccordo su pompa iniezione	Union	Raccord	Anschlußstück
13	**0095710260**	1	Tubo rifiuto	Pipe	Tuyau	Rohr
14	**00716R0060**	1	Raccordo	Union	Raccord	Anschlusstuck
15	**00323R0780**	5	Dado	Nut	Ecrou	Mutter
16	**0067800310**	2	Prigioniero M 8 X 75	Stud	Goujon	Stehbolzen
17	**00644R0430**	2	Iniettore completo STANADYNE	Injector	Injecteur compl.	Einspritzdüse
	00644R0400	2	Iniettore completo BOSCH	Injector	Injecteur compl.	Einspritzdüse
18	**00644R0460**	2	Polverizzatore STANADYNE	Nozzle	Injecteur	Düse
	00644R0450	2	Polverizzatore BOSCH	Nozzle	Injecteur	Düse
19	**00754R0060**	2	Rondella rame d.9x21.5 sp.0,5	Washer	Rondelle	Unterlegscheibe
20	**00944R0450**	1	Tubo iniezione	Injectton pipe	Tube injection	Rohr
21a	**00716R0240**	1	Raccordo disareazione 6X1X10	Union	Raccord	Anschlußstück
21b	**00716R0070**	1	Raccordo 12X1,5X24 per disareaz.	Union	Raccord	Anschlußstück
22	**0046700600**	2	Rondella rame D.12,2x16 sp.1,5	Washer	Rondelle	Unterlegscheibe
23	**0067800080**	3	Prigioniero M.8 x 20	Stud	Goujon	Stiftschraube
24	**00447R0650**	2	Guarnizione pompa iniezione sp0.1	Gasket	Joint	Dichtung
	00448R0430	1	Guarnizione pompa iniezione sp0.2	Gasket	Joint	Dichtung
	00448R0660	1	Guarnizione pompa iniezione sp0.3	Gasket	Joint	Dichtung
25	**00656R0030**	1	Pompa iniezione STANADYNE 1K70	Injection pump	Pompe injection	Einspritzpumpe

Nr. No.	CODE	Q.ty	DENOMINAZIONE - DESCRIPTION - DENOMINATION - BENENNUNG			
26	**0093750790**	1	Tubo	Pipe	Tuyau	Rohr
27	**0021751980**	1	Cartuccia filtro nafta	Filter element	Cartouche filtrante	Filtereinsatz
28	**0037301570**	1	Filtro nafta est. Compl.	Fuel filter	Filtre à combustible	Kraftstofffilter
29	**0076250120**	2	Rondella	Washer	Rondelle	Unterlegscheibe
30	**0017700060**	2	Vite M.8x25	Screw	Vis	Schraube
31	**0046700610**	6	Guarnizione in rame d.14	Gasket	Joint	Dichtung
32	**0019010320**	3	Bullone raccordo M 14	Union bolt	Boulon raccord	Hohlschraube
33	**00379R0030**	1	Feltro	Felt	Feutre	Drucktuch
34	**0093759110**	1	Tubo	Pipe	Tuyau	Rohr
35	**00858R0720**	1	Staffa iniettore	Brace	Etrier	Bügel

RUGGERINI DIESEL	**POMPA INIEZIONE E INIETTORE - INJECTION PUMP AND INJECTOR** **POMPE A INJECTION-PORTE INJECTEUR - EINSPRITZPUMPE UND EINSPRITZDÜSE**	CATALOGO RICAMBI SPARE PARTS	
		TAVOLA TABLE	**5** **1**
		DATA DATE	**05/2006**

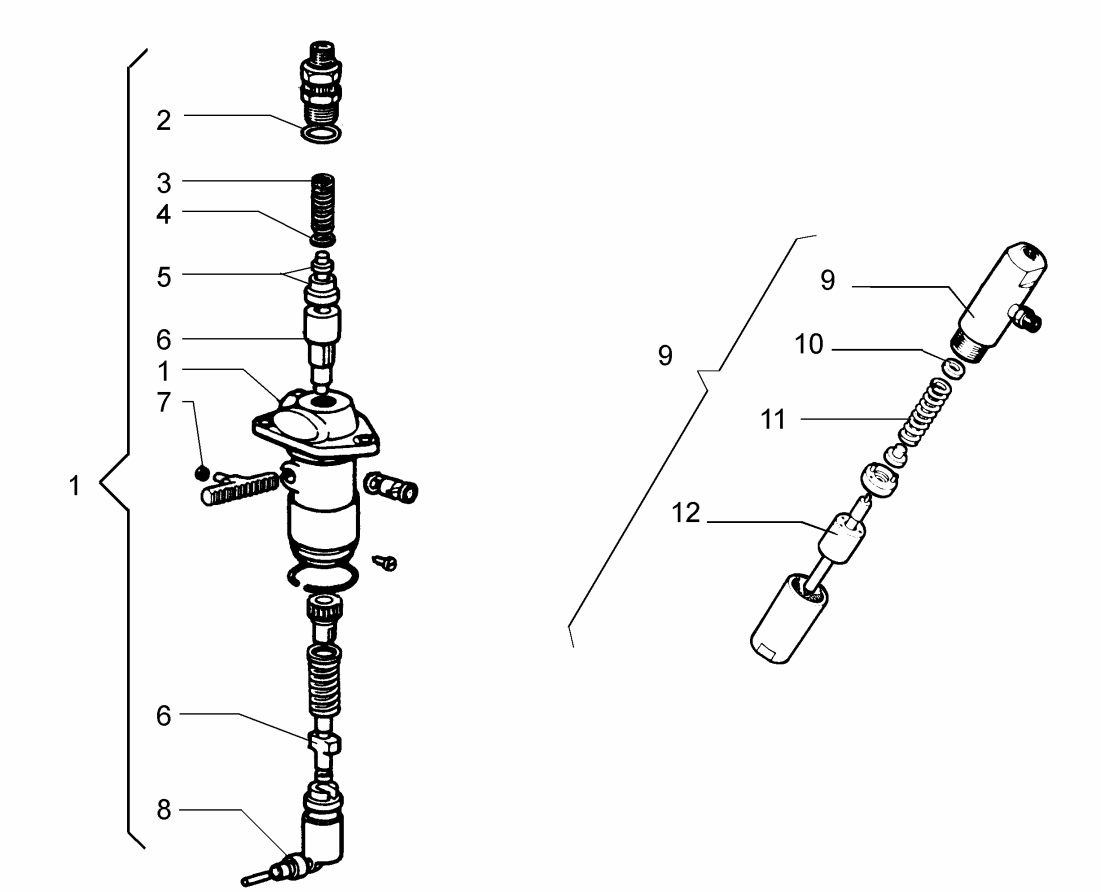

Nr. No.	CODE	Q.ty	DENOMINAZIONE - DESCRIPTION - DENOMINATION - BENENNUNG			
1	**00656R0030**	1	Pompa iniezione STANADYNE 1K70	Injection pump	Pompe injection	Einspritzpumpe
2	**0012002790**	1	Anello OR d.15.60 sez.1,78	O-ring	Joint torique	O-Ring
3	**00540R0450**	1	Molla pompa iniezione	Spring	Ressort	Feder
4	**0047600150**	1	Guarnizione valvola	Valve gasket	Joint soupape	Ventildichtung
5	**0096720120**	1	Valvolina STANADYNE _K70	Valve	Soupape	Ventil
	00956R0250	1	Valvolina BOSCH _K70	Valve	Soupape	Ventil
6	**00660R0170**	1	Pompante STANADYNE _K70	Pumping element	Element pompe	Pumpenelement
	00660R0130	1	Pompante BOSCH _K70	Pumping element	Element pompe	Pumpenelement
	00660R0180	1	Pompante STANADYNE _K80	Pumping element	Element pompe	Pumpenelement
7	**00120R0280**	1	Bussola sferica	Sleeve	Douille	Buchse
8	**00708R0080**	1	Punteria pompa iniezione	Tappet	Poussoir	Stössel
9	**00644R0430**	2	Iniettore completo STANADYNE	Injector	Injecteur compl.	Einspritzdüse
	00644R0400	2	Iniettore completo BOSCH	Injector	Injecteur compl.	Einspritzdüse
10	**00837R0300**	2	Rondella taratura 0,1 mm	Shim	Cale	Unterlegscheibe
11	**00540R0890**	2	Molla iniettore	Spring	Ressort	Feder
12	**00644R0460**	2	Polverizzatore STANADYNE	Nozzle	Injecteur	Düse
	00644R0450	2	Polverizzatore BOSCH	Nozzle	Injecteur	Düse

Nr. No.	CODE	Q.ty	DENOMINAZIONE - DESCRIPTION - DENOMINATION - BENENNUNG

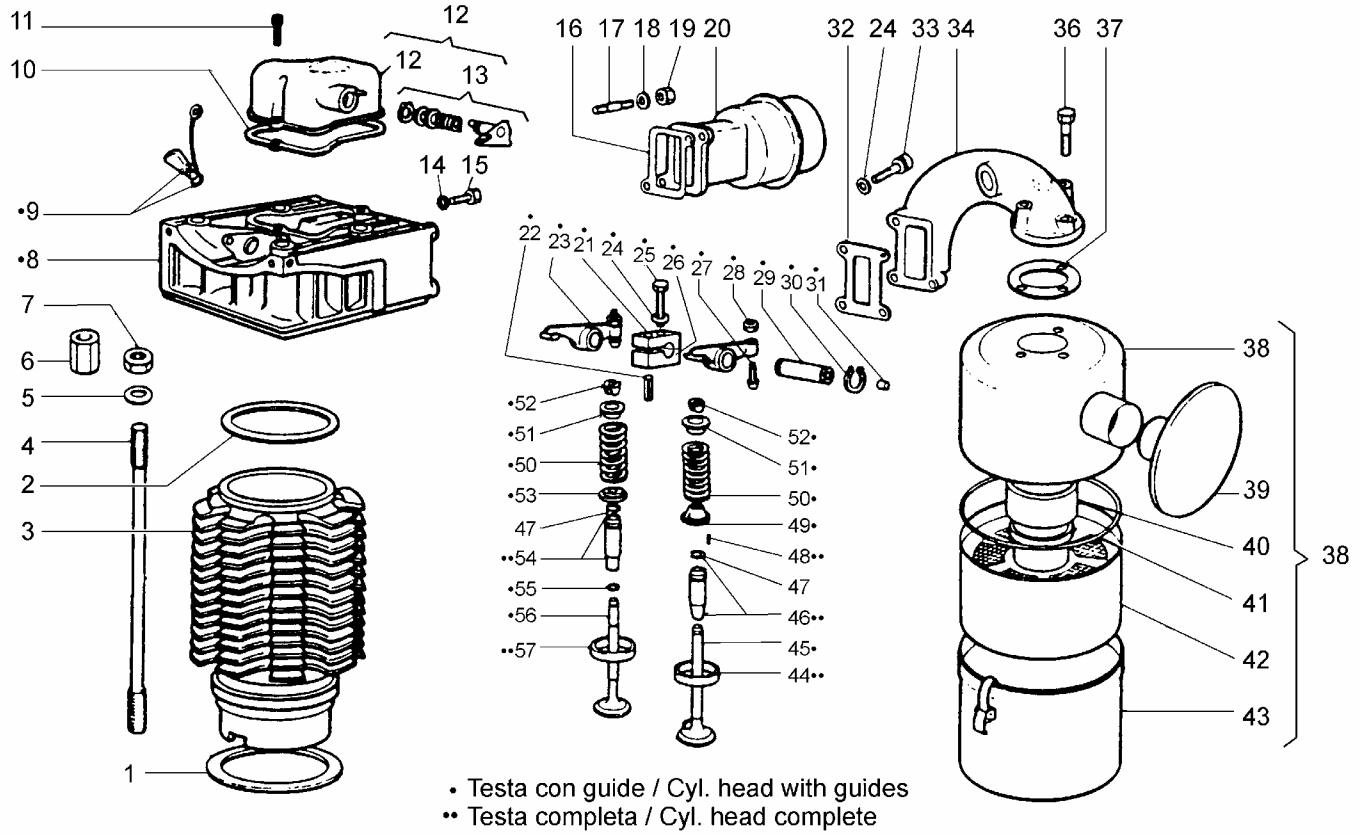

Nr. No.	CODE	Q.ty	DENOMINAZIONE - DESCRIPTION - DENOMINATION - BENENNUNG			
1	**00447R0710**	2	Guamiz Sp. 0.1 mm. RP 170	Cylinder gasket	Joint	Dichtung
	00448R0400	1	Guamiz. Sp. 0,2 mm. RP 170	Cylinder gasket	Joint	Dichtung
2	**00203R0110**	1	Cilindro e 100 RP 170	Cylinder	Cylindre	Zylinder
3	**00447R0540**	1	Guamiz. testa CRl) 951	Cylinder head gasket	Joint	Dichtung
	00447R0850	1	Guarniz. testa RP 170-17 8	Cylinder head gasket	Joint	Dichtung
4	**00684R0060**	4	Prigioniero cii.	Cylinder stud	Goujon	Stiftschraube
5	**00771R0610**	4	Rondelia	Washer	Rondelle	Unterlegscheibe
6	**00323R0160**	2	Dado alto	Nut	Ecrou	Mutter
7	**00323R0160**	2	Dado	Nut	Ecrou	Mutter
8	**0029620000**	1	Testa con guide RP /1/2	Cyl. head with guides	Culasse avec guide	Zylinderkopf mit fúhrung
	0029630000	1	Testa completa RP /1/2	Cyl. head complete	Culasse complète	Zylinderkopf komplete
9	**00890R0020**	1	Tappo cicchetto compi.	Plug	Bouchon	Verschiuss
10	**00447R0600**	1	Guarnizione	Gasket	Joint	Dichtung
11	**0097301000**	2	Vite M.8x25	Screw	Vis	Schraube
12	**0021630000**	1	Coperchio bilanc. compi.	Cover	Couvercle	Deckel
13	**0022360000**	1	Leva decompress. compi.	Compression release	Décompression	Dekompression
14	**0046700580**	1	Rondella rame D.8,2x12 sp.1	Washer	Rondelle	Unterlegscheibe
15	**00995R0370**	1	Vite	Screw	Vis	Schraube
16	**00448R0060**	1	Guarnizione	Gasket	Joint	Dichtung
17	**0067800080**	2	Prigioniero M.8 x 20	Stud	Goujon	Stiftschraube
18	**00750R0040**	2	Rondella	Washer	Rondelle	Unterlegscheibe
19	**00323R0030**	2	Dado M.8 H.8	Nut	Ecrou	Mutter
20	**00526R0160**	1	Marmitta	Muffler	Poi échappement	Auspufftopf
21	**00910R0130**	1	Tassello superiore	Support	Support	Lager
22	**00850R0350**	1	Spina elastica d.5X40	Taper pin	Goupille	Kegelstift
23	**00104R0240**	1	Bilanciere scarico	Exhaust roker arm	Culbuteur échapp.	Auslasskipphebel
24	**00771R0110**	5	Rondella piana D.8,4x15 sp.1,5	Washer	Rondelle	Unterlegscheibe
25	**0017700170**	2	Vite vte M.8x60	Screw	Vis	Schraube
26	**00910R0140**	1	Tassello inferiore	Support	Support	Lager
27	**00726R0010**	2	Vite registro	Adjusting screw	Vis régtage	Einstellschraube
28	**00323R0100**	2	Dado	Nut	Ecrou	Mutter

Nr. No.	CODE	Q.ty	DENOMINAZIONE - DESCRIPTION - DENOMINATION - BENENNUNG			
29	**00601R0550**	1	Perno bilanc.	Roker arm shaft	Axe culbuteurs	Kippebhelzapfen
30	**0012400130**	2	Anello seeger	Snap ring	Circlip	Sicherungsring
31	**00886R0440**	1	Tappo a scodellino	Plug	Bouchon	Verschluß
32	**00448R0060**	1	Guarnizione	Gasket	Joint	Dichtung
33	**0097320640**	3	Vite M.8 x 30	Screw	Vis	Schraube
34	**00211R0030**	1	Collettore aspirazione	Inlet manifold	Collecteur admission	Ansaugsammelrohr
36	**0017600100**	1	Vite M.6x30	Screw	Vis	Schraube
37	**00448R0100**	1	Guarnizione	Gasket	Joint	Dichtung
38	**00387R0620**	1	Filtro aria	Air filter	Filtre air	Luftfilter
39	**00151R0280**	1	Cappellotto filtro	Cap	Capuchon	Schutzkappe
40	**00449R0710**	1	Anello distanziale	Spacer ring	Bague entretoise	Abstandsring
41	**00579R0590**	1	Anello OR	O-ring	Joint torique	O-ring
42	**00359R0160**	1	Elemento filtrante	Cartridge	Cartouche	Patrone
43	**00252R0270**	1	Coppa olio	Oil sump	Carter huile	Olsumpf
44	**00059R0230**	1	Anello sede valv. asp. RP170	Valve seat	Siege	Ventilsitz
45	**00960R0130**	1	Valvola asp. CR0951	Inlet valve	Soupape admission	Einlassventil
	00960R0200	1	Valvola asp. RP170	Inlet valve	Soupape admission	Einlassventil
46	**00464R0810**	1	Guida valv. asp.	Inlet guide	Guide admission	Einiassventiifuhrung
47	**00059R0010**	2	Anello fermo guida valvola	Guide ring	Bauge	Ring
48	**00850R0050**	1	Spina	Taper pin	Goupille	Kagelstift
49	**00616R0140**	1	Piattello inf. asp.	Cotter	Coupelle	Federteller
50	**00540R0010**	2	Molla valvola	Valve spring	Ressort soupape	Feder
51	**00616R0020**	2	Piattello superiore	Cotter	Coupelle	Federteller
52	**00809R0010**	4	Semicono	Lock ring	Demi-cône	Kegelstuck
53	**00616R0100**	1	Piattello inf. scar.	Cotter	Coupelle	Federteller
54	**00464R0800**	1	Guida valvola scar.	Exhaust guide	Guide échappement	Auslassventilfuhrung
	00464R0200	1	Guida valy. scar. +0,1 mm.	Exhaust guide	Guide échappement	Auslassventilfuhrung
55	**00059R0020**	1	Anello valvola scar.	Exhaust ring	Jonc échappement	Ring
56	**00960R0180**	1	Valvola scar. CR0951	Exhaust valve	Soupape échappement	Auslassventil
	00960R0210	1	Valvola scar. RP170	Exhaust valve	Soupape échappement	Auslassventil
57	**00059R0220**	1	Anel. sede vatv. sc. RP170	Valve seat	Siege	Ventilsitz

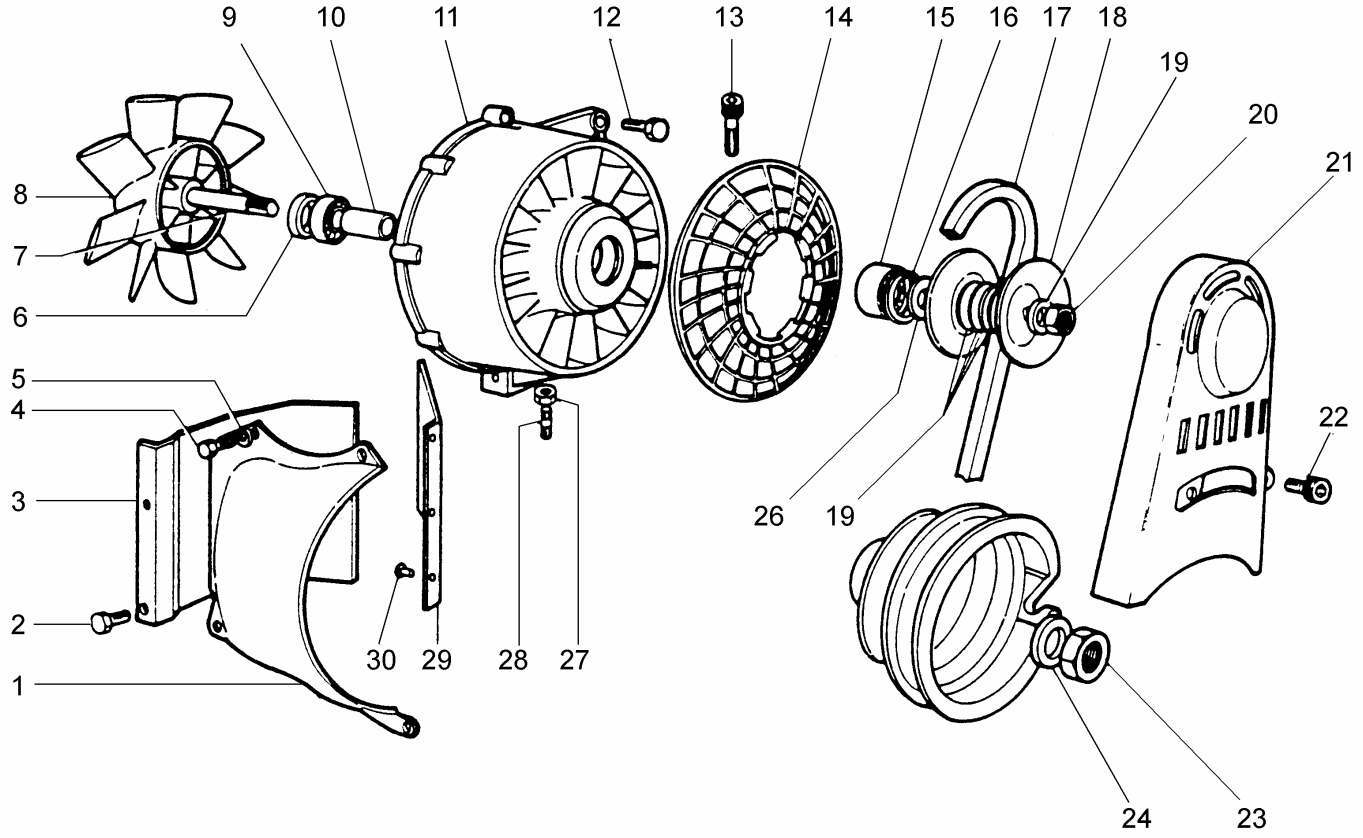

Nr. No.	CODE	Q.ty	DENOMINAZIONE - DESCRIPTION - DENOMINATION - BENENNUNG			
1	**00296R0070**	1	Cuffia cilindro	Air baff le hood	Coiffe air	Kùhlverkleidung
2	**0017600010**	2	Bullone M 6 x 1 x 10	Bolt	Boulon	Stehbolzen
3	**00588R0750**	1	Paratia post.	Conveyor	Déflecteur	Luftleiblech
4	**0017701270**	2	Vite vte M.8x14	Screw	Vis	Schraube
5	**00771R0110**	2	Rondella piana D.8,4x15 sp.1,5	Washer	Rondelle	Unterlegscheibe
6	**00354R0130**	1	Distanziale	Spacer	Entretoise	Distanzstück
7	**00600R0240**	1	Perno ventil.	Shaft	Axe	Zapfen
8	**00968R0070**	1	Ventola	Blower	Soufflerie	Kùhlgeblase
9	**00304R0160**	1	Cuscinetto	Bearing	Roulement	Lager
10	**00353R0150**	1	Distanziale	Spacer	Entretoise	Distanzstùck
11	**00876R0910**	1	Diffusore	Diffuser	Diffuseur	Luftrichter
12	**0017700040**	2	Vite M8	Screw	Vis	Schraube
13	**0097320740**	1	Vite M 8 x 20	Screw	Vis	Schraube
14	**00734R0420**	1	Rete protezione	Guard net	Grille protection	Schutznetz
15	**0030030440**	1	Cuscinetto	Roller bearing	Roulem.à rouleaux	Rollenlager
16	**00050R0050**	1	Anello seeger	Snap ring	Circlip	Sicherungsring
17	**00207R0180**	1	Cinghia	Belt	Courroie	Keilriemen
18	**00819R0010**	2	Semipuleggia ventilatore	Half-pulley	Demi-poulie	Riemenscheibenhälfte
19	**00837R0020**	3	Spessore puleggia 1 mm	Shim	Cale	Unterlegscheibe
	00837R0070	2	Spessore puleggia 2,5 mm	Shim	Cale	Unterlegscheibe
20	**0032600060**	1	Dado	Nut	Ecrou	Mutter
21	**00171R0130**	1	Protezione cinghia RP178	Guard	Protection	Schutz
22	**0097310920**	2	Vite M.8x14	Screw	Vis	Schraube
23	**00325R0190**	1	Dado	Nut	Ecrou	Mutter
24	**00771R0300**	1	Rondella	Washer	Rondelle	Unterlegscheibe
26	**00353R0350**	1	Distanziale	Spacer	Entretoise	Distanzstùck
27	**00323R0030**	1	Dado M.8 H.8	Nut	Ecrou	Mutter
28	**0067800080**	1	Prigioniero M.8 x 20	Stud	Goujon	Stiftschraube
29	**00588R0710**	1	Paratia	Conveyor	Déflecteur	Luftleibleck
30	**00738R0020**	3	Ribattino	Rivet	Rivet	Niete

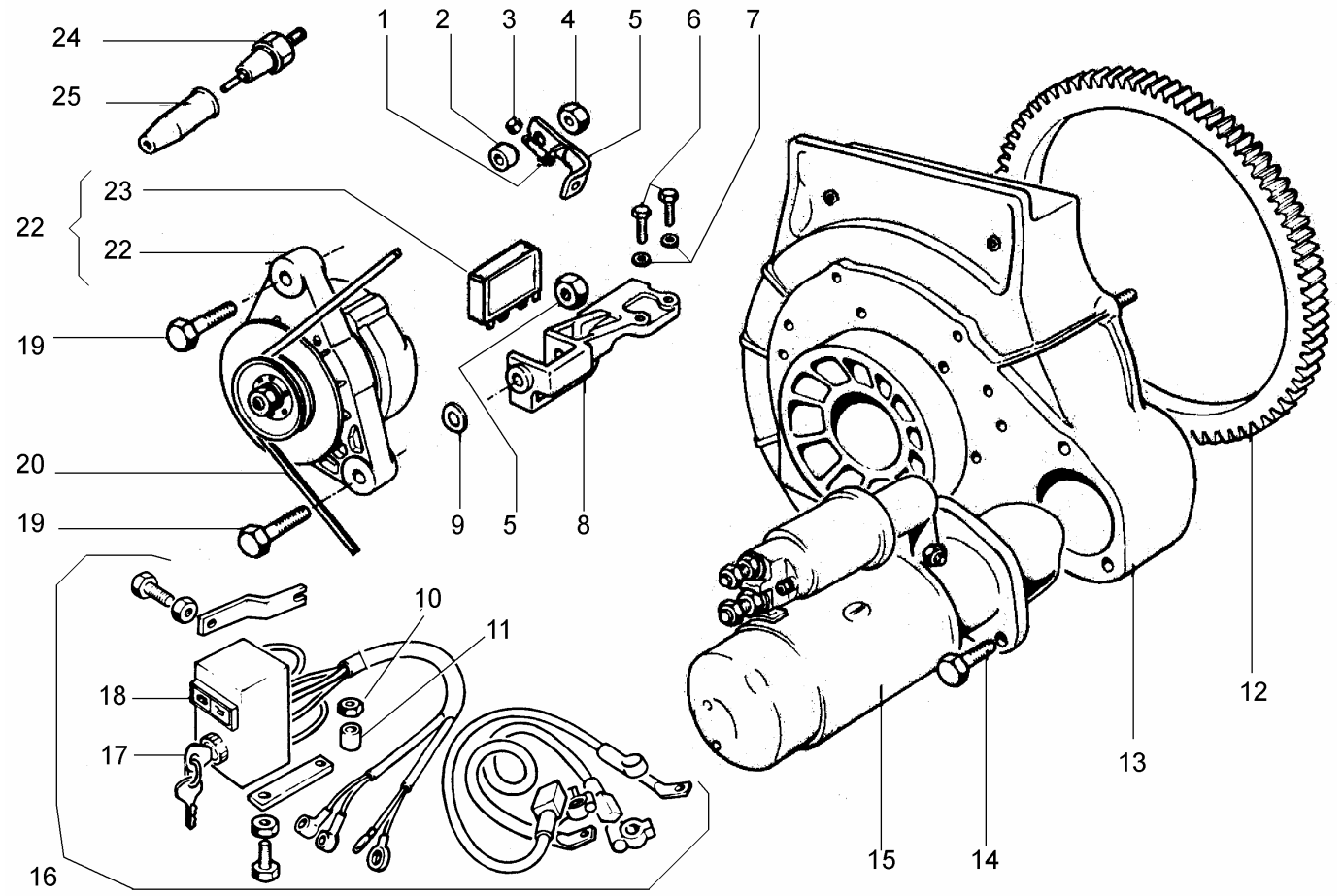

Nr. No.	CODE	Q.ty	DENOMINAZIONE - DESCRIPTION - DENOMINATION - BENENNUNG			
1	**00676R0700**	2	Prigioniero M.8x20	Stud	Goujon	Stiftschraube
2	**00354R0200**	1	Distanziale D.10,5x20 H.10	Spacer	Entretoise	Distanzstück
3	**0032030400**	2	Dado M.8 autofrenante	Nut	Ecrou	Mutter
4	**00326R0200**	2	Dado	Nut	Ecrou	Mutter
5	**00858R0630**	1	Staffa alternatore	Brace	Etrier	Bugel
6	**0017701180**	2	Vite	Screw	Vis	Schraube
7	**0076250120**	2	Rondella piana D.8,4x17 sp.1,6	Washer	Rondelle	Unterlegscheibe
8	**00877R0110**	1	Supporto alternatore	Support	Support	Lager
9	**0076250200**	2	Rondella piana d.10.5x2	Washer	Rondelle	Unterlegscheibe
10	**00323R0030**	2	Dado M.8 H.8	Nut	Ecrou	Mutter
11	**00353R0820**	2	Distanziale D.9x13 H.15	Spacer	Entretoise	Distanzstück
12	**00256R0230**	1	Corona avviamento	Starting gear	Couronne démarrage	Starterkranz
13	**00143R0960**	1	Campana (sede mot.avv. D.76,2)	Bell	Cloche	Glocke
14	**0017900200**	2	Vite	Screw	Vis	Schraube
15	**0058402280**	1	Motorino avv. BOSCH 12V-2,0kW	Starting motor	Démarreur	Anlasser
	00563R0620	1	Motorino avv. BOSCH 24V-2,5kW	Starter	Démarreur	Anlasser
16	**00444R0210**	1	Quadro avviamento	Electrical panel	Cadre compi.	Schaltbrett
17	**00484R0040**	1	Chiave avviamento	Switch	Interrupteur	Schalter
18	**00488R0010**	1	Lampada spia	Warning tight	Lampe	Lampe
19	**0017550220**	2	Vite	Screw	Vis	Schraube
20	**00207R0410**	1	Cinghia alternatore	Belt	Courroie	Riemen
	0024403160	1	Cinghia trapezoidale	V-Belt	Courroie	Keilriemen
22	**00014R0180**	1	Alternatore est. 200W	Alternator	Alternateur	Generator
23	**0073622280**	1	Regolatore Saprisa 12V (alt.210W)	Voltage regulator	Régulateur de tension	Spannungsregler
24	**00674R0010**	1	Pressostato	Elettrostop	Elettrostop	Elettrostop
25	**0064910130**	1	Cappellotto	Cap	Capouchon	Schutzkappe

00498R0240 05/2006 Descrizioni e illustrazioni non impegnative - Descriptions and characteristics subject to modification - Descriptions et illustrations peuvent être modifiées - Aenderungen vorbehalten

RUGGERINI MOTORI
Via Cav. Del Lavoro A.Lombardini, 2 - 42100 Reggio Emilia - ITALY
Fax +39 0522 389362 - E-mail: ricambi@lombardini.it - www.ruggerini.it

è un marchio della
LOMBARDINI S.r.l.

Catalogo parti di ricambio
Spare parts catalogue
Catalogue pieces de rechange
Ersatzteilliste

RP 280-320-328
RP360-368
RP380-388

TAVOLA/TABLE

1 BASAMENTO
CRANKCASE
CARTER MOTEUR
KURBELGEHÄUSE

2 MANOVELLISMO
CRANK MECHANISM
EQUIPAGE MOBILE
KURBELGETRIEBE

3 REGOLATORE DI GIRI
GOVERNOR
REGULATEUR DE VITESSE
DREHZAHLREGLER

4 CIRCUITO COMBUSTIBILE
FUEL SYSTEM
CIRCUIT CARBURANT
BRENNSTOFF SYSTEM

5 POMPA INIEZIONE E INIETTORE
INJECTION PUMP AND INJECTOR
POMPE A INJECTION-PORTE INJECTEUR
EINSPRITZPUMPE UND EINSPRITZDÜSE

6 TESTA / CILINDRO
CYLINDER HEAD / CYLINDER
CULASSE / ZYLINDER
ZYLINDERKOPF / ZYLINDER

7 RAFFREDDAMENTO
COOLING SYSTEM
REFROIDISSEMENT
KÜHLSYSTEM

8 AVVIAMENTO ELETTRICO
ELECTRICAL STARTING
DEMARRAGE ELECTRIQUE
ELEKTRISCHER ANLASSER

BASAMENTO - CRANKCASE
CARTER MOTEUR - KURBELGEHÄUSE

CATALOGO RICAMBI SPARE PARTS		
TAVOLA TABLE	1	1
DATA DATE	05/2006	

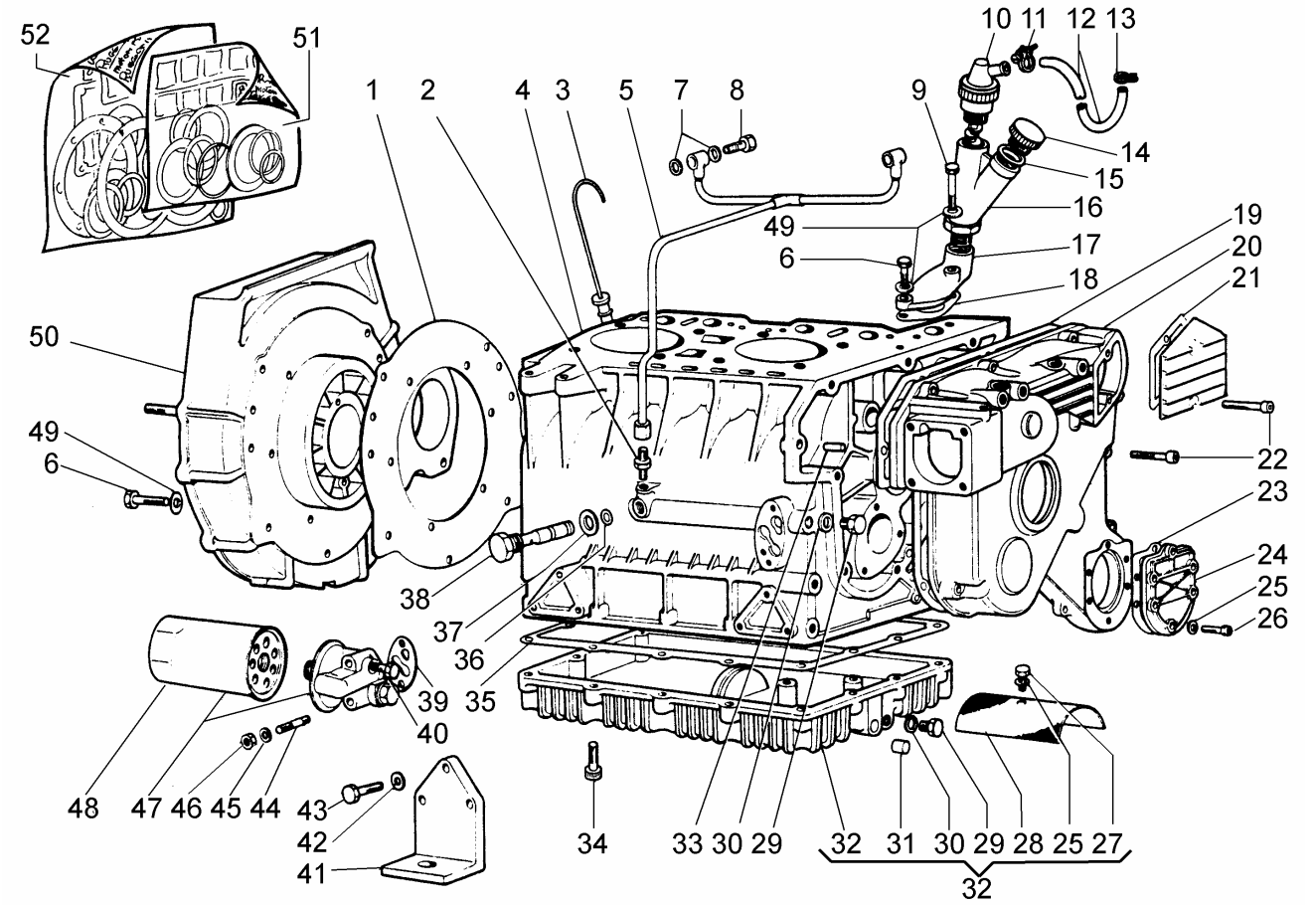

Nr. No.	CODE	Q.ty	DENOMINAZIONE - DESCRIPTION - DENOMINATION - BENENNUNG			
1	**00448R0230**	1	Guarnizione	Gasket	Joint	Dichtung
2	**00716R0880**	1	Raccordo	Union	Raccord	Anschlusstück
3	**00076R0230**	1	Asta livello olio	Dipstick	Jauge	Mel stab
4	**00167R0440**	1	Basamento RP360-380-388	Crankcase	Carter moteur	Kurbelgehäuse
5	**00948R0580**	1	Tubo mand. olio	Oli pipe	Tuyau huile	Òlleitung
6	**0017700060**	16	Vite M.8x25	Screw	Vis	Schraube
7	**0046700580**	4	Rondella rame D.8,2x12 sp.1	Washer	Rondelle	Unterlegscheibe
8	**0019011730**	2	Raccordo 8x1x25 (8.8) foro 3 mm.	Union	Raccord	Anschlußstück
9	**0017700090**	1	Vite vte M.8x35	Screw	Vis	Schraube
10	**00902R0030**	1	Tappo sfiato	Breather plug	Bouchon reniflard	Entlüftungsverschl.
11	**0036301470**	1	Fascetta	Ciamp	Collier	Rohrschelle
12	**00948R0140**	1	Tubo collegamento sfiato	Pipe	Tuyau	Rohr
13	**0036301470**	1	Fascetta	Clamp	Collier	Rohrschelle
14	**00894R0330**	1	Tappo carico olio	Threaded plug	Bouchon fileté	Verschlußschraube
15	**00579R0470**	1	Anello OR D.25.07 sez.2,62	O-ring	Joint torique	O-Ring
16	**00219R0050**	1	Colonnetta sfiatatoio	Hollow stud	Colonnette	Stehbolzen
17	**00964R0010**	1	Vaschetta sfiatatoio	Bowl	Cuve	Sumpf
18	**00447R0890**	1	Guarnizione	Gasket	Joint	Dichtung
19	**00447R0980**	1	Guarnizione	Gasket	Joint	Dichtung
20	**00240R0080**	1	Coperchio distribuz.	Cover	Couvercle	Deckel
21	**00447R0640**	1	Guarnizione	Gasket	Joint	Dichtung
22	**0097300160**	12	Vite M.6x35	Screw	Vis	Schraube
23	**00447R0950**	1	Guarnizione	Gasket	Joint	Dichtung
24	**00231R0260**	1	Coperchio supporto pompa idr.	Cover	Couvercle	Deckel
25	**0076250080**	7	Rondella piana D.12x6,5	Washer	Rondelle	Unterlegscheibe
26	**0097300120**	6	Vite M.6 x 20 TCEI	Screw	Vis	Schraube
27	**0017600010**	1	Bullone M 6 x 1 x 10	Bolt	Boulon	Stehbolzen
28	**00734R0130**	1	Rete	Net	Grille	Netz
29	**0089650050**	2	Tappo M,14x1,5 L.15	Plug	Bouchon	Verschluß
30	**0046700610**	2	Guarnizione in rame d.14	Gasket	Joint	Dichtung
31	**0089900470**	1	Tappo diam. 18	Plug	Bouchon	Verschluss

Nr. No.	CODE	Q.ty	DENOMINAZIONE - DESCRIPTION - DENOMINATION - BENENNUNG			
32	**0021990000**	1	Coppa olio completa	Carter huile	Oil Pan	Ölwanne
33	**0084001200**	2	Spina cilindrica D.8x14	Taper pin	Goupille	Kegelstift
34	**0017600120**	14	Vite TE M.6x35	Screw	Vis	Schraube
35	**00447R0730**	1	Guarnizione	Gasket	Joint	Dichtung
36	**00579R0010**	1	Anello OR d.8.73 sez.1,78	O-ring	Joint torique	O-Ring
37	**00754R0340**	1	Rondella rame D.18,2x24 sp.1	Washer	Rondelle	Unterlegscheibe
38	**00716R0230**	1	Raccordo	Union	Raccord	Anschlusstück
39	**00447R0660**	1	Guarnizione	Gasket	Joint	Dichtung
40	**0019010290**	1	Raccordo su pompa iniezione	Union	Raccord	Anschlußstück
41	**00625R0040**	4	Piede motore	Engine mount	Pied	Motorfuß
42	**00763R0030**	12	Rondella convessa D.10	Washer	Rondelle	Unterlegscheibe
43	**0017800310**	12	Vite te.10x25	Screw	Vis	Schraube
44	**0067800860**	2	Prigioniero	Stud	Goujon	Stiftschraube
45	**0075550290**	2	Rondella	Washer	Rondelle	Scheibe
46	**00326R0290**	2	Dado cieco M.8	Nut	Ecrou	Mutter
47	**00395R0120**	1	Filtro olio completo	Filtre à huile	Oil filter	Ölfilter
48	**0021751990**	1	Cartuccia filtro olio	Oil filter cartridge	Cartouche à huile	Ölfiltereinsatz
49	**0076250120**	15	Rondella	Washer	Rondelle	Unterlegscheibe
50	**00143R0420**	1	Campana foro mot. avv.d.82	Beli	Cloche	Glocke
	00143R0970	1	Campana foro mot. avv.d.76	Beli	Cloche	Glocke
51	**0023980000**	1	Guarniz. smeriglio RP280	Overhauling gaskets	Joints	Dichtung
	0023970000	1	Guamiz. smeriglio RP320-328	Overhauling gaskets	Joints	Dichtung
	0023990000	1	Guamiz. smeriglio RP360-380	Overhauling gaskets	Joints	Dichtung
52	**0022030000**	1	Guarniz. completa RP280	Complete gaskets	Joints	Dichtung
	0022040000	1	Guarniz. completa RP320-328	Complete gaskets	Joints	Dichtung
	0023570000	1	Guarniz. completa RP360-380	Complete gaskets	Joints	Dichtung

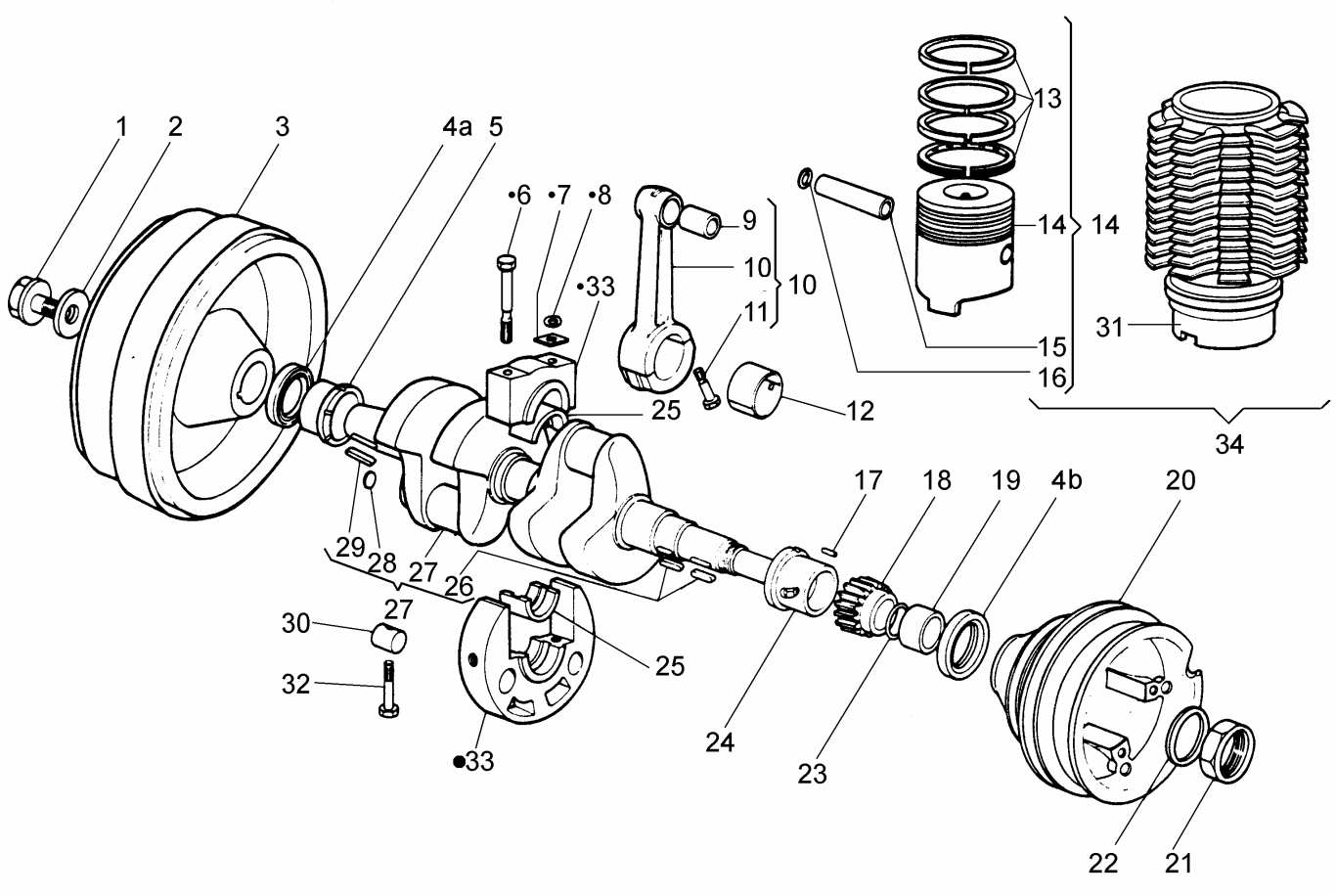

Nr. No.	CODE	Q.ty	DENOMINAZIONE - DESCRIPTION - DENOMINATION - BENENNUNG			
1	**00116R0020**	1	Bullone	Bolt	Boulon	Bolzen
2	**00608R0010**	1	Piastrina fermo bullone	Plate	Arrêtoir	Sicherungsblech
3	**00980R0690**	1	Volano+ Corona	Flywheel	Volant	Schwungrad
4a	**00054R0180**	1	Anello tenuta olio 50x65x8	Oil seal	Bague ètanchèitè	Dichtring
4b	**00054R0530**	1	Anello tenuta olio 42x56x7	Oil seal	Bague ètanchèitè	Dichtring
5	**00310R0210**	1	Cuscinetto lato volano st	Bearing	Coussinet	Hauptlager
	00310R0220	1	Cuscinetto L.V. -0,25 mm.	Bearing	Coussinet	Hauptlager
	00310R0230	1	Cuscinetto L.V.-0,50 mm.	Bearing	Coussinet	Hauptlager
6	**00989R0070**	2	Vite	Screw	Vis	Schraube
7	**00608R0060**	2	Piastrina	Safety Alate	Arrétoir	Sicherungsblech
8	**0075550080**	2	Rondella convessa D.10	Washer	Rondelle	Unterlegscheibe
9	**00316R0350**	2	Cuscinetto	Bearing	Coussinet	Hauptlager
10	**00100R0250**	2	Biella completa	Connecting rod	Bielle	Pleuelstange
11	**00989R0060**	4	Vite	Screw	Vis	Schraube
12	**00A26R0330**	2	Cuscinetto standard	Bearing	Coussinet	Hauptlager
	00A26R0340	2	Cuscinetto -0,25 mm.	Bearing	Coussinet	Hauptlager
	00A26R0350	2	Cuscinetto -0,50 mm.	Bearing	Coussinet	Hauptiager
13	**0021760000**	2	Segmenti D. 95,5 RP280	Piston rings	Segments	Kolbenring
	0021770000	2	Segmenti D. 96 RP280	Piston rings	Segments	Kolbenring
	0021880000	2	Segmenti D. 100 RP320	Piston rings	Segments	Kolbenring
	0021890000	2	Segmenti D. 100,5 RP320	Piston rings	Segments	Kolbenring
	0023510000	2	Segmenti D. 105 RP360-380	Piston rings	Segments	Kolbenring
	0023520000	2	Segmenti D. 105,5 RP360-380	Piston rings	Segments	Kolbenring
	0023530000	2	Segmenti D.0 106 RP360-380	Piston rings	Segments	Kolbenring
14	**0021830000**	2	Pistone D. 100 RP320	Piston	Piston	Kolben
	0021840000	2	Pistone D. 100,5 RP320	Piston	Piston	Kolben
	0023470000	2	Pistone D. 105 RP 360-380	Piston	Piston	Kolben
	0023480000	2	Pistone D. 105,5 RP360-380	Piston	Piston	Kolben
15	**00854R0100**	2	Spinotto	Pin	Me	Kolbenbolzen
16	**0012400260**	4	Anello seeger d.28 int	Snap ring	Circlip	Sicherungsring

Nr. No.	CODE	Q.ty	DENOMINAZIONE - DESCRIPTION - DENOMINATION - BENENNUNG			
17	**0084300610**	2	Spina elastica D.4x14	Taper pin	Goupille	Kegelstift
18	**00468R0250**	1	Ingranaggio	Gear	Pignon	Zahnrad
19	**00353R0200**	1	Distanziale	Spacer	Entretoise	Distanzstück
20	**00696R0500**	1	Puleggia avv. RP/2	Pulley	Poulie	Riemenscheibe
21	**00325R0190**	1	Dado	Nut	Ecrou	Mutter
22	**00771R0300**	1	Rondella	Washer	Rondelle	Unterlegscheibe
23	**0012000150**	1	Anello OR 137	O ring 137	Bague en caoutchouc	O-Ring 137
24	**00310R0260**	1	Cuscinetto lato distrib. std.	Bearing	Coussinet	Hauptlager
	00310R0270	1	Cuscinetto L.D. -0,25 mm.	Bearing	Coussinet	Hauptlager
	00310R0280	1	Cuscinetto L.D. -0,50 mm.	Bearing	Coussinet	Hauptlager
25	**00A26R0460**	1	Cuscinetto cent. standard	Bearing	Coussinet	Hauptlager
	00A26R0470	1	Cuscinetto cent. -0,25 mm.	Bearing	Coussinet	Hauptlager
	00A26R0480	1	Cuscinetto cent. -0,50 mm.	Bearing	Coussinet	Hauptlager
26	**0022100360**	2	Linguetta 6x6x20	Key	Clavette	Keil
27	**0023460000**	1	Albero a gomito RP360-380	Crankshaft	Vilebrequin	Kurbelwelle
28	**00886R0050**	1	Tappo	Plug	Bouchon	Verschluss
29	**00498R0110**	1	Linguetta	Key	Clavette	Kiel
30	**00793R0040**	2	Rullo filettato	Roller	Galet	Rolle
31	**00203R0110**	2	Cilindro D. 100 RP320-328	Cylinder	Cylindre	Zylinder
	00203R0470	2	Cilindro D. 105 RP360-380	Cylinder	Cylindre	Zylinder
32	**0017800150**	1	Vite TE. 10x70	Screw	Vis	Schraube
33	**0021980000**	1	Supporto centrale	Support	Support	Lager
34	**00A23R0990**	2	Kit Cilindro/Pistone D. 100 RP320-328	Cylinder-piston	Cylindre-piston	Zylinder-kolben
	00A24R0000	2	Kit Cilindro/Pistone D. 105 RP360-380	Cylinder-piston	Cylindre-piston	Zylinder-kolben

RUGGERINI DIESEL	**REGOLATORE DI GIRI - GOVERNOR** **REGULATEUR DE VITESSE - DREHZAHLREGLER**	CATALOGO RICAMBI SPARE PARTS	
		TAVOLA TABLE	**3** **1**
		DATA DATE	**05/2006**

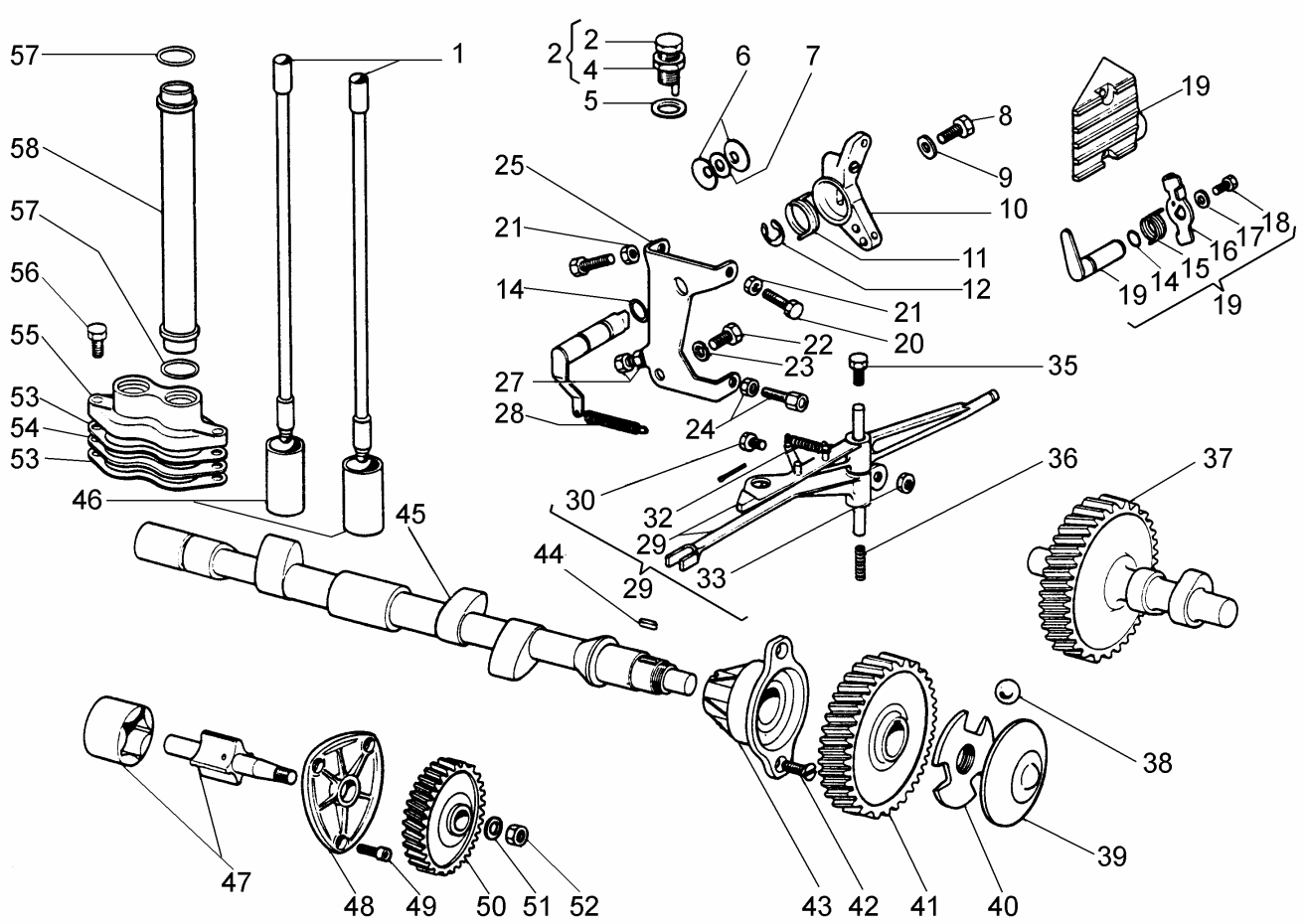

Nr. No.	CODE	Q.ty	DENOMINAZIONE - DESCRIPTION - DENOMINATION - BENENNUNG			
1	**00072R0170**	4	Aste bilancieri	Push rod	Tige poussoir	Stol stange
2	**00722R0150**	1	Registro nafta eccent.	Adjusting screw	Vis réglage	Einstellschraube
4	**00325R0740**	1	Dado M.14x1 h8 ch19	Nut	Ecrou	Mutter
5	**0046700610**	1	Guarnizione in rame d.14	Gasket	Joint	Dichtung
6	**00746R0040**	2	Rondella a tazza D.12.2x28 sp.2,	Washer	Rondelle	Unterlegscheibe
7	**00777R0040**	2	Rondella ras.leva alzavalvola	Washer	Rondelle	Unterlegscheibe
8	**0017600030**	1	Vite M.6x12	Screw	Vis	Schraube
9	**0076260510**	1	Rondella piana D.6,5x22 sp.2,5	Washer	Rondelle	Unterlegscheibe
10	**00494R0460**	1	Pomello acceleratore	Throttle lever set	Levier accélérateur	Beschleunlgungshebel
11	**00547R0610**	1	Molla acceleratore	Spring	Ressort	Feder
12	**00016R0010**	1	Anello benzing d 8	Ring	Bague	Ring
14	**00579R0010**	2	Anello OR d.8.73 sez.1,78	O-ring	Joint torique	O-Ring
15	**00547R0690**	1	Molla	Spring	Ressort	Feder
16	**00493R0310**	1	Leva comando stop	Stop lever	Levier	Hebel
17	**0076250080**	1	Rondella piana D.12x6,5	Washer	Rondelle	Unterlegscheibe
18	**0017600010**	1	Bullone M 6 x 1 x 10	Bolt	Boulon	Stehbolzen
19	**00233R0320**	1	Coperchio reg.	Cover	Couvercle	Deckel
21	**00323R0060**	2	Dado M.5 H.5	Nut	Ecrou	Mutter
22	**0017701270**	1	Vite vte M.8x14	Screw	Vis	Schraube
23	**00763R0020**	1	Rondella grower d.8 rinforzata	Washer	Rondelle	Unterlegscheibe
24	**0091801910**	1	Registro tendi filo	Setscrew	Vis réglage	Einstellschraube
25	**00612R0570**	1	Piastrina RP/2	Safety plate	Arrétoir	Sicherungsblech
27	**00722R0040**	1	Vite registro RP/2	Adjusting screw	Vis réglage	Einstelischraube
28	**00551R0110**	1	Molla	Spring	Ressort	Feder
29	**00493R0530**	1	Leva regolatore compi. RP/2	Compi. govemor lever	Levier réguiateur	Drehzahlverstellhebel
	00493R0760	1	Leva regolatore RP328-388	Compi. govemor lever	Levier réguiateur	Drehzahlverstellhebel
30	**00989R0150**	1	Vite	Screw	Vis	Schraube
32	**00551R0140**	1	Molla supplemento	Spring	Ressort	Feder
33	**0032400080**	1	Dado M 6	Nut	Écrou	Mutter
35	**0017700420**	1	Vite TE M8x10	Screw	Vis	Schraube
36	**00540R0270**	1	Molla	Spring	Ressort	Feder

Nr. No.	CODE	Q.ty	DENOMINAZIONE - DESCRIPTION - DENOMINATION - BENENNUNG			
37	**00468R0260**	1	Ingranaggio iniez. RP/2	Gear	Engrenage	Zahnrad
	00468R0260	1	Ingranaggio con Camme in.	Gear	Engrenage	Zahnrad
38	**0082450120**	3	Sfera RP/2	Bali	Rouleau	Kugel
	0082450120	6	Sfera RP328-388	Bali	Rouleau	Kugel
39	**00621R0080**	1	Piattello regolatore	Governor Alate	Coupelle	Kugelteller
40	**00415R0070**	1	Gabbia sfere regol. RP/2	Governor cage	Cage	Kugelkàfig
	00415R0110	1	Gabbia sfere regol. RP328-388	Governor cage	Cage	Kugelkàfig
41	**00468R0230**	1	Ingranaggio	Gear	Engrenage	Zahnrad
42	**00997R0010**	2	Vite	Screw	Vis	Schraube
43	**00875R0020**	1	Supporto albero a camme	Support	Support	Lager
44	**00498R0120**	1	Linguetta	Tab	Languette	Federkeil
45	**00008R0160**	1	Albero a camme completo	Camshaft	Arbre à cames	Nockenwelle
46	**00708R0060**	4	Punteria	Tappet	Poussoir	Stóssel
47	**0021970000**	1	Pompa olio completa	Pompe huile	Lub. oil pump	Schmierölpumpe
48	**00231R0150**	1	Coperchio pompa olio	Cover	Couvercle	Deckel
49	**0097300120**	3	Vite M.6 x 20 TCEI	Screw	Vis	Schraube
50	**00468R0610**	1	Ingranaggio	Gear	Engrenage	Zahnrad
51	**0075550290**	1	Rondella	Washer	Rondelle	Scheibe
52	**0032400180**	1	Dado M 8	Nut	Écrou	Mutter
53	**00447R0620**	2	Guarniz. RP280-320	Gasket	Joint	Dichtung
	00447R0620	4	Guamiz. RP360-380	Gasket	Joint	Dichtung
54	**00353R0990**	2	Distanziale RP360-380	Spacer	Entretoise	Distanzstúck
55	**00858R0040**	2	Staffa	Brace	Etrier	Búgel
56	**0017700890**	4	Vite te M.8x30	Screw	Vis	Schraube
57	**0012000060**	4	Anello OR 121 D.15,88	O-ring	Joint torique	O-Ring
58	**00940R0030**	4	Tubo	Tube	Tuyau	Rohr

CIRCUITO COMBUSTIBILE - FUEL SYSTEM
CIRCUIT CARBURANT- BRENNSTOFF SYSTEM

CATALOGO RICAMBI SPARE PARTS		
TAVOLA TABLE	4	1
DATA DATE	05/2006	

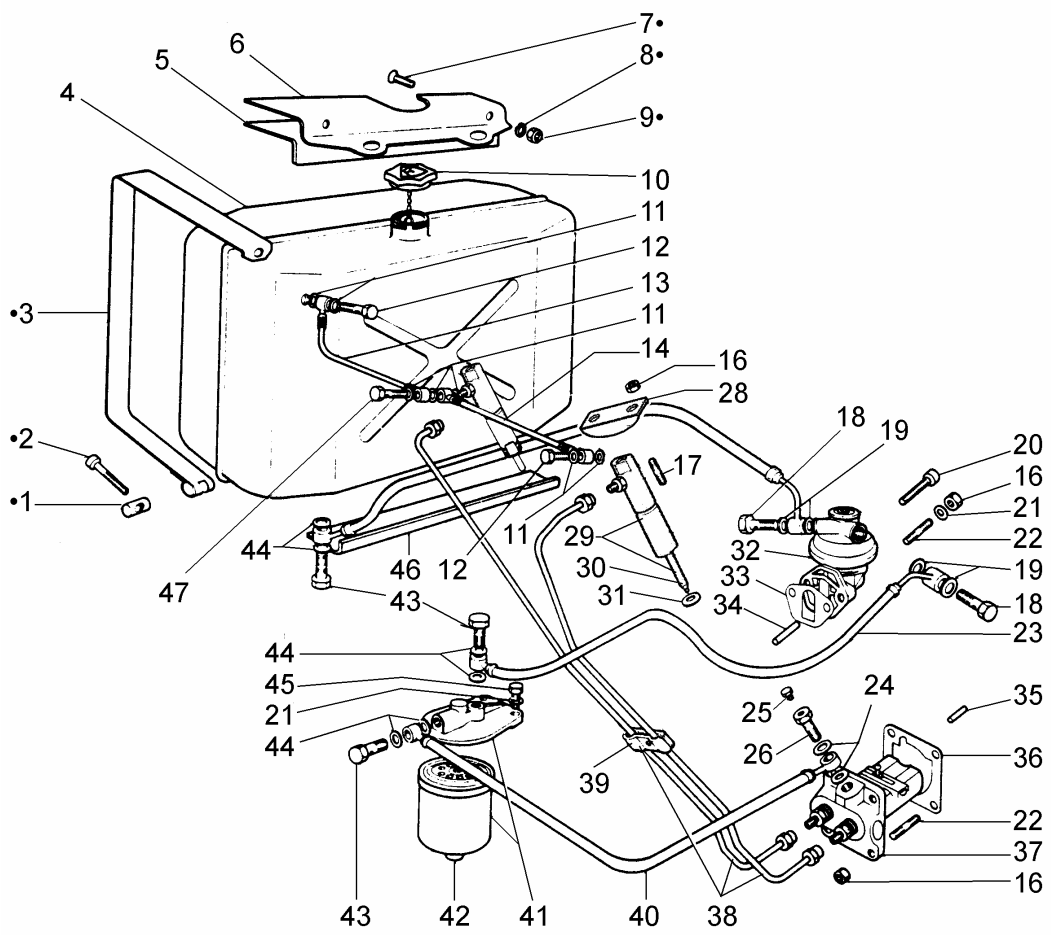

Nr. No.	CODE	Q.ty	DENOMINAZIONE - DESCRIPTION - DENOMINATION - BENENNUNG			
1	**00797R0010**	2	Rullo d.12x25 foro d.6.5	Roller	Galet	Rolle
2	**0097300160**	2	Vite M.6x35	Screw	Vis	Schraube
3	**0024180000**	2	Stock fascetta	Clamp	Sangie	Rohrschelle
4	**00A20R0490**	1	Serbatoio h.170 unificato compl.	Tank	Réservoir	Kraftstoffbehälter
5	**00379R0010**	1	Feltro	Felt	Feutre	Drucktuch
6	**00874R0010**	1	Supporto serbatoio	Support	Support	Lager
7	**00997R0010**	2	Vite	Screw	Vis	Schraube
8	**0075650040**	2	Rondella diam. 6	Washer	Rondelle	Scheibe
9	**00323R0070**	3	Dado M.6 h.6	Nut	Écrou	Mutter
10	**00898R0220**	1	Tappo serbatoio M.36x2	Plug	Bouchon	Verschluß
11	**0046700580**	7	Rondella rame D.8,2x12 sp.1	Washer	Rondelle	Unterlegscheibe
12	**00716R0060**	2	Raccordo	Union	Raccord	Anschlusstuck
13	**0095710260**	1	Tubo rifiuto	Pipe	Tuyau	Rohr
14	**00934R0100**	1	Tubo rifiuto	Pipe	Tuyau	Rohr
16	**00323R0780**	9	Dado	Nut	Ecrou	Mutter
17	**0067800310**	4	Prigioniero M 8 X 35 (47)	Stud	Goujon	Stehbolzen
18	**0019010300**	2	Bullone raccordo M 10	Union bolt	Boulon raccord	Hohlschraube
19	**0046700590**	4	Guarnizione in rame d.10	Copper gasket	Joint en cuivre	Kupferdichtung
20	**0097301000**	1	Vite M.8x25	Screw	Vis	Schraube
21	**0076250120**	3	Rondella	Washer	Rondelle	Unterlegscheibe
22	**0067800080**	5	Prigioniero M.8 x 20	Stud	Goujon	Stiftschraube
23	**00935R0770**	1	Tubo	Pipe	Tuyau	Rohr
24	**0046700600**	2	Rondella rame D.12,2x16 sp.1,5	Washer	Rondelle	Unterlegscheibe
25	**00716R0240**	1	Raccordo disareaz. 6x1x10	Union	Raccord	Anschlußstück
26	**00716R0070**	1	Raccordo disareaz. 12x1.5x24	Union	Raccord	Anschlußstück
28	**00858R0720**	2	Staffa iniettore	Brace	Etrier	Bügel
29	**00644R0430**	2	Iniettore completo STANADYNE	Injector	Injecteur compl.	Einspritzdüse
	00644R0400	2	Iniettore completo BOSCH	Injector	Injecteur compl.	Einspritzdüse
30	**00644R0460**	2	Polverizzatore STANADYNE	Nozzle	Injecteur	Düse
	00644R0450	2	Polverizzatore BOSCH	Nozzle	Injecteur	Düse
31	**00754R0060**	4	Rondella rame d.9x21.5 sp.0,5	Washer	Rondelle	Unterlegscheibe

Nr. No.	CODE	Q.ty	DENOMINAZIONE - DESCRIPTION - DENOMINATION - BENENNUNG			
32	**0065850310**	1	Pompa a.c.	Fuel feeding pump	Pompe comb.	Kraftstoffpumpe
33	**00449A2690**	1	Guarnizione Pompa AC	Gasket	Joint	Dichtung
	00450R0750	2	Guarnizione p.a.c. 0,2 mm	Gasket	Joint	Dichtung
34	**00704R0030**	1	Puntalino	Drive rod	Poussoir	Betàtigungsstange
35	**0084000480**	1	Spina	Taper pin	Goupille	Führungsstift
36	**0045800020**	1	Guarnizione 0,10 (2 pz.)	Gasket	Joint	Dichtung
	00448R0410	1	Guarnizione pompa iniezione 0.2mm	Gasket	Joint	Dichtung
	0045801930	1	Guarnizione pompa iniezione 0.3mm	Gasket	Joint	Dichtung
37	**00656R0170**	1	Pompa iniezione STANADYNE 2k70	Injection pump	Pompe injection	Einspritzpumpe
	00656R0190	1	Pompa iniezione BOSCH 2k70	Injection pump	Pompe injection	Einspritzpumpe
	00656R0680	1	Pompa iniezione STANADYNE 2k80	Injection pump	Pompe injection	Einspritzpumpe
38	**00944R0480**	1	Tubo iniez.compl.	Injection pipe	Tube injection	Rohr
39	**00375R0440**	1	Morsetto	Terminal connector	Bride	Anschlussklemme
40	**00934R0190**	1	Tubo	Pipe	Tuyau	Rohr
41	**0037301550**	1	Filtro nafta esterno	Fuel filter	Filtre combustible	Brennstoffilter
42	**0021751970**	1	Cartuccia filtro nafta	Filter element	Cartouche filtrante	Filtereinsatz
43	**0019010320**	3	Bullone raccordo M 14	Union bolt	Boulon raccord	Hohlschraube
44	**0046700610**	6	Guarnizione in rame d.14	Gasket	Joint	Dichtung
45	**0017700060**	2	Vite M.8x25	Screw	Vis	Schraube
46	**00379R0030**	1	Feltro	Felt	Feutre	Drucktuch
47	**00716R0170**	1	Raccordo 8x1x25	Union	Raccord	Anschlußstück

RUGGERINI DIESEL	**POMPA INIEZIONE E INIETTORE - INJECTION PUMP AND INJECTOR** **POMPE A INJECTION-PORTE INJECTEUR - EINSPRITZPUMPE UND EINSPRITZDÜSE**	CATALOGO RICAMBI SPARE PARTS	
		TAVOLA TABLE	**5** **1**
		DATA DATE	**05/2006**

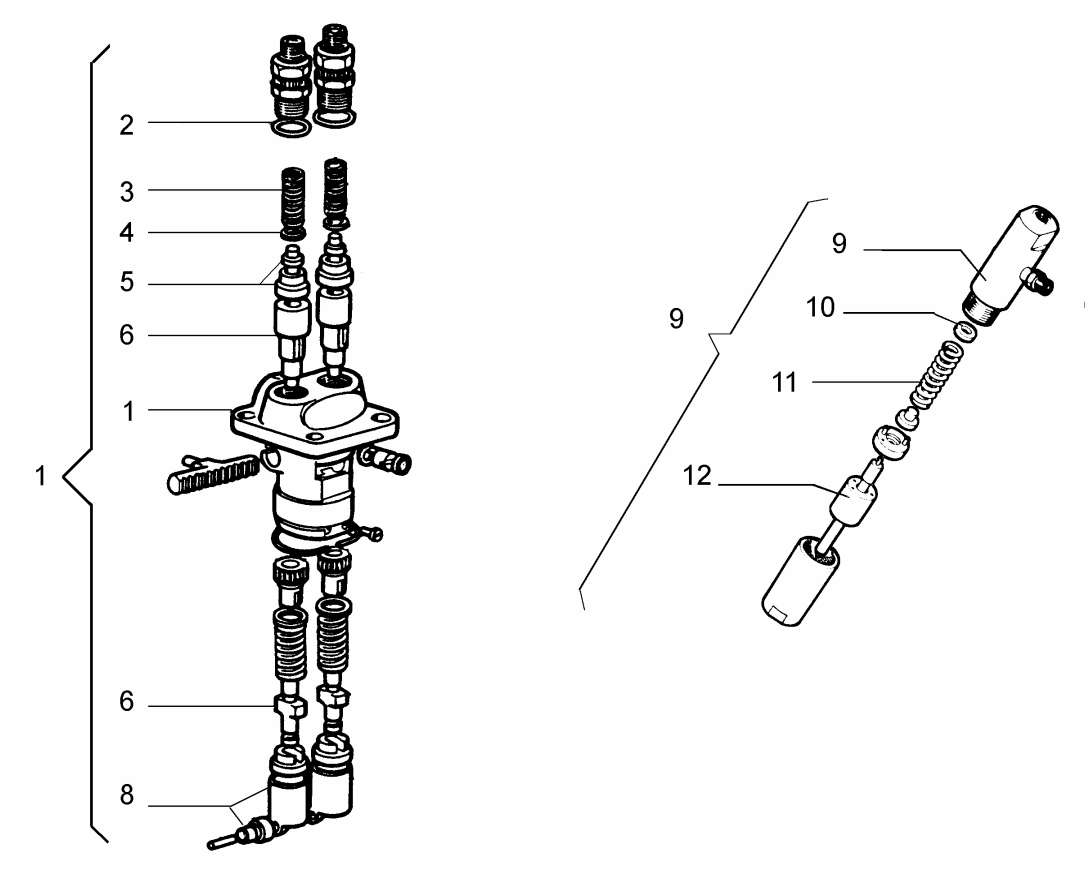

Nr. No.	CODE	Q.ty	DENOMINAZIONE - DESCRIPTION - DENOMINATION - BENENNUNG			
1	**00656R0170**	1	Pompa iniezione STANADYNE 2k70	Injection pump	Pompe injection	Einspritzpumpe
	00656R0190	1	Pompa iniezione BOSCH 2k70	Injection pump	Pompe injection	Einspritzpumpe
	00656R0330	1	Pompa iniezione STANADYNE 2k80	Injection pump	Pompe injection	Einspritzpumpe
2	**0012002790**	2	Anello OR d.15.60 sez.1,78	O-ring	Joint torique	O-Ring
3	**00540R0450**	2	Molla pompa iniezione	Spring	Ressort	Feder
4	**0047600150**	2	Guarnizione valvola	Valve gasket	Joint soupape	Ventildichtung
5	**0096720120**	2	Valvolina STANADYNE _K70	Valve	Soupape	Ventil
	00956R0250	2	Valvolina BOSCH _K70	Valve	Soupape	Ventil
6	**00660R0170**	2	Pompante STANADYNE _K70	Pumping element	Element pompe	Pumpenelement
	00660R0130	2	Pompante BOSCH _K70	Pumping element	Element pompe	Pumpenelement
	00660R0180	2	Pompante STANADYNE _K80	Pumping element	Element pompe	Pumpenelement
8	**00708R0080**	2	Punteria pompa iniezione	Tappet	Poussoir	Stössel
9	**00644R0430**	2	Iniettore completo STANADYNE	Injector	Injecteur compl.	Einspritzdüse
	00644R0400	2	Iniettore completo BOSCH	Injector	Injecteur compl.	Einspritzdüse
10	**00837R0300**	2	Rondella taratura 0,1 mm	Shim	Cale	Unterlegscheibe
11	**00540R0890**	2	Molla iniettore	Spring	Ressort	Feder
12	**00644R0460**	2	Polverizzatore STANADYNE	Nozzle	Injecteur	Düse
	00644R0450	2	Polverizzatore BOSCH	Nozzle	Injecteur	Düse

Nr. No.	CODE	Q.ty	DENOMINAZIONE - DESCRIPTION - DENOMINATION - BENENNUNG

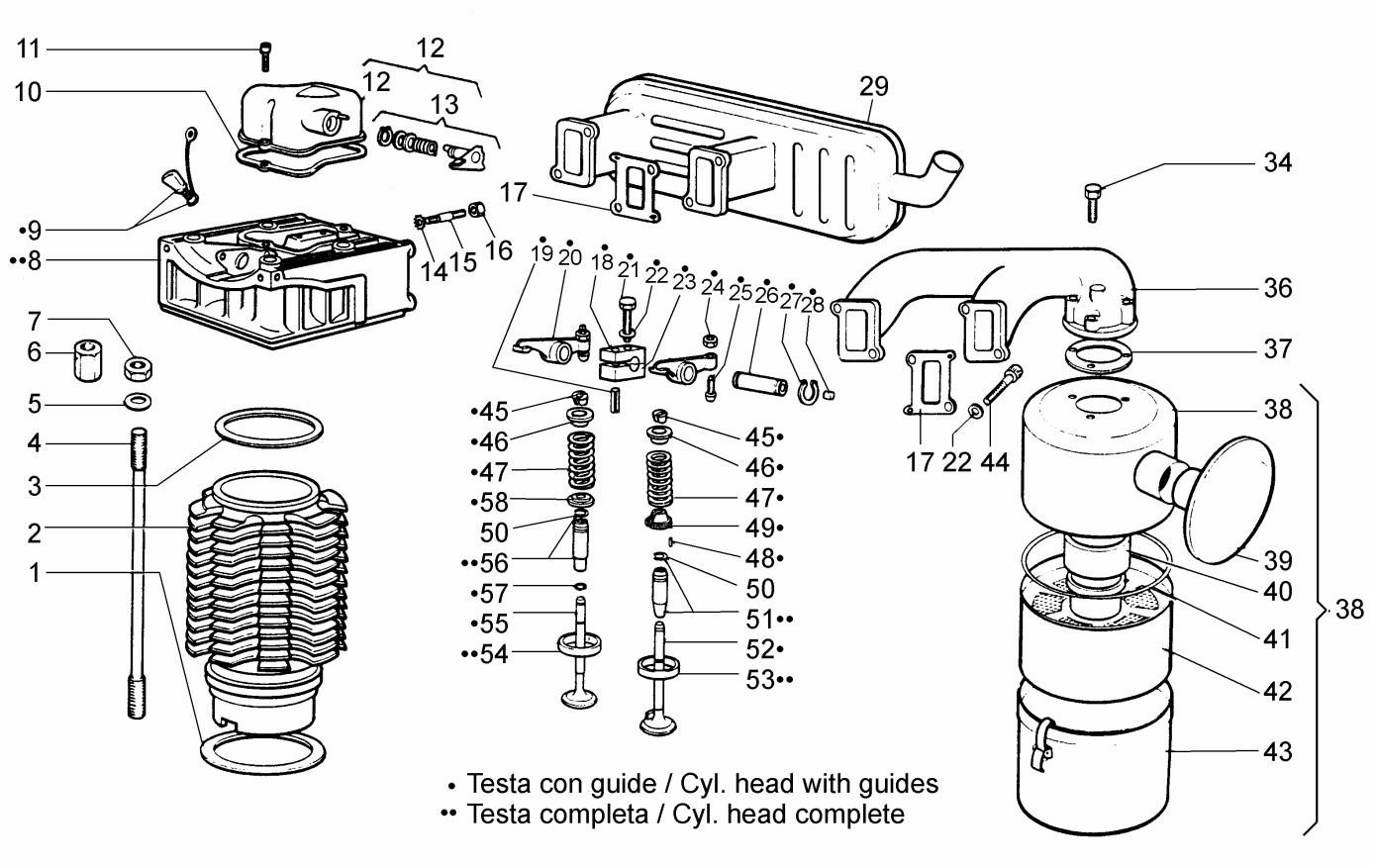

Nr. No.	CODE	Q.ty	DENOMINAZIONE - DESCRIPTION - DENOMINATION - BENENNUNG			
1	**00447R0710**	4	Guamiz sp. 0,1 RP320	Cylinder gasket	Joint	Dichtung
	00448R0400	4	Guamiz sp. 0,2 RP320	Cylinder gasket	Joint	Dichtung
	00448R0940	4	Guamiz sp. 0,1 RP360-380	Cylinder gasket	Joint	Dichtung
	00448R0950	4	Guamiz sp. 0,2 RP 360-380	Cylinder gasket	Joint	Dichtung
2	**00203R0110**	2	Cilindro D. 100 RP320-328	Cylinder	Cylindre	Zylinder
	00203R0470	2	Cilindro D. 105 RP360-380	Cylinder	Cylindre	Zylinder
3	**00447R0540**	2	Guarniz. testa RP280	Cylinder head gasket	Joint	Dichtung
	00447R0850	2	Guarniz. testa RP320-328	Cylinder head gasket	Joint	Dichtung
	00448R0960	2	Guarniz. testa RP360-380	Cylinder head gasket	Joint	Dichtung
4	**00684R0060**	8	Prigioniero	Stud	Goujon	Stiftschraube
5	**00771R0610**	8	Rondella	Washer	Rondelle	Unterlegscheibe
6	**00323R0160**	2	Dado alto	Nut	Ecrou	Mutter
7	**00323R0160**	6	Dado	Nut	Ecrou	Mutter
8	**0029620000**	2	Testa con guide RP/2	Cyl. head with guides	Culasse avec guide	Zylinderkopf mit führung
	0029630000	2	Testa completa RP/2	Cyl. head complete	Culasse complète	Zylinderkopf komplete
9	**00890R0020**	2	Tappo cicchetto compl.	Plug	Bouchon	Verschluss
10	**00447R0600**	2	Guarnizione	Gasket	Joint	Dichtung
11	**0097301000**	4	Vite M.8x25	Screw	Vis	Schraube
12	**0021630000**	2	Coperchio bilanc. compl.	Cover	Couvercle	Deckel
13	**0022360000**	2	Leva decompress. compl.	Compression release	Décompression	Dekompression
14	**00750R0040**	4	Rondella	Washer	Rondelle	Unterlegscheibe
15	**0067800080**	4	Prigioniero M.8 x 20	Stud	Goujon	Stiftschraube
16	**00323R0030**	4	Dado M.8 H.8	Nut	Ecrou	Mutter
17	**00447R0610**	4	Guarnizione	Gasket	Joint	Dichtung
18	**00910R0130**	2	Tassello superiore	Support	Support	Lager
19	**00850R0350**	2	Spina elastica d.5X40	Taper pin	Goupille	Kegelstift
20	**00104R0240**	2	Bilanciere scarico	Exhaust roker arm	Culbuteur échappement	Auslasskipphebel
21	**0017700170**	4	Vite vte M.8x60	Screw	Vis	Schraube
22	**00771R0110**	8	Rondella piana D.8,4x15 sp.1,5	Washer	Rondelle	Unterlegscheibe
23	**00910R0140**	2	Tassello inferiore	Support	Support	Lager
24	**00323R0100**	4	Dado	Nut	Ecrou	Mutter

Nr. No.	CODE	Q.ty	DENOMINAZIONE - DESCRIPTION - DENOMINATION - BENENNUNG			
25	**00726R0010**	4	Vite registro	Adjusting screw	Vis réglage	Einstellschraube
26	**00601R0550**	2	Pemo bilancieri	Roker arm shaft	Axe culbuteur	Kippebhelzapfen
27	**0012400130**	4	Anello seeger	Snap ring	Circlip	Sicherungsring
28	**00886R0440**	2	Tappo a scodellino	Plug	Bouchon	Verschluß
29	**00528R0110**	1	Marmitta completa	Muffler	Pot échappement	Auspufftopf
34	**0017600100**	1	Vite M.6x30	Screw	Vis	Schraube
36	**00211R0020**	1	Collettore aspirazione	Inlet manifold	Coliecteur admission	Ansaugsammelrohr
37	**00448R0100**	1	Guarnizione	Gasket	Joint	Dichtung
38	**00387R0620**	1	Filtro aria	Air filter	Filtre air	Luftfilter
39	**00151R0280**	1	Cappellotto	Cap	Capouchon	Schutzkappe
40	**00449R0710**	1	Anello distanziale	Spacer ring	Bague entretoise	Abstandsring
41	**00579R0590**	1	Anello OR	O-ring	Joint torique	O-ring
42	**00359R0160**	1	Elemento filtrante	Cartridge	Cartoche	Patrone
43	**00252R0270**	1	Coppa olio	Oil sump	Carter huil	Olsumpf
44	**0097320640**	4	Vite M.8 x 30	Screw	Vis	Schraube
45	**00809R0010**	8	Semicono	Lock ring	Demi-còne	Kegelstúck
46	**00616R0020**	4	Piattello superiore	Cotter	Coupelle	Feder teller
47	**00540R0010**	4	Molla valvola	Valve spring	Ressort soupape	Feder
48	**00850R0050**	2	Spina elastica	Taper pin	Goupille	Kagel stift
49	**00616R0140**	2	Piattello inf. asp.	Cotter	Coupelle	Feder teller
50	**00059R0010**	4	Anello fermo guida valvola	Guide ring	Bauge	Ring
51	**00464R0810**	2	Guida valvola asp.	Inlet guide	Guide admission	Einlassventilfúhrung
52	**00960R0130**	2	Valvola asp. RP280	Iniet valve	Soupape admission	Einlassventil
	00960R0200	2	Valvola asp. RP/2	Inlet valve	Soupape admission	Einlassventil
53	**00059R0230**	2	An. sede val. asp. RP/2	Inlet valve seat	Siege soupape adm.	Einlassventilsitz
54	**00059R0220**	2	An. sede val. sc. RP/2	Exhaust valve seat	Siege soupape échap.	Auslassventilsitz
55	**00960R0180**	2	Valvola scarico RP280	Exhaust valve	Soupape échap.	Auslassventil
	00960R0210	2	Valvola scarico RP/2	Exhaust valve	Soupape échap.	Auslassventil
56	**00464R0800**	2	Guida valvola scarico	Exhaust guide	Guide échappement	Auslassventiifúhrung
	00464R0200	2	Guida valv. scarico +0,1 mm.	Exhaust guide	Guide échappement	Auslassventiifúhrung
57	**00059R0020**	2	Anello valvola scarico	Exhaust ring	Jonc échappement	Ring
58	**00616R0100**	1	Piattello infer. scarico	Cotter	Coupelle	Feder teller

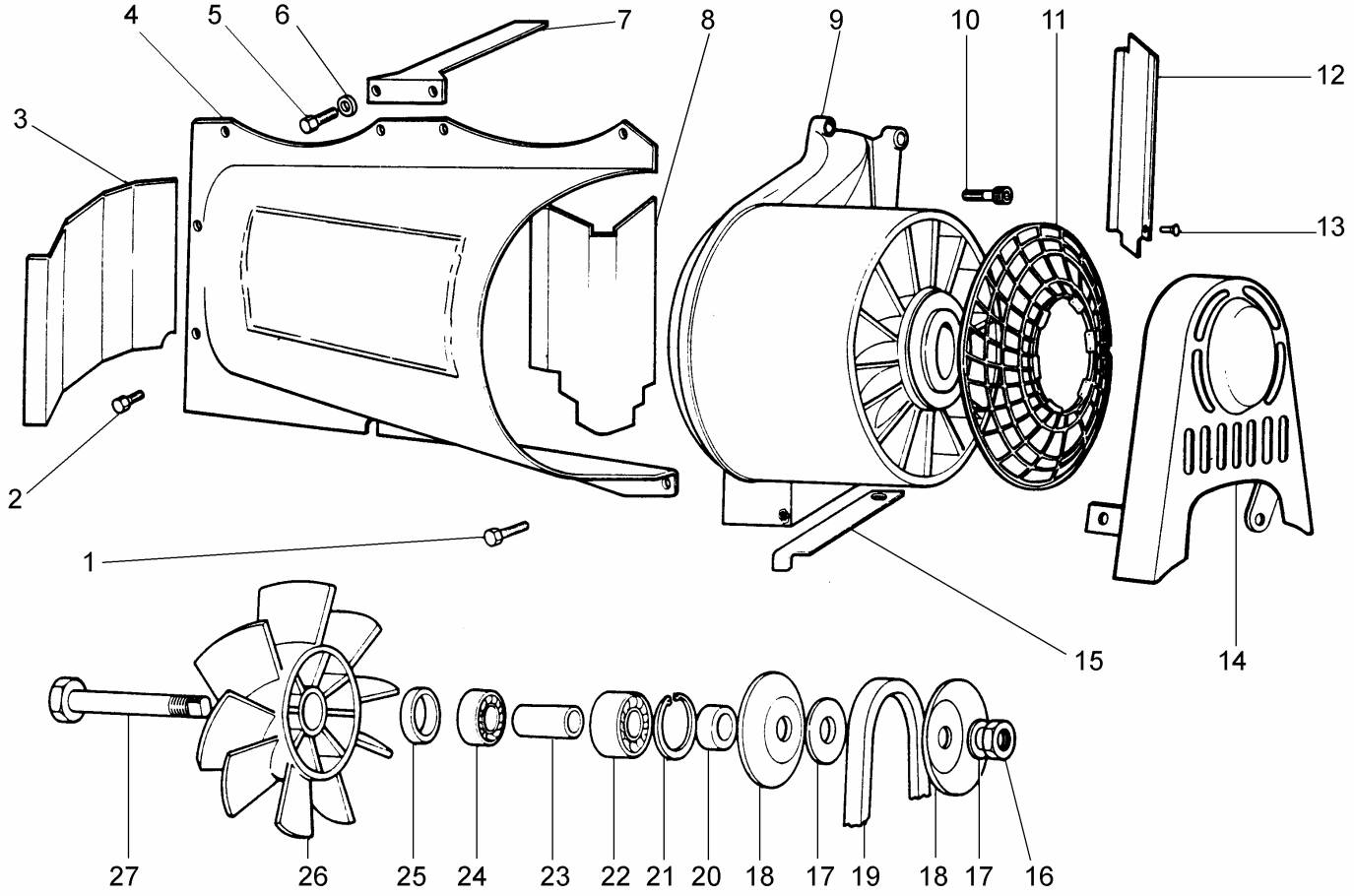

Nr. No.	CODE	Q.ty	DENOMINAZIONE - DESCRIPTION - DENOMINATION - BENENNUNG			
1	**0017600050**	1	Vite TE M.6X16	Screw	Vis	Schraube
2	**0017600010**	2	Bullone M 6 x 1 x 10	Bolt	Boulon	Stehbolzen
3	**00588R0750**	1	Paratia	Conveyor	Déflecteur	Luftleiblech
4	**00296R0520**	1	Cuffia cilindro	Air baffle hood	Coiffe air	Kühlverkleidung
5	**0017701270**	4	Vite vte M.8x14	Screw	Vis	Schraube
6	**00771R0110**	4	Rondella piana D.8,4x15 sp.1,5	Washer	Rondelle	Unterlegscheibe
7	**00588R0050**	1	Paratia	Conveyor	Déflecteur	Luftleiblech
8	**00588R0040**	1	Paratia	Conveyor	Déflecteur	Luftleiblech
9	**00333R0160**	1	Diffusore	Diffuser	Diffuseur	Luftrichter
10	**0097320740**	3	Vite M 8 x 20	Screw	Vis	Schraube
11	**00734R0420**	1	Rete protezione	Guard net	Grille protection	Schutznetz
13	**00738R0020**	3	Ribattino	Rivet	Rivet	Niete
14	**00171R0400**	1	Copricinghia RP388	Cover	Couvercle	Deckel
15	**00837R0100**	1	Spessore RP360-380-388	Shim	Cale	Unterlegscheibe
16	**0032600060**	1	Dado	Nut	Ecrou	Mutter
17	**00837R0020**	3	Spessore puleggia 1 mm	Shim	Cale	Unterlegscheibe
	00837R0070	2	Spessore puleggia 2,5 mm	Shim	Cale	Unterlegscheibe
18	**00819R0010**	2	Semipuleggia ventilatore	Half-pulley	Demi-poulie	Riemenscheibenhälfte
19	**0024000820**	1	Cinghia RP/2	Belt	Courroie	Keilriemen
	0024000170	1	Cinghia mm 1010	Belt	Courroie	Keilriemen
20	**00353R0220**	1	Distanziale	Spacer	Entretoise	Distanzstück
21	**00050R0050**	1	Anello seeger	Snap ring	Circlip	Sicherungsring
22	**0030030440**	1	Cuscinetto	Roller bearing	Roulem.à rouleaux	Rollenlager
23	**00353R0150**	1	Distanziale	Spacer	Entretoise	Distanzstück
24	**00304R0160**	1	Cuscinetto	Bearing	Roulement	Lager
25	**00354R0130**	1	Distanziale	Spacer	Entretoise	Distanzstück
26	**00968R0070**	1	Ventola	Blower	Soufflerie	Kühlgebläse
27	**00600R0240**	1	Perno	Shaft	Me	Zapfen

RADIATORE OLIO - OIL COOLER
RADIATEUR HUILE - ÖLKÜHLER

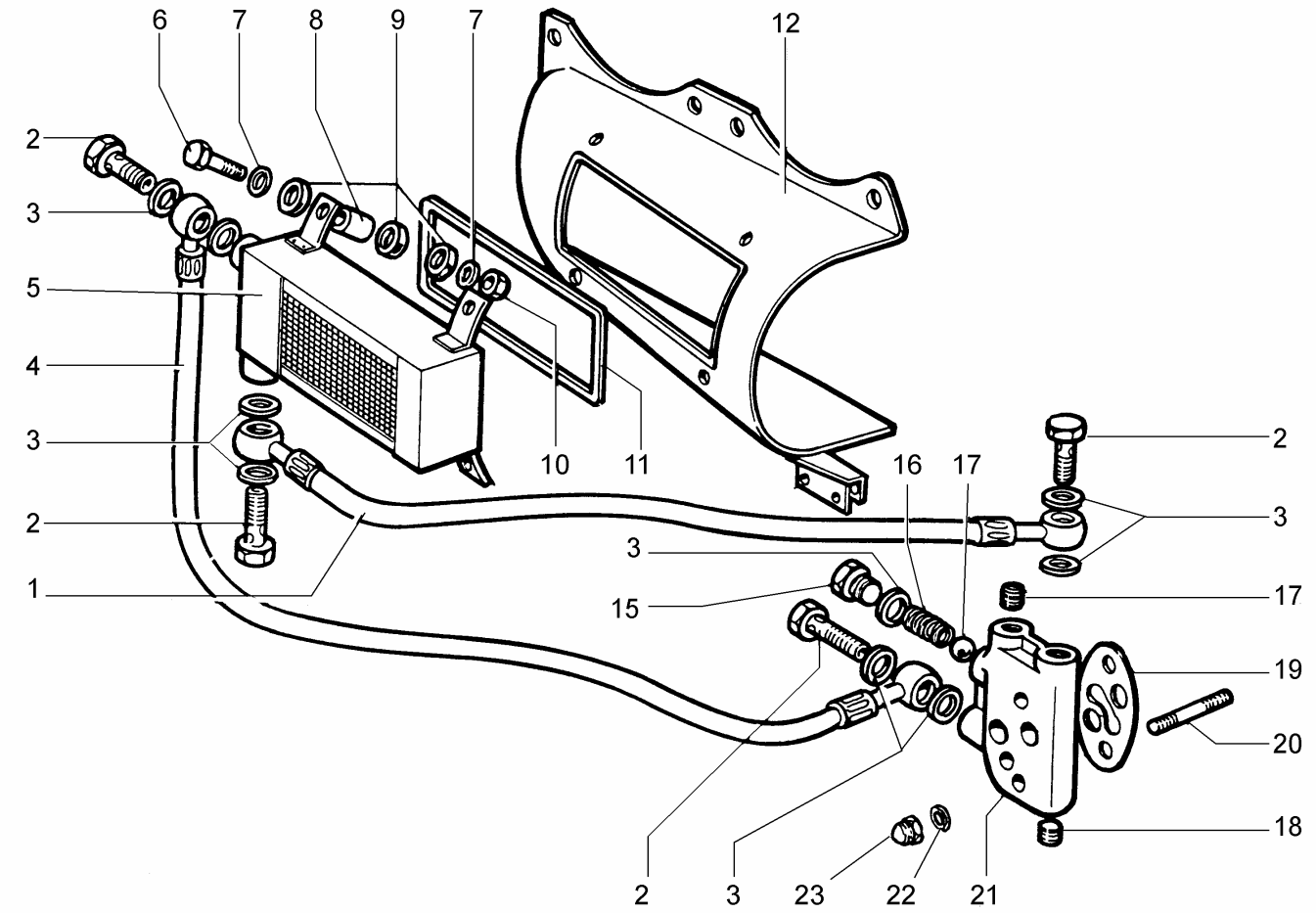

Nr. No.	CODE	Q.ty	DENOMINAZIONE - DESCRIPTION - DENOMINATION - BENENNUNG			
1	**00948R0920**	1	Tubo	Pipe	Tuyau	Rohr
2	**00716R0980**	4	Raccordo	Union	Raccord	Anschlusstück
3	**00754R0210**	9	Rondella	Washer	Rondelle	Unterlegscheibe
4	**00948R0930**	1	Tubo	Pipe	Tuyau	Rohr
5	**00804R0070**	1	Radiatore olio	Oil radiator	Radiateur huile	Olkúhler
6	**0017600290**	4	Bullone M 6 x 1 x 30 (minimo)	Bolt	Boulon	Stehbolzen
7	**0076260510**	8	Rondella piana D.6,5x22 sp.2,5	Washer	Rondelle	Unterlegscheibe
8	**00353R0780**	4	Distanziale	Spacer	Entretoise	Distanzstück
9	**00063R0180**	12	Antivibranti	Shock absorber	Amortisseur	Dàmpfer
10	**0032030210**	4	Dado autobloccante M.6 H.7,6	Nut	Ecrou	Mutter
11	**00449R0850**	1	Guarnizione	Gasket	Joint	Dichtung
12	**00296R0410**	1	Cuffia cilindro	Cylinder conveyor	Coiffe cylindre	Kúhlverkleindung
15	**00894R0200**	1	Vite	Screw	Vis	Schraube
16	**00540R0500**	1	Molla	Spring	Ressort	Feder
17	**0082450100**	1	Sfera diam. 1/2''	Gov.ball	Bille	Reglerkugel
18	**00894R0420**	2	Vite senzatesta	Screw	Vis	Schraube
19	**00447R0660**	2	Guarnizione	Gasket	Joint	Dichtung
20	**0067800860**	2	Prigioniero	Stud	Goujon	Stiftschraube
21	**00272R0080**	1	Corpo valvola by-pass	Oil valve	Soupape huile	Oluberdruckventil
22	**0046700580**	2	Rondella rame D.8,2x12 sp.1	Washer	Rondelle	Unterlegscheibe
23	**00326R0290**	2	Dado cieco M.8	Nut	Ecrou	Mutter

AVVIAMENTO ELETTRICO - ELECTRICAL STARTING
DEMARRAGE ELECTRIQUE - ELEKTRISCHER ANLASSER

CATALOGO RICAMBI SPARE PARTS		
TAVOLA TABLE	9	1
DATA DATE	05/2006	

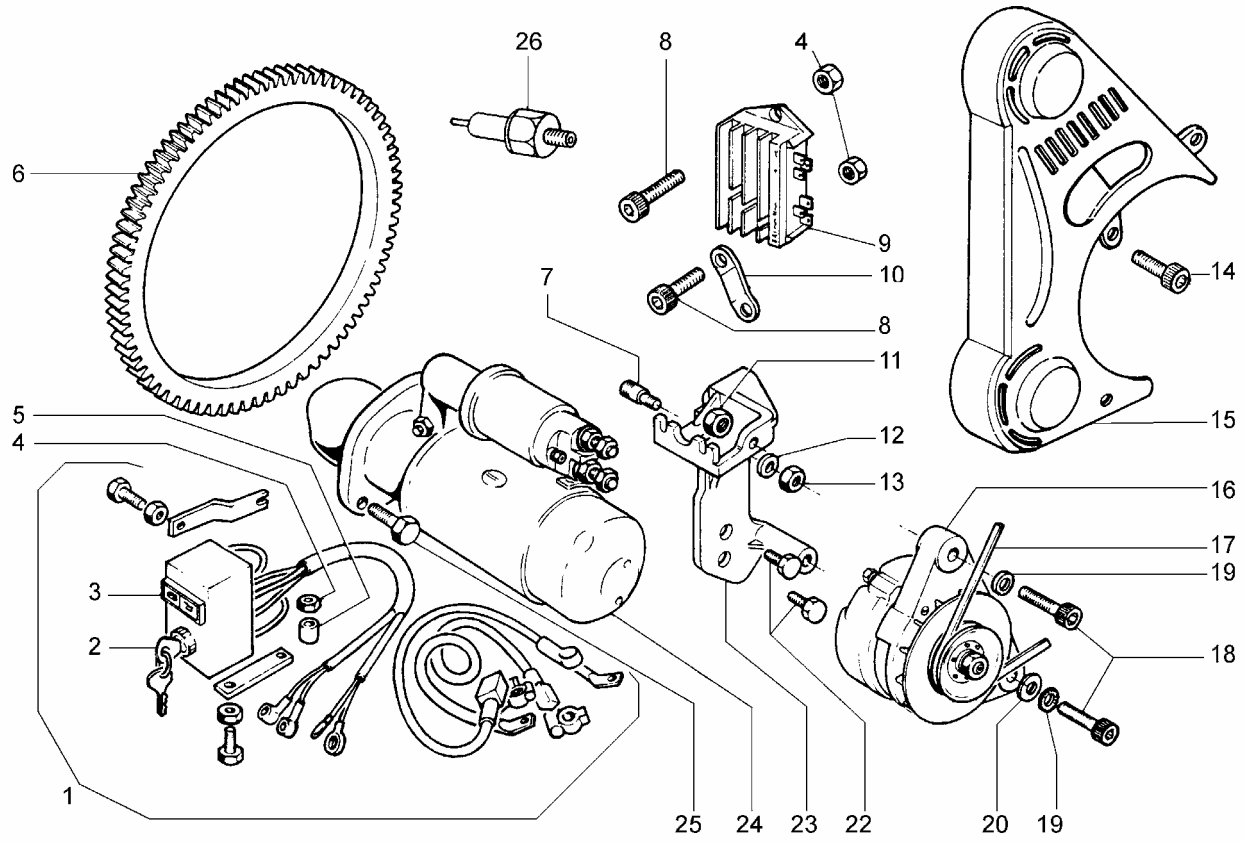

Nr. No.	CODE	Q.ty	DENOMINAZIONE - DESCRIPTION - DENOMINATION - BENENNUNG			
1	**00444R0210**	1	Quadro compi. cavi	Panel with wires	Cadre compi.	Schaltbrett
2	**00484R0040**	1	Chiave avviamento	Switch	Interrupteur	Schalter
3	**00488R0020**	**1**	Lampada spia	Lampe	Lampe	Glühbirne
4	**00323R0030**	3	Dado M.8 H.8	Nut	Ecrou	Mutter
5	**00353R0820**	1	Distanziale D.9x13 H.15	Spacer	Entretoise	Distanzstück
6	**00256R0230**	1	Corona avviamento	Starter gear	Couronne dém.	Starterkranz
7	**00676R0840**	1	Prigioniero	Stud	Goujon	Stiftschraube
8	**0097320740**	2	Vite M 8 x 20	Screw	Vis	Schraube
9	**0073622280**	1	Reg. tens. 12V 14/21A-6 alt. 3 fili	Voltage regulator	Régulateur de tension	Spannungsregler
10	**00612R0890**	1	Piastrina	Safety plate	Arrétoir	Sicherungsblech
11	**00326R0200**	1	Dado	Nut	Ecrou	Mutter
12	**00771R0160**	1	Rondella piana D.10.5x22 sp.4	Washer	Rondelle	Unterlegscheibe
13	**0032400330**	1	Dado M10x1,5	Nut	Ecrou	Mutter
14	**0097300240**	2	Vite M 8 x 16	Screw	Vis	Schraube
15	**00171R0400**	1	Protezione cinghia	Guard	Protection	Schutz
16	**00014R0180**	1	Alternatore 200W	Alternator	Alternateur	Generator
17	**00207R0410**	1	Cinghia RP/2	Belt	Courroie	Keilriemen
18	**0097300480**	2	Vite M 10 X 45	Screw	Vis	Schraube
19	**00750R0020**	1	Rondella	Washer	Rondelle	Unterlegscheibe
20	**0076250200**	2	Rondella piana 10,5x2	Washer	Rondelle	Unterlegscheibe
22	**0017800060**	2	Vite	Screw	Vis	Schraube
23	**00877R0060**	1	Supporto	Support	Support	Lager
24	**0058402280**	1	Motorino per foro d.76	Starting motor	Démarreur	Anlasser
	00563R0510	1	Motorino per foro d.82	Starter	Démarreur	Aniasser
25	**0017900200**	2	Vite	Screw	Vis	Schraube
26	**00674R0010**	1	Pressostato	Elettrostop	Elettrostop	Elettrostop

00496R0250 05/2006 Descrizioni e illustrazioni non impegnative - Descriptions and characteristics subject to modification - Descriptions et illustrations peuvent étre modifiées - Aenderungen vorbehalten

RUGGERINI MOTORI
Via Cav. Del Lavoro A.Lombardini, 2 - 42100 Reggio Emilia - ITALY
Fax +39 0522 389362 - E-mail: ricambi@lombardini.it - www.ruggerini.it

è un marchio della LOMBARDINI S.r.l.

MOTORI DIESEL SERIE
DIESEL ENGINES SERIE

MOTEURS DIESEL SERIE
DIESEL MOTOREN REIHE

RM 80-90 3000 g/'	RM 81-91 3600 g/'
RDM 901 3000 g/'	RM 121 3600 g/'-r.p.m.

INDICE - INDEX - DAS INHALTSVERZEICHNIS

1 BASAMENTO - RAFFREDDAMENTO
CRANKCASE - COOLING
CARTER MOTEUR - REFROIDISSEMENT
KURBELGEHÄUSE - WASSERKÜHLUNG

2 MANOVELLISMO
CRANK - MECHANISM
EQUIPAGE MOBILE
KURBELGETRIEBE

3 REGOLATORE GIRI
GOVERNOR
REGULATEUR OF TOURS
REGLER

4 POMPA INIEZIONE E INIETTORE
INJECTION PUMP AND INJECTOR
POMPE A INJECTION – PORTE INJECTEUR
EINSPRITZPUMPE UND EINSPRITZDÜSE

5 TESTA - CILINDRO
CYLINDER HEAD - CYLINDER
CULASSE - CYLINDRE
ZYLINDERKOPF - ZYLINDER

RUGGERINI DIESEL

BASAMENTO - CARTER MOTEUR
CRANKCASE - KURBELGEHÄUSE

CATALOGO RICAMBI
SPARE PARTS

TAVOLA / TABLE	1	1
DATA / DATE	5 / 89	

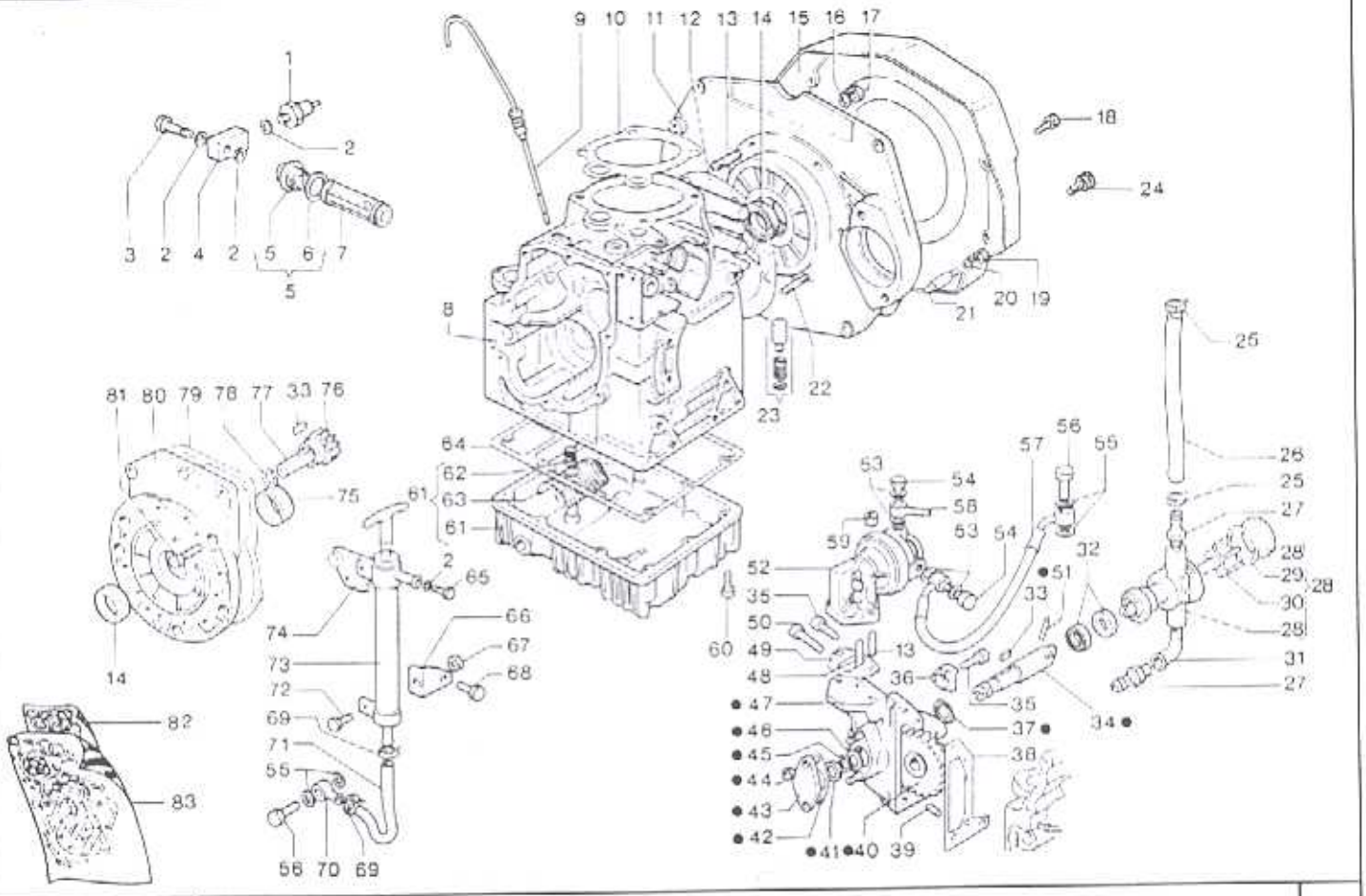

Nr. No.	CODICE CODE	DENOMINAZIONE - DENOMINATION - DESCRIPTION - BENENNUNG				Q.
1	674 - 01	Pressostato	Mano-contact-press	Pressure switch	Druckschalter	1
2	754 - 02	Rondella	Rondelle	Washer	Unterlegscheibe	3
3	716 - 62	Raccordo	Raccord	Union	Anschlusstück	1
4	612 - 30	Piastrina	Arrêtoir	Safety plate	Sicherungsblech	1
5	A 2144	Tappo filtro olio	Bouchon	Plug	Verschluss	1
6	579 - 72	Anello OR	Baque	Seal ring	Ring	1
7	175 - 05	Cartuccia filtro olio	Cartouche huile	Oil cartridge	Patrone	1
8	168 - 41	Basamento	Carter moteur	Crankcase	Kurbelgehäuse	1
9	076 - 37	Asta livello olio	Jauge	Oil dipstick	Meßstab	1
10	449 - 27	Guarnizione sp. 0,1 mm.	Joint	Gasket	Dichtung	2
	449 - 28	Guarnizione sp. 0,2 mm.	Joint	Gasket	Dichtung	2
11	878 - 45	Supporto RM80-81-90-91	Support	Support	Lager	1
	876 - 56	Supporto RDM901 - RM121	Support	Support	Lager	1
12	448 - 69	Guarnizione sp. 0,1 mm.	Joint	Gasket	Dichtung	1
	448 - 67	Guarnizione sp. 0,2 mm.	Joint	Gasket	Dichtung	1
	447 - 74	Guarnizione sp. 0,3 mm.	Joint	Gasket	Dichtung	1
13	676 - 02	Prigioniero	Goujon	Stud	Stiftschraube	4
14	2118	Anello tenuta olio	Bague étanchéité	Oil seals	Dichtring	1
15	171 - 27	Protezione volano RM 80-81-90	Protection	Guard	Schutz	1
	171 - 32	Protez. volano RDM901-RM121	Protection	Guard	Schutz	1
16	771 - 09	Rondella	Rondelle	Washer	Unterlegscheibe	6
17	323 - 03	Dado	Ecrou	Nut	Mutter	6
18	992 - 68	Vite RDM901-RM121	Vis	Screw	Schraube	3
19	323 - 76	Dado RM 80-81-90	Ecrou	Nut	Mutter	7
20	771 - 51	Rondella RM 80-81-90	Rondelle	Washer	Unterlegscheibe	7
21	354 - 37	Prigioniero RM 80-81-90	Goujon	Stud	Stiftschraube	7
22	676 - 70	Prigioniero	Goujon	Stud	Stiftschraube	4
23	2126	Valvola by-pass compl.	Soupape huile	Oil valve	Öluberdruckventil	1
24	992 - 67	Vite RDM901-RM121	Vis	Screw	Schraube	1
25	375 - 58	Fascetta	Collier	Clamp	Rohrschelle	2
26	930 - 77	Tubo RM 80-81-90	Tuyau	Pipe	Rohr	1
	930 - 97	Tubo RDM901 - RM121	Tuyau	Pipe	Rohr	1
27	716 - 93	Raccordo	Raccord	Union	Anschlusstück	2
28	652 - 32	Pompa acqua completa	Pompe à eau	Water pump	Wasser pump	1
29	449 - 65	Guarnizione	Joint	Gasket	Dichtung	1
30	439 - 17	Girante	Turbine	Impeller	Laufrad	1
31	717 - 41	Raccordo a gomito	Raccord	Union	Anschlusstück	1
32	054 - 38	Anello tenuta olio	Bague étanchéité	Oil seals	Dichtring	2
33	498 - 15	Linguetta	Clavette	Key	Keil	2

RUGGERINI DIESEL

BASAMENTO - CARTER MOTEUR
CRANKCASE - KURBELGEHÄUSE

CATALOGO RICAMBI
SPARE PARTS

TAVOLA TABLE	1	2
DATA DATE	5 / 89	

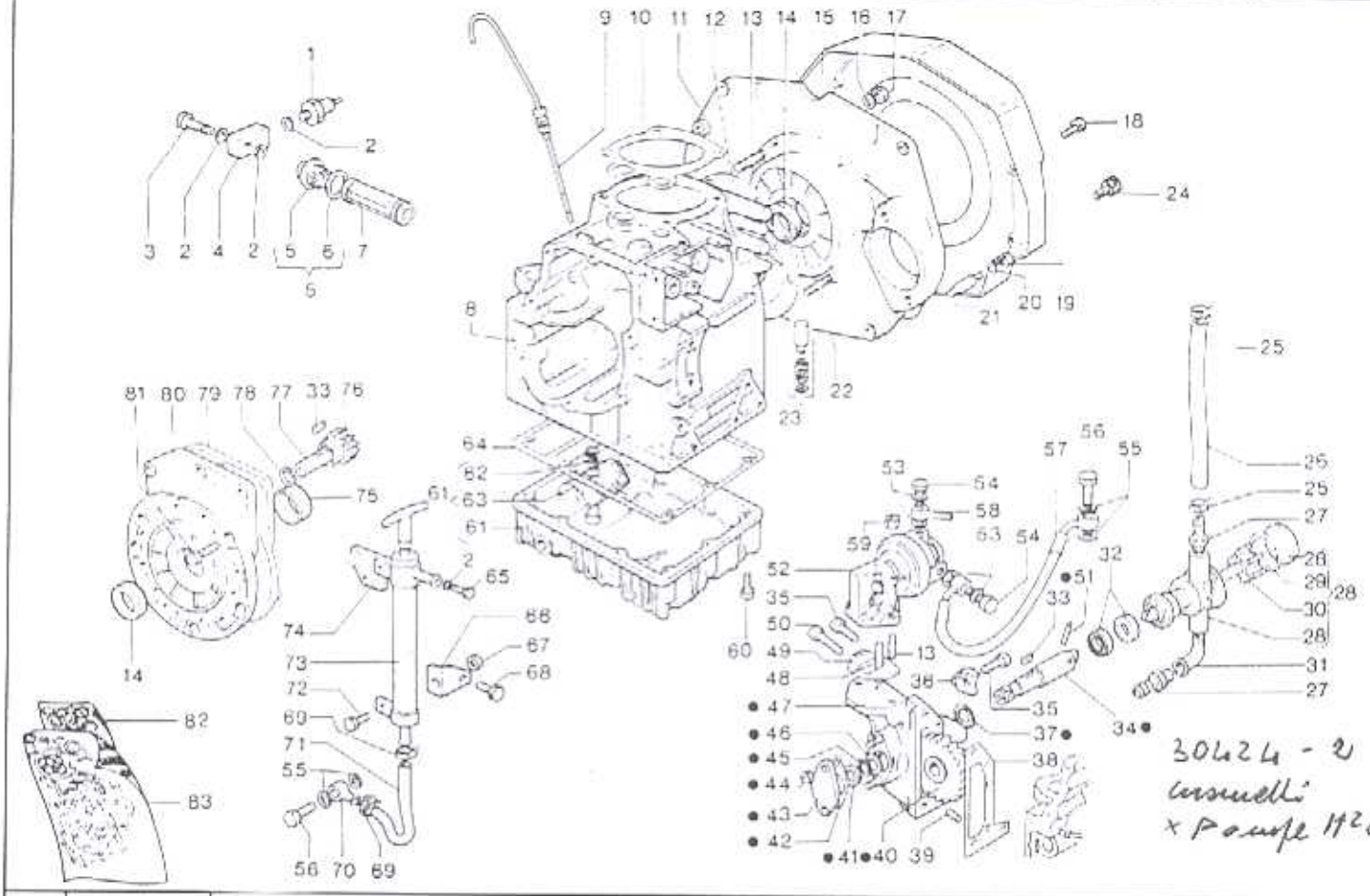

Nr. No.	CODICE CODE	DENOMINAZIONE - DENOMINATION - DESCRIPTION - BENENNUNG				Q.
34	601 - 79	Perno	Axe	Shaft	Zapfen	1
35	992 - 12	Vite	Vis	Screw	Schraube	4
36	858 - 68	Staffa fiss. pompa	Etrier	Brace	Bügel	2
37	579 - 58	Anello OR	Bague	Ring	Ring	1
38	447 - 91	Guarnizione	Joint	Gasket	Dichtung	1
39	841 - 24	Spina cilindrica	Goupille	Pin	Kegelstift	2
40	468 - 54	Ingranaggio	Engrenage	Gear	Zahnrad	1
41	042 - 04	Anello centraggio	Bague	Ring	Ring	1
42	449 - 61	Guarnizione	Joint	Gasket	Dichtung	1
43	231 - 95	Coperchio	Couvercle	Cover	Deckel	1
44	323 - 09	Dado	Ecrou	Nut	Mutter	2
45	046 - 13	Anello seeger	Circlip	Snap ring	Sicherungsring	1
46	777 - 13	Rondella rasamento	Rondella	Washer	Unterlegscheibe	1
47	879 - 44	Supporto	Support	Support	Lager	1
48	704 - 10	Puntalino	Poussoir	Drive rod	Betätigungsstange	1
49	450 - 77	Guarnizione	Joint	Gasket	Dichtung	1
	450 - 75	Guarnizione sp. 0.2 mm.	Joint	Gasket	Dichtung	2
50	992 - 35	Vite	Vis	Screw	Schraube	2
51	850 - 43	Spina	Goupille	Pin	Kegelstift	1
52	652 - 12	Pompa aliment. RM 80-81-90	Pompe combustible	Fuel feeding pump	Kraftstoffpumpe	1
	652 - 11	Pompa alim. RDM901-RM121	Pompe combustible	Fuel feeding pump	Kraftstoffpumpe	1
53	754 - 09	Rondella	Rondelle	Washer	Unterlegscheibe	4
54	716 - 25	Raccordo	Raccord	Union	Anschlusstück	2
55	754 - 01	Rondella	Rondelle	Washer	Unterlegscheibe	4
56	716 - 15	Raccordo	Raccord	Union	Anschlusstück	2
57	935 - 49	Tubo RM80-81-90-91	Tuyau	Pipe	Rohr	1
	935 - 68	Tubo RDM901 - RM121	Tuyau	Pipe	Rohr	1
58	575 - 14	Occhiello	Oeillet	Eye	Öse	1
59	325 - 95	Dado	Ecrou	Nut	Mutter	2
60	995 - 11	Vite	Vis	Screw	Schraube	10
61	2124	Coppa olio compl.	Carter huile	Oil sump	Ölsumpf	1
62	540 - 25	Molla	Ressort	Spring	Feder	1
63	734 - 35	Rete	Grille	Net	Netz	1
64	447 - 76	Guarnizione	Joint	Gasket	Dichtung	1
65	993 - 31	Vite	Vis	Screw	Schraube	1
66	612 - 55	Piastrina	Arrêtoir	Safety plate	Sicherungsblech	1
67	323 - 77	Dado	Ecrou	Nut	Mutter	1
68	993 - 25	Vite	Vis	Screw	Schraube	2
69	375 - 58	Fascetta	Collier	Clamp	Rohrschelle	2
70	930 - 25	Tubo con occhiello	Tuyau	Pipe	Rohr	1

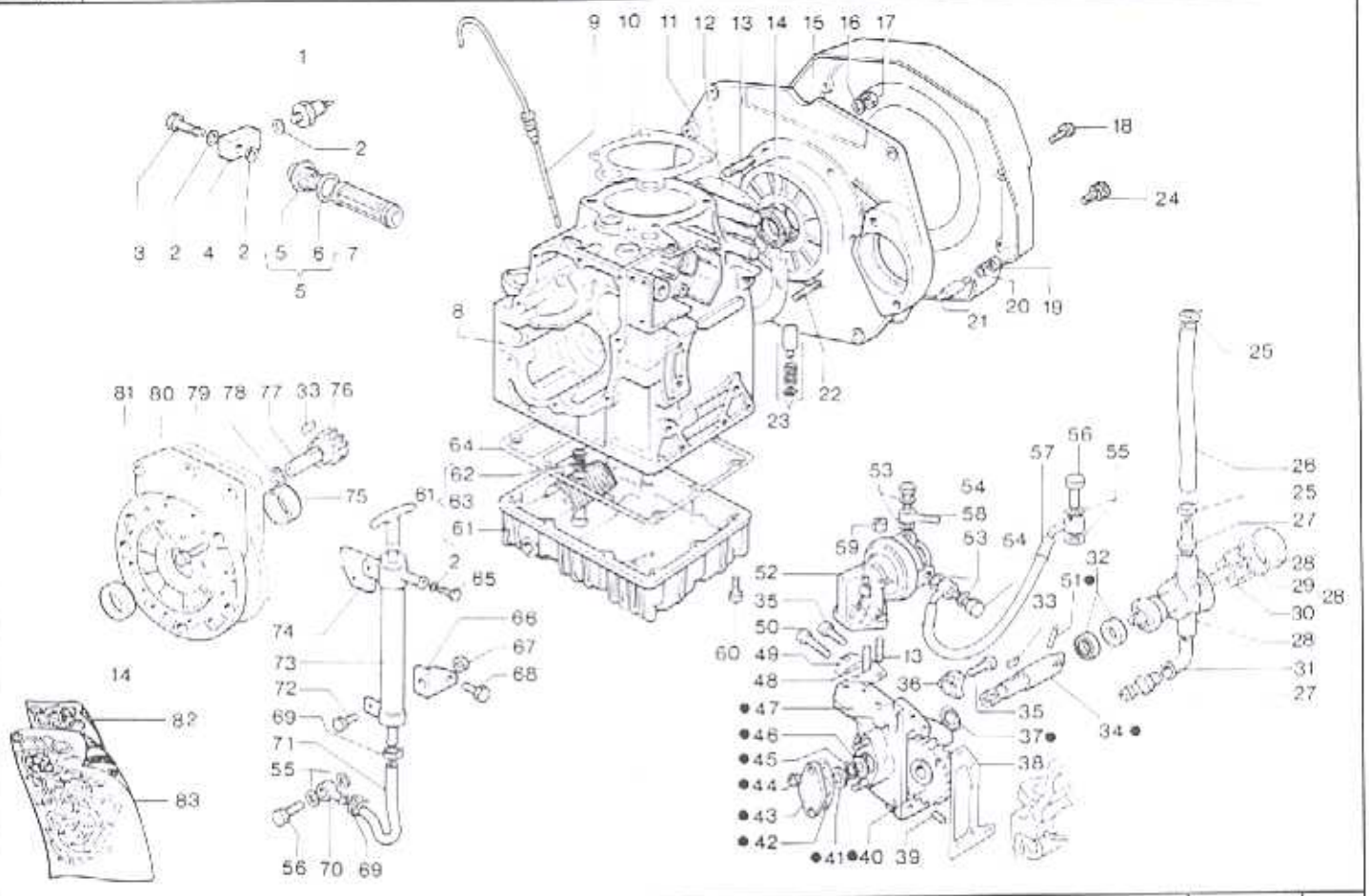

Nr. No.	CODICE CODE	DENOMINAZIONE - DENOMINATION - DESCRIPTION - BENENNUNG				Q.
71	930 - 24	Tubo	Tuyau	Pipe	Rohr	1
72	993 - 68	Vite	Vis	Screw	Schraube	2
73	652 - 07	Pompa estrazione olio	Pompe huile	Oil pump	Pumpe	1
74	612 - 54	Piastrina	Arrêtoir	Safety plate	Sicherungsblech	1
75	310 - 65	Cuscinetto RDM901 - RM121	Coussinet	Bearing	Hauptlager	1
76	468 - 35	Ingranaggio ozioso	Engrenage	Gear	Zahnrad	1
77	600 - 39	Perno	Axe	Shaft	Zapfen	1
78	059 - 06	Anello spallamento	Bague d'entretoise	Spacer ring	Abstandsring	1
79	447 - 75	Guarnizione	Joint	Gasket	Dichtung	1
80	240 - 16	Coperchio distrib. RM 80-90	Couvercle	Cover	Deckel	1
	240 - 28	Coperc. distrib. RDM901-RM121	Couvercle	Cover	Deckel	1
81	992 - 44	Vite	Vis	Screw	Schraube	8
82	A2026	Guarniz. smerig. RM 80-81	Joint	Overhauling gasket	Dichtung	1
"	2420	Guarniz. smerig. RDM901-RM121	Joint	Overhauling gasket	Dichtung	1
■	A2165	Guarniz. smerig. RM90-RDM901	Joint	Overhauling gasket	Dichtung	1
83	A2027	Guarniz. compl. RM 80-81	Joint	Complete gasket	Dichtung	1
	2419	Guarniz. compl. RDM901-RM121	Joint	Complete gasket	Dichtung	1
■	A2166	Guarniz. compl. RM90-RDM901	Joint	Complete gasket	Dichtung	1
•	A2145	Supporto pompa acqua compl.	Support	Support	Lager	1

RUGGERINI DIESEL

MANOVELLISMO - EQUIPAGE MOBILE
CRANK MECHANISM - KURBELGETRIEBE

CATALOGO RICAMBI SPARE PARTS		
TAVOLA TABLE	2	1
DATA DATE	5 / 89	

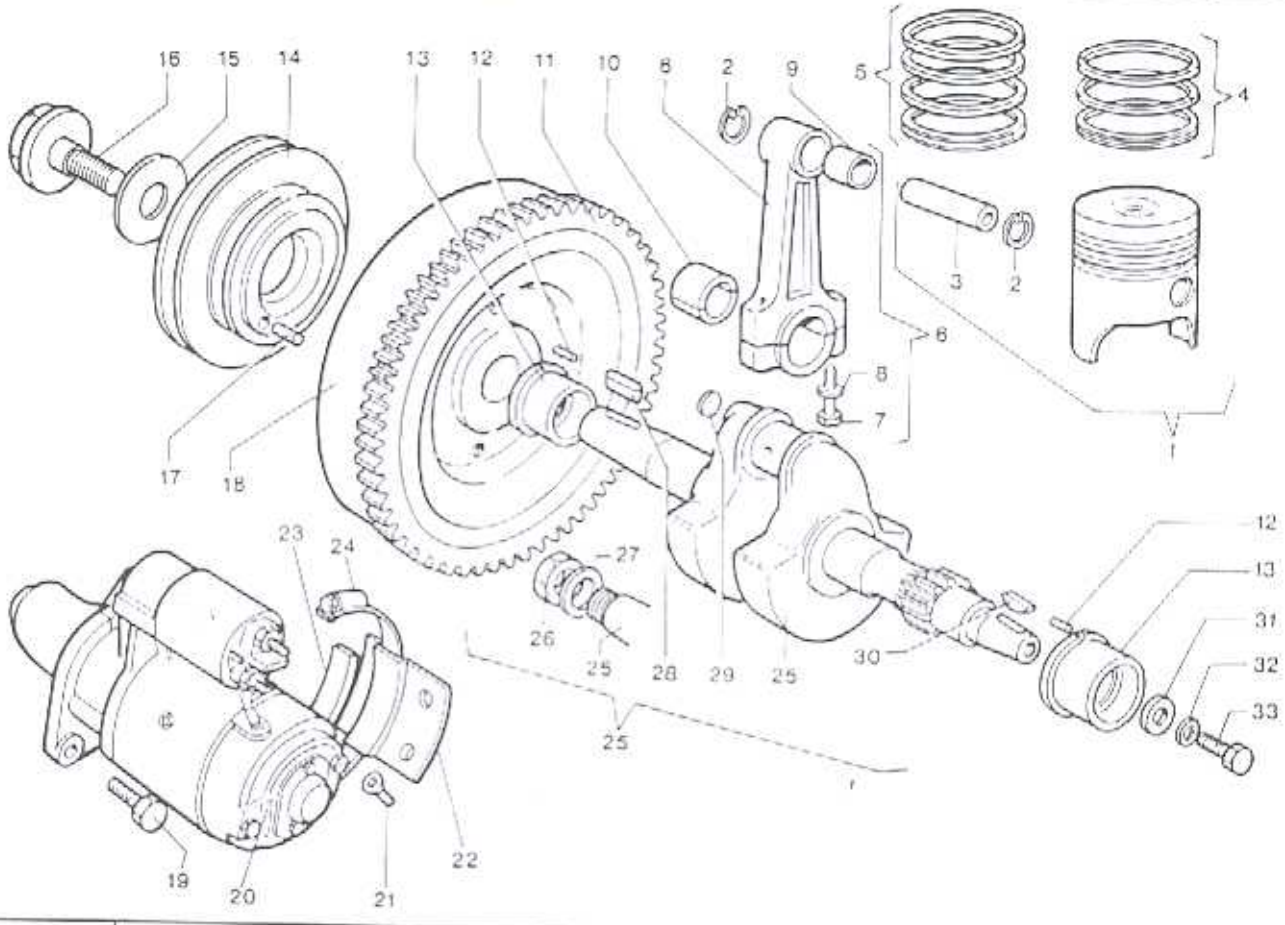

Nr. No.	CODICE CODE	DENOMINAZIONE - DENOMINATION - DESCRIPTION - BENENNUNG				Q.
1	A2018	Pistone ∅ 80 mm. RM 80-81	Piston	Piston	Kolben	1
	A2019	Pistone ∅ 80,5 mm. RM 80-81	Piston	Piston	Kolben	1
	A2020	Pistone ∅ 81 mm. RM 80-81	Piston	Piston	Kolben	1
	A2245	Pistone ∅ 90 mm. RM 90-91	Piston	Piston	Kolben	1
	A2246	Pistone ∅ 90,5 mm. RM 90-91	Piston	Piston	Kolben	1
	A2247	Pistone ∅ 91 mm. RM 90-91	Piston	Piston	Kolben	1
	A2099	Pist. ∅ 90 mm. RDM901-RM121	Piston	Piston	Kolben	1
	A2100	Pist. ∅ 90,5 mm. RDM901-RM121	Piston	Piston	Kolben	1
	A2101	Pist. ∅ 91 mm. RDM901-RM121	Piston	Piston	Kolben	1
2	050 - 11	Anello seeger RM 80-81	Circlip	Snap ring	Sicherungsring	2
	058 - 81	Anello seeger RM 90-91	Circlip	Snap ring	Sicherungsring	2
	050 - 05	Anello seeger RDM901-RM121	Circlip	Snap ring	Sicherungsring	2
3	854 - 12	Spinotto RM 80-81-90-91	Axe	Piston pin	Kolbenbolzen	1
	854 - 11	Spinotto RDM901-RM121	Axe	Piston pin	Kolbenbolzen	1
4	2946	Segmenti ∅ 80 mm. RM 80-81	Segments	Pistons rings	Kolbenring	1
	2341	Segmenti ∅ 80,5 mm. RM 80-81	Segments	Pistons rings	Kolbenring	1
	2342	Segmenti ∅ 81 mm. RM 80-81	Segments	Pistons rings	Kolbenring	1
	A2157	Segmenti ∅ 90 mm. RM 90-91	Segments	Pistons rings	Kolbenring	1
	A2158	Segmenti ∅ 90,5 mm. RM 90-91	Segments	Pistons rings	Kolbenring	1
	A2159	Segmenti ∅ 91 mm. RM 90-91	Segments	Pistons rings	Kolbenring	1
5	2149	Segm. ∅ 90 mm. RDM901-RM121	Segments	Pistons rings	Kolbenring	1
	2150	Segm. ∅ 90,5 mm. RDM901-RM121	Segments	Pistons rings	Kolbenring	1
	2151	Segm. ∅ 91 mm. RDM901-RM121	Segments	Pistons rings	Kolbenring	1
6	100 - 36	Biella compl. RM 80-81-90-91	Bielle	Connecting rod	Pleuelstange	1
7	100 - 23	Biella compl. RDM901-RM121	Bielle	Connecting rod	Pleuelstange	1
	989 - 22	Vite biella RDM901-RM121	Vis	Screw	Schraube	2
	989 - 50	Vite biella RM90-91	Vis	Screw	Schraube	2
9	~~316 - 43~~	~~Cuscinetto RDM901-RM121~~	~~Coussinet~~	~~Bearing~~	~~Pleuelfussbuchse~~	~~1~~
10	316 - 42	Cuscinetto std. RM 80-90	Coussinet	Bearing	Pleuelfussbuchse	1
	316 - 50	Cuscinetto -0,25 mm. RM 80-90	Coussinet	Bearing	Pleuelfussbuchse	1
	316 - 51	Cuscinetto -0,50 mm. RM 80-90	Coussinet	Bearing	Pleuelfussbuchse	1
	316 - 52	Cuscinetto -0,75 mm. RM 80-90	Coussinet	Bearing	Pleuelfussbuchse	1
	316 - 36	Cuscinetto std. RDM901-RM121	Coussinet	Bearing	Pleuelfussbuchse	1
	316 - 37	Cuscin. -0,25 mm. RDM901-RM121	Coussinet	Bearing	Pleuelfussbuchse	1
	316 - 38	Cuscin. -0,50 mm. RDM901-RM121	Coussinet	Bearing	Pleuelfussbuchse	1
	316 - 39	Cuscin. -0,75 mm. RDM901-RM121	Coussinet	Bearing	Pleuelfussbuchse	1
11	256 - 11	Corona avv. RM 80-81-90	Couronne dem.	Starter gear	Starter Kranz	1
	256 - 05	Corona avv. RDM901-RM121	Couronne dem.	Starter gear	Starter Kranz	1
12	850 - 10	Spina cilindrica	Goupille	Pin	Kegelstift	2
13	310 - 16	Cuscinetto std.	Coussinet	Bearing	Hauptlager	2
	310 - 17	Cuscinetto -0,25 mm.	Coussinet	Bearing	Hauptlager	2
	310 - 18	Cuscinetto -0,50 mm.	Coussinet	Bearing	Hauptlager	2
	310 - 19	Cuscinetto -0,75 mm.	Coussinet	Bearing	Hauptlager	2
	310 - 53	Cuscinetto +1 mm.	Coussinet	Bearing	Hauptlager	2

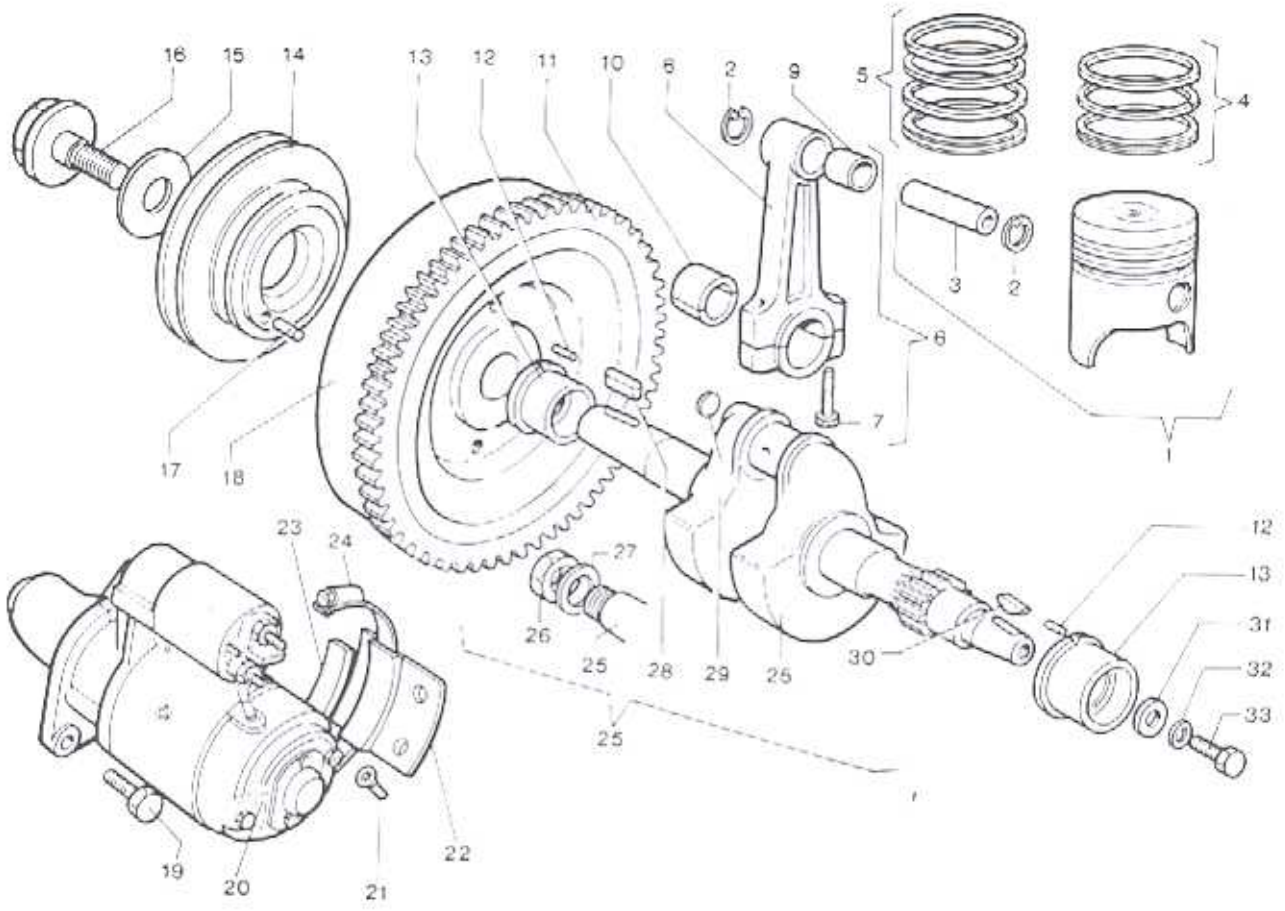

Nr. No.	CODICE CODE	DENOMINAZIONE - DENOMINATION - DESCRIPTION - BENENNUNG				Q.
14	696 - 71	Puleggia avv. RM 80-81-90-91	Poulie	Pulley	Riemenscheibe	1
15	□ 771 - 99	Rondella RM 80-81	Rondelle	Washer	Unterlegscheibe	1
16	● 116 - 06	Bullone RM 80-81	Boulon	Bolt	Bolzen	1
17	841 - 27	Spina RM 80-81	Goupille	Pin	Kegelstift	1
18	977 - 61	Volano RM 80-81-90-91	Volant	Flywheel	Schwungrad	1
	976 - 96	Volano RDM901-RM121	Volant	Flywheel	Schwungrad	1
19	992 - 67	Vite	Vis	Screw	Schraube	2
20	563 - 24	Motorino avv.	Démarreur	Starter	Anlasser	1
21	997 - 42	Vite RM 80-81-90	Vis	Screw	Schraube	2
	997 - 82	Vite RDM901-RM121	Vis	Screw	Schraube	2
22	878 - 38	Supporto RM 80-81-90	Support	Support	Lager	1
	612 - 95	Supporto RDM901-RM121	Support	Support	Lager	1
23	837 - 29	Spessore RDM901-RM121	Cale	Shim	Unterlegscheibe	1
24	375 - 59	Fascetta	Collier	Clamp	Rohrschelle	2
25	■ 2912	Albero a gomito RM 80-81-90	Vilebrequin	Crankshaft	Kurbelwelle	1
	A2054	Albero a gomito RDM901-RM121	Vilebrequin	Crankshaft	Kurbelwelle	1
26	325 - 84	Dado	Ecrou	Nut	Mutter	1
27	771 - 28	Rondella RDM901-RM121	Rondelle	Washer	Unterlegscheibe	1
28	498 - 03	Linguetta	Clavette	Key	Keil	1
29	886 - 04	Tappo	Bouchon	Plug	Verschluss	1
30	498 - 28	Linguetta RM 80-81-90	Clavette	Key	Keil	1
31	771 - 70	Rondella RM 80-81-90	Rondelle	Washer	Unterlegscheibe	1
32	763 - 02	Rondella RM 80-81-90	Rondelle	Washer	Unterlegscheibe	1
33	993 - 01	Vite RM 80-81-90	Vis	Screw	Schraube	1

□	771 - 49	fino all/until 1/10/84 per/for RM 80 matr.0249-400795 – RM 81 matr. 0319-400041
●		fino all/until 1/10/84 (matr.0249-400795 / 0319-400041) dal/from 1/10/84 vedi/see nr.26
■	A2025	fino all/until 1/10/84 per/for RM 80 matr.0249-400795 – RM 81 matr. 0319-400041

RUGGERINI DIESEL

REGOLATORE GIRI - REGULATEUR OF TOURS
GOVERNOR - REGLER

CATALOGO RICAMBI SPARE PARTS		
TAVOLA TABLE	3	1
DATA DATE	5 / 89	

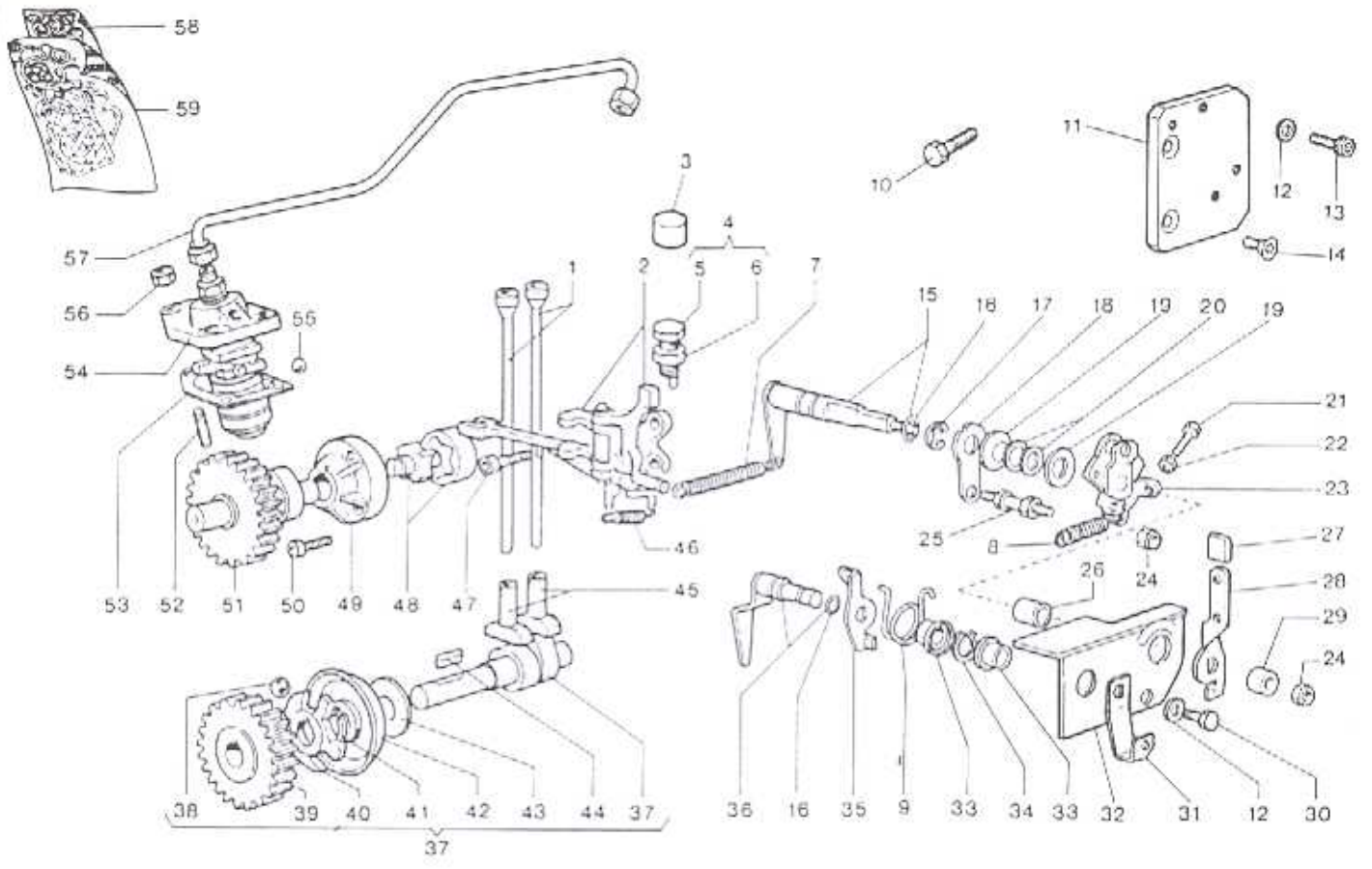

Nr. No.	CODICE CODE	DENOMINAZIONE - DENOMINATION - DESCRIPTION - BENENNUNG				Q.
1	071 - 70	Aste bilancieri RM 80-81-90	Tige poussoir	Push rod	Stoßstange	2
	071 - 98	Aste bilancieri RDM901-RM121	Tige poussoir	Push rod	Stoßstange	2
2	494 - 63	Leva regolatore compl.	Levier régulateur	Governor lever	Drehzahlverstellhebel	1
3	886 - 50	Tappo	Bouchon	Plug	Verschluss	1
4	722 - 15	Registro comb. compl.	Vis réglage	Adjusting screw	Einstellschraube	1
5	722 - 11	Vite	Vis	Screw	Schraube	1
6	325 - 74	Dado	Ecrou	Nut	Mutter	1
7	551 - 38	Molla regolatore RM 80-90	Ressort	Spring	Feder	1
7	551 - 15	Molla regolatore RDM901-RM121	Ressort	Spring	Feder	1
8	551 - 22	Molla	Ressort	Spring	Feder	1
9	547 - 74	Molla	Ressort	Spring	Feder	1
10	993 - 48	Vite	Vis	Screw	Schraube	1
11	879 - 11	Supporto	Support	Support	Lager	1
12	771 - 05	Rondella	Rondelle	Washer	Unterlegscheibe	3
13	992 - 27	Vite	Vis	Screw	Schraube	2
14	997 - 49	Vite	Vis	Screw	Schraube	2
15	494 - 32	Leva interna accel.	Levier accélérateur	Throttle lever	Beschleunigungshebel	1
16	579 - 01	Anello OR	Bague	Seal ring	Ring	2
17	016 - 01	Anello benzing	Bague d'arrêt	Circlip	Drahtsprengring	1
18	608 - 41	Piastrina	Arrêtoir	Safety plate	Sicherungsblech	1
19	746 - 04	Rondella a tazza	Rondelle	Washer	Unterlegscheibe	2
20	777 - 04	Rondella rasamento	Rondelle	Washer	Unterlegscheibe	2
21	993 - 08	Vite	Vis	Screw	Schraube	2
22	323 - 08	Dado	Ecrou	Nut	Mutter	2
23	494 - 31	Leva ester. accel.	Levier accélérateur	Throttle lever	Beschleunigungshebel	1
24	323 - 51	Dado autoblocc.	Ecrou	Nut	Mutter	2
25	676 - 89	Prigioniero	Goujon	Stud	Stiftschraube	1
26	354 - 38	Distanziale	Entretoise	Spacer	Distanzstück	1
27	151 - 49	Cappellotto	Capuchon	Cap	Kappe	1
28	493 - 90	Leva est. accel. fisso	Levier	Lever	Hebel	1
29	354 - 35	Distanziale	Entretoise	Spacer	Distanzstück	1
30	993 - 12	Vite	Vis	Screw	Schraube	1
31	494 - 49	Leva per elettromagnete	Levier	Lever	Hebel	1
32	233 - 16	Coperchio	Couvercle	Cover	Deckel	1
33	059 - 76	Anello centraggio	Bague	Ring	Ring	2
34	046 - 17	Anello seeger	Circlip	Snap ring	Sicherungsring	1
35	494 - 19	Leva esterna stop	Levier	Lever	Hebel	1
36	494 - 17	Leva interna stop	Levier	Lever	Hebel	1
37	A2094	Albero a camme	Arbre à cames	Camshaft	Nockenwelle	1
	•2954	Albero a camme	Arbre à cames	Camshaft	Nockenwelle	1
38	•829 - 03	Sfera RM 80-81-121	Rouleau	Ball	Kugel	3

RUGGERINI DIESEL

REGOLATORE GIRI - REGULATEUR OF TOURS
GOVERNOR - REGLER

CATALOGO RICAMBI SPARE PARTS		
TAVOLA TABLE	3	2
DATA DATE	5 / 89	

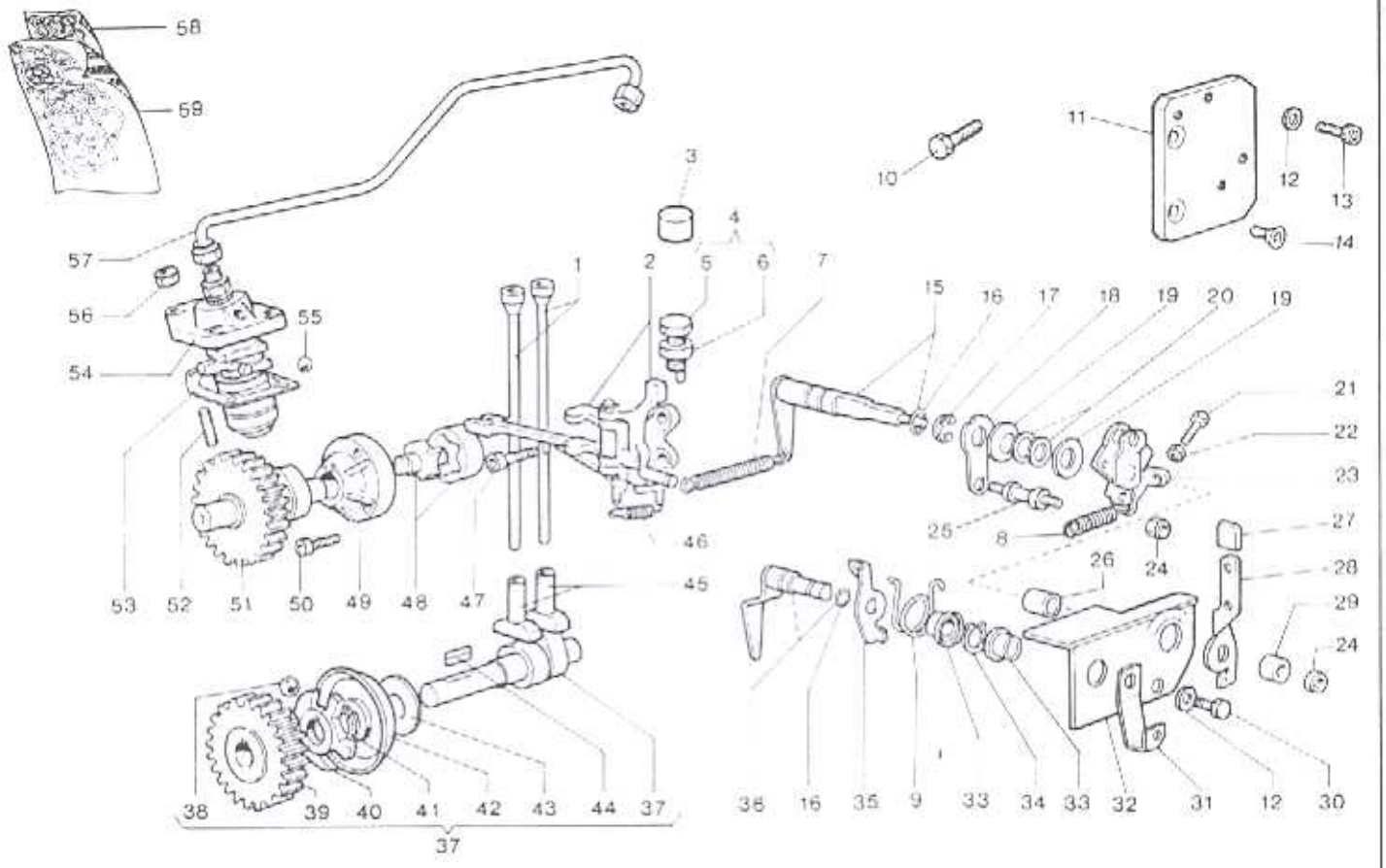

Nr. No.	CODICE CODE	DENOMINAZIONE - DENOMINATION - DESCRIPTION - BENENNUNG				Q.
39	469 - 90	Ingranaggio	Pignon	Gear	Zahnrad	1
	• 468 - 29	Ingranaggio	Pignon	Gear	Zahnrad	1
40	• 415 - 08	Gabbia sfere	Cage	Governor cage	Kugelkäfig	1
*41	046 - 02	Anello seeger	Circlip	Snap ring	Sicherungsring	1
42	• 621 - 09	Piattello regolatore	Coupelle	Governor plate	Kugelteller	1
	621 - 27	Piattello regolatore	Coupelle	Governor plate	Kugelteller	1
43	777 - 78	Rondella rasamento	Rondelle	Washer	Unteregscheibe	1
44	• 498 - 14	Linguetta	Clavette	Key	Keil	1
45	708 - 16	Punteria	Poussoir	Tappet	Stössel	2
46	551 - 33	Molla	Ressort	Spring	Feder	1
47	992 - 06	Vite	Vis	Screw	Schraube	2
48	2122	Pompa olio completa	Pompe huile	Oil pump	Schmierölpumpe	1
49	231 - 18	Coperchio	Couvercle	Cover	Deckel	1
50	992 - 19	Vite	Vis	Screw	Schraube	3
51	469 - 55	Ingranaggio	Pignon	Gear	Zahnrad	1
52	676 - 70	Prigioniero	Goujon	Stud	Stiftschraube	4
53	447 - 65	Guarnizione sp. 0,1 mm.	Joint	Gasket	Dichtung	1
	448 - 66	Guarnizione sp. 0,3 mm.	Joint	Gasket	Dichtung	1
54	656 - 41	Pompa iniziezione Omap RM 80-81	Pompe injection	Injection pumpe	Enspritzpumpe	1
	656 - 18	Pompa iniez. Bosch RDM901-RM121	Pompe injection	Injection pumpe	Einspritzpumpe	1
55	120 - 28	Bussola sferica	Douille	Sleeve	Büchse	1
56	325 - 95	Dado	Ecrou	Nut	Mutter	4
57	944 - 38	Tubo iniez. RM 80-81	Tube injection	Injection pipe	Rohr	1
	944 - 59	Tubo iniez. RDM901-RM121	Tube injection	Injection pipe	Rohr	1
58	A2026	Guarniz. smerig. RM 80-81	Joint	Overhauling gasket	Dichtung	1
	2420	Guarniz. smerig. RDM901-RM121	Joint	Overhauling gasket	Dichtung	1
59	A2027	Guarniz. compl. RDM 80-81	Joint	Complete gasket	Dichtung	1
	2419	Guarniz. compl. RDM901-RM121	Joint	Complete gasket	Dichtung	1
•		Fino al 1/3/88 / Untill 1/3/88				

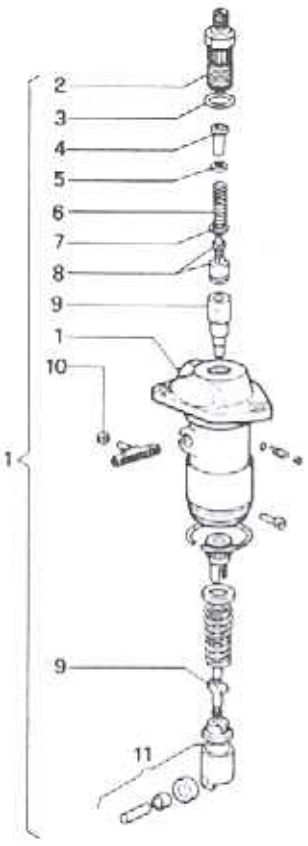

RDM901-RM121
fino al/until 6/1986

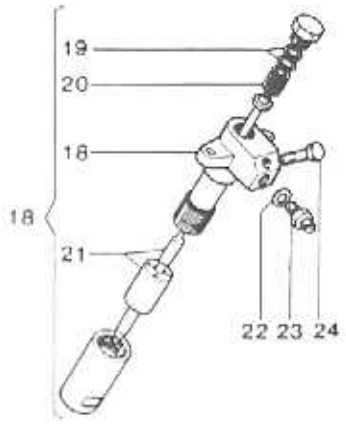

A

RM 80-81-90-91
RDM901-RM121

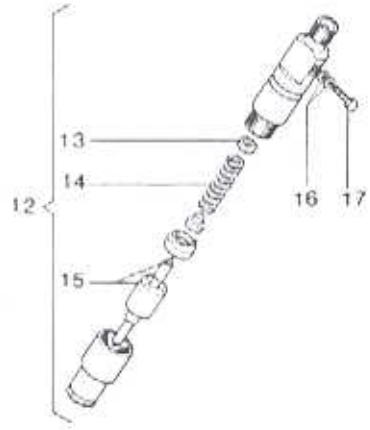

C

Nr. No.	CODICE CODE	DENOMINAZIONE - DENOMINATION - DESCRIPTION - BENENNUNG				Q.
1	656 - 41	Pompa iniez. Omap RM 80-90	Pompe injection	Injection pumpe	Einspritzpumpe	1
	656 - 18	Pompa iniez. Bosch RDM901-RM121	Pompe injection	Injection pumpe	Einspritzpumpe	1
2	717 - 05	Raccordo RM 80-81	Raccord	Union	Anschlusstück	1
3	579 - 21	Anello O.R.	Bague	Ring	Ring	1
4	717 - 06	Riempitore	Remplisseur	Filler	Fülleinrichtung	1
5	837 - 27	Rondella	Rondelle	Washer	Unterlegscheibe	1
6	540 - 78	Molla	Ressort	Spring	Feder	1
7	754 - 17	Rondella	Rondelle	Washer	Unterlegscheibe	1
8	956 - 31	Valvola Omap RM 80-81-90	Soupape	Valve	Druckventil	1
	956 - 25	Valvola Bosch RDM901 - RM121	Soupape	Valve	Druckventil	1
9	660 - 20	Pompante Omap RM 80-81-90	Elément pompe	Injection plunger	Pumpenelement	1
	660 - 13	Pompante Bosch RDM901-RM121	Elément pompe	Injection plunger	Pumpenelement	1
10	120 - 28	Bussola	Douille	Sleeve	Büchse	1
11	708 - 08	Punteria	Poussoir	Tappet	Stössel	1
12	644 - 51	Iniettore Omap	Injecteur compl.	Injector	Einspritzdüse	1
13	837 - 30	Rondella	Rondelle	Washer	Unterlegscheibe	1
14	540 - 79	Molla	Ressort	Spring	Feder	1
15	644 - 52	Polverizz. Omap	Injecteur	Nozzle	Düse	1
16	754 - 39	Rondella	Rondelle	Washer	Unterlegscheibe	2
17	717 - 28	Raccordo	Raccord	Union	Anschlusstück	1
18	2499	Iniett. Bosch	Injecteur compl.	Injector	Einspritzdüse	1
19	771 - 32	Rondella	Rondelle	Washer	Unterlegscheibe	2
20	540 - 40	Molla	Ressort	Spring	Feder	1
21	644 - 13	Polverizz. Bosch	Injecteur	Nozzle	Düse	1
22	754 - 24	Rondella	Rondelle	Washer	Unterlegscheibe	1
23	716 - 08	Raccordo	Raccord	Union	Anschlusstück	1
24	716 - 06	Raccordo	Raccord	Union	Anschlusstück	1

RUGGERINI DIESEL

TESTA CILINDRO - CULASSE CYLINDRE
CYLINDER HEAD - CYLINDER - ZYLINDERKOPF ZYLINDER

Attuale esecuzione
Updated execution

CATALOGO RICAMBI
SPARE PARTS

TAVOLA TABLE	5 / 1
DATA DATE	5 / 89

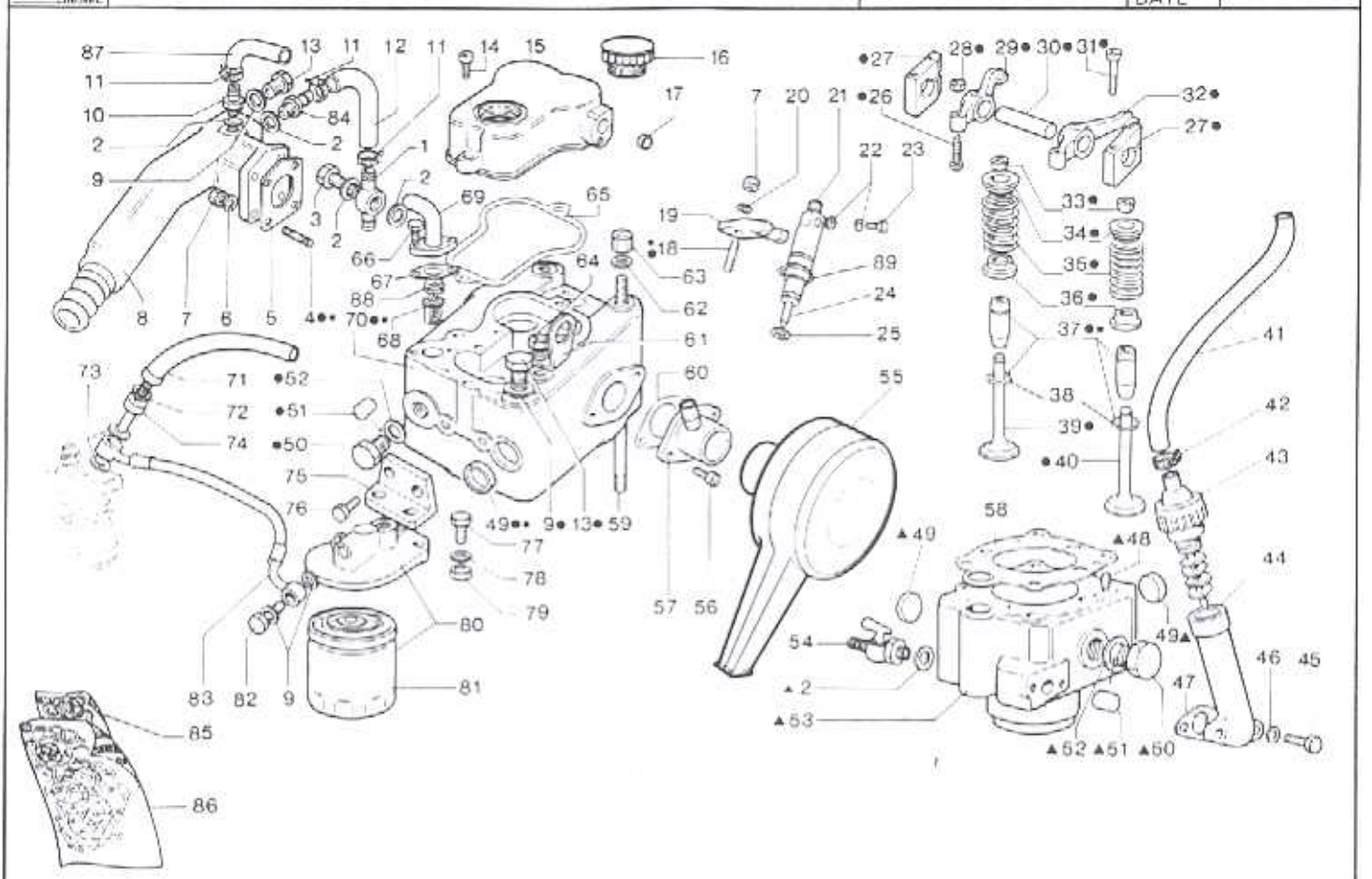

Nr. No.	CODICE CODE	DENOMINAZIONE - DENOMINATION - DESCRIPTION - BENENNUNG				Q.
1	575 - 26	Occhiello	Oeillet	Eye	Öse	1
2	754 - 38	Rondella	Rondelle	Washer	Unterlegscheibe	4
3	716 - 76	Raccordo	Raccord	Union	Anschlusstück	1
4	676 - 26	Prigioniero	Goujon	Stud	Stiftschraube	4
5	450 - 36	Guarnizione	Joint	Gasket	Dichtung	1
6	763 - 02	Rondella	Rondelle	Washer	Unterlegscheibe	4
7	325 - 95	Dado	Ecrou	Nut	Mutter	5
8	215 - 30	Collettore sc.	Collecteur échapp.	Exhaust manifold	Auspuftsammelrohr	1
9	754 - 01	Rondella	Rondelle	Washer	Unterlegscheibe	4
10	717 - 61	Raccordo	Raccord	Union	Anschlusstück	1
11	375 - 58	Fascetta	Collier	Clamp	Rohrschelle	4
12	931 - 09	Tubo RM 80-81-90	Tuyau	Pipe	Rohr	2
	930 - 98	Tubo RDM901-RM121	Tuyau	Pipe	Rohr	1
13	894 - 25	Tappo	Bouchon	Plug	Verschluss	2
14	992 - 07	Vite	Vis	Screw	Schraube	2
15	233 - 38	Coperchio bilancieri	Couvercle	Cover	Deckel	1
16	894 - 33	Tappo carico olio	Bouchon	Plug	Verschluss	1
17	886 - 07	Tappo	Bouchon	Plug	Verschluss	1
18	676 - 03	Prigioniero	Goujon	Stud	Stiftschraube	1
19	858 - 94	Staffa	Etrier	Brace	Bügel	1
20	771 - 97	Rondella	Rondelle	Washer	Unterlegscheibe	1
21	644 - 51	Iniettore Omap	Injecteur comp.	Injector	Einspritzdüse	1
22	754 - 39	Rondella	Rondelle	Washer	Unterlegscheibe	2
23	717 - 28	Raccordo	Raccord	Union	Anschlusstück	1
24	644 - 52	Polverizz. Omap	Injecteur	Nozzle	Düse	1
25	754 - 35	Rondella	Rondelle	Washer	Unterlegscheibe	1
26	726 - 03	Vite registro	Vis réglage	Adjusting screw	Einstellschraube	2
27	910 - 06	Tassello	Taquet	Cushion	Anschlag	2
28	323 - 07	Dado	Ecrou	Nut	Mutter	2
29	104 - 33	Bilanciere scarico	Culbuteur échapp.	Exhaust roker arm	Auslasskipphebel	1
30	600 - 87	Perno	Axe	Shaft	Zapfen	1
31	992 - 10	Vite	Vis	Screw	Schraube	4
32	104 - 32	Bilanciere aspirazione	Culbuteur admiss.	Inlet roker arm	Einlasskipphebel	1
33	809 - 04	Semicono	Demi-cône	Lock ring	Kegelstück	4
34	616 - 36	Piattello	Coupelle	Cotter	Federteller	2
35	540 - 77	Molla	Ressort	Spring	Feder	2
36	616 - 35	Piattello	Coupelle	Cotter	Federteller	2
37	464 - 56	Guida valvola	Guide	Guide	Führung	2
	464 - 59	Guida valv. +0,1 mm.	Guide	Guide	Führung	2
38	059 - 68	Anello guida	Jonc	Guide ring	Ring	2
39	960 - 50	Valvola scarico RM 80-81-90	Soupape échapp.	Exhauste valve	Auslassventil	1

RUGGERINI DIESEL

TESTA CILINDRO - CULASSE CYLINDRE
CYLINDER HEAD - CYLINDER - ZYLINDERKOPF ZYLINDER

Attuale esecuzione
Updated execution

CATALOGO RICAMBI
SPARE PARTS

TAVOLA TABLE	5 / 2
DATA DATE	5 / 89

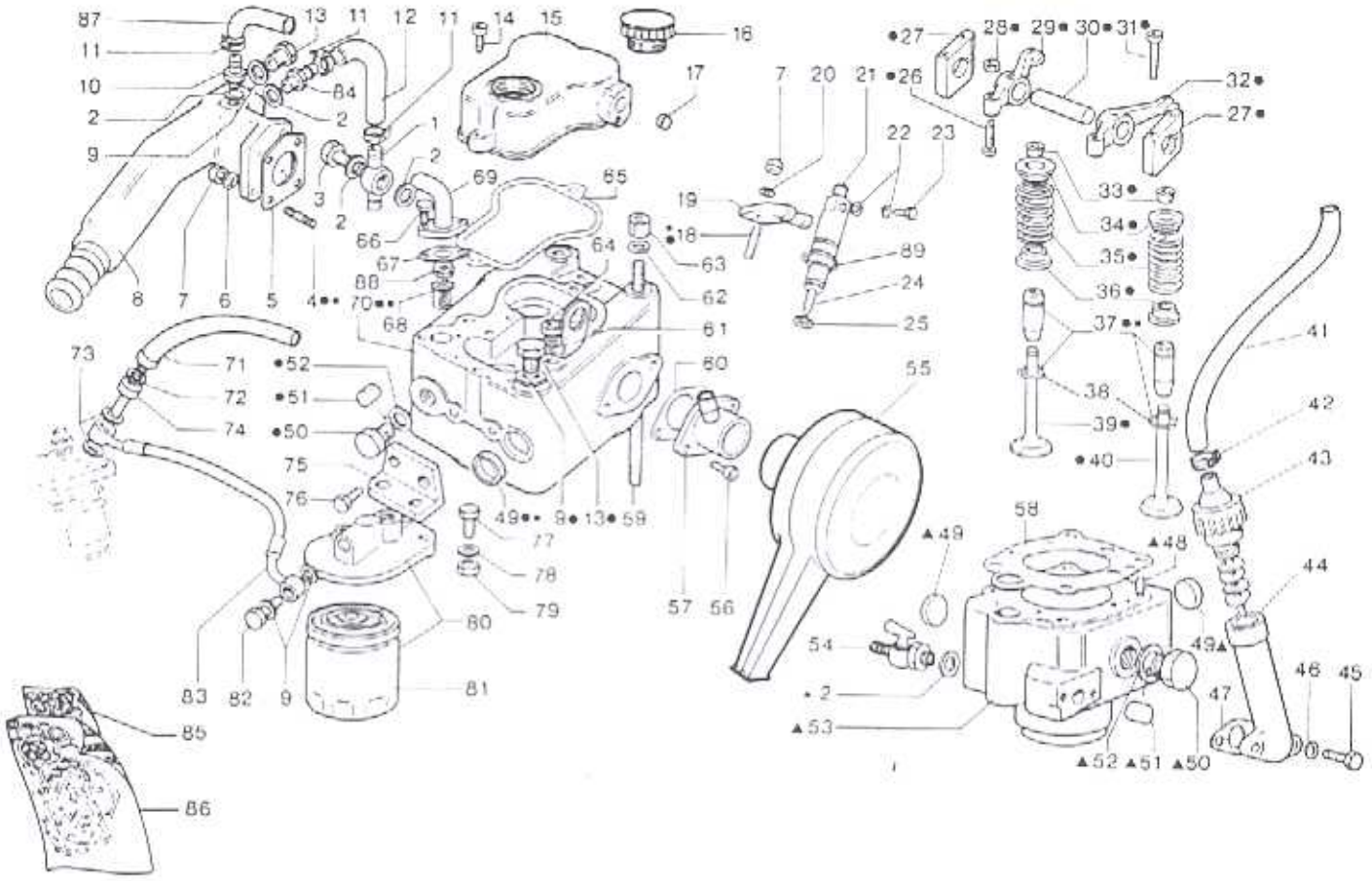

Nr. No.	CODICE CODE	DENOMINAZIONE - DENOMINATION - DESCRIPTION - BENENNUNG				Q.
39	960 - 55	Valv. scarico RDM901-RM121	Soupape échapp.	Exhaust valve	Auslassventil	1
40	960 - 56	Valv. aspiraz RDM901-RM121	Soupape admiss.	Inlet valve	Einlassventil	1
	960 - 49	Valv. aspiraz. RM 80-81-90	Soupape admiss.	Inlet valve	Einlassventil	1
41	948 - 91	Tubo	Tuyau	Pipe	Rohr	1
42	375 - 56	Fascetta	Collier	Clamp	Rohrschelle	2
43	902 - 24	Tappo sfiato	Bouchon	Plug	Verschluss	1
44	219 - 03	Colonnetta sfiato	Colonnette	Hollow stud	Stehbolzen	1
45	993 - 10	Vite	Vis	Screw	Schraube	2
46	771 - 06	Rondella	Rondelle	Washer	Unterlegscheibe	2
47	447 - 32	Guarnizione	Joint	Gasket	Dichtung	1
48	841 - 10	Spina cilindrica	Goupille	Pin	Kegelstift	2
49	886 - 42	Tappo	Bouchon	Plug	Verschluss	4
50	894 - 30	Tappo filettato	Bouchon	Plug	Verschluss	2
51	592 - 09	Pastiglia zinco	Pastille	Zinc pad	Zink-verschluss	2
52	754 - 40	Rondella	Rondelle	Washer	Unterlegscheibe	2
53	▲ A2022	Cilindro RM80-81	Cylindre	Cylinder	Zylinder	1
	▲ A2244	Cilindro RM 90-91	Cylindre	Cylinder	Zylinder	1
54	▲ A2152	Cilindro RDM901-RM121	Cylindre	Cylinder	Zylinder	1
55	789 - 18	Rubinetto	Robinet	Shut off valve	Hahn	1
56	388 - 07	Filtro aria	Filtre air	Air filter	Luftfilter	1
57	992 - 09	Vite RM 80-81-90	Vis	Screw	Schraube	2
58	510 - 43	Manicotto RM 80-81-90	Manchon	Sheat	Hülle	1
	510 - 46	Manicotto RDM901-RM121	Manchon	Sheat	Hülle	1
59	450 - 31	Guarnizione RM80-81	Joint	Gasket	Dichtung	1
	450 - 98	Guarnizione RDM901-RM 90	Joint	Gasket	Dichtung	1
60	684 - 20	Prigioniero RM 80-81-90	Goujon	Stud	Stiftschraube	4
	684 - 30	Prigioniero RDM901-RM121	Joint	Stud	Stiftschraube	4
61	450 - 35	Guarnizione RM 80-81-90	Joint	Gasket	Dichtung	1
62	448 - 14	Guarnizione RDM901-RM121	Joint	Gasket	Dichtung	1
63	427 - 12	Gancio	Crochet	Hook	Haken	1
64	771 - 14	Rondella	Rondelle	Washer	Unterlegscheibe	3
65	325 - 63	Dado alto	Ecrou	Nut	Mutter	3
66	323 - 32	Dado	Ecrou	Nut	Mutter	1
67	449 - 10	Guarnizione	Joint	Gasket	Dichtung	1
68	993 - 06	Vite	Vis	Screw	Schraube	2
69	449 - 53	Guarnizione	Joint	Gasket	Dichtung	1
70	956 - 26	Valvola termostatica	Valve termostatique	Thermostatic valve	Termostatisches ventil	1
	930 - 76	Tubo	Tuyau	Pipe	Rohr	1
	■ A2023	Testa con guide RM 80-81-90	Culasse avec guide	Cyl. head with guides	Zylinderkopf mit führung	1
	● A2024	Testa completa RM 80-81-90	Culasse complète	Complete gaskets	Zylinderkopf komplete	1
	A2161	Testa con guide RDM901-121	Culasse avec guide	Cyl. head with guides	Zylinderkopf mit führung	1

RUGGERINI DIESEL

TESTA CILINDRO - CULASSE CYLINDRE
CYLINDER HEAD - CYLINDER - ZYLINDERKOPF ZYLINDER

Attuale esecuzione
Updated execution

CATALOGO RICAMBI
SPARE PARTS

TAVOLA TABLE	5	3
DATA DATE	5 / 89	

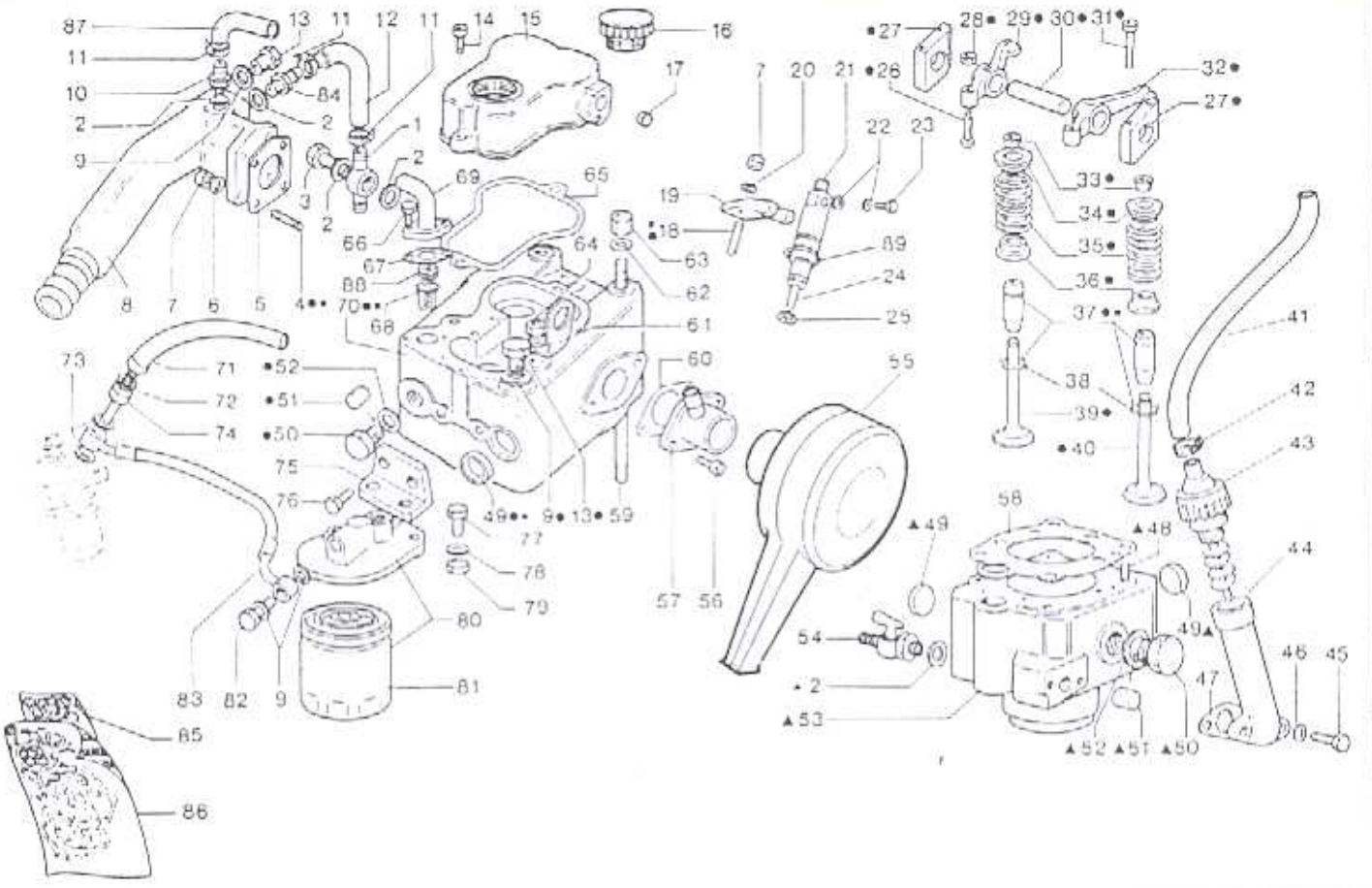

Nr. No	CODICE CODE	DENOMINAZIONE - DENOMINATION - DESCRIPTION - BENENNUNG				Q
	A2162	Testa completa RDM901-121	Culasse compl	Cyl. head compl.	Zylinderkopf komplete	1
71	936 - 80	Tubo RM80-81	Tuyau	Pipe	Rohr	1
	936 - 72	Tubo RDM901-RM121	Tuyau	Pipe	Rohr	1
72	754 - 02	Rondella	Rondelle	Washer	Unterlegscheibe	1
73	754 - 07	Rondella	Rondelle	Washer	Unterlegscheibe	2
74	717 - 17	Raccordo disaerazione	Raccord	Union	Anschlusstück	1
75	613 - 06	Supporto	Support	Support	Lager	1
76	993 - 16	Vite	Vis	Screw	Schraube	2
77	993 - 01	Vite	Vis	Screw	Schraube	2
78	771 - 09	Rondella	Rondelle	Washer	Unterlegscheibe	2
79	323 - 03	Dado	Ecrou	Nut	Mutter	2
80	391 - 21	Filtro gasolio RM80-81	Filtre carbur.	Fuel filter	Brennstoffilter	1
	391 - 15	Filtro gasolio RDM901-RM121	Filtre carbur	Fuel filter	Brennstoffilter	1
81	175 - 23	Cartuccia RM80-81	Cartouche	Cartridge	Patrone	1
	175 - 20	Cartuccia RDM901-RM121	Cartouche	Cartridge	Patrone	1
82	716 - 15	Raccordo	Raccord	Union	Anschlusstück	1
83	935 - 50	Tubo RM80-81	Tuyau	Pipe	Rohr	1
	935 - 55	Tubo RDM901-RM121	Tuyau	Pipe	Rohr	1
84	716 - 97	Raccordo	Raccord	Union	Anschlusstück	1
85	A2026	Guarniz. smerig. RM80-81	Joint	Overhauling gasket	Dichtung	1
85	A2165	Guarniz. Smerig. RDM901-RM90	Joint	Overhauling gasket	Dichtung	1
86	A2027	Guarniz. compl. RM80-81	Joint	Complete gasket	Dichtung	1
86	A2166	Guarniz. compl. RDM901-RM90	Joint	Complete gasket	Dichtung	1
87	930 - 78	Tubo	Tuyau	Pipe	Rohr	1
88	540 - 81	Molla	Ressort	Spring	Feder	1
89	579 - 71	Anello OR	Bague	Ring	Ring	1

TESTA CILINDRO - CULASSE CYLINDRE - CYLINDER HEAD - ZYLINDER - ZYLINDERKOPF ZYLINDER

RDM 901
RM 121

CATALOGO RICAMBI SPARE PARTS
TAVOLA TABLE 5 4
DATA DATE 5 / 89

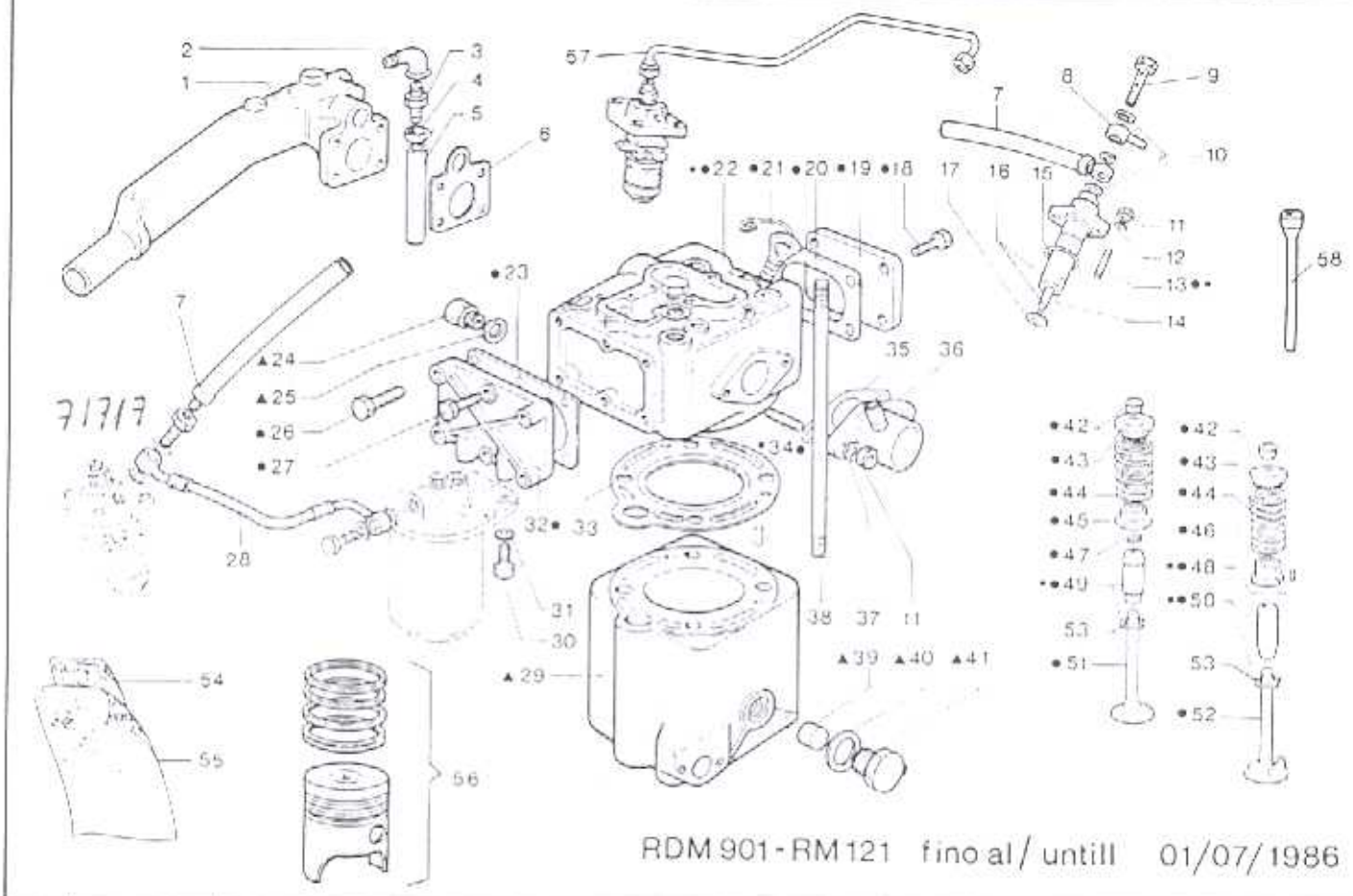

RDM 901 - RM 121 fino al / untill 01/07/1986

Nr No.	CODICE CODE	DENOMINAZIONE - DENOMINATION - DESCRIPTION - BENENNUNG				Q.
1	215 - 38	Collettore scarico	Collecteur échapp.	Exhaust manifold	Auspuffsammelrohr	1
2	716 - 63	Raccordo	Raccord	Union	Anschlusstück	1
3	716 - 97	Raccordo	Raccord	Union	Anschlusstück	2
4	375 - 35	Fascetta	Collier	Clamp	Rohrschelle	2
5	930 - 60	Tubo	Tuyau	Pipe	Rohr	1
6	448 - 61	Guarnizione	Joint	Gasket	Dichtung	1
7	936 - 19	Tubo sfiato	Tuyau	Pipe	Rohr	1
8	575 - 04	Occhiello	Oeillet	Eye	Öse	1
9	716 - 17	Raccordo	Raccord	Union	Anschlusstück	1
10	754 - 02	Rondella	Rondelle	Washer	Unterlegscheibe	3
11	325 - 95	Dado	Ecrou	Nut	Mutter	4
12	750 - 06	Rondella dentellata	Rondelle	Washer	Unterlegscheibe	2
13	676 - 16	Prigioniero	Goujon	Stud	Stiftschraube	2
14	644 - 13	Polverizzatore Bosch	Injector	Nozzle	Düse	1
15	579 - 51	Anello OR	Bague	Ring	Ring	1
16	2499	Iniettore Bosch	Injecteur compl.	Injector	Einspritzdüse	1
17	754 - 06	Rondella	Rondelle	Washer	Unterlegscheibe	1
18	993 - 01	Vite	Vis	Screw	Schraube	4
19	231 - 86	Coperchio	Couvercle	Cover	Deckel	1
20	448 - 63	Guarnizione	Joint	Gasket	Dichtung	1
21	2248	Tappo cicchetto	Bouchon	Plug	Verschluss	1
22	■ 2424	Testa con guide	Culasse avec guide	Cyl. head with guides	Zylinderkopf mit Führung	1
	● 2423	Testa completa	Culasse complète	Cyl. head complete	Zylinderkopf komplete	1
23	449 - 26	Guarnizione	Joint	Gasket	Dichtung	1
24	716 - 96	Raccordo	Raccord	Union	Anschlusstück	1
25	754 - 38	Rondella	Rondelle	Washer	Unterlegscheibe	1
26	993 - 23	Vite	Vis	Screw	Schraube	4
27	993 - 16	Vite	Vis	Screw	Schraube	2
28	935 - 55	Tubo	Tuyau	Pipe	Rohr	1
29	▲ 2422	Cilindro	Cylindre	Cylinder	Zylinder	1
30	992 - 12	Vite	Vis	Screw	Schraube	2
31	771 - 09	Rondella	Rondelle	Washer	Unterlegscheibe	2
32	232 - 21	Coperchio	Couvercle	Cover	Deckel	1
33	448 - 58	Guarnizione	Joint	Gasket	Dichtung	1
34	676 - 02	Prigioniero	Goujon	Stud	Stiftschraube	2
35	448 - 14	Guarnizione	Joint	Gasket	Dichtung	1
36	510 - 46	Manicotto	Manchon	Sheat	Hülle	1
37	763 - 02	Rondella	Rondelle	Washer	Unterlegscheibe	2
38	684 - 09	Prigioniero	Goujon	Stud	Stiftschraube	4
39	592 - 09	Pastiglia zinco	Pastille	Zinc-pad	Zink-Verschluss	1

X 21530 (T.N)

TESTA CILINDRO - CULASSE CYLINDRE - CYLINDER HEAD - CYLINDER - ZYLINDERKOPF ZYLINDER

RDM 901
RM 121

CATALOGO RICAMBI SPARE PARTS

TAVOLA TABLE	5	5
DATA DATE	5 / 89	

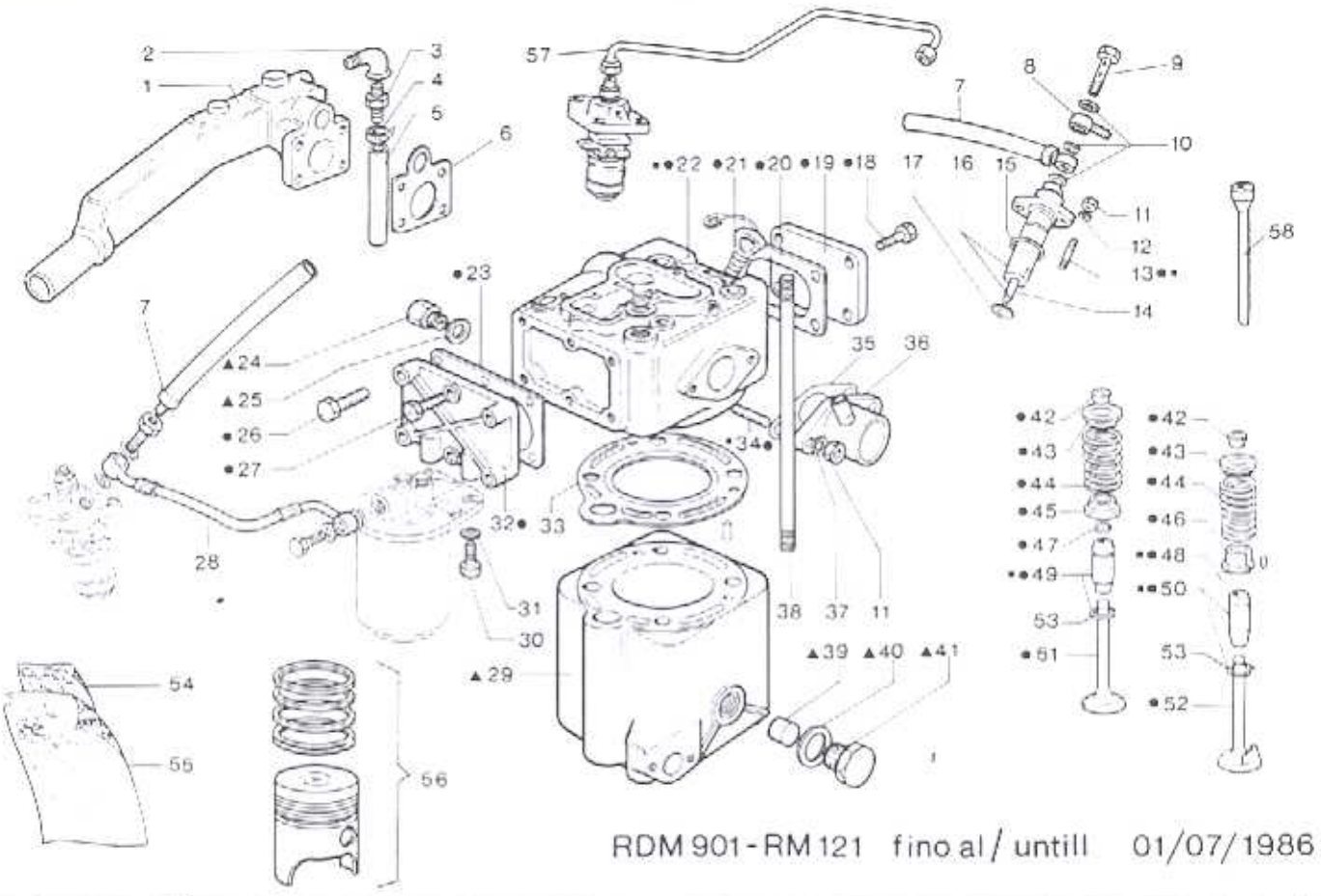

Nr. No.	CODICE CODE	DENOMINAZIONE - DENOMINATION - DESCRIPTION - BENENNUNG				Q.
40	754 - 40	Rondella	Rondelle	Washer	Unterlegscheibe	1
41	894 - 30	Tappo	Bouchon	Plug	Verschluss	1
42	809 - 01	Semicono	Demi-cône	Lock-ring	Kegelstück	4
43	616 - 12	Piattello sup.	Coupelle	Cotter	Federteller	2
44	540 - 26	Molla	Ressort	Spring	Feder	2
45	616 - 11	Piattello inf. sc.	Coupelle	Cotter	Federteller	1
46	616 - 13	Piattello inf. asp.	Coupelle	Cotter	Federteller	1
47	059 - 02	Anello valvola sc.	Jonc échapp.	Exhaust ring	Ring	1
48	850 - 05	Spina	Goupille	Pin	Kegelstift	1
49	464 - 40	Guida valvola sc.	Guide échapp.	Exhaust guide	Auslassventilführung	1
	464 - 35	Guida valvola +0,1 mm.	Guide échapp.	Exhaust guide	Auslassventilführung	1
50	464 - 39	Guida valvola asp.	Guide admission	Inlet guide	Einlassventilführung	1
	464 - 25	Guida valvola +0,1 mm.	Guide admission	Inlet guide	Einlassventilführung	1
51	960 - 46	Valvola scarico	Soupape échapp.	Exhaust valve	Auslassventil	1
52	960 - 45	Valvola aspirazione	Soupape admission	Inlet valve	Einlassventil	1
53	059 - 01	Anello guida valvola	Jonc	Guide ring	Ring	2
54	2420	Guarniz. smeriglio	Joint	Overhauling gasket	Dichtung	1
55	2419	Guarniz. completa	Joint	Complete gasket	Dichtung	1
56	2144	Pist. Ø 90 mm.	Piston	Piston	Kolben	1
	2145	Pist. Ø 90,5 mm.	Piston	Piston	Kolben	1
	2146	Pist. Ø 91 mm.	Piston	Piston	Kolben	1
	2147	Pist. Ø 91,5 mm.	Piston	Piston	Kolben	1
57	944 - 14	Tubo iniez.	Tube injection	Injection pipe	Rohr	1
58	071 - 71	Asta bilanciere	Tige poussoir	Push rod	Stoßstange	2

RUGGERINI DIESEL

VARIANTI PER RDM901 CON ELETTROVALVOLA - VARIATION POUR RDM901 AVEC ELECTROVANNE
VARIATIONS FOR RDM901 WITH SOLENOID - VERÄNDERUNG FÜR RDM901 MIT ELEKTROVENTIL

CATALOGO RICAMBI SPARE PARTS		
TAVOLA TABLE	5	6
DATA DATE	5 / 89	

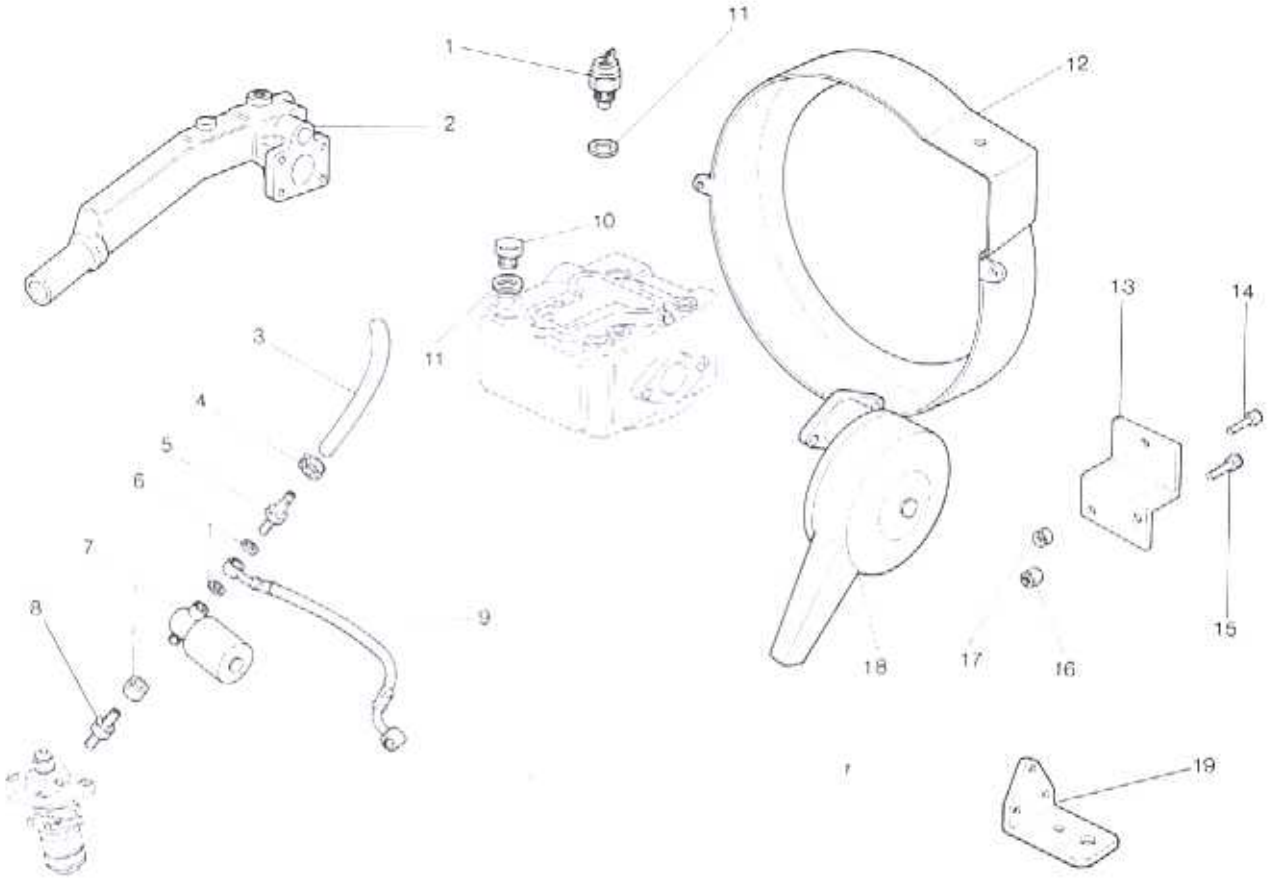

Nr. No.	CODICE CODE	DENOMINAZIONE - DENOMINATION - DESCRIPTION - BENENNUNG				Q.
1	674 - 14	Bulbo per termometro	Boule thermomètre	Thermometer bulb	Thermometer Kugel	1
2	215 - 27	Collettore scarico	Collecteur échapp.	Exhaust manifold	Auspuffsammelrohr	1
3	935 - 82	Tubo	Tuyau	Pipe	Rohr	1
4	375 - 08	Fascetta	Collier	Clamp	Rohrschelle	1
5	717 - 19	Raccordo disaerazione	Raccord	Union	Anschlusstück	1
6	754 - 02	Rondella	Rondelle	Washer	Unterlegscheibe	4
7	674 - 29	Elettrovalvola	Electrovanne	Solenoid valve	Elektroventil	1
8	717 - 20	Raccordo	Raccord	Union	Anschlusstück	1
9	936 - 62	Tubo	Tuyau	Pipe	Rohr	1
10	894 - 25	Tappo filettato	Bouchon	Plug	Verschluss	1
11	754 - 01	Rondella	Rondelle	Washer	Unterlegscheibe	2
12	171 - 16	Protezione volano	Protection	Guard	Schutz	1
13	877 - 40	Supporto est. alternatore	Support	Support	Lager	1
14	989 - 50	Vite	Vis	Screw	Schraube	1
15	992 - 50	Vite	Vis	Screw	Schraube	1
16	323 - 43	Dado autoblocc.	Ecrou	Nut	Mutter	1
17	323 - 49	Dado autoblocc.	Ecrou	Nut	Mutter	1
18	387 - 83	Filtro aria	Filtre air	Air filter	Luftfilter	1
19	625 - 84	Piede motore	Pied	Mount	Fuss	2

RUGGERINI DIESEL

CATALOGO PARTI DI RICAMBIO
CATALOGUE PIECES DE RECHANGE
SPARE PARTS CATALOGUE
ERSATZTEILLISTE

MM 150
MW 150
MW 190

MM 151
MW 151
MM 190

TAVOLE/TABLE

1 BASAMENTO
CRANKCASE
CARTER MOTEUR
KURBELGEHÄUSE

2 MANOVELLISMO
CRANK MECHANISM
EQUIPAGE MOBILE
KURBELGETRIEBE

3 REGOLATORE GIRI
GOVERNOR
REGULATEUR DE TOURS
REGLER

4 TESTA CILINDRO
CYLINDER HEAD - CYLINDER
CULASSE - CYLINDRE
ZYLINDERKOPF - ZYLINDER

5 CIRCUITO COMBUSTIBILE
FUEL SYSTEM
CIRCUIT COMBUSTIBLE
KRAFTSTOFFKREISLAUF

6 AVVIAMENTO ELETTRICO
ELECTRICAL STARTING
DEMARRAGE ELECTRIQUE
ELEKTRISCHER ANLASSER

7 INVERTITORE RIDUTTORE
REDUCTION GEAR
RÉDUCTEUR
UNTERSETZUNGSGETRIEBE

8 ELICA
PROPELLER
HÉLICE
LUFTSCHRAUBE

BASAMENTO - CRANKCASE
CARTER MOTEUR - KURBELGEHÄUSE

CATALOGO RICAMBI SPARE PARTS		
TAVOLA TABLE	1	1
DATA DATE	9/90	

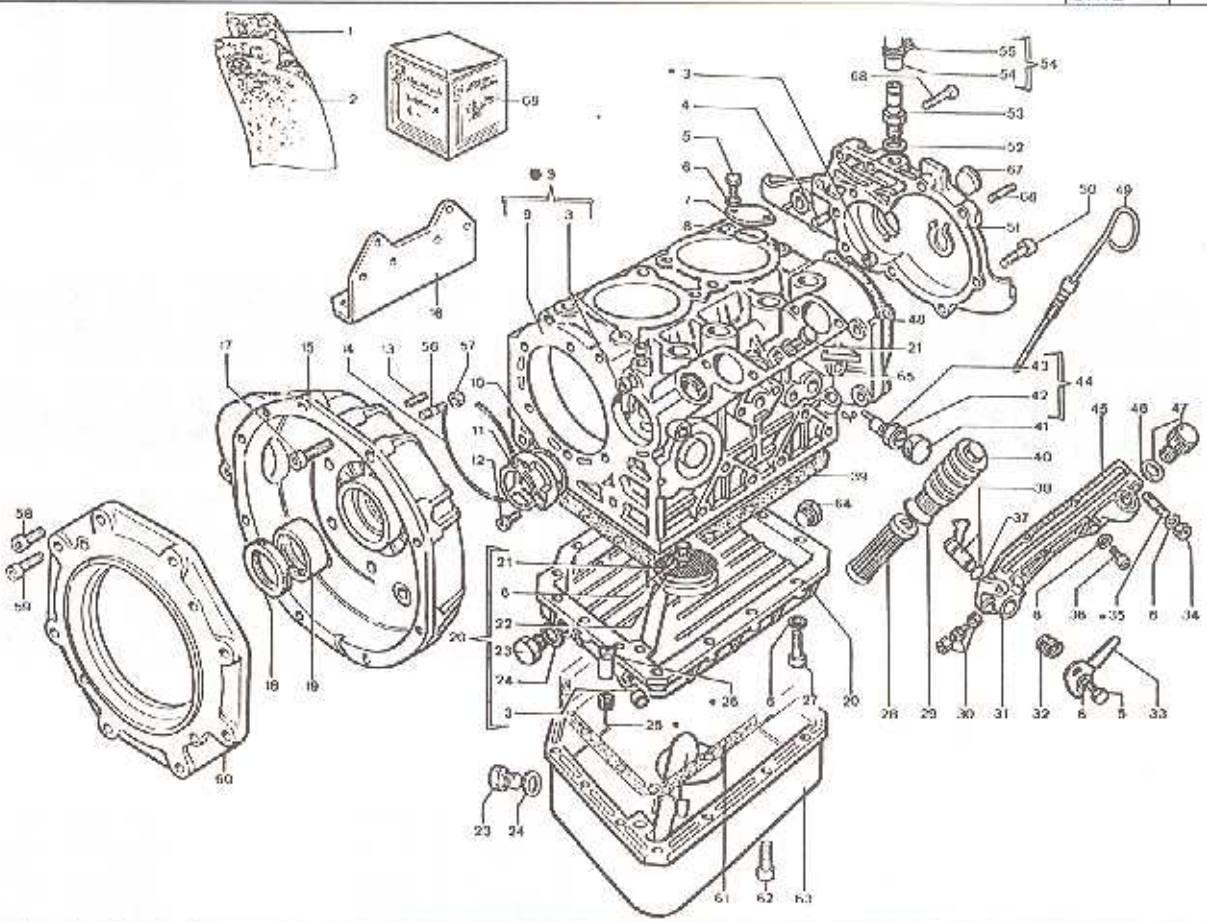

Nr. No	CODICE CODE	MM 150 151 Q.tà	MW 150 151 Q.tà	MM 190 Q.tà	MW 190 Q.tà	DENOMINAZIONE - DENOMINATION - DESCRIPTION - BENENNUNG			
1	A2095	1	1	—	—	Serie guarnizioni smerigliо	Hoveraul gasket set	Joint	Dichtung
	A2294	—	—	1	1	Serie guarnizioni smerigliо	Hoveraul gasket set	Joint	Dichtung
2	A2096	1	1	—	—	Serie guarnizioni completa	Complete gasket set	Joint	Dichtung
	A2295	—	—	1	1	Serie guarnizioni completa	Complete gasket set	Joint	Dichtung
3	886.57	5	5	5	5	Tappo a scodellino O.12	Plug	Bouchon	Verschluß
4	841.24	1	1	1	1	Spina cilindrica D8X16	Taper pin	Goupille	Kegelstift
5	993.30	3	3	3	3	Vite M.6X14	Capscrew	Vis	Schraube
6	771.05	31	31	31	31	Rondella piana	Washer	Rondelle	Unterlegscheibe
7	399.86	1	1	1	1	Flangia	Flange	Bride	Flansch
8	578.79	1	1	1	1	Anello Or	O—ring	Joint torique	O—Ring
9	A2170	1	1	—	—	Carter motore	Crankcase	Carter Moteur	Kurbelgehäuse
	A2296	—	—	1	—	Carter motore	Crankcase	Carter Moteur	Kurbelgehäuse
	A2297	—	—	—	1	Carter motore in ghisa	Crankcase	Carter Moteur	Kurbelgehäuse
10	579.49	1	1	1	1	Anello Or	O—ring	Joint torique	O—Ring
11	233.88	1	1	1	1	Coperchio sede pompa olio	Cover	Couvercle	Deckel
12	992.19	2	2	2	2	Vite cil.es.inc. M.6X25	Capscrew	Vis	Schraube
13	850.26	1	—	1	—	Spina elastica avvolta 5X24	Taper pin	Goupille	Kegelstift
14	579.78	1	1	1	1	Anello Or	O—ring	Joint torique	O—Ring
15	143.64	1	1	1	1	Campana	Bell	Cloche	Glocke
16	626.12	—	2	—	2	Piede motore	Engine mount	Pied	Motorfuß
17	992.12	10	—	10	—	Vite cil.es.inc. M.8X25	Capscrew	Vis	Schraube
18	A2125	1	1	1	1	Serie anelli tenuta olio	Oil seal	Bague étanchéité	Dichtring
19	310.77	2	2	2	2	Cuscinetto di banco	Bearing	Roulement	Lager
	310.80	2	2	2	2	Cuscinetto —0,25 mm	Bearing	Roulement	Lager
	310.81	2	2	2	2	Cuscinetto —0,50 mm	Bearing	Roulement	Lager
	310.82	2	2	2	2	Cuscinetto —0,75 mm	Bearing	Roulement	Lager
	310.83	2	2	2	2	Cuscinetto +1 mm	Bearing	Roulement	Lager
	310.84	2	2	2	2	Cuscinetto +1 / —0,25 mm	Bearing	Roulement	Lager
	310.85	2	2	2	2	Cuscinetto +1 / —0,50 mm	Bearing	Roulement	Lager
	310.86	2	2	2	2	Cuscinetto +1 / —0,75 mm	Bearing	Roulement	Lager
20	A2185	1	1	—	—	Coppa Olio	Oil Pan	Carter Huile	Ölwanne
21	993.12	3	3	3	3	Vite M.6X10	Capscrew	Vis	Schraube
22	734.72	1	1	1	1	Rete aspirazione coppa olio	Net	Grillage	Netz
23	894.03	2	2	1	1	Tappo filettato M.14X1,5 L.15	Threaded plug	Bouchon fileté	Verschlußschraube
24	754.01	9	4	7	2	Rondella in alluminio	Washer	Rondelle	Unterlegscheibe
25	999.20	1	1	1	1	Vite M 16X1,5X10	Capscrew	Vis	Schraube
26	956.36	1	1	1	1	Valvola by—pass	Valve	Soupape	Ventil
27	992.16	15	15	—	—	Vite cil.es.inc. M.6X30	Capscrew	Vis	Schraube
28	175.05	1	1	1	1	Cartuccia filtro olio interna	Filter Element	Cartouche Filtrante	Filtereinsatz

BASAMENTO - CRANKCASE
CARTER MOTEUR - KURBELGEHÄUSE

CATALOGO RICAMBI
SPARE PARTS

TAVOLA / TABLE	1	2
DATA / DATE	9/90	

Nr. No.	CODICE CODE	MM 150 151 Q.tà	MW 150 151 Q.tà	MM 190 Q.tà	MW 190 Q.tà	DENOMINAZIONE - DENOMINATION - DESCRIPTION - BENENNUNG			
29	579.69	1	1	1	1	Anello Or	O—ring	Joint torique	O—Ring
30	722.03	1	1	1	1	Registro tendi filo leva accel.	Setscrew	Vis réglage	Einstellschraube
31	233.63	1	1	1	1	Coperchio tirante pompe iniez.	Cover	Couvercle	Deckel
32	547.69	1	—	1	—	Molla richiamo leva stop	Spring	Ressort	Feder
	547.20	—	1	—	1	Molla richiamo leva stop	Spring	Ressort	Feder
33	494.86	1	1	1	1	Leva esterna stop	Lever	Levier	Hebel
34	323.07	9	9	9	9	Dado M.6 H.6	Nut	Ecrou	Mutter
35	677.07	1	1	1	1	Prigioniero M.6X16	Stud	Goujon	Stiftschraube
36	992.46	12	11	12	11	Vite cil.es.inc. M.6X22	Capscrew	Vis	Schraube
37	579.01	1	1	1	1	Anello Or	O—ring	Joint torique	O—Ring
38	494.88	1	1	1	1	Leva stop completa	Lever	Levier	Hebel
39	450.60	1	1	1	1	Guarnizione coppa olio	Gasket	Joint	Dichtung
40	894.55	1	1	1	1	Tappo sede filtro olio	Threaded plug	Bouchon fileté	Verschlußschraube
41	866.51	1	1	1	1	Tappo	Plug	Bouchon	Verschluß
42	325.74	1	1	1	1	Dado 14X1M H8	Nut	Ecrou	Mutter
43	722.23	1	1	1	1	Registro natta suppl.coppia	Setscrew	Vis réglage	Einstellschraube
44	722.24	1	1	1	1	Registro suppemento coppia	Setscrew	Vis réglage	Einstellschraube
45	451.08	1	1	1	1	Guarnizione cop.tirante p.iniez.	Gasket	Joint	Dichtung
46	758.39	1	1	1	1	Rondella	Washer	Rondelle	Unterlegscheibe
47	894.56	1	1	1	—	Tappo carico olio	Threaded plug	Bouchon filaté	Verschlußschraube
48	450.59	1	1	1	1	Guarnizione coperhio distr.	Gasket	Joint	Dichtung
49	078.48	1	1	—	—	Asta livello olio	Rod	Tige	Stange
	078.59	—	—	1	1	Asta livello olio	Rod	Tige	Stange
50	992.30	8	9	8	9	Vite cil.es.inc. M.8X30	Capscrew	Vis	Schraube
51	240.52	1	—	1	—	Coperchio distribuzione MM	Cover	Couvercle	Deckel
	240.54	—	1	—	1	Coperchio distribuzione MW	Cover	Couvercle	Deckel
52	754.07	5	5	5	5	Rondella in rame	Washer	Rondelle	Unterlegscheibe
53	717.33	1	1	1	1	Raccordo sfiato	Union	Raccord	Anschlußstück
54	949.14	1	1	—	—	Tubo sfiato	Oil pipe	Tuyau huile	Ölleitung
	949.51	—	—	1	1	Tubo sfiato	Oil pipe	Tuyau huile	Ölleitung
55	375.47	1	1	1	1	Fascetta	Clamp	Collier	Rohrschelle
56	677.40	1	1	1	1	Prigioniero M.5X22	Stud	Goujon	Stiftschraube
57	326.54	1	1	1	1	Dado speciale M.5 H.8,5	Nut	Ecrou	Mutter
58	992.95	—	1	—	1	Vite cil.es.inc. M.10X16	Capscrew	Vis	Schraube
59	992.21	—	7	—	7	Vite cil.es.inc. M.10X25	Capscrew	Vis	Schraube
60	134.89	—	1	—	1	Campana riduzione	Bell	Cloche	Glocke
61	451.22	—	—	1	1	Guarnizione coppa olio	Gasket	Joint	Dichtung
62	992.04	—	—	15	15	Vite cil.es.inc. M.6X18	Capscrew	Vis	Schraube
63	240.75	—	—	1	1	Coppa olio	Oil Pan	Carter Huile	Ölwanne
64	894.59	3	3	3	3	Tappo filettato	Threaded plug	Bouchon fileté	Verschlußschraube
65	754.32	1	1	1	1	Rondella in rame	Washer	Rondelle	Unterlegscheibe
66	678.70	4	2	4	2	Prigioniero M.8X20	Stud	Goujon	Stiftschraube
67	866.33	—	1	—	1	Tappo	Plug	Bouchon	Verschluß
68	992.54	2	2	2	2	Vite cil.es.inc. M.0X50	Capscrew	Vis	Schraube
69	A2097	1	—	—	—	Serie ricambi emergenza	Set spare parts	Série pièces de rechange	Ersatzteile
	A2249	—	—	1	—	Serie ricambi emergenza	Set spare parts	Série pièces de rechange	Ersatzteile

MANOVELLISMO - CRANK MECHANISM
EQUIPAGE MOBILE - KURBELGETRIEBE

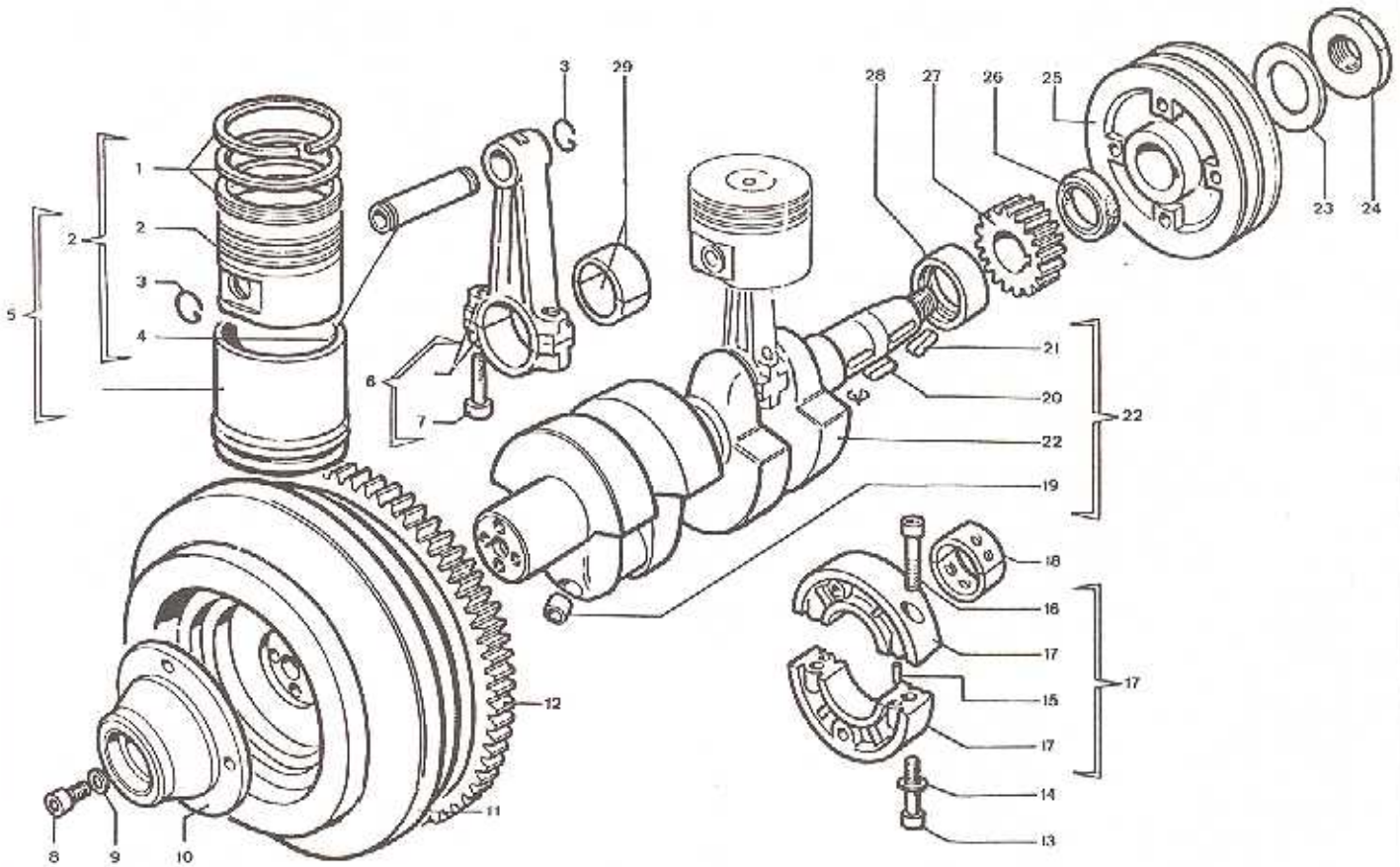

Nr. No.	CODICE CODE	MM 150 151 Q.tà	MW 150 151 Q.tà	MM 190 Q.tà	MW 190 Q.tà	DENOMINAZIONE - DENOMINATION - DESCRIPTION - BENENNUNG			
1	A2132	2	2	—	—	Serie segmenti	Piston	Piston	Kolben
	A2298	—	—	2	2	Serie segmenti	Piston	Piston	Kolben
2	A2197	2	2	—	—	Pistone completo	Piston	Piston	Kolben
	A2299	—	—	2	2	Pistone completo	Piston	Piston	Kolben
3	059.86	4	4	—	—	Anello fermo spinotto	Ring	Bague	Ring
	059.81	—	—	4	4	Anello fermo spinotto	Ring	Bague	Ring
4	854.18	2	2	—	—	Spinotto D.20X60 foro 12	Piston pin	Axe du piston	Kolbenbolzen
	854.17	—	—	2	2	Spinotto D.22X64 foro 11	Piston pin	Axe du piston	Kolbenbolzen
5	A2201	2	2	—	—	Kit cilindro—pistone	Cylinder—piston	Cylindre—piston	Zylinder—kolben
	A2300	—	—	2	2	Kit cilindro—pistone	Cylinder—piston	Cylindre—piston	Zylinder—kolben
6	100.41	2	2	—	—	Biella	Connecting Rod	Bielle	Pleuelstange
	100.45	—	—	2	2	Biella	Connecting Rod	Bielle	Pleuelstange
7	989.80	4	4	4	4	Vite Biella	Capscrew	Vis	Schraube
8	992.09	4	4	4	4	Vite cil.es.inc. M.8X35	Capscrew	Vis	Schraube
9	771.10	4	4	4	4	Rondella piana	Washer	Rondelle	Unterlegscheibe
10	880.29	—	1	—	1	Supporto cuscinetto	Support	Support	Lager
11	978.17	1	—	1	—	Volano X Invertit.Diporto Mm150	Flyweel	Volant	Schwungrad
	978.15	—	1	—	1	Volano	Flyweel	Volant	Schwungrad
12	256.13	1	1	1	1	Corona avviamento	Ring Gear	Couronne Démarrage	Starterkranz
13	992.37	2	2	2	2	Vite cil.es.inc. M.8X45	Capscrew	Vis	Schraube
14	772.35	2	2	2	2	Rondella piana	Washer	Rondelle	Unterlegscheibe
15	841.27	2	2	2	2	Spina cilindrica D6X12	Taper pin	Goupille	Kegelstift
16	992.35	4	4	4	4	Vite cil.es.inc. M.8X40	Capscrew	Vis	Schraube
17	880.26	1	1	1	1	Supporto di banco centrale	Support	Support	Lager
18	310.31	2	2	2	2	Cuscinetto di banco	Bearing	Roulement	Lager
	310.43	1	1	1	1	Cuscinetto —0,25 mm	Bearing	Roulement	Lager
	310.44	1	1	1	1	Cuscinetto —0,50 mm	Bearing	Roulement	Lager
	310.45	1	1	1	1	Cuscinetto —0,75 mm	Bearing	Roulement	Lager
19	086.44	4	5	4	5	Tappo a scodellino D.7	Plug	Bouchon	Verschluß
20	498.23	1	1	1	1	Linguella 6X6X12	Tab	Languette	Federkeil
21	498.19	1	1	1	1	Linguetta 6X6X25	Tab	Languette	Federkeil
22	A2127	1	1	—	—	Albero a gomiti	Crankshaft	Vilebrequin	Kurbelwelle
	A2301	—	—	1	1	Albero a gomiti	Crankshaft	Vilebrequin	Kurbelwelle
23	771.28	1	1	1	1	Rondella piana	Washer	Rondelle	Unterlegscheibe
24	323.14	1	1	1	1	Dado M.22X1,5 H.10	Nut	Ecrou	Mutter
25	692.05	1	—	1	—	Puleggia motore senza alleri.	Pulley	Poulie	Riemenscheibe
	692.35	1	—	1	—	Puleggia motore per alternatore	Pulley	Poulie	Riemenscheibe
	692.34	—	1	—	1	Puleggia motore	Pulley	Poulie	Riemenscheibe
26	A2125	1	1	1	1	Serie anelli tenuta olio	Oil seal	Bague étanchéité	Dichtringg

Nr. No.	CODICE CODE	MM 150 151 Q.tà	MW 150 151 Q.tà	MM 190 Q.tà	MW 190 Q.tà	DENOMINAZIONE - DENOMINATION - DESCRIPTION - BENENNUNG			
27	469.64	1	1	1	1	Ingranaggio albero a gomito	Gear	Engrenage	Zahnrad
28	310.77	2	2	2	2	Cuscinetto di banco	Bearing	Roulement	Lager
	310.80	2	2	2	2	Cuscinetto —0,25 mm	Bearing	Roulement	Lager
	310.81	2	2	2	2	Cuscinetto —0,50 mm	Bearing	Roulement	Lager
	310.82	2	2	2	2	Cuscinetto —0,75 mm	Bearing	Roulement	Lager
	310.83	2	2	2	2	Cuscinetto + 1 mm	Bearing	Roulement	Lager
	310.84	2	2	2	2	Cuscinetto + 1 / —0,25 mm	Bearing	Roulement	Lager
	310.85	2	2	2	2	Cuscinetto + 1 / —0,50 mm	Bearing	Roulement	Lager
	310.86	2	2	2	2	Cuscinetto + 1 / —0,75 mm	Bearing	Roulement	Lager
29	316.57	4	4	4	4	Cuscinetto testa biella	Bearing	Roulement	Lager
	316.58	2	2	2	2	Cuscinetto —0,25 mm	Bearing	Roulement	Lager
	316.59	2	2	2	2	Cuscinetto —0,50 mm	Bearing	Roulement	Lager
	316.60	2	2	2	2	Cuscinetto —0,75 mm	Bearing	Roulement	Lager

REGOLATORE GIRI - GOVERNOR
REGULATEUR DE TOURS - REGLER

CATALOGO RICAMBI SPARE PARTS		
TAVOLA TABLE	3	1
DATA DATE	9/90	

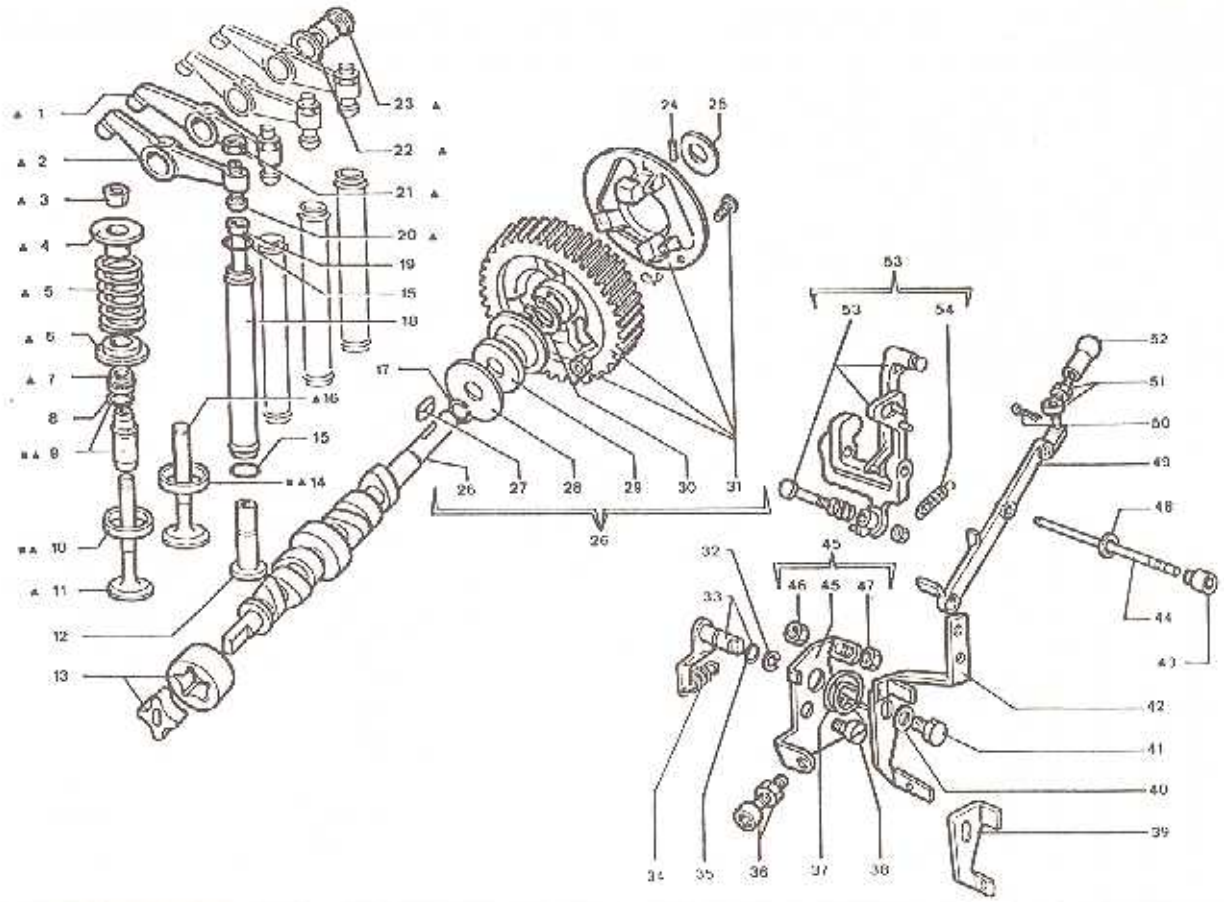

Nr. No.	CODICE CODE	MM 150 151 Q.tà	MW 150 151 Q.tà	MM 180 C.tà	MW 190 Q.tà	DENOMINAZIONE - DENOMINATION - DESCRIPTION - BENENNUNG			
1	104.42	2	2	2	2	Bilanciere aspirazione	Rocker Arm	Culbuteur	Kipphebel
2	104.81	2	2	2	2	Bilanciere scarico	Rocker Arm	Culbuteur	Kipphebel
3	809.04	8	8	8	8	Semicono	Cotter	Semi—cône	Ventilkegelstück
4	818.86	4	4	4	4	Piattello superiore valvola	Retainer	Coupelle	Federteller
5	540.77	4	4	4	4	Molla valvola	Spring	Ressort	Feder
6	616.35	4	4	4	4	Piattello inferiore valvola	Retainer	Coupelle	Federteller
7	451.25	4	4	4	4	Guarnizione gambo valvola	Gasket	Joint	Dichtung
8	059.68	4	4	4	4	Anello guida valvola	Ring	Bague	Ring
9	464.56	4	4	4	4	Guida Valvola A/S	Valve Guide	Guide Soupape	Ventilführung
	464.59	4	4	4	4	Guida valvola +0,1 mm	Valve Guide	Guide Soupape	Ventilführung
10	059.87	2	2	2	2	Anello sede valvola scarico	Ring	Bague	Ring
	059.99	2	2	2	2	Anello sede valvola +0,5 mm	Ring	Bague	Ring
11	980.54	2	2	2	2	Valvola scarico	Valve	Soupape	Ventil
12	706.19	4	4	4	4	Punteria	Tappet	Poussoir	Stössel
13	A2143	1	1	1	1	Pompa olio	Lub. oil pump	Pompe huile	Schmierölpumpe
14	059.88	2	2	2	2	Anello sede valvola aspirazione	Ring	Bague	Ring
	059.98	2	2	2	2	Anello sede valvola +0,5 mm	Ring	Bague	Ring
15	579.12	8	8	8	8	Anello Or	O—ring	Joint torique	O—Ring
16	960.53	2	2	2	2	Valvola aspirazione	Valve	Soupape	Ventil
17	059.85	1	1	1	1	Anello arresto	Ring	Bague	Ring
18	940.26	4	4	—	—	Tubo custodia aste bilancieri	Protection pipe	Tuyau protection	Schutzrohr
	940.38	—	—	4	4	Tubo custodia aste bilancieri	Protection pipe	Tuyau protection	Schutzrohr
19	072.03	4	4	—	—	Asta bilancieri	Rod	Tige	Stange
	072.10	—	—	4	4	Asta bilancieri	Rod	Tige	Stange
20	726.03	4	4	4	4	Registro bilancieri	Setscrew	Vis réglage	Einstellschraube
21	325.07	9	9	9	9	Dado M.6 H.6	Nut	Ecrou	Mutter
22	754.34	4	4	4	4	Rondella in rame	Washer	Rondelle	Unterlegscheibe
23	802.03	4	4	4	4	Perno bilancieri	Journal	Axe	Zapfen
24	850.47	1	—	1	—	Spina elastica D5X16	Taper pin	Goupille	Kegelstift
25	777.33	1	1	1	1	Rondella ras.albero a camme 0.3 mm	Washer	Rondelle	Unterlegscheibe
26	A2136	1	—	—	—	Albero a camme	Camshaft	Arbre Cames	Nockenwelle
	A2137	—	1	—	—	Albero a camme	Camshaft	Arbre Cames	Nockenwelle
	A2302	—	—	—	1	Albero a camme	Camshaft	Arbre Cames	Nockenwelle
	A2303	—	—	1	—	Albero a camme	Camshaft	Arbre Cames	Nockenwelle
27	498.36	1	1	1	1	Linguetta 4X4X12	Tab	Languette	Federkeil
28	777.78	1	1	1	1	Rondella ras.piattello regolatore	Washer	Rondelle	Unterlegscheibe
29	621.22	1	1	1	1	Piattello regolatore	Retainer	Coupelle	Federteller

REGOLATORE GIRI - GOVERNOR
REGULATEUR DE TOURS - REGLER

CATALOGO RICAMBI
SPARE PARTS

TAVOLA / TABLE	3	2
DATA / DATE	9/90	

Nr. No.	CODICE CODE	MM 150 151 Q.tà	MW 150 151 Q.tà	MM 190 Q.tà	MW 190 Q.tà	DENOMINAZIONE - DENOMINATION - DESCRIPTION - BENENNUNG			
30	046.02	1	1	1	1	Anello seeger	Snap Ring	Circlip	Sicherungsring
31	469.81	1	1	1	1	Ingranaggio albero a camme	Gear	Engrenage	Zahnrad
32	016.01	1	1	1	1	Anello	Circlip	Bague Arrêt	Drahtsprengring
33	494.68	1	1	1	1	Leva int.acceleratore completa	Lever	Levier	Hebel
34	551.29	1	1	1	1	Molla regolatore	Spring	Ressort	Feder
35	578.01	1	1	1	1	Anello Or	O—ring	Joint torique	O—Ring
36	722.14	1	1	1	1	Registro tendi filo leva accel.	Setscrew	Vis réglage	Einstellschraube
37	547.75	1	—	1	—	Molla richiamo leva acceleratore	Spring	Ressort	Feder
	547.23	—	1	—	1	Molla richiamo leva acceleratore	Spring	Ressort	Feder
38	997.10	1	1	1	1	Vite M.6X12	Capscrew	Vis	Schraube
39	494.69	—	1	—	1	Leva esterna acceleratore	Lever	Levier	Hebel
40	771.51	1	1	1	1	Rondella piana	Washer	Rondelle	Unterlegscheibe
41	993.39	3	3	3	3	Vite M.6X14	Capscrew	Vis	Schraube
42	495.01	1	—	1	—	Leva est.acceleratore	Lever	Levier	Hebel
43	969.62	1	1	1	1	Vite bloccaggio perno regolatore	Capscrew	Vis	Schraube
44	601.77	1	1	1	1	Perno fulcro leva regolatore	Journal	Axe	Zapfen
45	613.46	1	1	1	1	Piastrina f.corsa l.acceleretore	Safety plate	Support	Sicherungsblech
46	323.06	2	2	2	2	Dado M.5 H.4	Nut	Ecrou	Mutter
47	993.06	2	2	2	2	Vite M.5X20	Capscrew	Vis	Schraube
48	754.09	4	8	4	8	Rondella in alluminio	Washer	Rondelle	Unterlegscheibe
49	926.71	1	1	1	1	Tirante collegamento pompe in.	Tie rod	Entretoise	Zugstange
50	555.37	4	4	4	4	Molla di fermo tirante p.iniez.	Spring	Ressort	Feder
51	722.18	1	1	1	1	Registro su tirante p.iniezione	Setscrew	Vis réglage	Einstellschraube
52	833.02	1	1	1	1	Snodo sferico femmina	Joint	Rotule	Gelenk
53	495.06	1	1	1	1	Leva regolatore 3000 RPM	Lever	Levier	Hebel
	495.07	—	—	—	—	Leva regolatore 3600 RPM	Lever	Levier	Hebel
54	551.14	1	1	1	1	Molla supplemento meccanico	Spring	Ressort	Feder

TESTA CILINDRO - CYLINDER HEAD-CYLINDER
CULASSE-CYLINDRE - ZYLINDERKOPF-ZYLINDER

CATALOGO RICAMBI SPARE PARTS		
TAVOLA TABLE	4	1
DATA DATE	9/90	

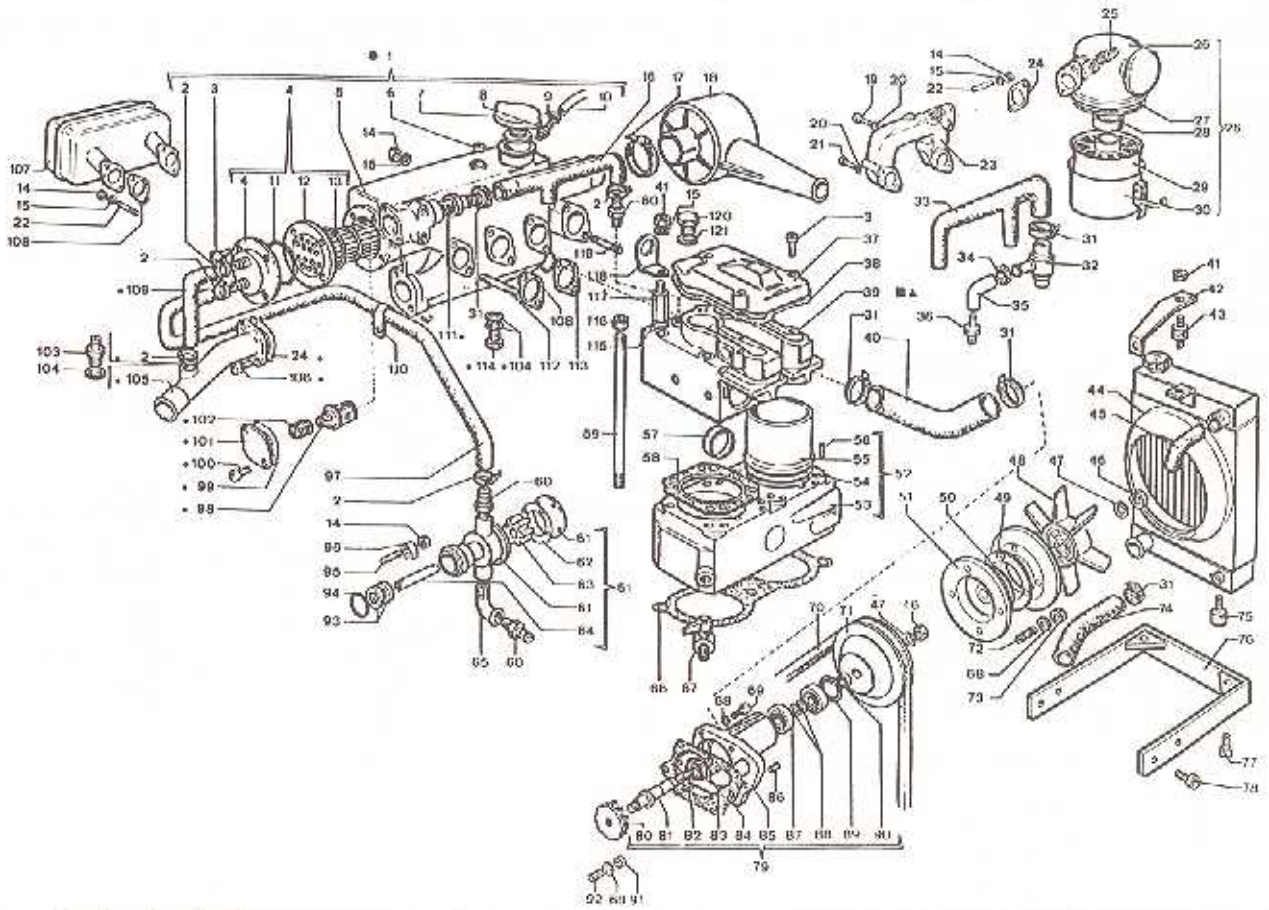

Nr. No.	CODICE CODE	MM 150 151 Q.tà	MW 150 151 Q.tà	MM 190 Q.tà	MW 190 Q.tà	DENOMINAZIONE - DENOMINATION - DESCRIPTION - BENENNUNG			
1	A2197	1	—	1	—	Scambiatore completo	Complete application set	Application complete	Kit
2	375.58	6	—	6	—	Fascetta 12—20	Clamp	Collier	Rohrschelle
	375.35	—	6	—	6	Fascetta 16—25	Clamp	Collier	Rohrschelle
3	992.46	12	11	12	11	Vite cil.es.inc. M.6X22	Capscrew	Vis	Schraube
4	233.71	1	—	1	—	Coperchio	Cover	Couvercle	Deckel
5	215.43	1	—	1	—	Collettore aspiraz.—scarico	Exhaust Manifold	Collecteur Ech.	Auspuffsammelrohr
6	886.71	1	—	1	—	Tappo su scambiatore	Plug	Bouchon	Verschluß
7	694.46	1	—	1	—	Tappo Radiatore	Threaded plug	Bouchon fileté	Verschlußschraube
8	717.60	1	—	1	—	Raccordo	Union	Raccord	Anschlußstück
9	375.72	5	4	5	4	Fascetta 8,5	Clamp	Collier	Rohrschelle
10	934.42	1	—	1	—	Tubo sfiato vaschetta	Fuel pipe	Tube combustible	Brennstoffleitung
11	579.84	1	—	1	—	Anello Or	O—ring	Joint torique	O—Ring
12	804.24	1	—	1	—	Scambiatore di calore	Radiator	Radiateur	Kühler
13	579.84	1	—	1	—	Anello Or	O—ring	Joint torique	O—Ring
14	325.95	20	—	20	—	Dado in ottone M.8 H.10	Nut	Ecrou	Mutter
15	771.09	21	20	21	20	Rondella piana	Washer	Rondelle	Unterlegscheibe
16	931.01	1	—	1	—	Tubo acqua testa—scambiatore	Pipe	Tuyau	Rohr
17	375.57	1	—	1	—	Fascetta 38—50	Clamp	Collier	Rohrschelle
18	388.07	1	—	1	—	Filtro aria	Air Cleaner	Filtre Air	Luftfilter
19	992.36	—	2	—	2	Vite cil.es.inc. M.8X55	Capscrew	Vis	Schraube
20	771.11	—	4	—	4	Rondella piana	Washer	Rondelle	Unterlegscheibe
21	992.01	—	2	—	2	Vite cil.es.inc. M.8X35	Capscrew	Vis	Schraube
22	677.09	—	6	—	6	Prigioniero M.8X18	Stud	Goujon	Stiftschraube
23	211.65	—	1	—	1	Collettore aspirazione	Intake Manifold	Collecteur Adm.	Ansaugsammelrohr
24	450.35	1	1	1	1	Guarnizione filtro aria	Gasket	Joint	Dichtung
25	986.41	—	1	—	1	Tappo	Plug	Bouchon	Verschluß
26	388.47	—	1	—	1	Filtro aria	Air Cleaner	Filtre Air	Luftfilter
27	579.73	—	1	—	1	Anello Or	O—ring	Joint torique	O—Ring
28	451.06	—	1	—	1	Anello distanziale	Gaskel	Joint	Dichtung
29	359.29	—	1	—	1	Elemento filtrante	Filter Element	Element Filtrant	Filtereinsatz
30	252.31	—	1	—	1	Coppa olio	Oil Pan	Carter Huile	Ölwanne
31	375.64	3	—	3	—	Fascetta 25—40	Clamp	Collier	Rohrschelle
	375.36	4	4	4	4	Fascetta 25—40	Clamp	Collier	Rohrschelle
32	956.29	—	1	—	1	Valvola termostatica	Valve	Soupape	Ventil
33	931.07	—	1	—	1	Tubo acqua testa—valvola termostatica	Pipe	Tuyau	Rohr
34	375.07	—	2	—	2	Fascetta	Clamp	Collier	Rohrschelle
35	510.39	—	1	—	1	Manicotto pompa acqua—testa	Sleeve	Manchon	Hülle
36	716.28	1	2	1	2	Raccordo	Union	Raccord	Anschlußstück
37	233.82	2	2	2	2	Coperchio bilancieri	Cover	Couvercle	Deckel
38	451.31	4	4	4	4	Guarnizione cop.bilancieri	Gasket	Joint	Dichtung
39	A2194	2	—	2	—	Testa motore con guide	Cylinder head with guides	Culasse avec guide	Zylinderkopf Führung
	A2195	2	—	2	—	Testa motore completa	Complete cylinder head	Culasse complète	Zylinderkopf komplete
	A2304	—	2	—	2	Testa motore con guide	Cylinder head with guides	Culasse avec guide	Zylinderkopf Führung
	A2305	—	2	—	2	Testa motore completa	Complete cylinder head	Culasse complète	Zylinderkopf komplete
40	931.04	1	—	1	—	Tubo acqua collettore—pompa acqua d.	Pipe	Tuyau	Rohr
41	323.03	3	22	3	22	Dado M.8 H.8	Nut	Ecrou	Mutter
42	926.74	—	1	—	1	Tirante	Tie rod	Entretoise	Zugstange
43	063.27	—	1	—	1	Supporto antivibrante	Shock absorber	Amortisseur	Dämpfer

TESTA CILINDRO - CYLINDER HEAD-CYLINDER
CULASSE-CYLINDRE - ZYLINDERKOPF-ZYLINDER

CATALOGO RICAMBI
SPARE PARTS

TAVOLA TABLE	4	2
DATA DATE	9/90	

Nr. No.	CODICE CODE	MM 150 151 Q.tà	MW 150 151 Q.tà	MM 190 Q.tà	MW 190 Q.tà	DENOMINAZIONE - DENOMINATION - DESCRIPTION - BENENNUNG			
44	804.26	—	1	—	1	Radiatore	Radiator	Radiateur	Kühler
45	510.30	—	1	—	1	Manicotto	Sheat	Manchon	Hülle
46	323.20	1	1	1	1	Dado M.14X1,5 H.8	Nut	Ecrou	Mutter
47	771.35	1	1	1	1	Rondella piana	Washer	Rondelle	Unterlegscheibe
48	968.22	—	1	—	1	Ventola radiatore	Blower	Soufflerie	Kühlgebläse
49	819.12	1	—	1	—	Semipuleggia pompa acqua	Half—pulley	Demi—poulie	Riemenscheibenhälfte
50	837.37	6	—	6	—	Spessore tagliato	Shim	Cale	Unterlegscheibe
51	819.11	1	—	1	—	Semipuleggia con mozzo pompa acqua	Half—pulley	Demi—poulie	Riemenscheibenhälfte
52	A2193	1	1	—	—	Cilindro completo	Cylinder	Cylindre	Zylinder
	A2306	—	—	1	1	Cilindro completo	Cylinder	Cylindre	Zylinder
53	203.75	1	1	—	—	Cilindro D.80	Cylinder	Cylindre	Zylinder
	203.90	—	—	1	1	Cilindro D.85	Cylinder	Cylindre	Zylinder
54	837.38	2	2	—	—	Spessore canna cilindro	Shim	Cale	Unterlegscheibe
	837.46	—	—	2	2	Spessore canna cilindro	Shim	Cale	Unterlegscheibe
55	149.06	2	2	—	—	Canna cilindro	Cylinder	Cylindre	Zylinder
	149.09	—	—	2	2	Canna cilindro	Cylinder	Cylindre	Zylinder
56	841.09	4	4	4	4	Spina cilindrica D4X14	Taper pin	Goupille	Kegelstift
57	886.62	1	—	1	—	Tappo a scodellino D.25	Plug	Bouchon	Verschluß
58	450.71	2	2	—	—	Guarnizione testa	Gasket	Joint	Dichtung
	451.39	—	—	2	2	Guarnizione testa	Gasket	Joint	Dichtung
59	684.26	8	8	—	—	Prigioniero cilindro	Stud	Goujon	Stiftschraube
	684.34	—	—	8	8	Prigioniero cilindro	Stud	Goujon	Stiftschraube
60	716.93	4	2	4	2	Raccordo	Union	Raccord	Anschlußstück
61	852.32	1	—	1	—	Pompa acqua	Fuel feeding pump	Pompe aliment.	Kraftstoffpumpe
62	449.66	1	—	1	—	Guarnizione	Gasket	Joint	Dichtung
63	439.17	1	—	1	—	Girante	Impeller	Turbine	Laufrad
64	602.01	1	—	1	—	Perno pompa acqua	Journal	Axe	Zapfen
65	717.41	1	—	1	—	Raccordo	Union	Raccord	Anschlußstück
66	450.83	2	2	—	—	Guarnizione piano cil. 0,1 mm	Gasket	Joint	Dichtung
	450.82	2	2	—	—	Guarnizione piano cil. 0,2 mm	Gasket	Joint	Dichtung
	451.37	—	—	2	2	Guarnizione piano cil. 0,1 mm	Gasket	Joint	Dichtung
	451.38	—	—	2	2	Guarnizione piano cil. 0,2 mm	Gasket	Joint	Dichtung
67	709.18	1	—	1	—	Rubinetto scarico acqua	Shut off valve	Robinet	Hahn
68	771.05	31	31	31	31	Rondella piana	Washer	Rondelle	Unterlegscheibe
69	992.11	5	5	4	—	Vite cil.es.inc. M.6X25	Capscrew	Vis	Schraube
70	207.55	1	—	1	—	Cinghia trapezoidale	V—Belt	Courroie	Keilriemen
	207.42	—	1	—	1	Cinghia trapezoidale	V—Belt	Courroie	Keilriemen
71	692.28	—	1	—	1	Puleggia su pompa acqua	Pulley	Poulie	Riemenscheibe
72	676.31	4	4	4	4	Prigioniero M.6X18	Stud	Goujon	Stiftschraube
73	323.07	9	9	9	9	Dado M.6 H.6	Nut	Ecrou	Mutter
74	510.38	—	1	—	1	Manicotto	Sheat	Manchon	Hülle
75	063.28	—	2	—	2	Supporto antivibrante	Shock absorber	Amortisseur	Dämpfer
76	880.24	—	1	—	1	Supporto radiatore	Support	Support	Lager
77	993.25	—	2	—	2	Vite M.8X16	Capscrew	Vis	Schraube
78	993.02	2	4	2	4	Vite M.8X30	Capscrew	Vis	Schraube
79	A2196	1	1	1	1	Pompa accua completa	Water pumpe	Pompe à eau	Wasser pumpe
80	439.19	1	1	1	1	Girante pompa acqua	Impeller	Turbine	Laufrad
81	602.11	1	—	1	—	Perno porta girante	Journal	Axe	Zapfen
	601.78	—	1	—	1	Perno porta girante—ventola	Journal	Axe	Zapfen
02	496.20	1	—	1	—	Linguetta 5X5X10	Tab	Languette	Federkeil
	496.18	—	1	—	1	Linguetta 5X5X20	Tab	Languette	Federkeil
83	450.43	1	1	1	1	Guarnizione	Gasket	Joint	Dichtung
84	450.86	1	1	1	1	Guarnizione pompa acqua	Gasket	Joint	Dichtung
85	268.26	1	1	1	1	Corpo pompa acqua MW	Centrifugal Pump	Pompe Centrifuge	Zentrifugalpumpa
86	999.21	1	—	1	—	Vite M.10X1X8	Capscrew	Vis	Schraube
87	304.16	2	2	2	2	Cuscinetto	Roller Bearing	Roulem.à Rouleaux	Rollenlager
88	777.13	2	2	2	2	Rondella ras.perno pompa	Washer	Rondelle	Unterlegscheibe
89	050.07	1	1	1	1	Anello seeger	Snap Ring	Circlip	Sicherungsring
90	355.02	1	—	1	—	Distanziale	Spacer	Entretoise	Distanzstück
91	323.09	1	1	1	1	Dado M.8 H.5	Nut	Ecrou	Mutter
92	676.20	1	1	1	1	Prigioniero M.6X25	Stud	Goujon	Stiftschraube
93	054.38	2	—	2	—	Anello tenuta	Seal Ring	Bague Etanchéité	Dichtring
94	579.58	1	—	1	—	Anello Or	O—ring	Joint torique	O—Ring
95	676.70	4	2	4	2	Prigioniero M.6X20	Stud	Goujon	Stiftschraube
96	858.68	2	—	2	—	Staffa fiss. pompa acqua	Brace	Etrier	Bügel
97	931.02	1	—	1	—	Tubo acqua scambiatore—pompa acqua	Pipe	Tuyau	Rohr
98	956.33	1	—	1	—	Valvola termostatica 80 °C	Valve	Soupape	Ventil
	956.39	1	—	1	—	Valvola termostatica 50 °C	Valve	Soupape	Ventil
99	451.21	1	—	1	—	Guarnizione sede valv.termost.	Gasket	Joint	Dichtung
100	992.27	2	2	2	2	Vite cil.es.inc. M.6X14	Capscrew	Vis	Schraube
101	233.69	1	—	1	—	Coperchio sede valvola termost.	Cover	Couvercle	Deckel
102	540.81	1	—	1	—	Molla valvola termostatica	Spring	Ressort	Feder
103	717.61	1	—	1	—	Raccordo	Union	Raccord	Anschlußstück
104	754.38	2	1	2	1	Rondella in rame	Washer	Rondelle	Unterlegscheibe
105	510.84	1	—	1	—	Manicotto miscelatore	Sleeve	Manchon	Hülle
106	992.17	—	10	—	10	Vite cil.es.inc. M.8X22	Capscrew	Vis	Schraube
107	527.45	—	1	—	1	Marmitta	Muffler	Pot Echappement	Auspufftopf
108	450.96	2	2	2	2	Guarnizione scarico	Gasket	Joint	Dichtung
109	931.10	1	—	1	—	Tubo acqua scambiat—collett.miscelatore	Pipe	Tuyau	Rohr
110	375.32	3	—	3	—	Fascetta di sostegno	Clamp	Collier	Rohrschelle
111	717.55	1	—	1	—	Raccordo	Union	Raccord	Anschlußstück
112	677.15	6	—	6	—	Prigioniero M.8X80	Stud	Goujon	Stiftschraube
113	450.62	2	2	2	2	Guarnizione aspirazione	Gasket	Joint	Dichtung
114	894.52	1	1	1	1	Tappo filettato	Threaded plug	Bouchon fileté	Verschlußschraube
115	772.02	8	6	8	6	Rondella piana	Washer	Rondelle	Unterlegscheibe
116	326.38	7	5	7	5	Dado testa	Nut	Ecrou	Mutter
117	326.50	1	1	1	1	Dado speciale testa H.39	Nut	Ecrou	Mutter
	326.53	—	2	—	2	Dado speciale testa H.58.5	Nut	Ecrou	Mutter
110	427.20	1	1	1	1	Gancio	Hook	Crochet	Hacke
119	677.20	2	—	2	—	Prigioniero M.6X60	Stud	Goujon	Stiftschraube
120	894.59	3	3	3	3	Tappo filettato	Threaded plug	Bouchon fileté	Verschlußschraube
121	754.01	9	4	7	2	Rondella in alluminio	Washer	Rondelle	Unterlegscheibe

CILINDRO COMBUSTIBILE - FUEL SYSTEM
CIRCUIT COMBUSTIBLE - KRAFTSTOFFKREISLAUF

CATALOGO RICAMBI SPARE PARTS		
TAVOLA TABLE	5	1
DATA DATE	9/90	

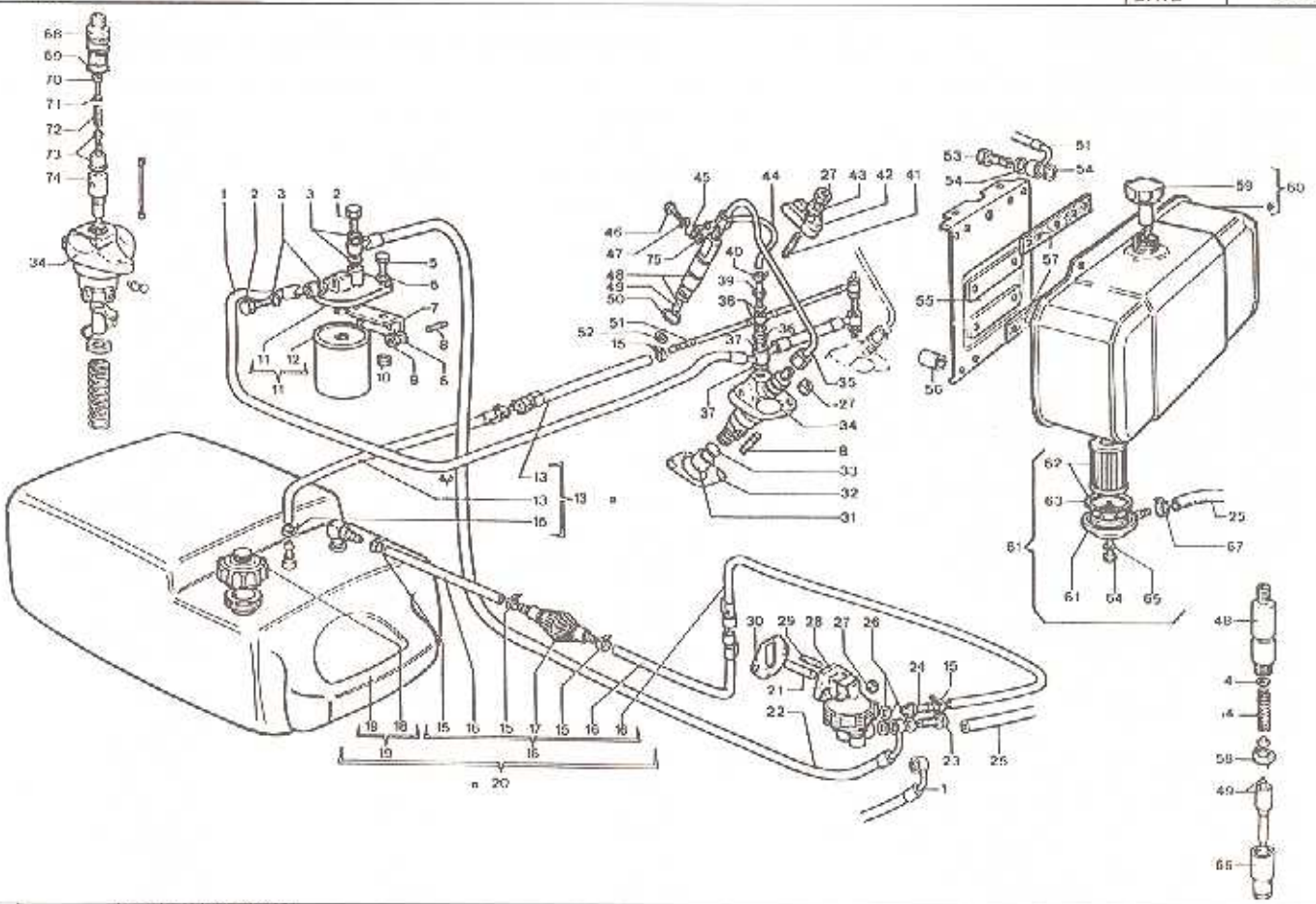

Nr. No	CODICE CODE	MM 150 151 Q.tà	MW 150 151 Q.tà	MM 190 Q.tà	MW 190 Q.tà	DENOMINAZIONE - DENOMINATION - DESCRIPTION - BENENNUNG			
1	937.53	1	—	1	—	Tubo nafta filtro—pompe iniez.	Fuel pipe	Tube combustible	Brennstoffleitung
	937.46	—	1	—	1	Tubo nafta pompa A.C.—pompa iniez.	Fuel pipe	Tube combustible	Brennstoffleitung
2	716.15	2	—	2	—	Raccordo	Union	Raccord	Anschlußstück
3	754.01	9	4	7	2	Rondella in alluminio	Washer	Rondelle	Unterlegscheibe
4	837.30	2	2	2	2	Spessore	Shim	Cale	Unterlegscheibe
5	993.02	2	4	2	4	Vite M.8X30	Capscrew	Vis	Schraube
6	771.09	21	20	21	20	Rondella piana	Washer	Rondelle	Unterlegscheibe
7	613.06	1	—	1	—	Piastrina supporto	Safety plate	Support	Sicherungsblech
8	677.32	6	4	6	4	Prigioniero M.8X18	Stud	Goujon	Stiftschraube
9	323.49	2	—	2	—	Dado autobloccante M.8 H.10,4	Nut	Ecrou	Mutter
10	323.03	3	22	3	22	Dado M.8 H.8	Nut	Ecrou	Mutter
11	391.15	1	—	1	—	Filtro nafta esterno	Fuel Filter	Filtre Combustible	Brennstoffilter
12	175.20	1	1	1	1	Cartuccia filtro nafta	Filter Element	Cartouche Filtrante	Filtereinsatz
13	937.72	1	—	1	—	Tubo combustibile	Fuel pipe	Tube combustible	Brennstoffleitung
14	540.79	2	2	2	2	Molla	Spring	Ressort	Feder
15	375.70	6	—	6	—	Tubo combustibile	Clamp	Collier	Rohrschelle
16	937.71	1	—	1	—	Tubo completo	Fuel pipe	Tube combustible	Brennstoffleitung
17	652.30	1	—	1	—	Filtro combustibile	Fuel feeding pump	Pompe daliment.	Kraftstoffpumpe
18	898.29	1	—	1	—	Tappo serbatoio	Plug	Bouchon	Verschluß
19	629.94	1	—	1	—	Serbatoio con tappo	Ball	Rouleau	Kugel
20	C2167	1	—	1	—	Applicazione completa	Complete application set	Application complete	Kit
21	704.13	1	1	1	1	Puntalino pompa A.C.	Drive rod	Butée	Betätigungsstange
22	937.52	1	—	1	—	Tubo Nafta P.A.C. - Filtro Mm150	Fuel pipe	Tube combustible	Brennstoffleitung
23	716.25	1	2	1	2	Raccordo	Union	Raccord	Anschlußstück
24	716.28	1	2	1	2	Raccordo	Union	Raccord	Anschlußstück
25	937.20	—	1	—	1	Tubo nafta serbatoio—pompa a.c.	Fuel pipe	Tube combustible	Brennstoffleitung
26	754.09	4	0	4	0	Rondella in alluminio	Washer	Rondelle	Unterlegscheibe
27	325.95	20	—	20	—	Dado in ottone M.8 H.10	Nut	Ecrou	Mutter
28	652.20	1	1	1	1	Pompa A.C.Carana	Fuel feeding pump	Pompe daliment.	Kraftstoffpumpe
29	878.70	4	2	4	2	Prigioniero M.8X20	Stud	Goujon	Stiftschraube
30	450.76	1	1	1	1	Guarnizione P.A.C. 1 mm	Gasket	Joint	Dichtung
	450.75	2	2	2	2	Guarnizione P.A.C. 0,2 mm	Gasket	Joint	Dichtung
31	708.18	2	2	2	2	Punteria pompa iniezione	Tappet	Poussoir	Stössel
32	450.67	2	2	2	2	Guarnizione pompa iniez. 0,1 mm	Gasket	Joint	Dichtung
	450.66	2	2	2	2	Guarnizione pompa iniez. 0,2 mm	Gasket	Joint	Dichtung
	450.65	2	2	2	2	Guarnizione pompa iniez. 0,3 mm	Gasket	Joint	Dichtung
33	592.10	2	2	2	2	Pastiglia punteria p.iniezione	Expansion plug	Pastille	Einlegscheibe

CIRCUITO COMBUSTIBILE - FUEL SYSTEM
CIRCUIT COMBUSTIBLE - KRAFTSTOFFKREISLAUF

RUGGERINI DIESEL

CATALOGO RICAMBI
SPARE PARTS

TAVOLA / TABLE	5	2
DATA / DATE	9/90	

Nr. No.	CODICE CODE	MM 150 151 Q.tà	MW 150 151 Q.tà	MM 190 Q.tà	MW 190 Q.tà	DENOMINAZIONE - DENOMINATION - DESCRIPTION - BENENNUNG			
34	656.56	2	2	2	2	Pompa iniezione Omap Antic.Variab.	Injection pump	Pompe injection	Einspritzpumpe
	656.50	2	2	2	2	Pompa iniezione Bosch	Injection pump	Pompe injection	Einspritzpumpe
35	944.87	2	2	—	—	Tubo iniezione	Fuel pipe	Tube combustible	Brennstoffleitung
	944.68	—	—	2	2	Tubo iniezione	Fuel pipe	Tube combustible	Brennstoffleitung
36	717.17	2	2	2	2	Raccordo completo	Union	Raccord	Anschlußstück
37	754.07	5	5	5	5	Rondella in rame	Washer	Rondelle	Unterlegscheibe
38	754.02	5	6	5	6	Rondella in rame	Washer	Rondelle	Unterlegscheibe
39	717.54	2	2	2	2	Raccordo disareazione	Union	Raccord	Anschlußstück
40	375.72	5	4	5	4	Fascetta 8,5	Clamp	Collier	Rohrschelle
41	676.88	2	2	2	2	Prigioniero M.8X32	Stud	Goujon	Stiftschraube
42	771.97	2	2	2	2	Rondella	Washer	Rondelle	Unterlegscheibe
43	858.94	2	2	2	2	Staffa iniettore	Brace	Etrier	Bügel
44	937.44	2	2	—	—	Tubo rifiuto iniettore	Fuel pipe	Tube combustible	Brennstoffleitung
	936.91	—	—	2	2	Tubo rifiuto iniettore	Fuel pipe	Tube combustible	Brennstoffleitung
45	575.29	2	—	2	—	Occhiello D.6,25	Eye	Oeillet	Öse
46	717.20	2	2	2	2	Raccordo	Union	Raccord	Anschlußstück
47	754.30	2	2	2	2	Rondella in rame	Washer	Rondelle	Unterlegscheibe
48	644.47	2	2	2	2	Polverizzatore completo Omap	Nozzle	Injecteur	Einspritzdüse
49	644.53	2	2	2	2	Polverizzatore	Nozzle	Injecteur	Einspritzdüse
50	679.71	2	—	2	—	Anello Or	O—ring	Joint torique	O—Ring
51	937.40	1	—	1	—	Tubo disareazione	Fuel pipe	Tube combustible	Brennstoffleitung
	937.37	—	1	—	1	Tubo disareazione p.iniez—serbatoio	Fuel pipe	Tube combustible	Brennstoffleitung
52	754.35	2	2	2	2	Rondella in rame	Washer	Rondelle	Unterlegscheibe
53	716.73	—	1	—	1	Raccordo	Union	Raccord	Anschlußstück
54	754.48	—	3	—	3	Rondella in rame	Washer	Rondelle	Unterlegscheibe
55	880.17	—	1	—	1	Supporto serbatoio	Support	Support	Lager
56	354.74	—	2	—	2	Distanziale D.9X16 H.6	Spacer	Entretoise	Distanzstück
57	379.17	—	2	—	2	Feltro serbatoio	Felt gasket	Feutre	Filz
58	355.23	2	2	2	2	Distanziale	Spacer	Entretoise	Distanzstück
59	898.22	—	1	—	1	Tappo serbatoio completo	Plug	Bouchon	Verschluß
60	824.89	—	1	—	1	Serbatoio	Fuel tank	Réservoir	Kraftstoffbehälter
61	391.22	—	1	—	1	Filtro nafta completo	Fuel Filter	Filtre Combustible	Brennstoffilter
62	175.32	—	1	—	1	Cartuccia gasolio	Filter Element	Cartouche Filtrante	Filtereinsatz
63	450.97	—	1	—	1	Guarnizione	Gasket	Joint	Dichtung
64	985.49	—	1	—	1	Vite M.6X65	Capscrew	Vis	Schraube
65	754.32	—	1	—	1	Rondella	Washer	Rondelle	Unterlegscheibe
66	435.11	2	2	2	2	Ghiera	Ring Nut	Embout	Nutmutter
67	375.20	—	2	—	2	Fascetta	Clamp	Collier	Rohrschelle
68	717.05	2	2	2	2	Raccordo	Union	Raccord	Anschlußstück
69	679.21	2	2	2	2	Anello Or	O—ring	Joint torique	O—Ring
70	717.06	2	2	2	2	Riempitore	Union	Raccord	Anschlußstück
71	607.27	2	2	2	2	Spessore	Shim	Cale	Unterlegscheibe
72	540.78	2	2	2	2	Molla	Spring	Ressort	Feder
73	956.43	2	2	2	2	Valvola mandata Omap A.V.	Valve	Soupape	Ventil
	956.34	2	2	2	2	Valvola mandata Bosch	Valve	Soupape	Ventil
74	660.24	2	2	2	2	Pompante Omap A.V.	Pumping element	Element pompe	Pumpenelement
	660.22	2	2	2	2	Pompante Bosch	Pumping element	Element pompe	Pumpenelement
75	754.50	2	2	2	2	Rondella in rame	Washer	Rondelle	Unterlegscheibe

AVVIAMENTO ELETTRICO - ELECTRICAL STARTING
DEMARRAGE ELECTRIQUE - ELEKTRISCHER ANLASSER

CATALOGO RICAMBI SPARE PARTS		
TAVOLA TABLE	6	1
DATA DATE	9/90	

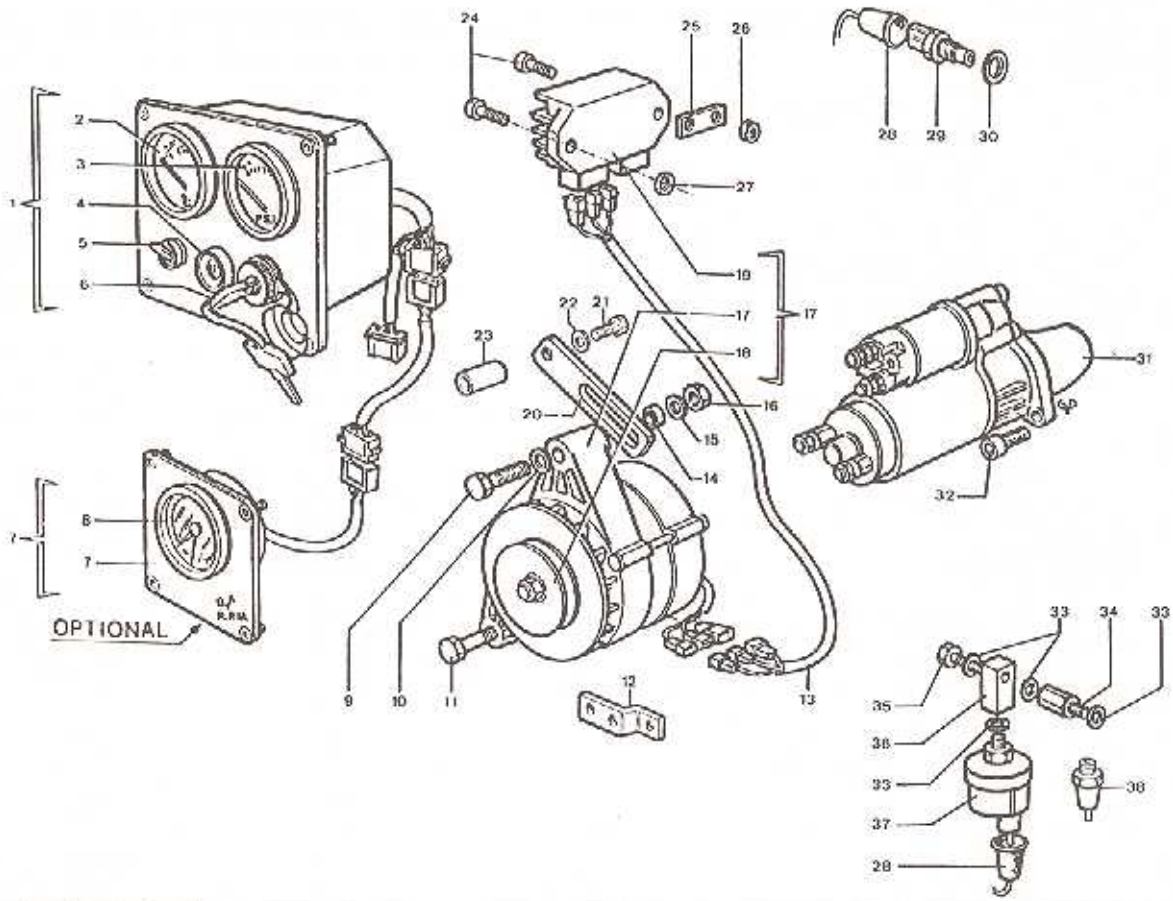

Nr. No.	CODICE CODE	MM 150 151 Q.tà	MW 150 151 Q.tà	MM 190 Q.tà	MW 190 Q.tà	DENOMINAZIONE - DENOMINATION - DESCRIPTION - BENENNUNG			
1	712.09	1	—	1	—	Quadretto completo	Electrical panel	Tableau électrique	Schaltkasten
2	674.34	1	—	1	—	Termometro acqua Borletti	Pressure switch	Pressostat	Druckschalter
3	676.35	1	—	1	—	Manometro olio Borletti	Stud	Goujon	Stiftschraube
4	488.01	1	—	1	—	Portalampada	Lamp	Lampe	Glühbirne
5	494.03	1	—	1	—	Leva esterna	Lever	Levier	Hebel
6	484.04	1	—	1	—	Interruttore	Switch	Interrupteur	Schalter
7	712.17	1	—	1	—	Quadro con contagiri	Electrical panel	Tableau électrique	Schaltkasten
8	674.52	1	—	1	—	Contagiri	Pressure switch	Pressostat	Druckschalter
9	995.26	13	—	13	—	Vite M.10X60	Capscrew	Vis	Schraube
10	771.14	—	2	—	2	Rondella piana	Washer	Rondelle	Unterlegscheibe
11	995.03	1	—	1	—	Vite M.10X55	Capscrew	Vis	Schraube
12	859.22	—	1	—	1	Staffa supporto alt.esterno	Brace	Etrier	Bügel
13	188.36	1	—	1	—	Cavi elettrici alternatore 400 W	Cable	Câble	Kabel
14	353.98	1	—	1	—	Distanziale	Spacer	Entretoise	Distanzstück
15	771.16	1	—	1	—	Rondella piana	Washer	Rondelle	Unterlegscheibe
16	926.20	—	2	—	2	Dado autofren. M.10X1,5 H.9	Nut	Ecrou	Mutter
17	014.34	1	—	1	—	Alternatore est. Saprisa 400W 12V	Alternator	Alternateur	Drehstrom Gener.
	014.10	—	1	—	1	Alternatore est. Saprisa 200W 12V	Alternator	Alternateur	Drehstrom Gener.
18	691.73	1	1	1	1	Puleggia alternatore saprisa	Pulley	Poulie	Riemenscheibe
19	730.44	1	—	1	—	Regolatore di tensione 12V 400 W	Voltage regulator	Régulateur tension	Reglerschalter
	730.13	—	1	—	1	Regolatore di tensione 12V 200 W	Voltage regulator	Régulateur tension	Reglerschalter
20	926.15	1	1	1	1	Tirante alternatore esterno	Tie rod	Entretoise	Zugstange
21	993.16	—	25	—	25	Vite M.8X20	Capscrew	Vis	Schraube
22	771.09	21	20	21	20	Rondella piana	Washer	Rondelle	Unterlegscheibe
23	355.03	—	1	—	1	Distanziale D.9X12 H.14	Spacer	Entretoise	Distanzstück
24	992.09	3	3	3	3	Vite cil.es.inc. M.8X20	Capscrew	Vis	Schraube
25	613.77	1	1	1	1	Piastrina	Safety plate	Support	Sicherungsblech
26	323.03	3	22	3	22	Dado M.8 H.8	Nut	Ecrou	Mutter
27	771.10	4	4	4	4	Rondella piana	Washer	Rondelle	Unterlegscheibe
28	151.50	1	1	1	1	Cappelletto protezione pressostato	Cap	Capuchon	Schutzkappe
29	674.37	1	—	1	—	Bulbo per manometro	Pressure switch	Pressostat	Druckschalter
30	754.01	9	4	7	2	Roncella in alluminio	Washer	Rondelle	Unterlegscheibe
31	563.27	1	1	1	1	Motorino avv. Marelli 1,1KW	Starting motor	Démarreur	Anlasser
32	992.33	2	2	2	2	Vite cil.es.inc. M.10X30	Capscrew	Vis	Schraube
33	754.02	5	6	5	6	Rondella in rame	Washer	Rondelle	Unterlegscheibe
34	354.92	1	—	1	—	Distanziale	Spacer	Entretoise	Distanzstück

Nr.. No.	CODICE CODE	MM 150 151 Q.tà	MW 150 151 Q.tà	MM 190 Q.tà	MW 190 Q.tà	DENOMINAZIONE - DENOMINATION - DESCRIPTION - BENENNUNG			
35	716.62	1	—	1	—	Raccordo	Union	Raccord	Anschlußstück
36	612.43	1	—	1	—	Piastrina	Safety plate	Support	Sicherungsblech
37	674.36	1	—	1	—	Bulbo per manometro	Pressure switch	Pressostat	Druckschalter
38	674.01	—	1	—	1	Pressostato	Pressure switch	Pressostat	Druckschalter

INVERTITORE RIDUTTORE - REDUCTION GEAR
RÉDUCTEUR - UNTERSETZUNGSGETRIEBE

CATALOGO RICAMBI SPARE PARTS		
TAVOLA TABLE	7	1
DATA DATE	9/90	

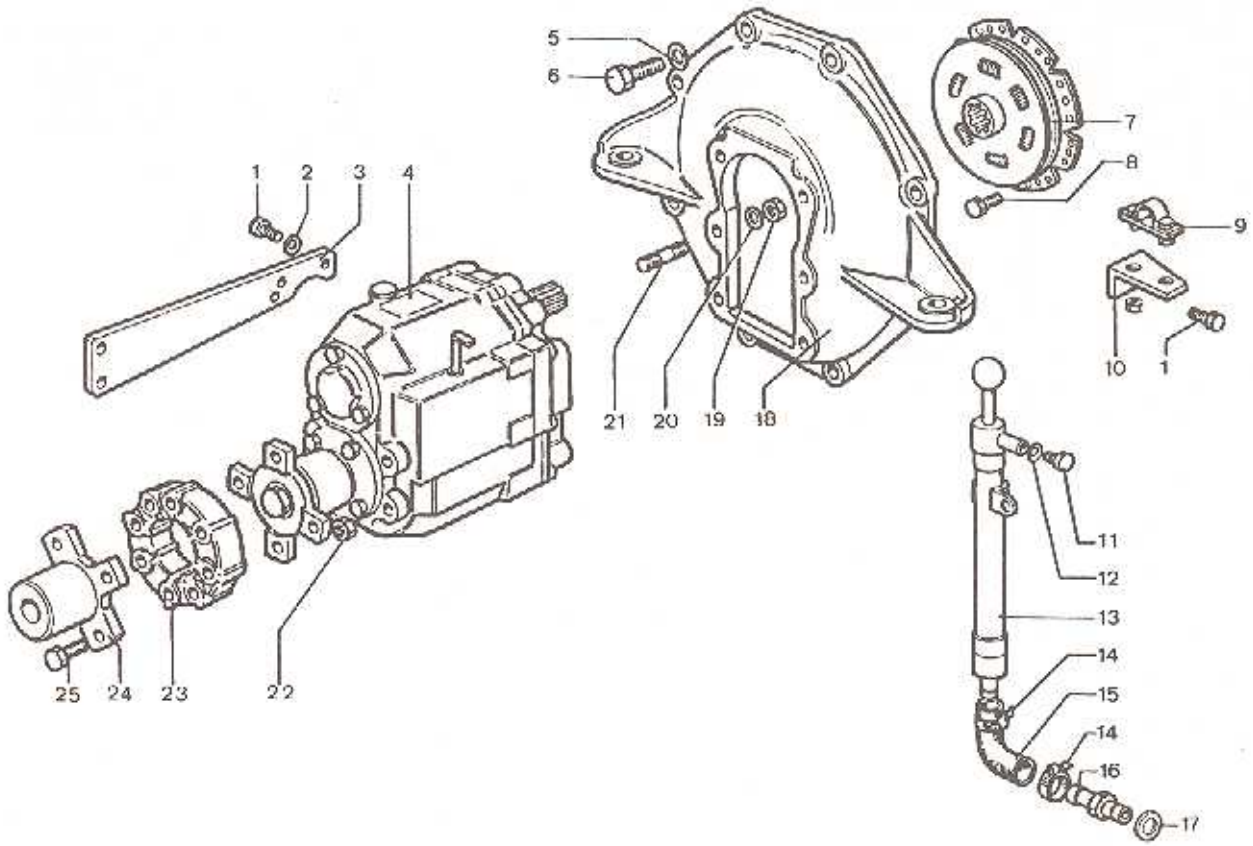

Nr. No.	CODICE CODE	MM 150 151 Q.tà	MW 150 151 Q.tà	MM 190 Q.tà	MW 190 Q.tà	DENOMINAZIONE - DENOMINATION - DESCRIPTION - BENENNUNG			
1	993.16	3	—	3	—	Vite M.8X20	Capscrew	Vis	Schraube
2	763.02	2	—	2	—	Rondella grower	Washer	Rondelle	Unterlegscheibe
3	877.87	1	—	1	—	Supporto	Support	Support	Lager
4	0934	1	—	1	—	Invertitore riduttore 1:2	Reduction gear	Réducteur	Untersetzungsgetriebe
5	771.14	8	—	8	—	Rondella piana	Washer	Rondelle	Unterlegscheibe
6	993.04	8	—	8	—	Vite M.10X30	Capscrew	Vis	Schraube
7	441.05	2	—	2	—	Giunto elastico	Coupling	Accouplement	Kupplung
8	993.22	8	—	8	—	Vite M.6X12	Capscrew	Vis	Schraube
9	613.32	1	—	1	—	Piastrina cavalletto	Safety plate	Support	Sicherungsblech
10	613.31	1	—	1	—	Piastrina supporto	Safety plate	Support	Sicherungsblech
11	993.31	1	—	1	—	Vite M.8X10	Capscrew	Vis	Schraube
12	754.02	2	—	2	—	Rondella in rame	Washer	Rondelle	Unterlegscheibe
13	652.07	1	—	1	—	Pompa estrazione olio	Fuel feeding pump	Pompe dáliment.	Kraftstoffpumpe
14	375.3h	2	—	2	—	Fascetta 16—25	Clamp	Collier	Rohrschelle
15	949.25	1	—	1	—	Tubo	Oil pipe	Tuyau huile	Ölleitung
16	717.76	2	—	2	—	Raccordo	Union	Raccord	Anschlußstück
17	754.01	1	—	1	—	Rondella in alluminio	Washer	Rondelle	Unterlegscheibe
18	134.90	1	—	1	—	Campana	Bell	Cloche	Glocke
19	323.03	1	—	1	—	Dado M.8 H.8	Nut	Ecrou	Mutter
20	771.11	1	—	1	—	Rondella piana	Washer	Rondelle	Unterlegscheibe
21	676.70	1	—	1	—	Prigioniero M.8X20	Stud	Goujon	Stiftschraube
22	326.20	4	—	4	—	Dado autofren. M.10X1,5 H.9	Nut	Ecrou	Mutter
23	441.27	2	—	2	—	Giunto elastico	Coupling	Accouplement	Kupplung
24	814.55	1	—	1	—	Semigiunto	Half coupling	Demi—accouplement	Kupplungshälfte
25	995.26	4	—	4	—	Vite M.10X60	Capscrew	Vis	Schraube

ELICA - PROPELLER
HÉLICE - LUFTSCHRAUBE

OPTIONAL

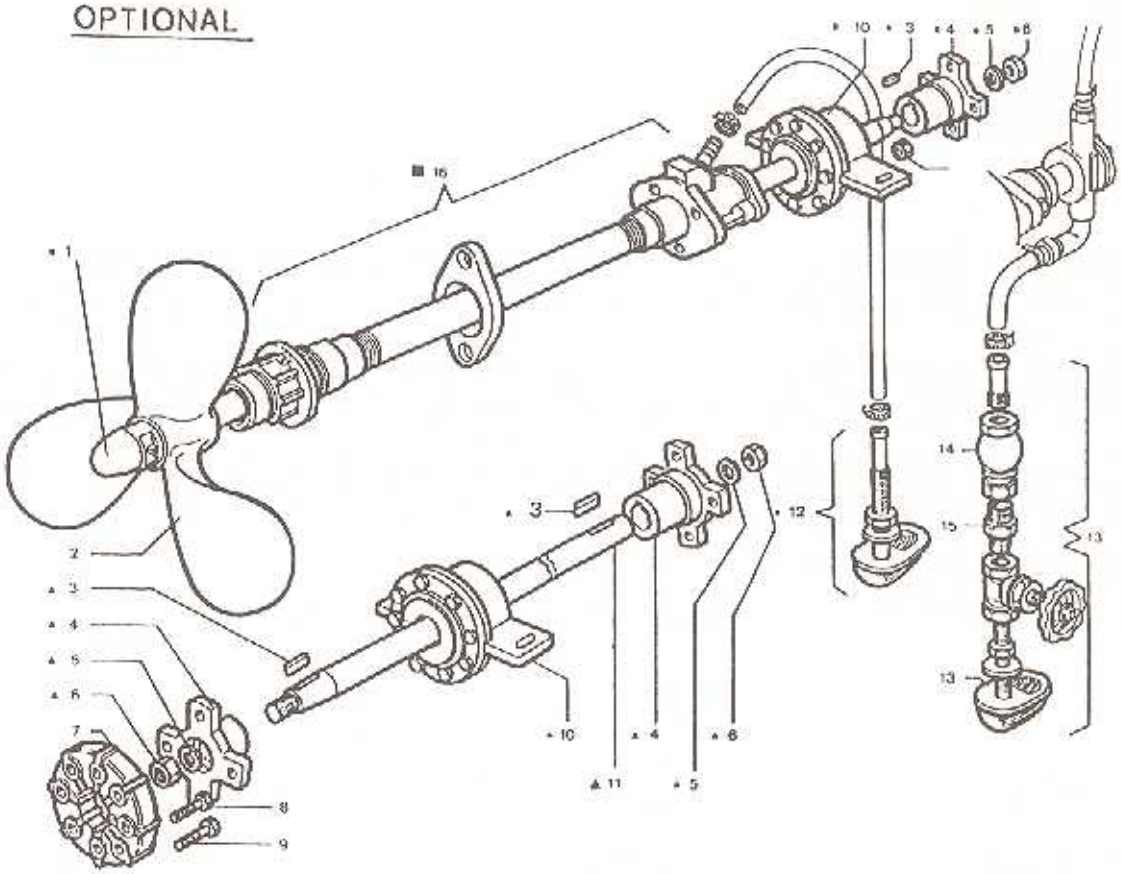

Nr. No.	CODICE CODE	MM 150 151 Q.tà	MW 150 151 Q.tà	MM 190 Q.tà	MW 190 Q.tà	DENOMINAZIONE - DENOMINATION - DESCRIPTION - BENENNUNG			
1	325.98	1	—	1	—	Dado D.25	Nut	Ecrou	Mutter
2	361.25	1	—	—	—	Elica	Propeller	Hélice	Luftschraube
	361.14	—	—	1	—	Elica	Propeller	Hélice	Luftschraube
3	498.28	3	—	1	—	Linguetta 4X4X8	Tab	Languette	Federkeil
4	014.56	3	—	1	—	Semigiunto asse elica	Half coupling	Demi—accouplement	Kupplungshälfte
5	771.20	3	—	1	—	Rondella piana	Washer	Rondelle	Unterlegscheibe
6	323.44	3	—	1	—	Dado autobloccante M.16X1.5 H.10.4	Nut	Ecrou	Mutter
7	441.27	2	—	2	—	Giunto elastico	Coupling	Accouplement	Kupplung
8	995.26	4	—	4	—	Vite M.10X60	Capscrew	Vis	Schraube
9	995.67	4	—	1	—	Vite M.10X55	Capscrew	Vis	Schraube
10	878.22	2	—	2	—	Supporto con cuscinetto	Support	Support	Lager
11	2661	1	—	1	—	Albero intermedio 1.5 m	Shaft	Arbre	Welle
12	956.12	1	—	1	—	Valvola presa mare	Valve	Soupape	Ventil
13	2678	1	—	1	—	Presa a mare	Complete application set	Application complete	Kit
14	956.13	1	—	1	—	Valvola di fondo	Valve	Soupape	Ventil
15	571.05	1	—	1	—	Nipple	Nipple	Butée	Nippel
16	2615	1	—	1	—	Astuccio con asse portaelica	Complete application set	Application complete	Kit

497.30 0150 09/1990 DATI TECNICI NON IMPEGNATIVI - TECHNICAL DATA SUBJECT TO MODIFICATIONS - DONNEES TECHNIQUES SUJETTES A MODIFICATIONS - DIE TECHNISCHEN DATEN SIND VERBINDLICH

RUGGERINI DIESEL

RUGGERINI MOTORI S.p.A. Via Cartesio, 39 - 42100 REGGIO EMILIA (ITALY) - Tel. (0522) 343221 - Telex 530321 MOTRUG I - Fax (0522) 343344

RUGGERINI DIESEL

CATALOGO PARTI DI RICAMBIO
SPARE PARTS CATALOGUE
CATALOGUE PIECES DE RECHANGE
ERSATZTEILLISTE

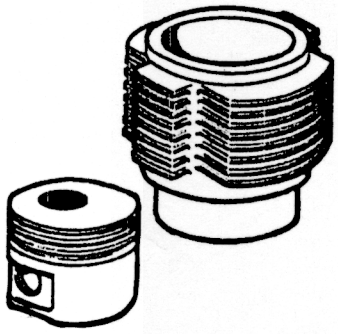

MM 350
MM 250

TAVOLE/TABLE

1 BASAMENTO
CRANKCASE
CARTER MOTEUR
KURBELGEHÄUSE

2 MANOVELLISMO
CRANK MECHANISM
EQUIPAGE MOBILE
KURBELGETRIEBE

3 REGOLATORE DI GIRI
GOVERNOR
REGULATEUR DE TOURS
REGLER

4 POMPA INIEZIONE E INIETTORE
INJECTION PUMP AND INJECTOR
POMPE A INJECTION-PORTE INJECTEUR
EINSPRITZPUMPE UND EINSPRITZDÜSE

5 TESTA
CYLINDER HEAD
CULASSE
ZYLINDERKOPF

6 RAFFREDDAMENTO
COOLING
REFROIDISSEMENT
WASSERKÜHLUNG

7 POMPA ACQUA
WATER PUMP
POMPE A EAU
WASSERPUMP

8 AVVIAMENTO ELETTRICO
ELECTRICAL STARTING
DEMARRAGE ELECTRIQUE
ELEKRISCHER ANLASSER

9 INVERTITORE
REVERSING GEAR
INVERSEUR
WENDEGETRIEBE

BASAMENTO - CRANKCASE
CARTER MOTEUR - KURBELGEHÄUSE

CATALOGO RICAMBI SPARE PARTS		
TAVOLA TABLE	1	1
DATA DATE	8/93	

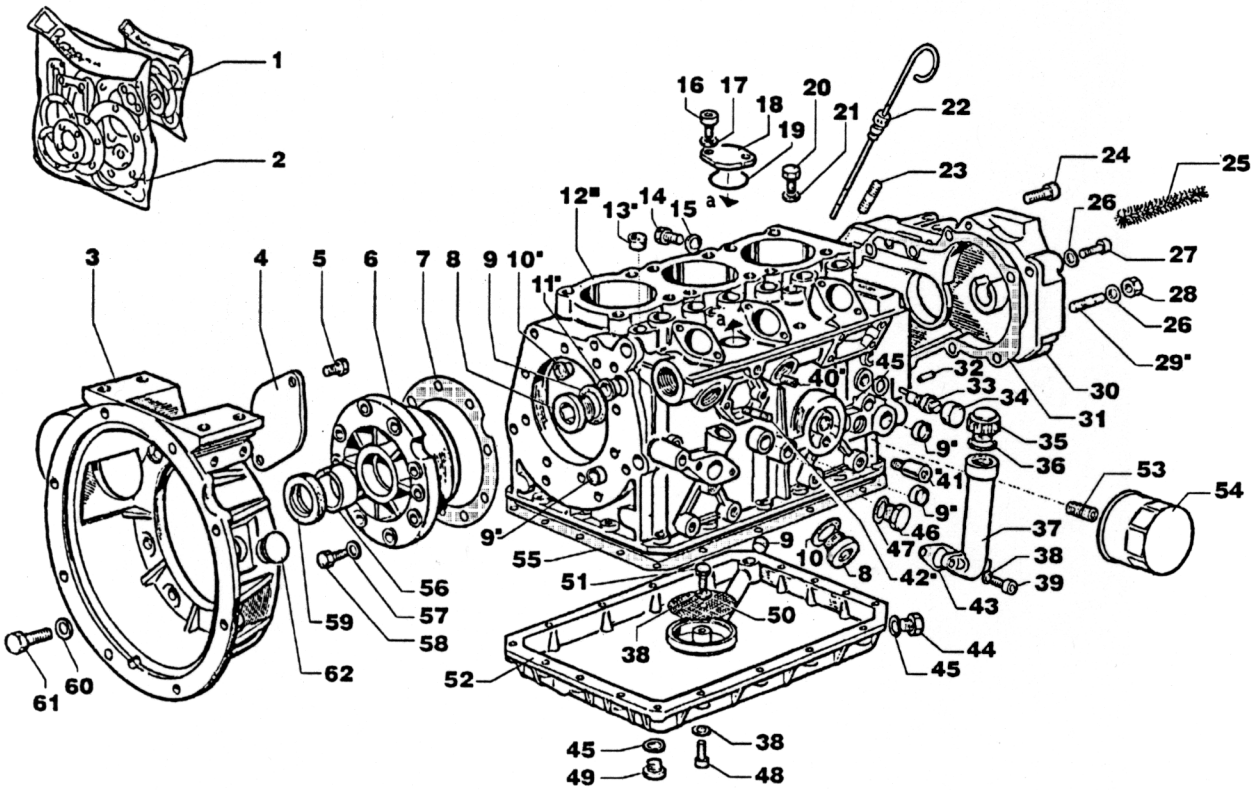

Nr. No.	CODICE CODE	MM 350 Q.tà	MM 250 Q.tà	DENOMINAZIONE – DENOMINATION – DESCRIPTION – BENENNUNG			
1	A2344	1	1	Serie guarnizioni smeriglio	Complete gasket set	Joint	Dichtung
2	A2345	1	1	Serie guarnizioni completa	Overhaul gasket set	Joint	Dichtung
3	143 87	1	1	Campana flangiatura	Bell	Cloche	Glocke
4	231 01	1	1	Coperchio sede mot.avviamento	Cover	Couvercle	Deckel
5	993 18	2	2	Vite Vte M.10X20	Screw	Vis	Schraube
6	879 99	1	1	Supporto di banco lato volano	Support	Support	Lager
7	451 16	1	1	Guarnizione sp. 0,5 mm	Gasket	Joint	Dichtung
8	894 64	3	3	Tappo ispezione M.30X1,5	Plug	Bouchon	Verschluß
9	754 44	3	3	Rondella rame D.30X36 sp.2	Washer	Rondelle	Unterlegscheibe
10	886 64	6	6	Tappo a scodellino D.16	Plug	Bouchon	Verschluß
11	886 62	2	2	Tappo a scodellino D.25	Plug	Bouchon	Verschluß
12	A2271	1	1	Carter motore	Crankcase	Carter moteur	Kurbelgehäuse
13	886 69	3	3	Tappo a scodellino D.8	Plug	Bouchon	Verschluß
14	995 16	1	1	Vite Vte M.8X1X10	Screw	Vis	Schraube
15	754 02	1	1	Rondella rame D.8,2X12 sp.1	Washer	Rondelle	Unterlegscheibe
16	994 07	2	2	Vite Vtcei M.8X40	Screw	Vis	Schraube
17	771 05	2	2	Rondella piana D.6,4X12,5 sp.1,6	Washer	Rondelle	Unterlegscheibe
18	399 86	1	1	Flangia chiusura foro elettrom.	Flange	Bride	Flansch
19	579 79	1	1	OR 2131 D.33,05 Sez.1,78	O-ring	Joint torique	O-Ring
20	993 31	1	1	Vite Vte M.8X10	Screw	Vis	Schraube
21	754 02	1	1	Rondella rame D.8,2X12 sp.1	Washer	Rondelle	Unterlegscheibe
22	076 65	1	1	Asta livello olio	Oil dipstick	Jauge huile	Meßstad
23	677 32	6	6	Prigioniero M.8X18	Stud	Goujon	Stiftschraube
24	992 56	1	1	Vite Vtcei M.8X60	Screw	Vis	Schraube
25	688 47	1	1	Protezione sfiato in carter	Extension	Rallonge	Verlängerung
26	771 11	10	10	Rondella piana D.8,4X15 sp.1,5	Washer	Rondelle	Unterlegscheibe
27	992 35	7	7	Vite Vtcei M.8X40	Screw	Vis	Schraube
28	325 90	1	1	Dado M.8 H.8 cd.12	Nut	Ecrou	Mutter

BASAMENTO - CRANKCASE
CARTER MOTEUR - KURBELGEHÄUSE

RUGGERINI DIESEL

CATALOGO RICAMBI SPARE PARTS

TAVOLA TABLE	1	2
DATA DATE	8/93	

Nr. No.	CODICE CODE	MM 350 Q.tà	MM 250 Q.tà	DENOMINAZIONE – DENOMINATION – DESCRIPTION – BENENNUNG			
29	677 11	1	1	Prigioniero M.8X38	Stud	Goujon	Stiftschraube
30	240 71	1	1	Coperchio distribuzione	Cover	Couvercle	Deckel
31	451 19	1	1	Guarnizione coperchio distribuz.	Gasket	Joint	Dichtung
32	841 24	1	1	Spina cilindrica D8X16	Taper pin	Goupille	Kegelstift
33	722 24	1	1	Registro supplemento coppia	Adjusting screw	Vis réglage	Einstellschraube
34	886 51	1	1	Tappo dado supplemento	Plug	Bouchon	Verschluß
35	894 21	1	1	Tappo carico olio	Oil plug	Bouchon huile	Verschluß
36	579 47	1	1	OR 3100 D.25,07 Sez.2,62	O-ring	Joint torique	O-Ring
37	219 03	1	1	Colonnetta sfiatatoio	Hollow stud	Colonnette	Stehbolzen
38	771 05	20	20	Rondella piana D.6,4X12,5 sp.1,6	Washer	Rondelle	Unterlegscheibe
39	992 07	2	2	Vite Vtcei M.6X20	Screw	Vis	Schraube
40	999 05	1	1	Grano M.8X10	Dowell pin	Ergot de positionn.	Pass-Stift
41	956 36	1	1	Valvola by-pass completa	By-pass	Soupape by-pass	Ventil
42	676 70	2	2	Prigioniero M.8X20	Stud	Goujon	Stiftschraube
43	447 32	1	1	Guarnizione colonnetta sfiatatoio	Gasket	Joint	Dichtung
44	894 03	2	2	Tappo filettato M.14X1,5 L.15	Plug	Bouchon	Verschluß
45	754 01	4	4	Rondella allum. D.14,2X20 sp.1,5	Washer	Rondelle	Unterlegscheibe
46	894 35	2	3	Tappo filettato 3/8"	Plug	Bouchon	Verschluß
47	754 48	2	2	Rondella alluminio D.3/8	Washer	Rondelle	Unterlegscheibe
48	992 16	18	18	Vite Vtcei M.6X30	Screw	Vis	Schraube
49	894 59	1	1	Tappo M.14X1,5 esagonale int.	Plug	Bouchon	Verschluß
50	734 76	1	1	Rete aspirazione coppa olio	Net	Grille	Netz
51	993 06	1	1	Vite Vte M.6X16	Screw	Vis	Schraube
52	248 83	1	1	Coppa olio a 3 scarichi	Oil sump	Carter huile	Ölwanne
53	717 37	–	1	Raccordo filtro olio	Union	Raccord	Anschlußstück
54	175 24	1	1	Cartuccia filtro olio	Oil cartridge	Cartouche huile	Patrone
55	451 17	1	1	Guarnizione coppa olio	Gasket	Joint	Dichtung
56	310 88	1	1	Cuscinetto di banco STD	Bearing	Coussinet	Lager
	310 94	1	1	Cuscinetto di banco -0,25 mm	Bearing	Coussinet	Lager
	310 95	1	1	Cuscinetto di banco -0,50 mm	Bearing	Coussinet	Lager
	310 96	1	1	Cuscinetto di banco -0,75 mm	Bearing	Coussinet	Lager
57	771 09	8	8	Rondella piana D.8,4X17 sp.1,6	Washer	Rondelle	Unterlegscheibe
58	993 27	8	8	Vite Vte M.8X28	Screw	Vis	Schraube
59	A2270	1	1	Anello tenuta olio 50X65X8	Seal ring	Bague etanchéité	Dichtring
60	771 14	7	7	Rondella piana D.10,5X21 sp.2	Washer	Rondelle	Unterlegscheibe
61	993 26	7	7	Vite Vte M.10X25	Screw	Vis	Schraube
62	886 56	1	1	Tappo protezione	Plug	Bouchon	Verschluß

MANOVELLISMO - CRANK MECHANISM
EQUIPAGE MOBILE - KURBELGETRIEBE

CATALOGO RICAMBI SPARE PARTS		
TAVOLA TABLE	2	1
DATA DATE	8/93	

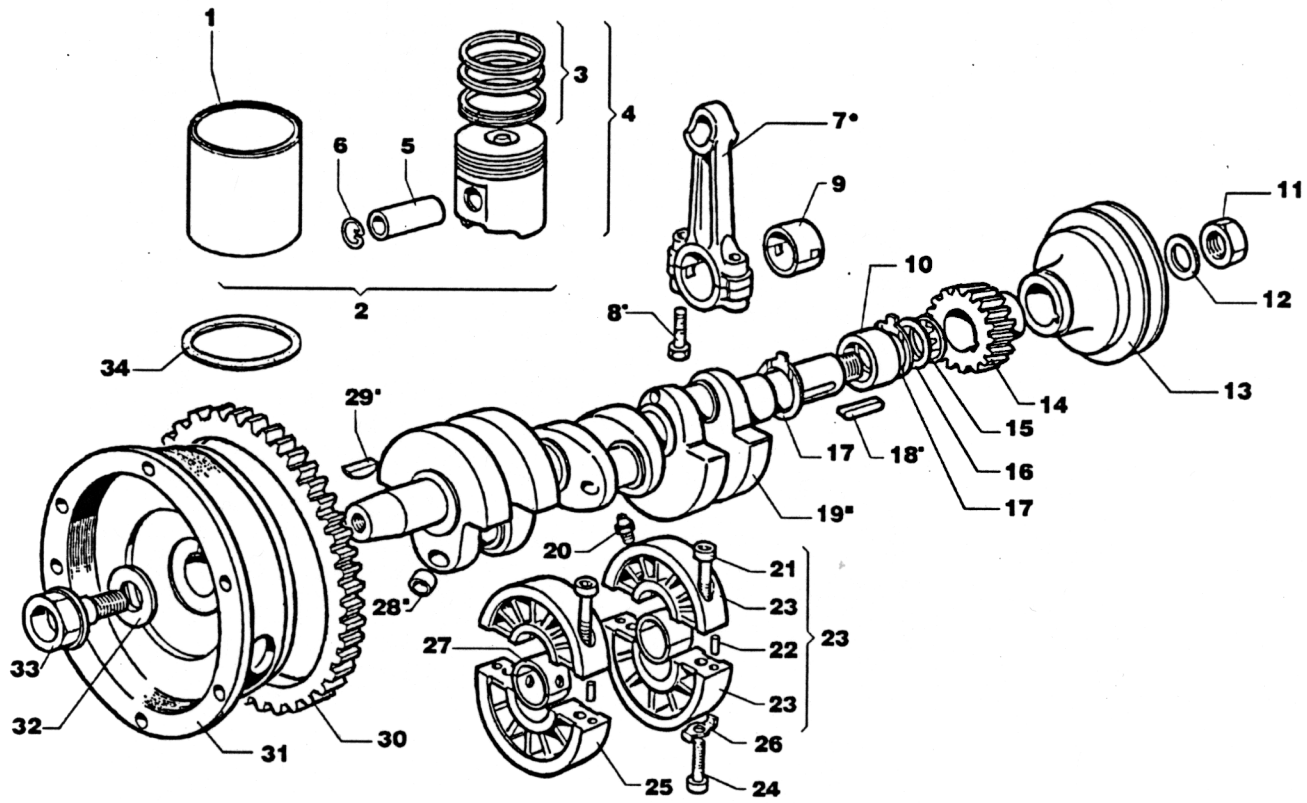

Nr. No.	CODICE CODE	MM 350 Q.tà	MM 250 Q.tà	DENOMINAZIONE – DENOMINATION – DESCRIPTION – BENENNUNG			
1	149 09	3	3	Canna cilindro	Cylinder liner	Chemise	Zylindermantel
2	A2348	3	3	Kit canna–pistone	Cylinder–piston	Cylindre–piston	Zylinder–kolben
3	A2277	3	3	Serie segmenti	Piston rings	Segments	Kolben ring
4	A2276	3	3	Pistone D.85	Piston	Piston	Kolben
5	854 17	3	3	Spinotto D.22X64 foro 11	Piston pin	Axe du piston	Kolbenbolzen
6	059 81	6	6	Anello fermo spinotto D.25	Ring	Bague	Ring
7	100 43	3	3	Biella L.92	Connecting rod	Bielle	Pleuelstange
8	989 69	6	6	Vite biella	Screw	Vis	Schraube
9	316 66	3	3	Cuscinetto di biella STD	Bearing	Coussinet	Lager
	316 67	3	3	Cuscinetto di biella –0,25 mm	Bearing	Coussinet	Lager
	316 68	3	3	Cuscinetto di biella –0,50 mm	Bearing	Coussinet	Lager
	316 69	3	3	Cuscinetto di biella –0,75 mm	Bearing	Coussinet	Lager
10	310 88	1	1	Cuscinetto di banco STD	Bearing	Coussinet	Lager
	310 94	1	1	Cuscinetto di banco –0,25 mm	Bearing	Coussinet	Lager
	310 95	1	1	Cuscinetto di banco –0,50 mm	Bearing	Coussinet	Lager
	310 96	1	1	Cuscinetto di banco –0,75 mm	Bearing	Coussinet	Lager
11	325 19	1	1	Dado 27X1,5 H12	Nut	Ecrou	Mutter
12	771 30	1	1	Rondella piana D.28X50 sp.4	Washer	Rondelle	Unterlegscheibe
13	692 29	1	1	Puleggia motore	Pulley	Poulie	Riemenscheibe
14	469 83	1	1	Ingranaggio albero a gomiti	Gear	Engrenage	Zahnrad
15	579 46	1	1	OR 3–920 D.37,47 Sez.3,00	O–ring	Joint torique	O–Ring
16	777 86	2	2	Rondella rasamento sp. 0,1	Washer	Rondelle	Unterlegscheibe
17	060 16	2	2	Anello di spallamento	Ring	Bague	Ring
18	498 17	1	1	Linguetta 6X6X45	Key	Clavette	Keil
19	A2275	1	1	Albero a gomiti completo	Crankshaft	Vilebrequin	Kurbelwelle
20	956 42	4	4	Valvola per getto lubrif.banco	Valve	Soupape	Ventil
21	992 37	4	4	Vite Vtcei M.8X45	Screw	Vis	Schraube
22	841 27	4	4	Spina cilindrica D6X12	Taper pin	Goupille	Kegelstift

MANOVELLISMO - CRANK MECHANISM
EQUIPAGE MOBILE - KURBELGETRIEBE

RUGGERINI DIESEL

CATALOGO RICAMBI SPARE PARTS

TAVOLA TABLE	2	2
DATA DATE	8/93	

Nr. No.	CODICE CODE	MM 350 Q.tà	MM 250 Q.tà	DENOMINAZIONE – DENOMINATION – DESCRIPTION – BENENNUNG			
23	880 01	1	1	Supporto di banco centrale L.D.	Support	Support	Lager
24	995 40	4	4	Vite Vte M.8X45	Screw	Vis	Schraube
25	880 04	1	1	Supporto di banco centrale L.V.	Support	Support	Lager
26	772 49	4	4	Rondella sicurezza D.8,4	Washer	Rondelle	Unterlegscheibe
27	310 87	2	2	Cuscinetto di banco centrale STD	Bearing	Coussinet	Lager
	310 97	2	2	Cuscinetto di banco cent.–0,25 mm	Bearing	Coussinet	Lager
	310 98	2	2	Cuscinetto di banco cent.–0,50 mm	Bearing	Coussinet	Lager
	310 99	2	2	Cuscinetto di banco cent.–0,75 mm	Bearing	Coussinet	Lager
28	886 07	6	6	Tappo D.10	Plug	Bouchon	Verschluß
29	498 19	1	1	Linguetta 6X6X25	Key	Clavette	Keil
30	256 06	1	1	Corona avviamento	Starter gear	Couronne démarrage	Starterkranz
31	978 91	1	1	Volano per invertitore TMC50	Flyweel	Volant	Schwungrad
32	608 01	1	1	Piastrina fermo bullone	Safety plate	Arrêtoir	Sicherungsblech
33	116 58	1	1	Bullone volano	Bolt	Boulon	Bolzen
34	837 46	9	9	Spessore canna cilindro	Shim	Cale	Unterlegscheibe

REGOLATORE DI GIRI - GOVERNOR
REGULATEUR DE TOURS - REGLER

CATALOGO RICAMBI SPARE PARTS

TAVOLA TABLE	3	1
DATA DATE	8/93	

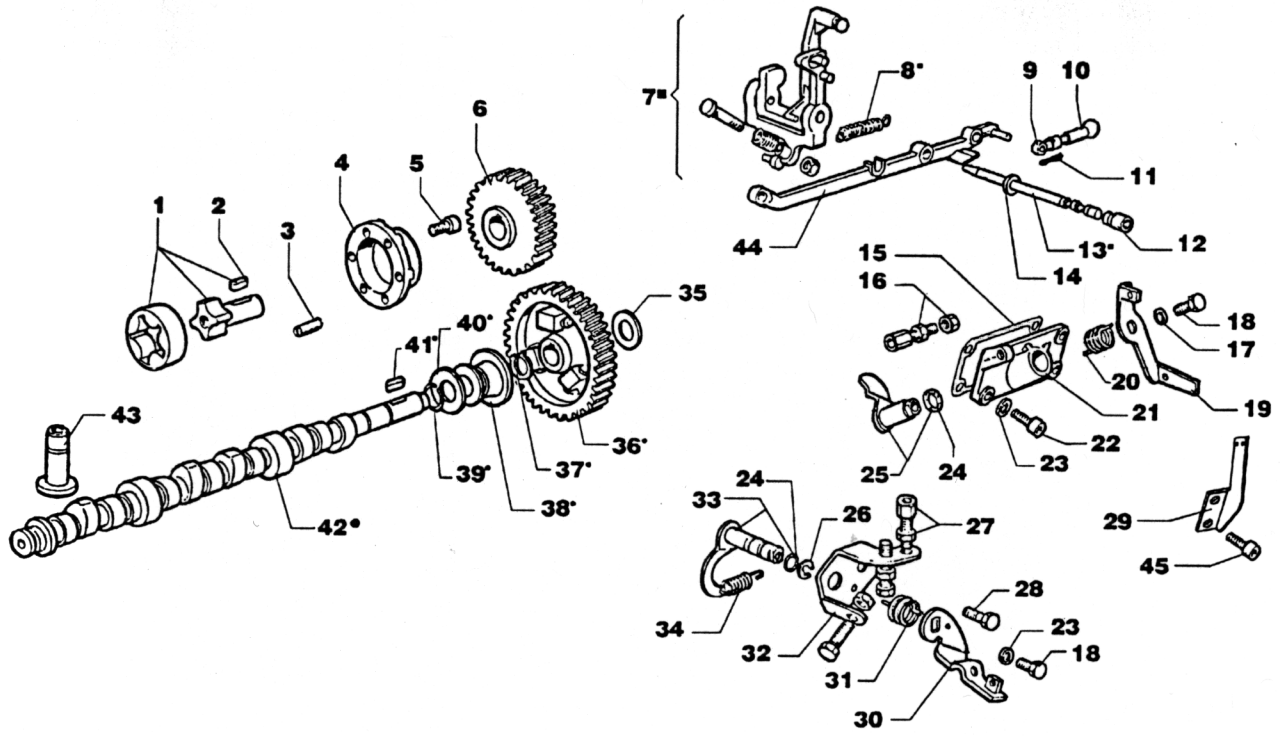

Nr. No.	CODICE CODE	MM 350	MM 250	DENOMINAZIONE – DENOMINATION – DESCRIPTION – BENENNUNG			
1	A2280	1	1	Pompa olio completa	Lube oil pump	Pompe huile	Schmierölpumpe
2	498 12	1	1	Linguetta 6X6X15	Key	Clavette	Keil
3	850 39	1	1	Spina elastica D.8,5X12	Taper pin	Goupille	Kegelstift
4	240 73	1	1	Coperchio sede pompa olio	Cover	Couvercle	Deckel
5	992 16	6	6	Vite Vtcei M.6X30	Screw	Vis	Schraube
6	469 86	1	1	Ingranaggio comando pompa olio	Gear	Engrenage	Zahnrad
7	495 70	1	1	Leva regolatore	Governor lever	Levier régulateur	Drehzahlverstellebel
8	551 14	1	1	Molla supplemento meccanico	Spring	Ressort	Feder
9	722 18	1	1	Registro su tirante pompa iniez.	Adjusting screw	Vis réglage	Einstellschraube
10	833 02	1	1	Snodo sferico femmina	Joint	Rotule	Gelenk
11	555 37	4	4	Molla di fermo tirante p.iniez.	Spring	Ressort	Feder
12	989 62	1	1	Vite bloccaggio perno regolatore	Screw	Vis	Schraube
13	601 77	1	1	Perno fulcro leve regolatore	Journal	Axe	Zapfen
14	754 09	1	1	Rondella allum.D.10,2X16,5 sp 1,5	Washer	Rondelle	Unterlegscheibe
15	451 18	1	1	Guarnizione	Gasket	Joint	Dichtung
16	722 03	1	1	Registro tendi filo	Adjusting screw	Vis réglage	Einstellschraube
17	771 51	1	1	Rondella piana D.6,6X18 sp.2	Washer	Rondelle	Unterlegscheibe
18	993 39	2	2	Vite Vte M.6X14	Screw	Vis	Schraube
19	495 05	1	1	Leva esterna stop	Lever	Levier	Hebel
20	547 69	1	1	Molla richiamo leva stop Inox	Spring	Ressort	Feder
21	233 67	1	1	Coperchio sede tirante p.iniez.	Cover	Couvercle	Deckel
22	992 07	2	2	Vite Vtcei M.6X20	Screw	Vis	Schraube
23	771 05	5	5	Rondella piana D.6,4X12,5 sp.1,6	Washer	Rondelle	Unterlegscheibe
24	579 01	2	2	OR 108 D.8,73 Sez.1,78	O-ring	Joint torique	O-Ring
25	494 88	1	1	Leva stop completa	Lever	Levier	Hebel
26	016 01	1	1	Anello benzing D.8	Circlip	Bague arrêt	Drahtsprengring
27	722 14	1	1	Registro tendi filo I.20	Adjusting screw	Vis réglage	Einstellschraube
28	997 10	1	1	Vite Vtctc M.8X12	Screw	Vis	Schraube

RUGGERINI DIESEL

REGOLATORE DI GIRI - GOVERNOR
REGULATEUR DE TOURS - REGLER

CATALOGO RICAMBI SPARE PARTS

TAVOLA TABLE	3	2
DATA DATE	8/93	

Nr. No.	CODICE CODE	MM 350 Q.tà	MM 250 Q.tà	DENOMINAZIONE – DENOMINATION – DESCRIPTION – BENENNUNG			
29	614 17	1	1	Piastrina telecomando leva acc.	Safety plate	Arrêtoir	Sicherungsblech
30	495 49	1	1	Leva esterna acceleratore	Throttle lever	Levier accélérateur	Beschleunlgungshebel
31	547 20	1	1	Molla richiamo leva accel. Inox	Spring	Ressort	Feder
32	613 73	1	1	Piastrina fine corsa	Safety plate	Arrêtoir	Sicherungsblech
33	495 02	1	1	Leva interna acceleratore	Lever	Levier	Hebel
34	551 40	1	1	Molla regolatore a masse	Spring	Ressort	Feder
35	777 34	1	1	Rondella rasamento 0,2 mm	Washer	Rondelle	Unterlegscheibe
	777 33	1	1	Rondella rasamento 0,3 mm	Washer	Rondelle	Unterlegscheibe
36	469 85	1	1	Ingranaggio albero a camme	Gear	Engrenage	Zahnrad
37	046 02	1	1	Anello seeger esterno E.18	Snap ring	Circlip	Sicherungsring
38	621 22	1	1	Piattello regolatore	Retainer	Coupelle	Federteller
39	059 85	1	1	Anello arresto piatt.regolatore	Ring	Bague	Ring
40	777 78	1	1	Rondella rasamento	Washer	Rondelle	Unterlegscheibe
41	498 36	1	1	Linguetta 4X4X12	Key	Clavette	Keil
42	A2279	1	1	Albero a camme	Camshaft	Arbre cames	Nockenwelle
43	708 19	6	6	Punteria	Tappet	Poussoir	Stössel
44	926 72	1	1	Tirante collegamento pompe iniez.	Tie rod	Entretoise	Zugstange
45	992 11	2	2	Vite Vtcei M.6x25	Screw	Vis	Schraube

RUGGERINI DIESEL

POMPA INIEZIONE E INIETTORE - INJECTION PUMP AND INJECTOR
POMPE A INJECTION-PORTE INJECTEUR
EINSPRITZPUMPE UND EINSPRITZDÜSE

CATALOGO RICAMBI SPARE PARTS		
TAVOLA TABLE	4	1
DATA DATE	8/93	

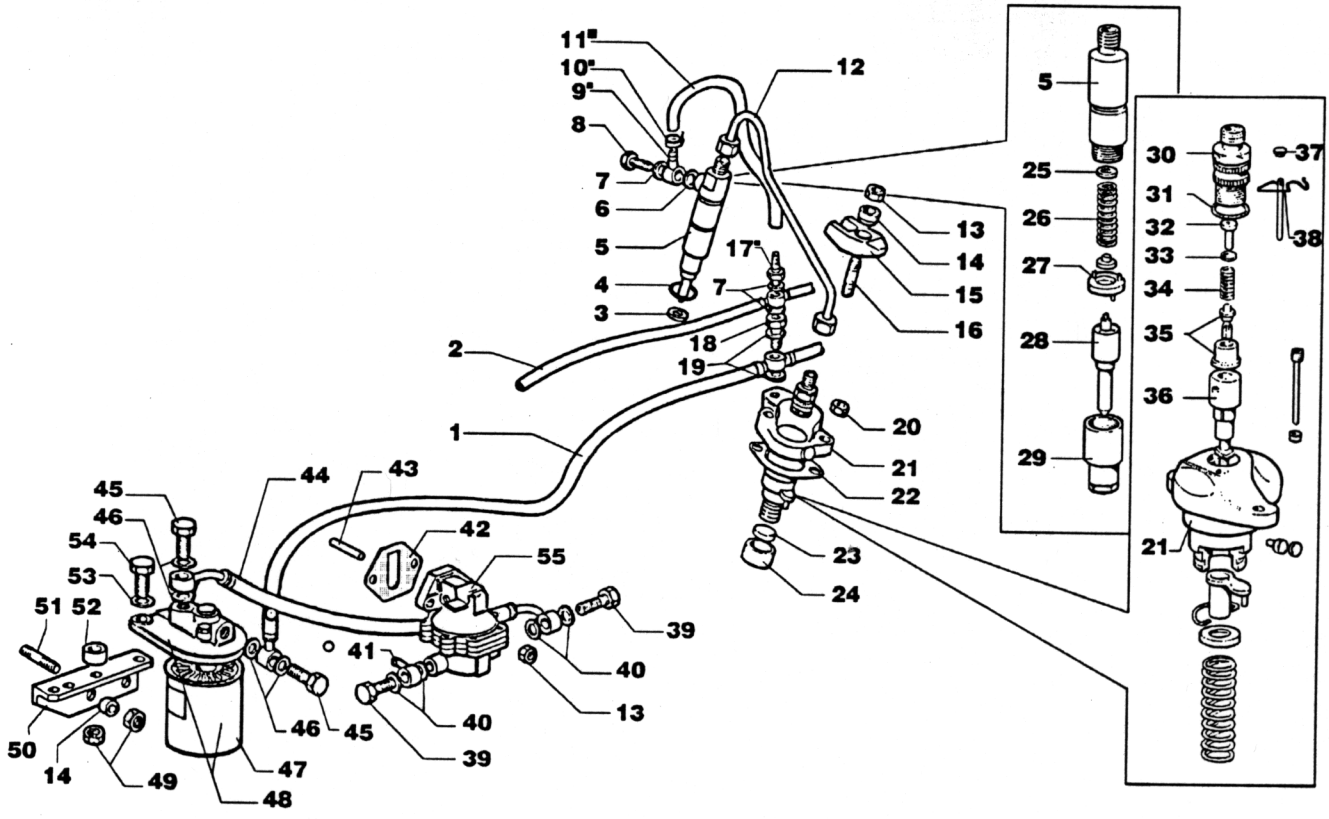

Nr. No.	CODICE CODE	MM 350 Q.tà	MM 250 Q.tà	DENOMINAZIONE – DENOMINATION – DESCRIPTION – BENENNUNG			
1	938 32	1	1	Tubo nafta filtro–pompe iniezione	Fuel pipe	Tube combustible	Brennstoffleitung
2	937 82	1	1	*Tubo disareazione*	*Pipe*	*Tuyau*	*Rohr*
3	754 35	3	3	Rondella rame D.7,25X21 sp.1	Washer	Rondelle	Unterlegscheibe
	754 51	3	3	Rondella rame D.7,25X21 sp.0,5	Washer	Rondelle	Unterlegscheibe
4	579 71	3	3	OR 9–173 D.17,00 Sez.1,50	O–ring	Joint torique	O–Ring
5	644 56	3	3	Polverizzatore BOSCH (230 Atm)	Nozzle	Injecteur	Düse
6	754 50	3	3	Rondella rame D.6,2X10 sp.2,5	Washer	Rondelle	Unterlegscheibe
7	754 02	9	9	Rondella rame D.8,2X12 sp.1	Washer	Rondelle	Unterlegscheibe
8	717 28	3	3	Raccordo iniettore	Union	Raccord	Anschlußstück
9	575 29	3	3	Occhiello D.6,25 sferico 1 via	Eye	Oeillet	Öse
10	375 72	6	6	Fascetta stringitubo Clic55 D.8,5	Clamp	Collier	Rohrschelle
11	A2321	3	3	Tubo rifiuto iniettore completo	Pipe	Tuyau	Rohr
12	944 72	3	3	Tubo iniezione D.int. 1,375 mm	Injection pipe	Tube injection	Rohr
13	325 95	5	5	Dado in ottone M.8 H.10 Ch.12	Nut	Ecrou	Mutter
14	771 97	5	5	Rondella D.8,4X15 sp.6,5 smussata	Washer	Rondelle	Unterlegscheibe
15	858 94	3	3	Staffa iniettore da barra	Brace	Etrier	Bügel
16	676 88	3	3	Prigioniero M.8X32	Stud	Goujon	Stiftschraube
17	717 54	3	3	Raccordo disareazione	Union	Raccord	Anschlußstück
18	717 17	3	3	Raccordo completo per disaer.aut.	Union	Raccord	Anschlußstück
19	754 08	6	6	Rondella rame D.12,2X16 sp.1,5	Washer	Rondelle	Unterlegscheibe
20	323 78	6	6	Dado elastico autobl. M.8 H.7,9	Nut	Ecrou	Mutter
21	A2346	3	3	Pompa iniez.BOSCH ant. variabile	Injection pump	Pompe injection	Einspritzpumpe
22	450 67	3	3	Guarnizione pompa iniez.sp.0,1 mm	Gasket	Joint	Dichtung
	450 66	3	3	Guarnizione pompa iniez.sp.0,2 mm	Gasket	Joint	Dichtung
	450 65	3	3	Guarnizione pompa iniez.sp.0,3 mm	Gasket	Joint	Dichtung
23	592 10	3	3	Pastiglia punteria p.iniezione	Expansion plug	Pastille	Einlegscheibe
24	708 18	3	3	Punteria pompa iniezione	Tappet	Poussoir	Stössel

RUGGERINI DIESEL

POMPA INIEZIONE E INIETTORE - INJECTION PUMP AND INJECTOR
POMPE A INJECTION-PORTE INJECTEUR
EINSPRITZPUMPE UND EINSPRITZDÜSE

CATALOGO RICAMBI SPARE PARTS

TAVOLA TABLE	4	2
DATA DATE	8/93	

Nr. No.	CODICE CODE	MM 350 Q.tà	MM 250 Q.tà	DENOMINAZIONE – DENOMINATION – DESCRIPTION – BENENNUNG			
25	837 30	3	3	Rondella taratura 0,1 mm	Washer	Rondelle	Unterlegscheibe
	837 35	3	3	Rondella taratura 1 mm	Washer	Rondelle	Unterlegscheibe
26	540 79	3	3	Molla	Spring	Ressort	Feder
27	355 23	3	3	Distanziale	Spacer	Entretoise	Distanzstück
28	644 66	3	3	Polverizzatore BOSCH	Nozzle hold	Porte injecteur	Düsenhalter
29	435 11	3	3	Ghiera iniettore	Ring nut	Embout	Nutmutter
30	717 05	3	3	Raccordo	Union	Raccord	Anschlußstück
31	579 21	3	3	OR	O-ring	Joint torique	O-Ring
32	717 06	3	3	Riempitore	Filler	Remplisseur	Fülleinrichtung
33	837 23	3	3	Rondella	Washer	Rondelle	Unterlegscheibe
34	540 78	3	3	Molla	Spring	Ressort	Feder
35	956 46	3	3	Valvola mandata BOSCH	Valve	Soupape	Ventil
36	A2347	3	3	Pompante BOSCH	Pumping element	Element pompe	Pumpenelement
37	738 10	3	3	Tappo BOSCH	Plug	Bouchon	Verschluß
38	555 47	3	3	Molla di fermo BOSCH	Spring	Ressort	Feder
39	716 25	2	2	Raccordo 10X1X23 per pompa A.C.	Union	Raccord	Anschlußstück
40	754 09	4	4	Rondella allum.D.10,2X16,5 sp 1,5	Washer	Rondelle	Unterlegscheibe
41	575 14	1	1	Occhiello D.10,2	Eye	Oeillet	Öse
42	450 75	2	2	Guarnizione p.A.C. sp. 0,2 mm	Gasket	Joint	Dichtung
	450 76	1	1	Guarnizione p.A.C. sp. 1 mm	Gasket	Joint	Dichtung
43	704 10	1	1	Puntalino pompa A.C. su supporto	Drive rod	Butée	Betätigungsstange
44	937 52	1	1	Tubo filtro-Pompa AC	Fuel pipe	Tube combustible	Brennstoffleitung
45	716 15	2	2	Raccordo 14X1,5X27	Union	Raccord	Anschlußstück
46	754 01	4	4	Rondella allum. D.14,2X20 sp.1,5	Washer	Rondelle	Unterlegscheibe
47	175 19	1	1	Cartuccia filtro nafta	Fuel cartridge	Cartouche combustible	Patrone
48	391 16	1	1	Filtro nafta esterno	Fuel filter	Filtre combustible	Brennstoffilter
49	323 03	4	4	Dado M.8 H.8	Nut	Ecrou	Mutter
50	612 31	1	1	Piastrina porta filtro nafta	Safety plate	Arrêtoir	Sicherungsblech
51	677 32	2	2	Prigioniero M.8X18	Stud	Goujon	Stiftschraube
52	354 71	2	2	Distanziale D.8,5X16 H.11	Spacer	Entretoise	Distanzstück
53	771 09	2	2	Rondella piana D.8,4X17 sp.1,6	Washer	Rondelle	Unterlegscheibe
54	993 23	2	2	Vite Vte M.8X35	Screw	Vis	Schraube
55	652 12	1	1	Pompa A.C. Corona	Fuel feeding pump	Pompe alimentation	Kraftstoffpumpe

RUGGERINI DIESEL

TESTA - CYLINDER HEAD
CULASSE - ZYLINDERKOPF

CATALOGO RICAMBI SPARE PARTS

TAVOLA TABLE	5	1
DATA DATE	8/93	

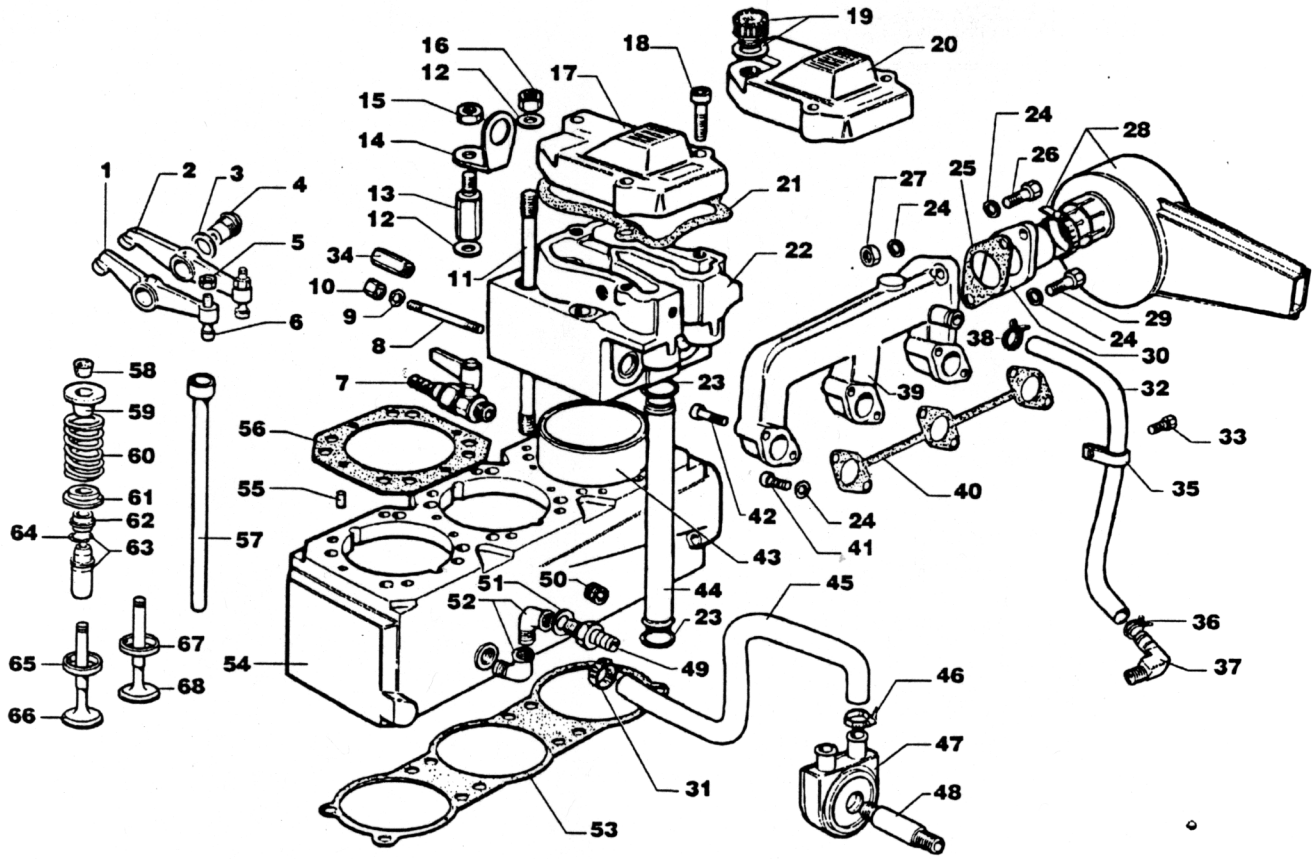

Nr. No.	CODICE CODE	MM 350 Q.tà	MM 250 Q.tà	DENOMINAZIONE – DENOMINATION – DESCRIPTION – BENENNUNG			
1	104 40	3	3	Bilanciere scarico	Exhaust rocker arm	Culbuteur échappement	Auslasskipphebel
2	104 39	3	3	Bilanciere aspirazione	Inlet rocker arm	Culbuteur admission	Einlasskipphebel
3	754 34	6	6	Rondella rame D.18,2X24 sp.1	Washer	Rondelle	Unterlegscheibe
4	602 03	6	6	Perno bilancieri	Rocker arm shaft	Axe culbuteur	Kipphebelzapfen
5	323 07	6	6	Dado M.6 H.6	Nut	Ecrou	Mutter
6	726 03	6	6	Registro bilancieri	Adjusting screw	Vis réglage	Einstellschraube
7	789 18	1	1	Rubinetto scarico acqua 1/4 gas	Shut off valve	Robinet	Hahn
8	677 14	6	6	Prigioniero M.8X100	Stud	Goujon	Stiftschraube
9	771 10	6	6	Rondella piana D.8,5X18 sp.4	Washer	Rondelle	Unterlegscheibe
10	325 95	4	4	Dado in ottone M.8 H.10 Ch.12	Nut	Ecrou	Mutter
11	684 29	12	12	Prigioniero cilindro	Cylinder stud	Goujon	Stiftschraube
12	772 02	12	12	Rondella piana D.9,5X17 sp.4	Washer	Rondelle	Unterlegscheibe
13	326 50	3	3	Dado speciale testa H.39	Nut	Ecrou	Mutter
14	427 22	2	2	Gancio sollevamento motore	Hook	Crochet	Hacke
15	323 03	1	1	Dado M.8 H.8	Nut	Ecrou	Mutter
16	326 38	9	9	Dado testa	Nut	Ecrou	Mutter
17	233 82	2	2	Coperchio bilancieri	Rocker arm cover	Couvercle culbuteurs	Kipphebeldeckel
18	992 46	9	9	Vite Vtcei M.6X22	Screw	Vis	Schraube
19	894 56	1	1	Tappo carico olio	Oil plug	Bouchon huile	Verschluß
20	233 84	1	1	Coperchio bilancieri carico olio	Rocker arm cover	Couvercle culbuteurs	Kipphebeldeckel
21	451 31	3	3	Guarnizione coperchio bilancieri	Gasket	Joint	Dichtung
22	A2349	3	3	Testa motore con guide	Cylinder head with guides	Culasse avec guide	Zylinderkopf Führung
	A2350	3	3	Testa motore completa	Cylinder head complete	Culasse compléte	Zylinderkopf komplete
23	579 12	12	12	OR 121 D.15,88 Sez.2,62	O-ring	Joint torique	O-Ring
24	771 11	3	3	Rondella piana D.8,4X15 sp.1,5	Washer	Rondelle	Unterlegscheibe
25	448 21	1	1	Guarnizione flangia	Gasket	Joint	Dichtung
26	993 23	1	1	Vite Vte M.8X35	Screw	Vis	Schraube
27	323 03	1	1	Dado M.8 H.8	Nut	Ecrou	Mutter

RUGGERINI DIESEL

TESTA - CYLINDER HEAD
CULASSE - ZYLINDERKOPF

CATALOGO RICAMBI SPARE PARTS

TAVOLA TABLE	5	2
DATA DATE	8/93	

Nr. No.	CODICE CODE	MM 350 Q.tà	MM 250 Q.tà	DENOMINAZIONE – DENOMINATION – DESCRIPTION – BENENNUNG			
28	387 64	1	1	Filtro aria	Air cleaner	Filtre air	Luftfilter
29	993 01	1	1	Vite Vte M.8X25	Screw	Vis	Schraube
30	511 04	1	1	Manicotto filtro aria	Sheat	Manchon	Hülle
31	375 58	–	1	Fascetta stringitubo D.12-20 Inox	Clamp	Collier	Rohrschelle
32	949 56	1	1	Tubo sfiato	Pipe	Tuyau	Rohr
33	993 16	1	1	Vite Vte M.8X20	Screw	Vis	Schraube
34	326 69	2	2	Dado prolunga M.8 H.43,5	Nut	Ecrou	Mutter
35	375 32	1	1	Fascetta di sostegno	Clamp	Collier	Rohrschelle
36	375 86	1	1	Fascetta Idnac 10192 D.19,2	Clamp	Collier	Rohrschelle
37	717 98	1	1	Raccordo a L "3/8" gas sfiato	Union	Raccord	Anschlußstück
38	375 81	1	1	Fascetta Idnac 10231/F D.23,1	Clamp	Collier	Rohrschelle
39	211 62	1	1	Collettore aspirazione	Intake manifold	Collecteur adm.	Ansaugsammelrohr
40	451 91	1	1	Guarnizione aspirazione integrale	Gasket	Joint	Dichtung
41	992 30	3	3	Vite Vtcei M.8X30	Screw	Vis	Schraube
42	994 04	3	3	Vite Vtcei M.8X65	Screw	Vis	Schraube
43	149 09	3	3	Canna cilindro	Cylinder liner	Chemise	Zylindermantel
44	940 32	6	6	Tubo custodia aste bilancieri	Protection pipe	Tuyau protection	Schutzrohr
45	931 19	–	1	Tubo acqua	Pipe	Tuyau	Rohr
46	375 58	–	1	Fascetta stringitubo D.12-20 Inox	Clamp	Collier	Rohrschelle
47	804 23	–	1	Scambiatore acqua Modine	Heat exchanger	Echanger chaleur	Wärmeaustauscher
48	717 93	–	1	Raccordo per filtro olio	Union	Raccord	Anschlußstück
49	716 93	–	1	Raccordo porta gomma 3/8	Union	Raccord	Anschlußstück
50	894 78	1	–	Tappo 3/8	Plug	Bouchon	Verschluß
51	754 48	–	1	Rondella alluminio D.3/8	Washer	Rondelle	Unterlegscheibe
52	717 41	–	2	Raccordo	Union	Raccord	Anschlußstück
53	451 42	3	3	Guarnizione piano cil. sp.0,1 mm	Gasket	Joint	Dichtung
	451 43	3	3	Guarnizione piano cil. sp.0,2 mm	Gasket	Joint	Dichtung
54	203 88	1	1	Cilindro D.85	Cylinder	Cylindre	Zylinder
55	841 09	4	4	Spina cilindrica D4X14	Taper pin	Goupille	Kegelstift
56	451 39	3	3	Guarnizione testa	Cylinder head gasket	Joint	Zylinderkopfdichtung
57	072 01	6	6	Asta bilancieri completa	Push rod	Tige poussoir	Stoßstange
58	809 04	12	12	Semicono	Cotter	Semi-cône	Ventilkegelstück
59	616 36	6	6	Piattello superiore valvola	Retainer	Coupelle	Federteller
60	540 77	6	6	Molla valvola	Valve spring	Ressort soupape	Feder
61	616 35	6	6	Piattello inferiore valvola	Retainer	Coupelle	Federteller
62	451 25	6	6	Guarnizione gambo valvola	Gasket	Joint	Dichtung
63	464 56	6	6	Guida valvola A/S	Valve guide	Guide soupape	Ventilführung
	464 59	6	6	Guida valvola A/S +0,5 mm	Valve guide	Guide soupape	Ventilführung
64	059 68	6	6	Anello fermo guida valvola	Ring	Bague	Ring
65	060 04	3	3	Anello sede valvola scarico	Exhaust valve seat	Siége soupape échapp.	Auslassventilsitz
	060 28	3	3	Anello sede valv. scarico +0,5 mm	Exhaust valve seat	Siége soupape échapp.	Auslassventilsitz
66	960 59	3	3	Valvola scarico	Exhaust valve	Soupape échappement	Auslassventil
67	060 03	3	3	Anello sede valvola aspiraz.	Inlet valve seat	Siége soupape admiss.	Einlassventilsitz
	060 29	3	3	Anello sede valv. aspiraz.+0,5 mm	Inlet valve seat	Siége soupape admiss.	Einlassventilsitz
68	960 58	3	3	Valvola aspirazione	Inlet valve	Soupape admission	Einlassventil

RAFFREDDAMENTO - COOLING
REFROIDISSEMENT - WASSERKÜHLUNG

RUGGERINI DIESEL

CATALOGO RICAMBI SPARE PARTS

TAVOLA TABLE	6	1
DATA DATE	8/93	

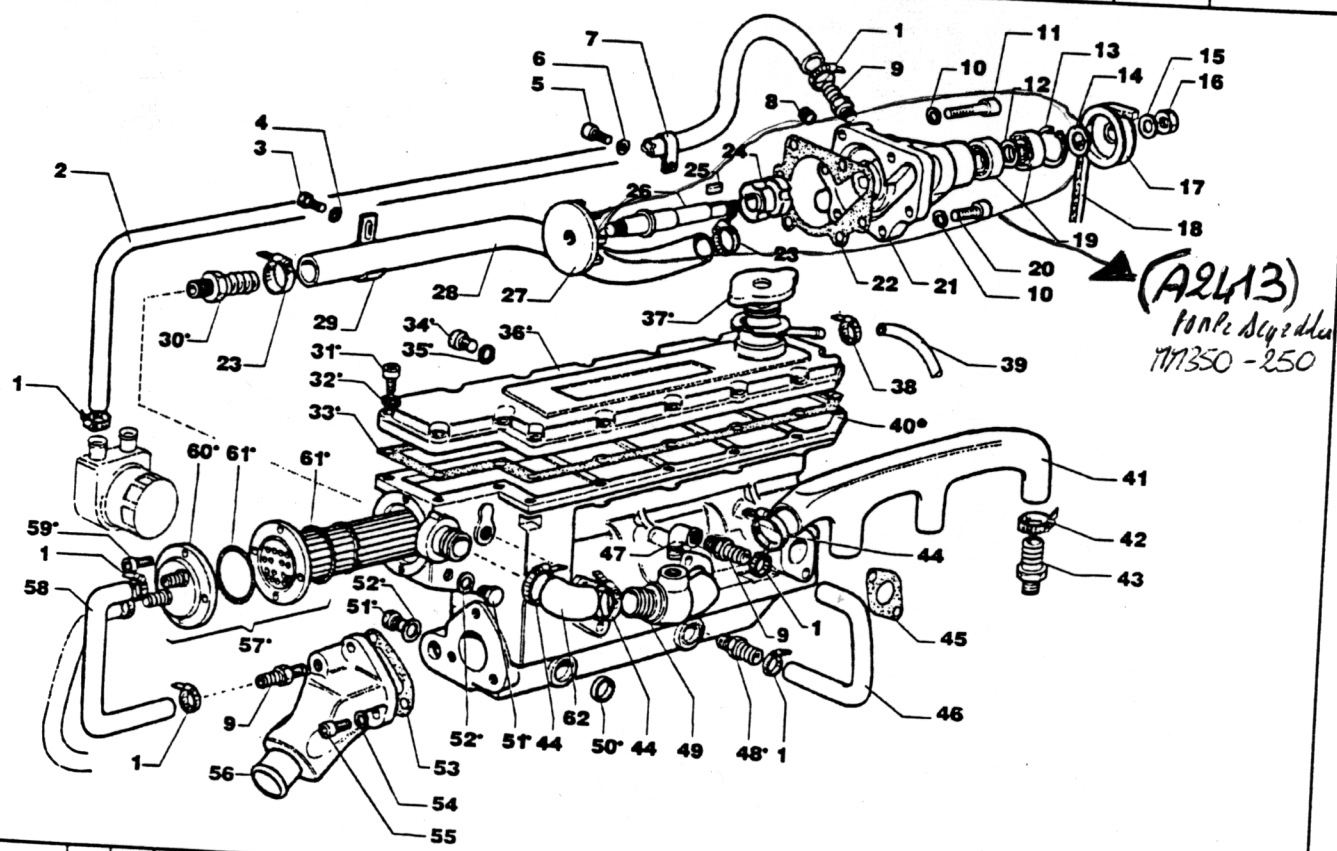

Acqua Dolce

Nr. No.	CODICE CODE	MM 350 Q.tà	MM 250 Q.tà	DENOMINAZIONE – DENOMINATION – DESCRIPTION – BENENNUNG			
1	375 58	4	6	Fascetta stringitubo D.12–20 Inox	Clamp	Collier	Rohrschelle
2	931 15	–	1	Tubo acqua modine–pompa acqua	Pipe	Tuyau	Rohr
3	993 39	1	1	Vite Vte M.6X14	Screw	Vis	Schraube
4	771 51	1	1	Rondella piana D.6,6X18 sp.2	Washer	Rondelle	Unterlegscheibe
5	992 23	–	1	Vite Vtcei M.8X10	Screw	Vis	Schraube
6	771 09	2	2	Rondella piana D.8,4X17 sp.1,6	Washer	Rondelle	Unterlegscheibe
7	375 32	–	1	Fascetta di sostegno	Clamp	Collier	Rohrschelle
8	894 78	1	–	Tappo 3/8	Plug	Bouchon	Verschluß
9	716 93	2	3	Raccordo porta gomma 3/8	Union	Raccord	Anschlußstück
10	771 11	2	2	Rondella piana D.8,4X15 sp.1,5	Washer	Rondelle	Unterlegscheibe
11	993 23	4	4	Vite Vte M.8X35	Screw	Vis	Schraube
12	777 13	2	2	Rondella rasamento	Washer	Rondelle	Unterlegscheibe
13	050 07	1	1	Anello seeger interno I.35	Snap ring	Circlip	Sicherungsring
14	355 02	2	2	Distanziale su perno pompa acqua	Spacer	Entretoise	Distanzstück
15	771 35	1	1	Rondella piana D.14,5X28 sp.2,5	Washer	Rondelle	Unterlegscheibe
16	323 20	1	1	Dado M.14X1,5 H.8	Nut	Ecrou	Mutter
17	691 65	1	1	Puleggia su pompa acqua	Pulley	Poulie	Riemenscheibe
18	207 44	1	1	Cinghia sv. 935 per altern.ext.	V–Belt for ext. alternator	Courroie pour altern. exter.	Keilriemen
19	304 81	2	2	Cuscinetto 15X35X14	Bearing	Coussinet	Lager
20	993 01	2	2	Vite Vte M.8X25	Screw	Vis	Schraube
21	268 30	1	1	Pompa acqua CORPO	Water pump	Pompe à eau	Wasserpump
22	449 79	1	1	Guarnizione pompa acqua dolce	Gasket	Joint	Dichtung
23	375 64	2	2	Fascetta stringitubo D.25–40 Inox	Clamp	Collier	Rohrschelle
24	450 43	1	1	Guarnizione a tenuta frontale	Gasket	Joint	Dichtung
25	498 20	1	1	Linguetta 5X5X10	Key	Clavette	Keil
26	601 45	1	1	Perno porta girante	Journal	Axe	Zapfen
27	439 16	1	1	Girante per pompa acqua dolce	Impeller	Turbine	Laufrad
28	931 16	1	1	Tubo pompa acqua dolce–scambiat.	Pipe	Tuyau	Rohr

* Pomps Acqua Dolce: Kit A2413 (SFUSA)
MM 250 - 350

RUGGERINI DIESEL

RAFFREDDAMENTO - COOLING
REFROIDISSEMENT - WASSERKÜHLUNG

CATALOGO RICAMBI SPARE PARTS		
TAVOLA TABLE	6	2
DATA DATE	8/93	

Nr. No.	CODICE CODE	MM 350 Q.tà	MM 250 Q.tà	DENOMINAZIONE – DENOMINATION – DESCRIPTION – BENENNUNG			
29	375 32	1	1	Fascetta di sostegno	Clamp	Collier	Rohrschelle
30	716 58	1	1	Raccordo porta gomma 3/4.	Union	Raccord	Anschlußstück
31	992 11	15	15	Vite Vtcei M.6X25	Screw	Vis	Schraube
32	771 05	15	15	Rondella piana D.6,4X12,5 sp.1,6	Washer	Rondelle	Unterlegscheibe
33	451 67	1	1	Guarnizione coperchio collettore	Gasket	Joint	Dichtung
34	894 59	3	3	Tappo M.14X1,5 esagonale int.	Plug	Bouchon	Verschluß
35	754 01	3	3	Rondella allum. D.14,2X20 sp.1,5	Washer	Rondelle	Unterlegscheibe
36	234 07	1	1	Coperchio scambiatore	Cover	Couvercle	Deckel
37	894 46	1	1	Tappo radiatore (DARE 89486)	~~Plug~~ Coperchio nuovo con foro più grande	Bouchon	Verschluß
38	375 70	1	1	Fascetta stringitubo Clic66 D.12	Clamp	Collier	Rohrschelle
39	934 42	1	1	Tubo sfiato vaschetta	Pipe	Tuyau	Rohr
40	~~215 62~~	1	1	Collettore scarico ~~completo~~ 21557 nudo	Exhaust manifold	Collecteur ech.	Auspuffsammelrohr
41	931 11	1	1	Tubo acqua testa-valvola termost.	Pipe	Tuyau	Rohr
42	375 35	3	3	Fascetta regular DIN3017 16-25	Clamp	Collier	Rohrschelle
43	716 93	3	3	Raccordo porta gomma 3/8	Union	Raccord	Anschlußstück
44	375 14	3	3	Fascetta stringitubo D 32-52	Clamp	Collier	Rohrschelle
45	451 24	3	3	Guarnizione scarico	Gasket	Joint	Dichtung
46	931 25	1	1	Tubo acqua valvola Temost.-Scamb.	Pipe	Tuyau	Rohr
47	717 41	1	1	Raccordo a gomito 3/8 ottone	Union	Raccord	Anschlußstück
48	716 93	1	1	Raccordo porta gomma 3/8	Union	Raccord	Anschlußstück
49	956 44	1	1	Valvola termostatica	Thermostatic valve	Valve termostatique	Termostaticsches ventil
50	886 42	4	4	Tappo a scodellino D.28	Plug	Bouchon	Verschluß
51	894 25	2	2	Tappo filettato 14X1,5X15 ottone	Plug	Bouchon	Verschluß
52	754 01	2	2	Rondella allum. D.14,2X20 sp.1,5	Washer	Rondelle	Unterlegscheibe
53	451 66	1	1	Guarnizione collettore scarico	Gasket	Joint	Dichtung
54	763 02	3	3	Rondella Grower D.8 rinforzata	Washer	Rondelle	Unterlegscheibe
55	992 30	3	3	Vite Vtcei M.8X30	Screw	Vis	Schraube
56	215 56	1	1	Collettore miscelatore	Manifold	Collecteur	Auspuffsammelrohr
57	804 27	1	1	Scambiatore di calore	Heat exchanger	Echanger chaleur	Wärmeaustauscher
58	931 18	1	1	Tubo da scambiatore a miscelatore	Pipe	Tuyau	Rohr
59	992 46	4	4	Vite Vtcei M.6X22	Screw	Vis	Schraube
60	233 71	1	1	Coperchio scambiatore	Cover	Couvercle	Deckel
61	579 84	2	2	OR	O-ring	Joint torique	O-Ring
62	511 01	1	1	Manicotto valv.termost.-scambiat.	Sheat	Manchon	Hülle

× Acqua salata

POMPA ACQUA - WATER PUMP
POMPE A EAU - WASSERPUMP

RUGGERINI DIESEL

CATALOGO RICAMBI SPARE PARTS

TAVOLA TABLE	7	1
DATA DATE	8/93	

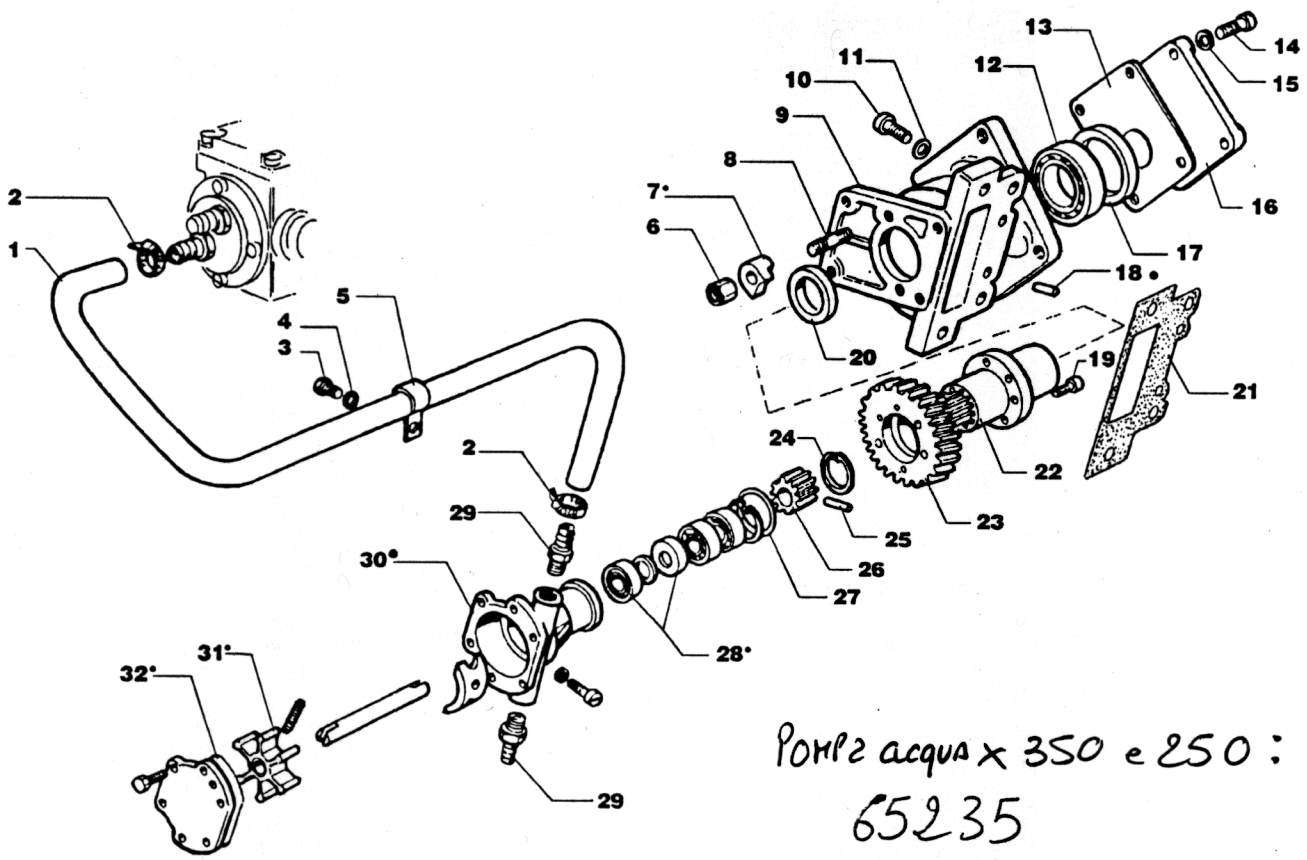

Pompa acqua x 350 e 250 :
65235

Nr. No.	CODICE CODE	MM 350 Q.tà	MM 250 Q.tà	DENOMINAZIONE – DENOMINATION – DESCRIPTION – BENENNUNG			
1	931 14	1	1	Tubo pompa acqua mare-scambiatore	Pipe	Tuyau	Rohr
2	375 58	2	2	Fascetta stringitubo D.12-20 Inox	Clamp	Collier	Rohrschelle
3	993 25	2	2	Vite Vte M.8X16	Screw	Vis	Schraube
4	771 09	2	2	Rondella piana D.8,4X17 sp.1,6	Washer	Rondelle	Unterlegscheibe
5	375 84	1	1	Fascetta D.31-32	Clamp	Collier	Rohrschelle
6	325 95	2	2	Dado in ottone M.8 H.10 Ch.12	Nut	Ecrou	Mutter
7	858 68	2	2	Staffa pompa acqua	Brace	Etrier	Bügel
8	677 13	2	2	Prigioniero M.8X25 °	Stud	Goujon	Stiftschraube
9	880 41	1	1	Supporto pompa idraulica	Support	Support	Lager
10	992 30	4	4	Vite Vtcei M.8X30	Screw	Vis	Schraube
11	771 09	4	4	Rondella piana D.8,4X17 sp.1,6	Washer	Rondelle	Unterlegscheibe
12	304 92	1	1	Cuscinetto 35X62X9	Bearing	Coussinet	Lager
13	448 01	1	1	Guarnizione pompa idraulica Gr.1	Gasket	Joint	Dichtung
14	992 46	4	4	Vite Vtcei M.6X22	Screw	Vis	Schraube
15	771 05	4	4	Rondella piana D.6,4X12,5 sp.1,6	Washer	Rondelle	Unterlegscheibe
16	232 66	1	1	Coperchio sede p.idraulica	Cover	Couvercle	Deckel
17	042 19	1	1	Anello centraggio p.idr.Gr.1	Ring	Bague	Ring
18	841 10	2	2	Spina cilindrica D6X16	Taper pin	Goupille	Kegelstift
19	992 28	6	6	Vite Vtcei M.5X14	Screw	Vis	Schraube
20	042 20	1	1	Anello centraggio p. acqua	Ring	Bague	Ring
21	451 35	1	1	Guarnizione sede pompa idraulica	Gasket	Joint	Dichtung
22	441 70	1	1	Giunto scanalato	Coupling	Accouplement	Kupplung
23	469 87	1	1	Ingranaggio comando pompa idraul.	Gear	Engrenage	Zahnrad
24	050 06	1	1	Anello seeger interno I.25	Snap ring	Circlip	Sicherungsring
25	850 30	1	1	Spina elastica avvolta 5X20	Taper pin	Goupille	Kegelstift
26	814 77	1	1	Semigiunto pompa acqua Johnson	Half coupling	Demi-accouplement	Kupplungshälfte
27	579 58	1	1	OR 2118 D.29,87	O-ring	Joint torique	O-Ring
28	054 38	2	2	Anello di tenuta	Seal ring	Bague etanchéité	Dichtring

RUGGERINI DIESEL

POMPA ACQUA - WATER PUMP
POMPE A EAU - WASSERPUMP

CATALOGO RICAMBI SPARE PARTS

TAVOLA TABLE	7	2
DATA DATE	8/93	

Nr. No.	CODICE CODE	MM 350 Q.tà	MM 250 Q.tà	DENOMINAZIONE – DENOMINATION – DESCRIPTION – BENENNUNG			
29	716 93	2	2	Raccordo porta gomma 3/8	Union	Raccord	Anschlußstück
30	652 35	1	1	Pompa acqua Johnson	Water pump	Pompe à eau	Wasserpump
31	439 21	1	1	Girante pompa acqua	Impeller	Turbine	Laufrad
32	452 13	1	1	Guarnizione pompa acqua	Gasket	Joint	Dichtung

AVVIAMENTO ELETTRICO - ELECTRICAL STARTING
DEMARRAGE ELECTRIQUE - ELEKRISCHER ANLASSER

CATALOGO RICAMBI SPARE PARTS		
TAVOLA TABLE	8	1
DATA DATE	8/93	

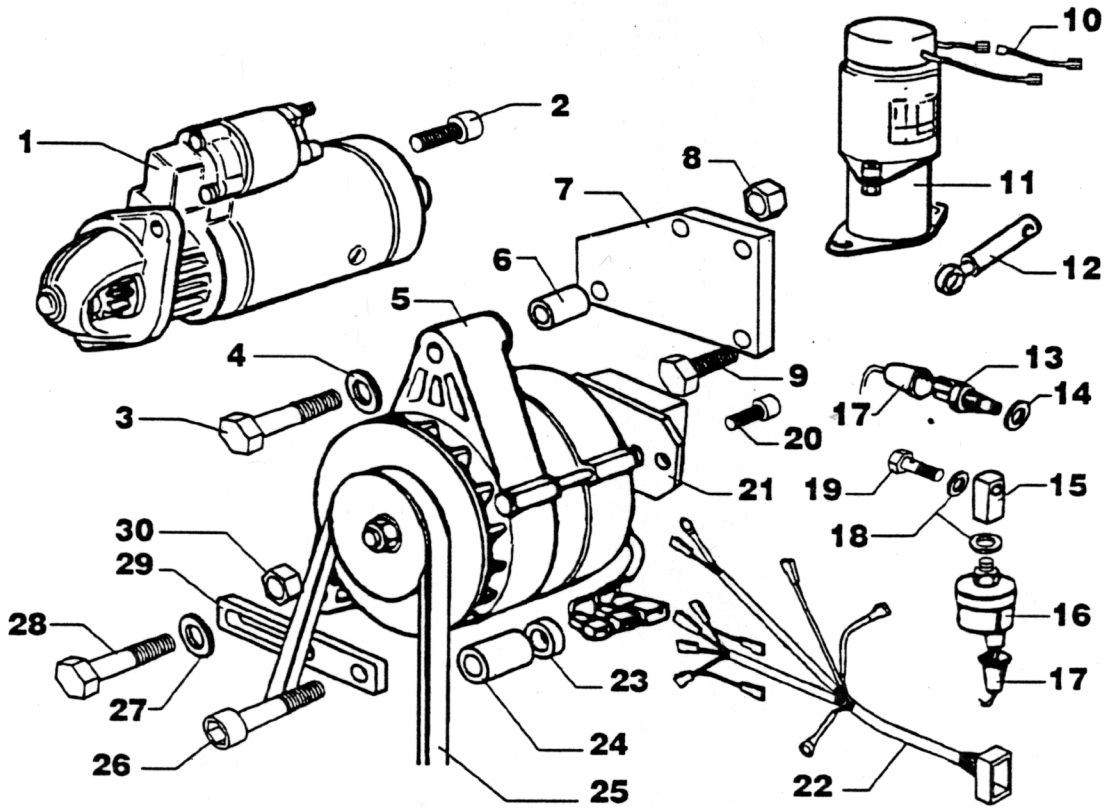

Nr. No.	CODICE CODE	MM 350 Qtà	MM 250 Qtà	DENOMINAZIONE - DENOMINATION - DESCRIPTION - BENENNUNG			
1	563 31	1	1	Motorino avviamento Bosch 2,2 kW	Starting motor	Démarreur	Anlasser
2	992 33	2	2	Vite Vtcei M.10x30	Screw	Vis	Schraube
3	995 27	1	1	Vite Vte M.10x75	Screw	Vis	Schraube
4	771 14	2	2	Rondella piana D.10,5x21 sp.2	Washer	Rondelle	Unterlegscheibe
5	014 34	1	1	Alternatore est.Saprisa 12V-400W	Alternator	Alternateur	Drehstrom gener.
6	355 45	1	1	Distanziale D.9x13,5 H.22	Spacer	Entretoise	Distanzstück
7	614 05	1	1	Piastrina supporto alternatore	Safety plate	Arrêtoir	Sicherungsblech
8	326 20	2	2	Dado autofrenante M.10X1,5	Nut	Ecrou	Mutter
9	993 16	3	3	Vite Vte M.8x20	Screw	Vis	Schraube
10	188 57	1	1	Cavo prolunga	Cable	Câble	Kabel
11	674 47	1	1	Elettromagnete	Electromagnet	Electro-amaint	Elektromagnet
12	833 12	1	1	Snodo a molla	Joint	Rotule	Gelenk
13	674 37	1	1	Indicatore x termometro Borletti	Level gauge	Indicat.de niveau	Standanzeiger
14	754 09	1	1	Rondella allum. D.10,2x16,5 sp.1	Washer	Rondelle	Unterlegscheibe
15	612 43	1	1	Piastrina per pressostato	Safety plate	Arrêtoir	Sicherungsblech
16	674 36	1	1	Indicatore x manometro Borletti	Level gauge	Indicat.de niveau	Standanzeiger
17	151 50	2	2	Cappellotto protezione pressost.	Cap	Capuchon	Schutzkappe
18	754 02	2	2	Rondella rame D.8,2x12 sp.1	Washer	Rondelle	Unterlegscheibe
19	716 62	1	1	Raccordo 8x1x25 foro D.3	Union	Raccord	Anschlußstück
20	992 09	2	2	Vite Vtcei M.8x20	Screw	Vis	Cchraube
21	730 44	1	1	Regolatore di tensione	Voltage regulator	Régulateur tension	Reglerschalter
22	188 58	1	1	Cavi	Cable	Câble	Kabel
23	771 10	1	1	Rondella D.8 H.1	Washer	Rondelle	Unterlegscheibe
24	355 42	1	1	Distanziale D.10,2x25 H.30,5	Spacer	Entretoise	Distanzstück
25	207 44	1	1	Cinghia sv. 935	V-Belt	Courroie	Keilriemen

AVVIAMENTO ELETTRICO - ELECTRICAL STARTING
DEMARRAGE ELECTRIQUE - ELEKRISCHER ANLASSER

RUGGERINI DIESEL

CATALOGO RICAMBI SPARE PARTS

TAVOLA TABLE	8	2
DATA DATE	8/93	

Nr. No.	CODICE CODE	MM 350 Q.tà	MM 250 Q.tà	DENOMINAZIONE – DENOMINATION – DESCRIPTION – BENENNUNG			
26	992 55	1	1	Vite Vtcei M.8x70	Screw	Vis	Schraube
27	771 16	1	1	Rondella piana D.10,5x22 sp.4	Washer	Rondelle	Unterlegscheibe
28	995 15	1	1	Vite Vte M.10x50	Screw	Vis	Schraube
29	926 15	1	1	Tirante alternatore esterno	Tie rod	Entretoise	Zugstange

RUGGERINI DIESEL

INVERTITORE - REVERSING GEAR
INVERSER - WENDEGETRIEBE

CATALOGO RICAMBI SPARE PARTS

TAVOLA TABLE	9	1
DATA DATE	8/93	

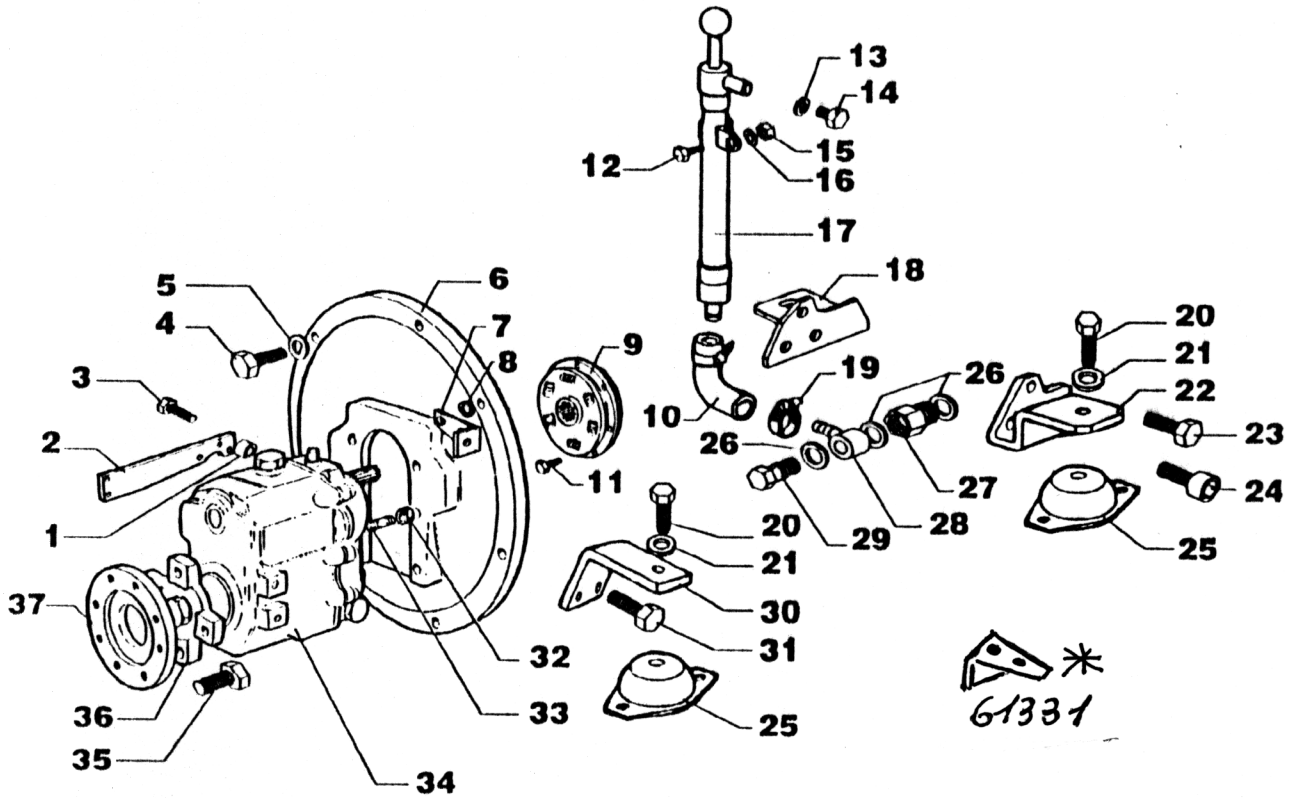

Nr. No.	CODICE CODE	MM 350 cm³	MM 250 cm³	DENOMINAZIONE - DENOMINATION - DESCRIPTION - BENENNUNG			
1	353 14	2	2	Distanziale D.8,5x20 H.10	Spacer	Entretoise	Distanzstück
2	877 87	1	1	Supporto telecomando invertitore	Support	Support	Lager
3	993 02	2	2	Vite Vte M.8x30	Screw	Vis	Schraube
4	993 04	8	8	Vite Vte M.10x30	Screw	Vis	Schraube
5	771 14	6	6	Rondella piana D.10,5x21 sp.2	Washer	Rondelle	Unterlegscheibe
6	143 78	1	1	Campana	Bell	Cloche	Glocke
7	613 31	2	2	Piastrina supp.asta com.marcia	Safety plate	Arrêtoir	Sicherungsblech
8	771 16	2	2	Rondella piana D.10,5x22 sp.4	Washer	Rondelle	Unterlegscheibe
9	441 05	1	1	Giunto elastico	Coupling	Accouplement	Kupplung
10	949 08	1	1	Tubo in gomma L.290	Pipe	Tuyau	Rohr
11	993 22	8	8	Vite Vte M.6x12	Screw	Vis	Schraube
12	993 06	2	2	Vite Vte M.6x16	Screw	Vis	Schraube
13	754 02	1	1	Rondella rame D.8,2x12 sp.1	Washer	Rondelle	Unterlegscheibe
14	993 31	1	1	Vite Vte m.8x10	Screw	Vis	Schraube
15	323 07	2	2	Dado M.6 H.6	Nut	Ecrou	Mutter
16	771 51	2	2	Rondella piana D.6,6x18 sp.2	Washer	Rondelle	Unterlegscheibe
17	652 07	1	1	Pompa estrazione olio	Lube oil pump	Pompe huile	Schmierölpumpe
18	626 23	1	1	Piede motore sinistro	Engine mount	Pied	Motorfuß
19	375 56	2	2	Fascetta stringitubo D.10-16 Inox	Clamp	Collier	Rohrschelle
20	993 64	4	4	Vite Vte M.16x35	Screw	Vis	Schraube
21	771 25	4	4	Rondella piana D.16x21 sp.2	Washer	Rondelle	Unterlegscheibe
22	626 24	1	1	Piede motore destro	Engine mount	Pied	Motorfuß
23	993 26	5	5	Vite Vte M.10x25	Screw	Vis	Schraube
24	992 24	1	1	Vite Vtcei M.10x25	Screw	Vis	Schraube
25	063 33	4	4	Antivibrante	Damper	Antivibration	Schwingungsdämpfer
26	754 01	3	3	Rondella allum. D.14,2x20 sp. 1,5	Washer	Rondelle	Unterlegscheibe
27	716 69	1	1	Raccordo per termom.	Union	Raccord	Anschlußstück
28	930 25	1	1	Tubo con occhiello D.14 completo	Pipe	Tuyau	Rohr

* PIASTRINA SUPPORTO ASTA COMANDO.

RUGGERINI DIESEL

INVERTITORE - REVERSING GEAR
INVERSEUR - WENDEGETRIEBE

CATALOGO RICAMBI SPARE PARTS

TAVOLA TABLE	9	2
DATA DATE	8/93	

Nr. No.	CODICE CODE	MM 350 O.M.	MM 250 O.M.	DENOMINAZIONE – DENOMINATION – DESCRIPTION – BENENNUNG			
29	716 15	1	1	Raccordo 14x1,5x27	Union	Raccord	Anschlußstück
30	626 22	2	2	Piede su campana	Engine mount	Pied	Motorfuß
31	993 02	8	8	Vite Vte M.8x30	Screw	Vis	Schraube
32	323 03	6	6	Dado M.8 H.8	Nut	Ecrou	Mutter
33	676 70	6	6	Prigioniero M.8x20	Stud	Goujon	Stiftschraube
34	0971	1	1	Invertitore TMC60 rapp.1:2	Reversing gear	Inverseur	Wendegetriebe
35	993 32	4	4	Vite Vte M.12x30	Screw	Vis	Schraube
36	814 35	1	1	Semigiunto grezzo	Half coupling	Demi-accouplement	Kupplungshälfte
37	399 31	1	1	Flangia	Flange	Bride	Flansch

USO - MANUTENZIONI E PARTI RICAMBIO
MAINTENANCE - SPARE PARTS BOOK

PM 105/2
PM 105/2 L

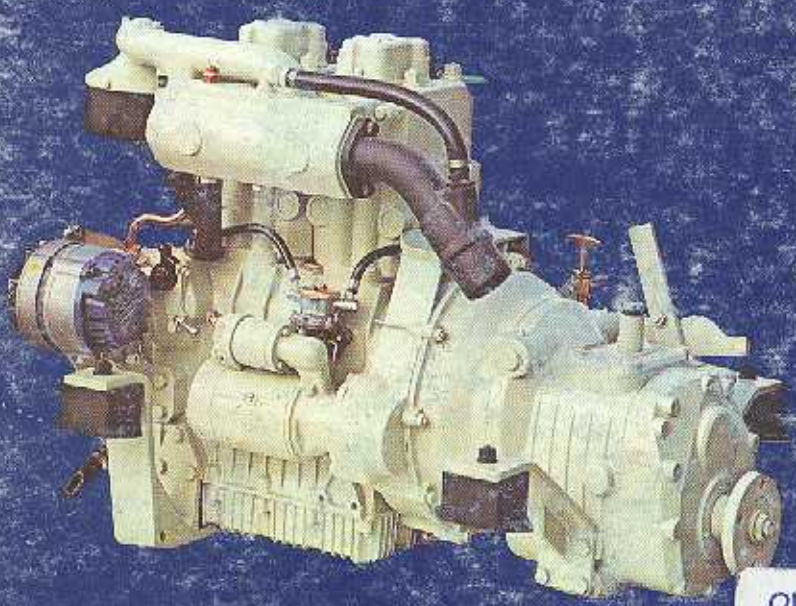

diesel marini

PM 200 UGUALE A PM 105/2

RUGGERINI motori

	BASAMENTO CRANKCASE	1

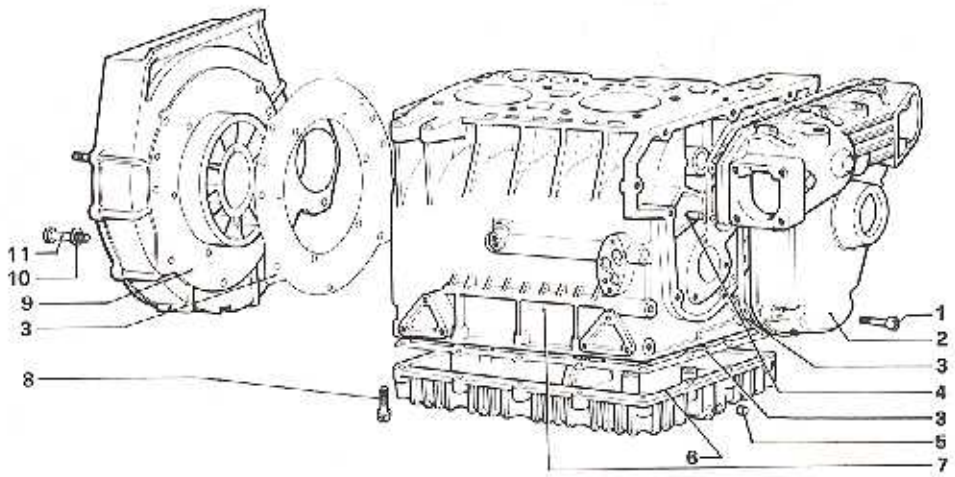

N.	CODICE *CODE*	DESCRIZIONE - *DESCRIPTION*	N.	CODICE *CODE*	DESCRIZIONE *DESCRIPTION*
1	992-14	Vite 6 x 35 *Screw*			
2	240-22	Coperchio distribuzione *Distribution cover*			
3	2437	Serie guarnizioni completa *Complete gasket set*			
	2438	Serie guarnizioni smeriglio *Overhauling gasket set*			
4	841-24	Spina cilindrica 8 x 16 *Cylindric pin*			
5	880-40	Tappo *Tap*			
6	2447	Stock coppa olio *Oil sump stock*			
7	167-44	Carter motore completo *Crankcase assembly*			
8	995-06	Bullone 8 x 35 *Bolt*			
9	143-45	Campana flangiatura con prigionieri *Bell assembly*			
10	771-09	Rondella piana 8,4 x 17 x 1,6 *Washer*			
11	993-01	Bullone 8 x 25 *Bolt*			

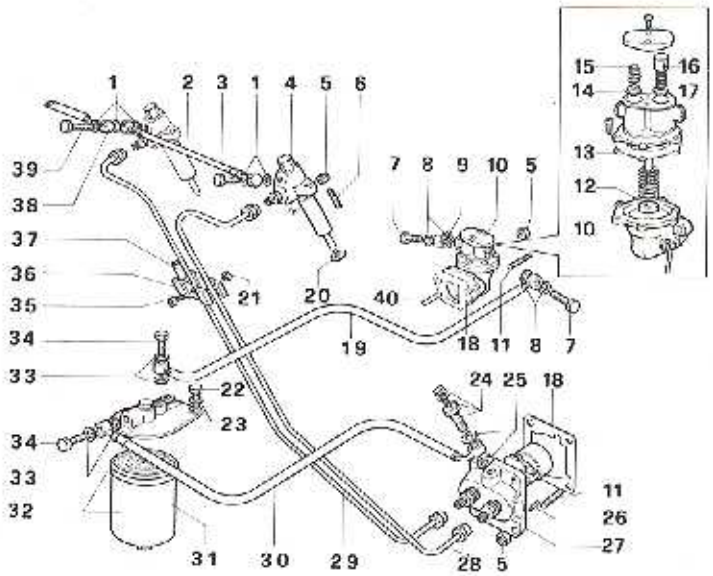

N.	CODICE *CODE*	DESCRIZIONE - *DESCRIPTION*	N	CODICE *CODE*	DESCRIZIONE *DESCRIPTION*
1	754-02	Rondella 8,2 x 12 x 1 rame *Washer*	18	2437	Serie guarnizioni completa *Complete gaskets set*
2	935-52	Tubo rifiuto *Pipe*	19	935-78	Tubo da p.a.c. a filtro *Pipe*
3	716-36	Raccordo 8 x 1 x 20 *Union*	20	754-06	Rondella 9 x 21,5 x 0,5 *Washer*
4	2167	Stock portapolverizzatore completo *Injector assembly stock*	21	323-07	Dado 6 x 6 *Nut*
5	325-95	Dado 8 x 10 ottone *Nut*	22	993-01	Bullone 8 x 25 *Bolt*
6	678-57	Prigioniero 8 x 48 *Stud*	23	771-09	Rondella 8,4 x 17 x 1,5 *Washer*
7	716-25	Raccordo 10 x 1 x 23 *Union*	24	2251	Stock raccordo disaerazione *Bleeding union stock*
8	754-09	Rondella 10,2 x 16,5 x 1,5 *Washer*	25	754-07	Rondella 8,2 x 12 x 1 rame *Washer*
9	575-14	Occhiello Ø 10 *Banjo*	26	841-16	Spina cilindrica 4 x 12 *Cylindric pin*
10	652-16	Pompa a.c. completa *Fuel pump*	27	650-06	Pompa iniezione *Injection pump*
11	678-02	Prigioniero 8 x 32 *Stud*	28	944-19	Tubo iniezione lato volano *Pipe flywheel side*
12	449-47	Guarnizione *Gasket*	29	944-18	Tubo iniezione lato distribuzione *Pipe distribution side*
13	536-06	Membrana p.a.c. *Diaphgregm*	30	935-53	Tubo da pompa iniezione a filtro *Pipe*
14	956-20	Valvolina mandata p.a.c. *Delivery valve*	31	175-19	Cartuccia filtro nafta *Fuel filter cartridge*
15	540-58	Molla valvolina mandata *Spring*	32	391-16	Filtro nafta *Fuel filter*
16	391-14	Filtro valvolina aspirazione p.a.c. *Filter inlet valve fuel pump*	33	754-04	Rondella 14,2 x 18 x 1 rame *Washer*
17	956-19	Valvolina aspirazione p.a.c. *Inlet valve fuel pump*	34	716-15	Raccordo 14 x 1,5 x 27 *Union*

CIRCUITO COMBUSTIBILE
FUEL SYSTEM

2

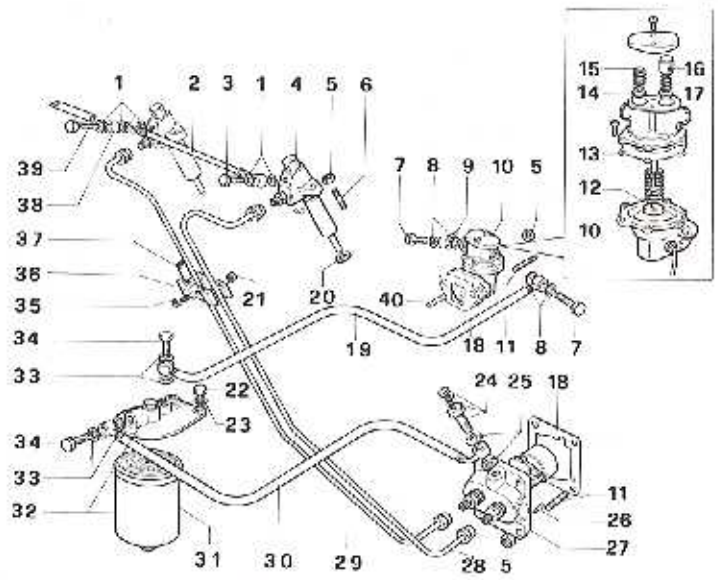

N.	CODICE *CODE*	DESCRIZIONE *DESCRIPTION*	N.	CODICE *CODE*	DESCRIZIONE *DESCRIPTION*
35	892 07	Vite 6 x 20 *Screw*			
36	559-03	Morsetto tubi iniezione *Clamp*			
37	448-26	Guarnizione morsetto tubo iniezione *Gasket for clamp*			
38	575 04	Occhiello Ø 6,2 *Banjo*			
39	716-17	Raccordo 8 x 1 x 25 a 2 fori *Union*			
40	704-03	Puntalino pompa a c. *Pin*			

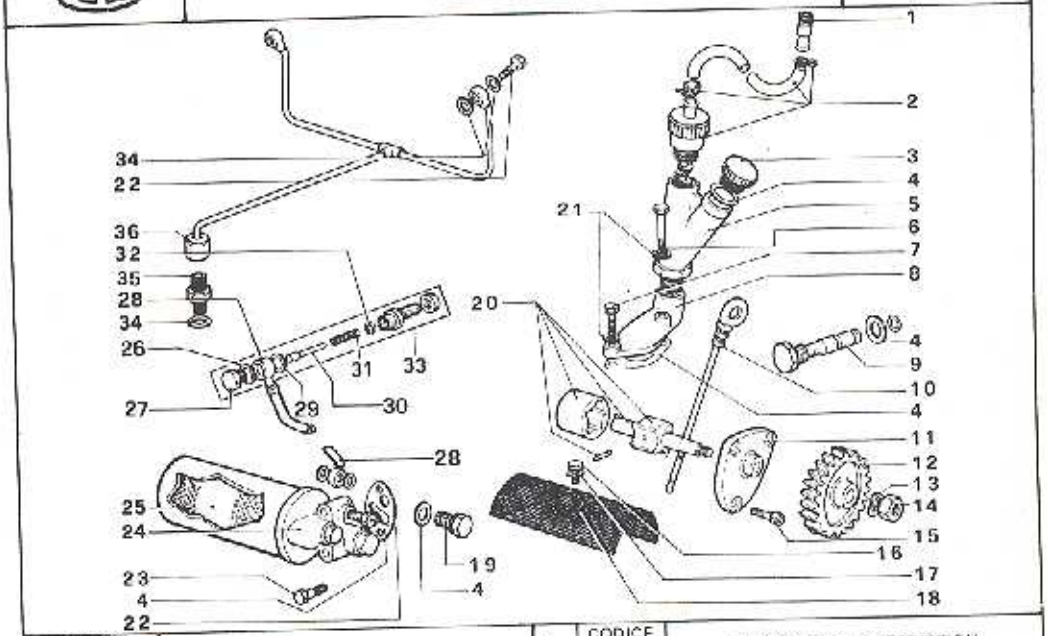

N.	CODICE CODE	DESCRIZIONE - DESCRIPTION
1	948-13	Tubo recupero gas sfiato sul collettore *Gas recovery hose*
2	2068	Stock tappo sfiato *Breather tap*
3	894-21	Tappo carico olio *Oil tap*
4	2437	Serie guarnizioni completa *Complete gasket set*
	2438	Serie guarnizioni smerigliio *Overhauling gasket set*
5	219-05	Colonnetta sfiatatoio *Breather hollow stud*
6	993 33	Bullone 8 x 35 *Bolt*
7	993-01	Bullone 8 x 25 *Bolt*
8	964-01	Vaschetta sfiatatoio *Breather bowl*
9	716 23	Raccordo olio supporto centrale *Oil union*
10	876-23	Asta livello olio *Dipstick*
11	231-13	Coperchio pompa olio *Oil pump cover*
12	488 61	Ingranaggio comando pompa olio *Oil pump gear*
13	767-02	Rondella ondulata Ø 8 *Washer*
14	32634	Dado speciale per rinvio *Nut*
15	992 07	Vite 6 x 20 *Screw*
16	993-12	Bullone 6 x 10 *Bolt*
17	771-01	Rondella piana 6,6 x 18 x 2 *Washer*
18	734 13	Rete filtro olio *Oil filter core*
19	094-03	Tappo filettato 14 x 1,5 x 15 *Plug*
20	2197	Stock pompa olio *Oil pump stock*
21	771-00	Rondella piana 8,4 x 17 x 1,6 *Washer*
22	710-71	Raccordo 8 x 1 x 25 *Unions*
23	993-50	Bullone 6 x 55 *Bolt*
24	395-12	Filtro olio completo *Oil filter assembly*
25	175-22	Cartuccia filtro olio *Oil filter cartridge*
26	754-01	Rondella 14 x 20 x 1 rame *Washer*
27	894-17	Tappo 14 x 1 *Bolt*
28	934-55	Tubo supplemento idraulico *Pipe*
29	754-21	Rondella 16 x 20 x 1 rame *Washer*
30	852-06	Stantuffo supplemento idraulico *Piston*
31	543-59	Molla stantuffo supplemento idraulico *Spring*
32	448-92	Guarnizione a labbro *Gasket*
33	2325	Stock supplemento idraulico *Hydraulic supplement*

LUBRIFICAZIONE
LUBRICATION

3

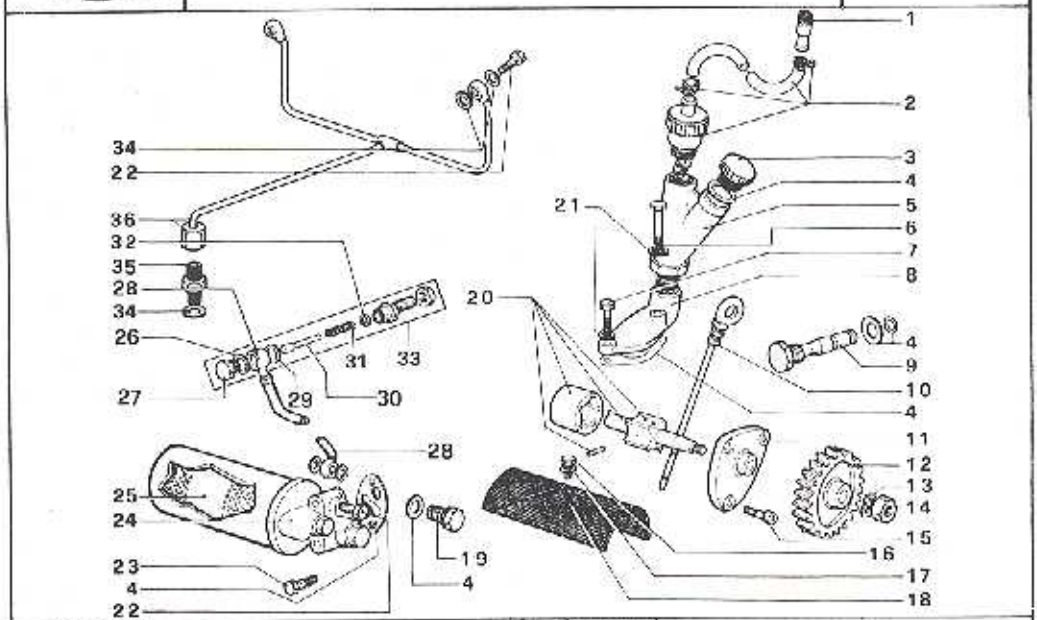

N.	CODICE *CODE*	DESCRIZIONE - *DESCRIPTION*	N.	CODICE *CODE*	DESCRIZIONE - *DESCRIPTION*
34	754-02	Rondella 8,2 x 12 x 1 rame *Washer*			
35	716-22	Raccordo carter lubrificaz. bilancieri *Union*			
36	948-48	Tubo mandata olio bilancieri *Rocker oil pipe*			

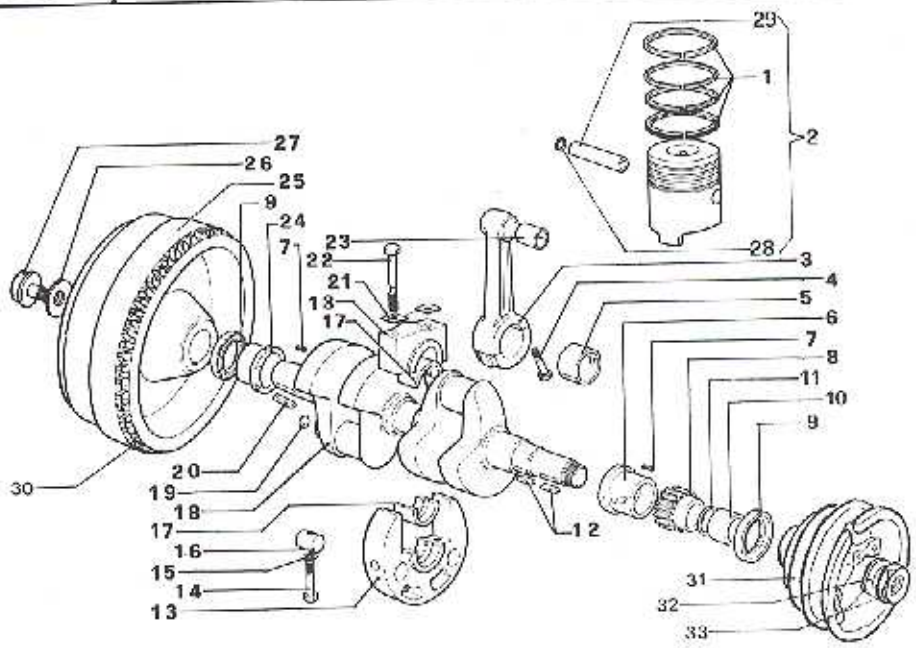

N.	CODICE CODE	DESCRIZIONE - DESCRIPTION
16	2346	Stock albero motore *Crankshaft*
18	866-05	Tappo albero motore *Crankshaft tap*
20	498-11	Linguetta 10 x 8 x 40 *Key*
21	608-08	Piastrina di fermo viti *Retaining plate*
22	939-07	Vite fissaggio semisupporti *Screw*
23	316-35	Cuscinetto piede biella *Bearing*
24	310-21	Cuscinetto di banco lato volano *Crankshaft bearing flywheel side*
	310-22	Cuscinetto di banco min. 0,25 mm *Crankshaft bearing undersize 0,25 mm*
	310-23	Cuscinetto di banco min. 0,50 mm *Crankshaft bearing undersize 0,50 mm*
	310-24	Cuscinetto di banco min. 0,75 mm *Crankshaft bearing undersize 0,75 mm*
25	976-31	Volano per frizione Pittori 215 *Flywheel*
	977 29	Volano per 1M44 *Flywheel*
26	608 01	Piastrina fermo bullone volano *Retaining plate*
27	116-01	Bullone volano *Nut*
28	050-04	Anello seeger I 28 *Seeger ring*
29	854-10	Spinotto *Pin*
30	253-03	Corona avviamento *Starter ring gear*
31	596-37	Puleggia avviamento *Sterting pulley*
32	771-30	Rondella piana 20 x 50 x 4 *Washer*
33	325-19	Dado 27 x 1,5 *Nut*

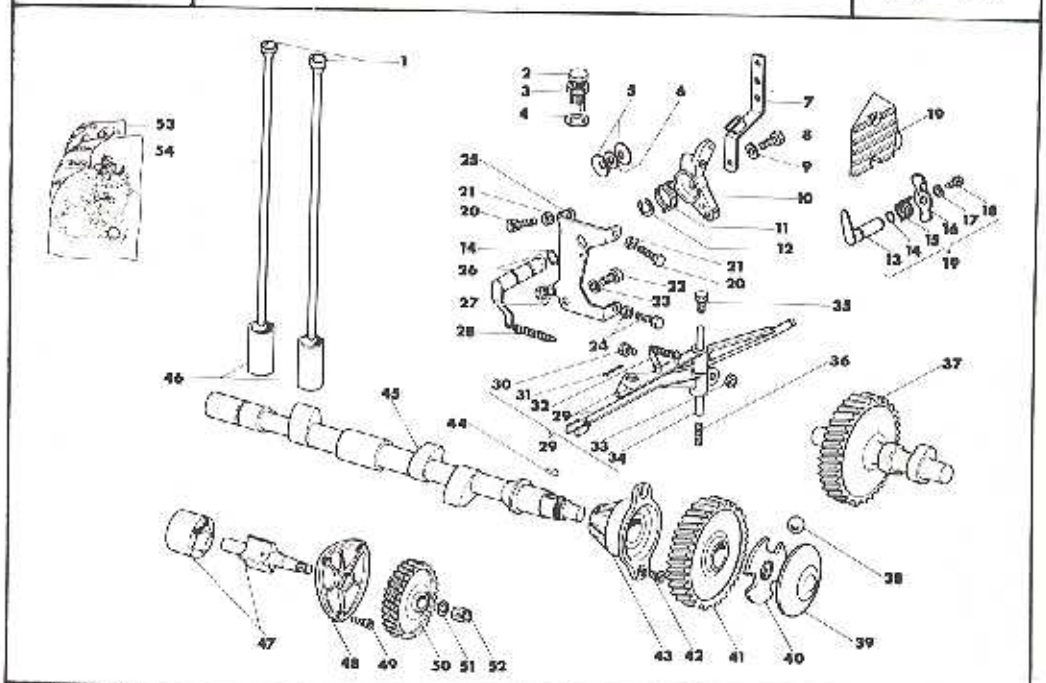

N.	CODICE CODE	DESCRIZIONE - DESCRIPTION	N.	CODICE CODE	DESCRIZIONE - DESCRIPTION
1	071-04	Aste bilancieri *Push rod*	18	993-12	Vite *Screw*
2	722-11	Vite registro *Adjusting screw*	19	233-32	Coperchio reg. *Cover*
3	335-74	Dado *Nut*	20	993-08	Vite *Screw*
4	754-01	Rondella *Washer*	21	323-06	Dado *Nut*
5	746-04	Rondella a tazza *Washer*	22	993-21	Vite *Screw*
6	777-04	Rondella rasamento *Washer*	23	763-02	Rondella grower *Washer*
7	612-47	Piastrina *Safety plate*	24	722-03	Vite registro *Adjusting screw*
8	993-22	Vite *Screw*	25	612-02	Piastrina *Safety plate*
9	771-51	Rondella *Washer*	26	493-54	Leva *Lever*
10	2164	Pomello acceleratore *Throttle lever set*	27	722-04	Vite registro *Adjusting screw*
11	547-20	Molla *Spring*	28	551-11	Molla *Spring*
12	016-01	Anello benzing *Circlip*	29	494-36	Leva regolatore compl. *Compl. governor lever*
13	494-11	Leva stop *Stop lever*	30	989-15	Vite *Screw*
14	570-01	Anello OR *Seal ring*	31	244-19	Copiglia *Cotter pin*
15	547-28	Molla *Spring*	32	551-14	Molla *Spring*
16	493-31	Leva *Lever*	33	323-18	Dado *Nut*
17	771-05	Rondella *Washer*	34	071-11	Perno leva int. *Shaft*

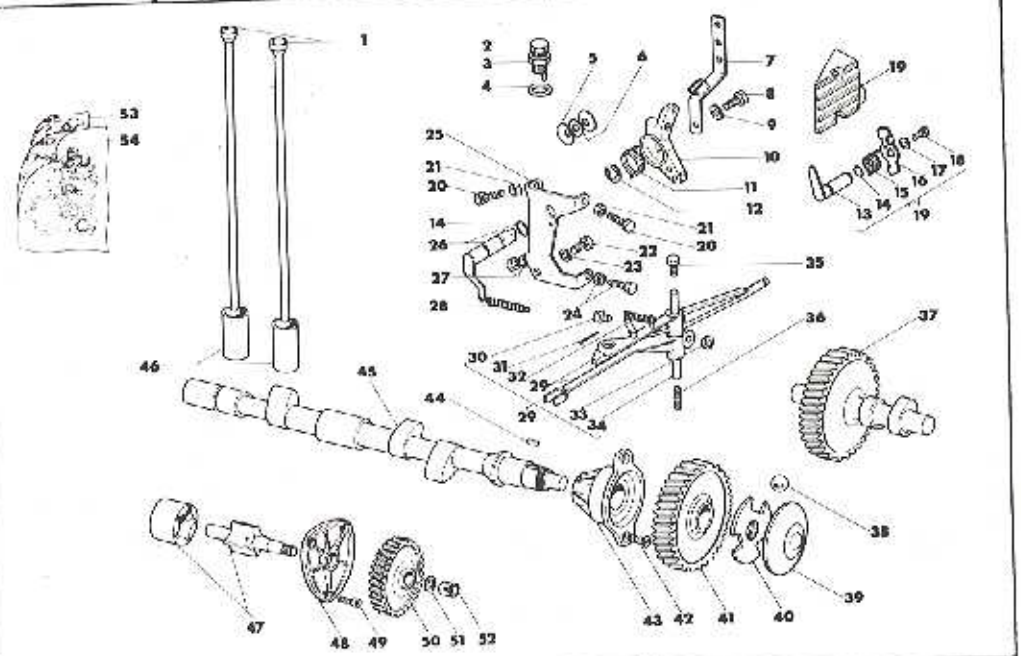

N.	CODICE *CODE*	DESCRIZIONE - *DESCRIPTION*
35	993-31	Vite *Screw*
36	540-27	Molla *Spring*
37	489.17	Ingranaggio intez. *Gear*
38	829-03	Sfera *Ball*
39	521-08	Piattello regolatore *Governor plate*
40	415.07	Gabbia sfere regol. *Governor cage*
41	468-23	Ingranaggio *Gear*
42	997-01	Vite *Screw*
43	875-02	Supporto albero a camme *Support*
44	498-12	Linguetta *Key*
45	008-16	Albero a camme *Camshaft*
46	703-06	Punteria *Tappet*
47	2197	Pompa olio compl. *Oil pump*
48	231.15	Coperchio pompa olio *Cover*
49	992-07	Vite *Screw*
50	466-61	Ingranaggio *Gear*
51	767-02	Rondella *Washer*

N	CODICE *CODE*	DESCRIZIONE - *DESCRIPTION*
52	329-34	Dado speciale *Nut*
53	2438	Serie guarniz. smeriglio *Overhauling gaskets*
54	2437	Serie guarniz. completa *Complete gaskets*

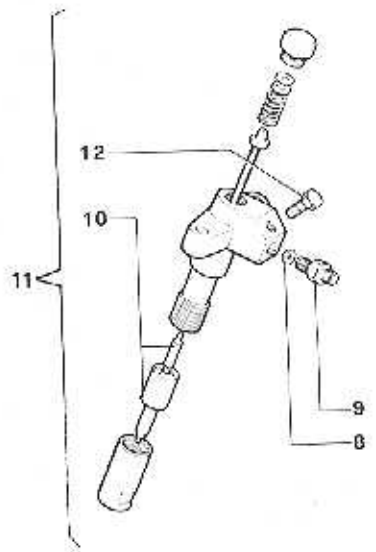

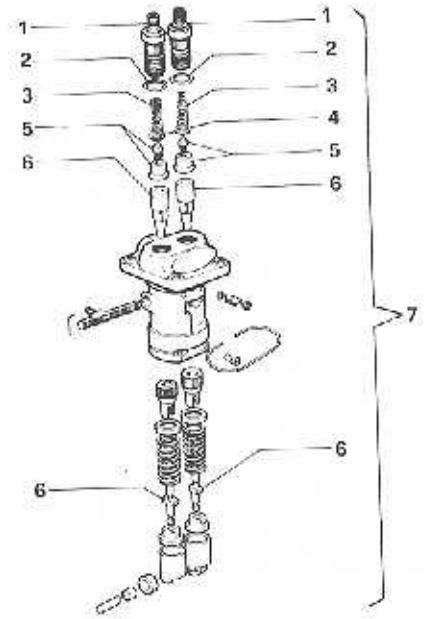

N.	CODICE *CODE*	DESCRIZIONE - *DESCRIPTION*
1	716-11	Raccordo mandata *Union*
2	579-21	Anello OR raccordo mandata *OR seal*
3	540-45	Molla valvolina *Spring*
4	754-17	Rondella valvolina *Washer*
5	958-11	Valvolina *Valve*
6	660-06	Pompante Ø 8 mm *Pumping element*
7	856-06	Pompa iniezione CIPA *CIPA injection pump*
8	754-24	Rondella 4,2 x 9,5 x 1,5 rame *Washer*
9	716-00	Raccordo alimentazione *Union*
10	644-08	Polverizzatore *Injector*
11	2167	Stock portapolverizzatore compl. CIPA *CIPA injector assembly stock*
	2499	Stock portapolverizzat. compl. BOSCH *BOSCH injector assembly stock*
12	718 06	Raccordo rifiuto *Hose return union*

N	CODICE *CODE*	DESCRIZIONE - *DESCRIPTION*

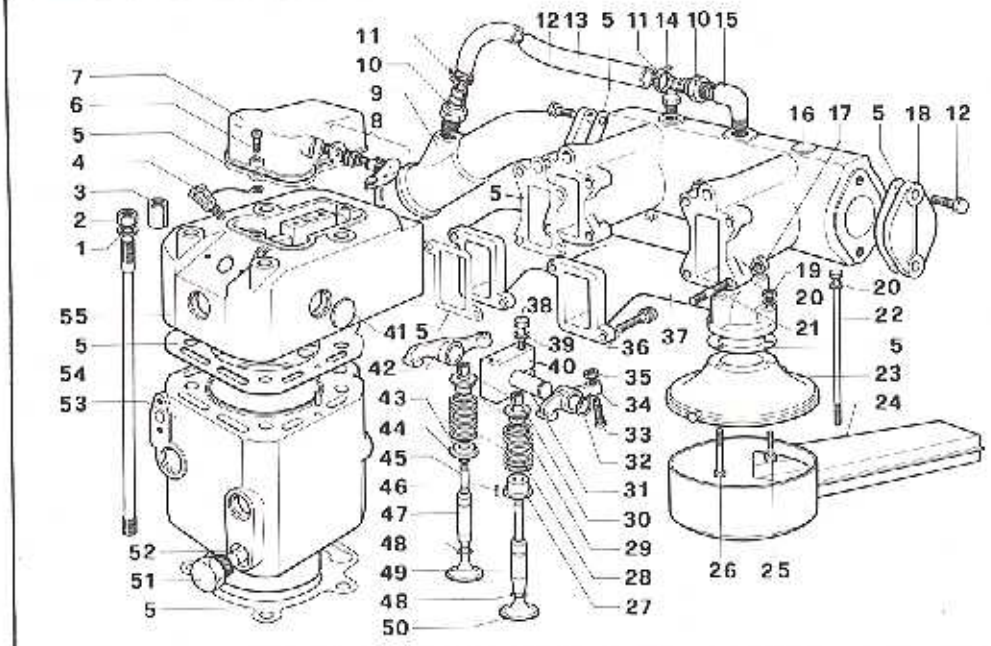

N.	CODICE CODE	DESCRIZIONE - DESCRIPTION
1	771-73	Rondella 14.5 x 27 x 5 *Washer*
2	323-54	Dado 14 x 14 *Nut*
3	326 04	Dado testa *Nut*
4	2248	Stock tappo cicchetto *Rubber plug*
5	2437	Serie guarnizioni completa *Complete gasket set*
	2438	Serie guarnizioni smerglio *Top revision gasket set*
6	992-12	Vite 8 x 25 *Screw*
7	2448	Stock coperchio bilancieri *Rocker cover stock*
8	2449	Stock leva alzavalvola *Decompressor*
9	215-15	Collettore miscelatore acqua gas di scarico *Water and exhaust gas mixer collector*
10	716-58	Raccordo porta gomma *Union*
11	375-36	Fascetta *Clamp*
12	983-20	Bullone 10 x 25 *Bolt*
13	930-51	Tubo scarico acqua *Water tube*
14	894-25	Tappo *Plug*

N.	CODICE CODE	DESCRIZIONE - DESCRIPTION
15	716-60	Raccordo *Union*
16	215-25	Collettore scarico *Collector*
17	325-95	Dado 8 x 8 ottone *Nut*
18	389 23	Flangia sul collettore di scarico *Exhaust manifold flange*
19	325-70	Dado 6 x 6 ottone *Nut*
20	771-05	Rondella 6.4 x 12.5 x 1,6 *Washer*
21	678-57	Prigioniero 8 x 48 *Stud*
22	926-23	Tirante per filtro aria *Screw*
23	231-62	Coperchio filtro aria *Air filter cover*
24	387-55	Filtro aria *Air filter*
25	995-17	Bullone 6 x 30 *Bolt*
26	995-22	Bullone 6 x 55 *Bolt*
27	616 14	Piattello valvola con rif. aspirazione *Inlet plate with reference*
28	540-01	Molla valvola *Spring*
29	616 02	Piattello valvola superiore *Plate*

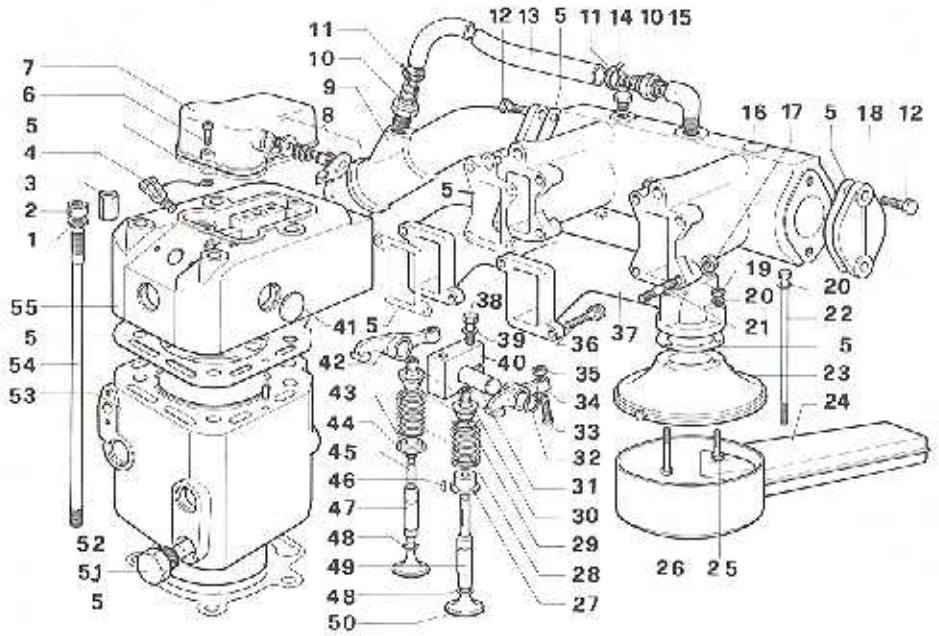

N	CODICE *CODE*	DESCRIZIONE *DESCRIPTION*
30	805-01	Semicono *Lock*
31	601-55	Perno bilancieri *Rocker shaft*
32	046 02	Anello seeger *Seeger ring*
33	726-01	Registro bilancieri *Screw*
34	104-23	Bilanciere aspirazione *Inlet rocker*
35	323 10	Dado 8 x 5 *Nut*
36	992-30	Vite 8 x 30 *Screw*
37	211-17	Collettore aspirazione *Collector*
38	993-50	Vite 8 x 55 *Screw*
39	771 11	Rondella 8.4 x 17 x 1.5 *Washer*
40	104-20	Stock bilancieri *Rockers stock*
41	880-42	Tappo *Plug*
42	104-24	Bilanciere scarico *Exhaust rocker*
43	610-10	Piattello valvola inferiore scarico *Plate*

N.	CODICE *CODE*	DESCRIZIONE *DESCRIPTION*
44	059-02	Anello fermo valvola scarico *Retainer*
45	950-21	Valvola scarico *Exhaust valve*
46	850-35	Spina elastica 2 x 8 *Pin*
47	464-41	Guida valvola scarico *Guide*
48	059-01	Anello fermo guida valvola *Retainer*
49	464-42	Guida valvola aspirazione *Guide*
50	960-20	Valvola aspirazione *Inlet valve*
51	894 30	Tappo porta zinco *Zinc tablet plug*
52	502-09	Pastiglia di zinco *Zinc tablet*
53	2440	Stock cilindro *Complete cylinder*
54	684 13	Prigioniero cilindro *Stud*
55	2441	Stock testa completa *Complete cylinder head*
	2977	Stock testa con guide *Cylinder head with guides*
	A2027	Stock valvola termostatica *Thermostatic valve set*
	956-23	Valvola termostatica *Thermostatic valve*

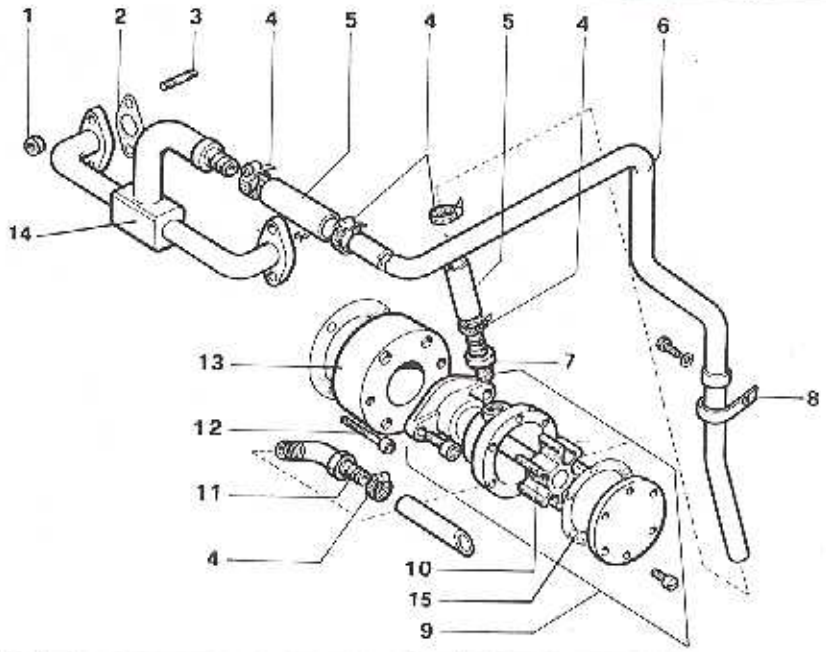

N.	CODICE *CODE*	DESCRIZIONE - *DESCRIPTION*	N.	CODICE *CODE*	DESCRIZIONE - *DESCRIPTION*
1	325-70	Dado 6 x 6 ottone *Nut*			
2	2437	Serie guarnizioni completa *Complete gasket set*			
	2436	Serie guarnizioni smerigllo *Top revision gasket set*			
3	676-10	Prigioniero 6 x 25 *Stud*			
4	375-35	Fascetta *Band*			
5	510-20	Manicotto *Union*			
6	930-65	Tubo acqua in rame *Pipe*			
7	718-93	Raccordo porta gomma *Union*			
8	375-18	Fascetta di sostegno *Band*			
9	~~652-11~~ 65232	Pompa circolazione acqua *Water circulation pump*			
10	439-17	Stock girante pompa acqua *Complete water pump propeller*			
11	716-92	Raccordo su pompa acqua *Union*			
12	992-16	Vite 6 x 30 *Screw*			
13	399-25	Flangia supporto pompa acqua *Water pump support flange*			
14	930-66	Tubo collegamento cilindri *Pipe*			
15	449-65	Guarnizione pompa acqua *Water pump gasket*			

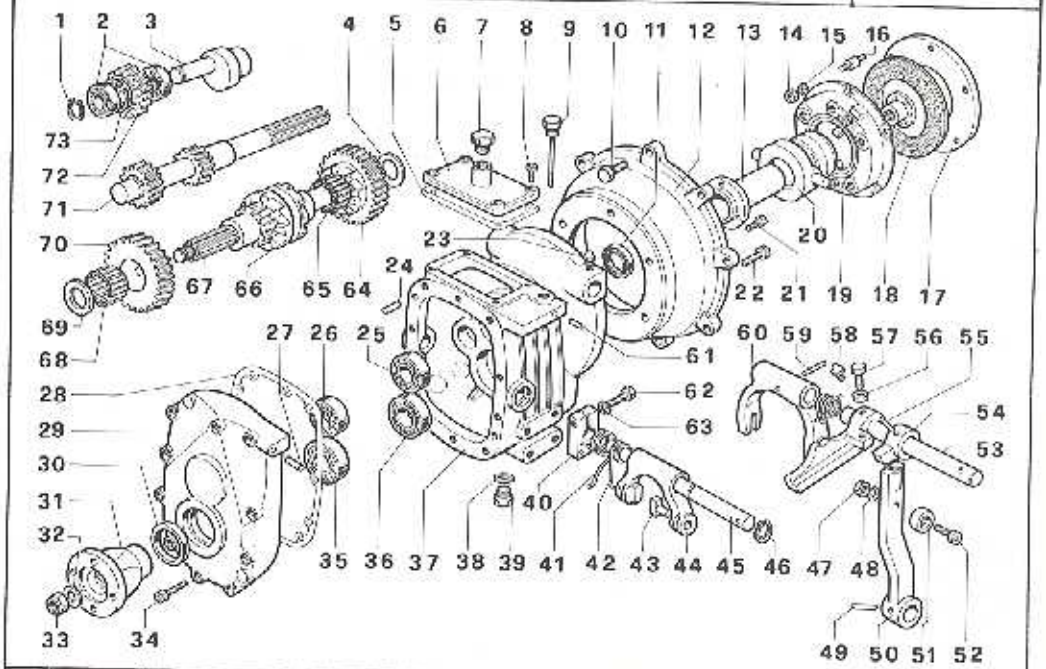

N.	CODICE CODE	DESCRIZIONE - DESCRIPTION
1	3435-1	Anello Seeger *Seeger ring*
2	3435-2	Cuscinetto *Bearing*
3	3435-3	Perno eccentrico *Out center shaft*
4	3435-4	Rondella registro *Shim adjustment washer*
5	3435-5	Guarnizione coperchio *Cover gasket*
6	3435-6	Coperchio superiore *Top cover*
7	3435-7	Tappo *Plug*
8	3435-8	Vite *Screw*
9	3435-9	Asta livello olio *Oil dipstick*
10	3435-10	Bullone *Bolt*
11	3435-11	Anello tenuta olio *Oil seal*
12	3435-12	Campana flangiatura *Bell housing*
13	3435-13	Mozzo guida manicotto *Guide thrust hub*
14	3435-14	Dado *Nut*
15	3435-15	Rondella *Washer*
16	3435-16	Colonnetta filettata *Screwed column*
17	3435-17	Platorello *Drives clutch plate*
18	3435-18	Disco frizione *Clutch disc*
19	3435-19	Piatto frizione completo *Complete clutch*
20	3435-20	Manicotto reggispinta completo *Thrusting sleeve*
21	3435-21	Vite *Screw*
22	3435-22	Vite *Screw*
23	3435-23	Ingrassatore *Grease nipple*
24	3435-24	Spina cilindrica *Pin*
25	3435-25	Cuscinetto *Bearing*
26	3435-26	Cuscinetto *Bearing*
27	3435-27	Spina cilindrica *Pin*
28	3435-28	Guarnizione coperchio posteriore *Back cover gasket*
29	3435-29	Coperchio posteriore *Back cover*
30	3435-30	Anello tenuta olio *Oil seal*
31	3435-31	Platorello presa di forza *Power take off plate*
32	3435-32	Rondella *Washer*

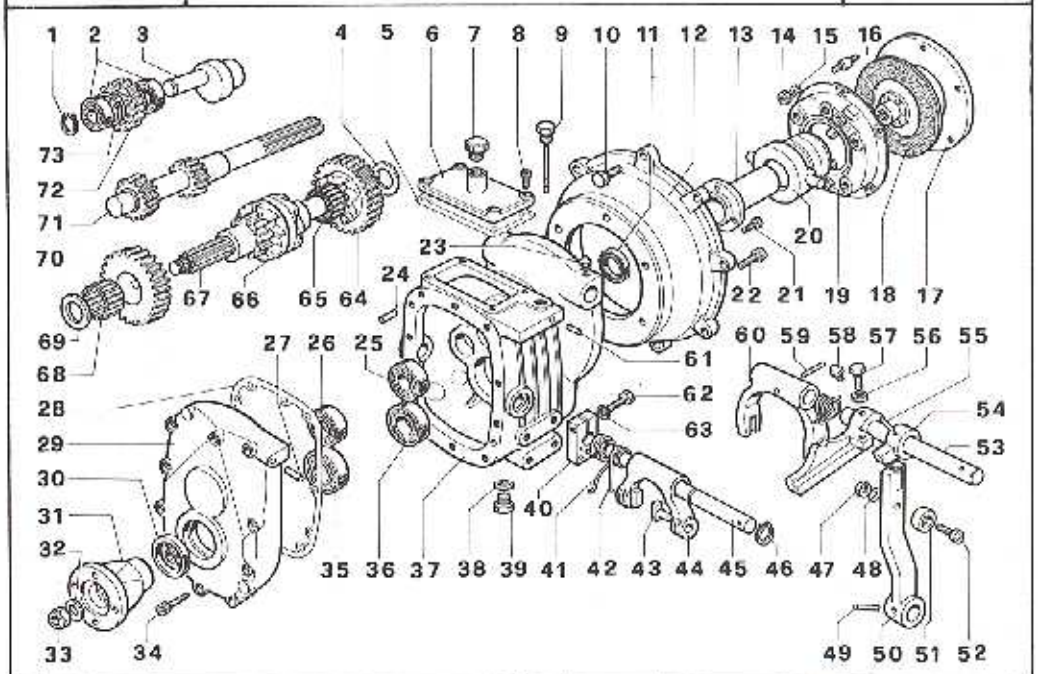

N.	CODICE *CODE*	DESCRIZIONE *DESCRIPTION*
33	3435-33	Dado *Nut*
34	3435-34	Vite *Screw*
35	3435-35	Cuscinetto *Bearing*
36	3435-36	Cuscinetto *Bearing*
37	3435-37	Carcassa invertitore *Reverse housing*
38	3435-38	Rondella *Washer*
39	3435-39	Tappo filettato *Threaded bolt*
40	3435-40	Tassello *Cushion*
41	3435-41	Molla *Spring*
42	3435-42	Molla *Spring*
43	3435-43	Perni forcella *Fork pins*
44	3435-44	Forcella *Fork*
45	3435-45	Albero comando forcella *Drives fork shaft*
46	3435-46	Anello seeger *Seeger ring*
47	3435-47	Dado *Nut*
48	3435-48	Rondella *Washer*

N.	CODICE *CODE*	DESCRIZIONE - *DESCRIPTION*
49	3435-49	Spina cilindrica *Pin*
50	3435-50	Leva esterna comando *External control lever*
51	3435-51	Distanziale *Spacer*
52	3435-52	Vite *Screw*
53	3435-53	Albero comando frizione *Drives clutch shaft*
54	3435-54	Leva registro frizione *Clutch adjusting lever*
55	3435-55	Spina cilindrica *Pin*
56	3435-56	Dado *Nut*
57	3435-57	Bullone *Bolt*
58	3435-58	Ingrassatore *Grease nipple*
59	3435-59	Spina cilindrica *Pin*
60	3435-60	Forcella comando frizione *Driving clutch fork*
61	3435-61	Spina cilindrica *Pin*
62	3435-62	Bullone *Bolt*
63	3435-63	Rondella *Washer*
64	3435-64	Ingranaggio anter. albero secondario *Second shaft front gear*

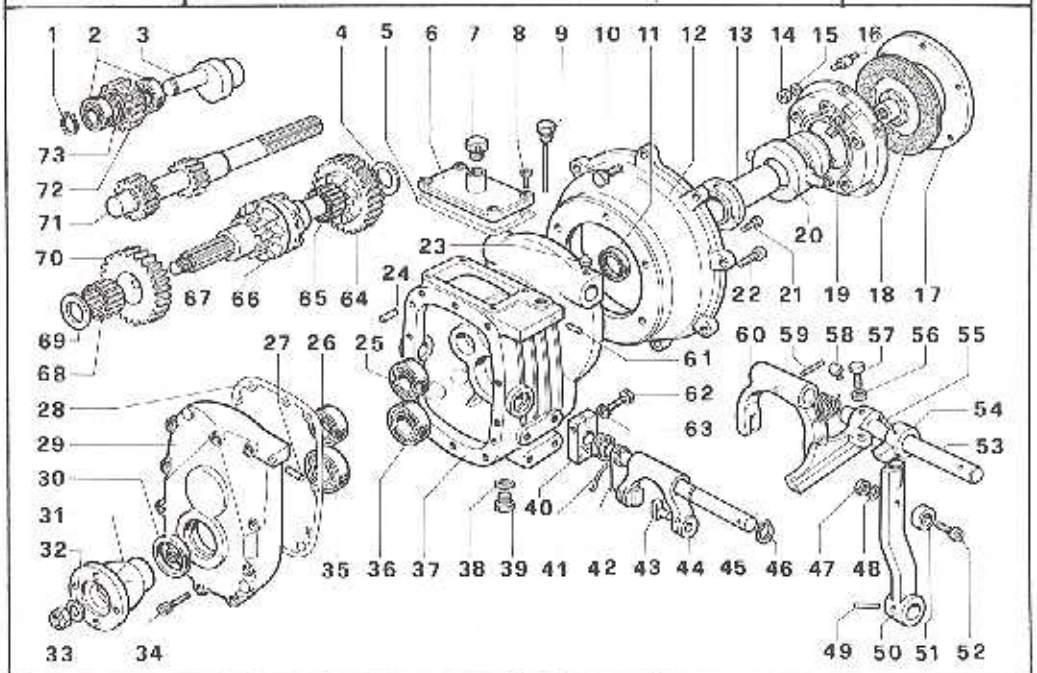

N.	CODICE CODE	DESCRIZIONE - DESCRIPTION	N.	CODICE CODE	DESCRIZIONE - DESCRIPTION
65	3435-65	Rullino *Needle*			
66	3435-66	Manicotto scorrevole albero second. *Sliding sleeve*			
67	3435-67	Albero secondario *Minor shaft*			
69	3435-69	Rullino *Needle*			
70	3435-70	Rondella rasamento *Shim adjustment washer*			
71	3435-71	Ingranaggio post. albero secondario *Second shaft back gear*			
72	3435-72	Albero primario *Primary shaft*			
73	3435-73	Ingranaggio *Gear*			
		Anello seeger *Seeger ring*			

PIEDI E POMPA ESTRAZIONE OLIO
FEETS AND OIL SUCTION PUMP

11

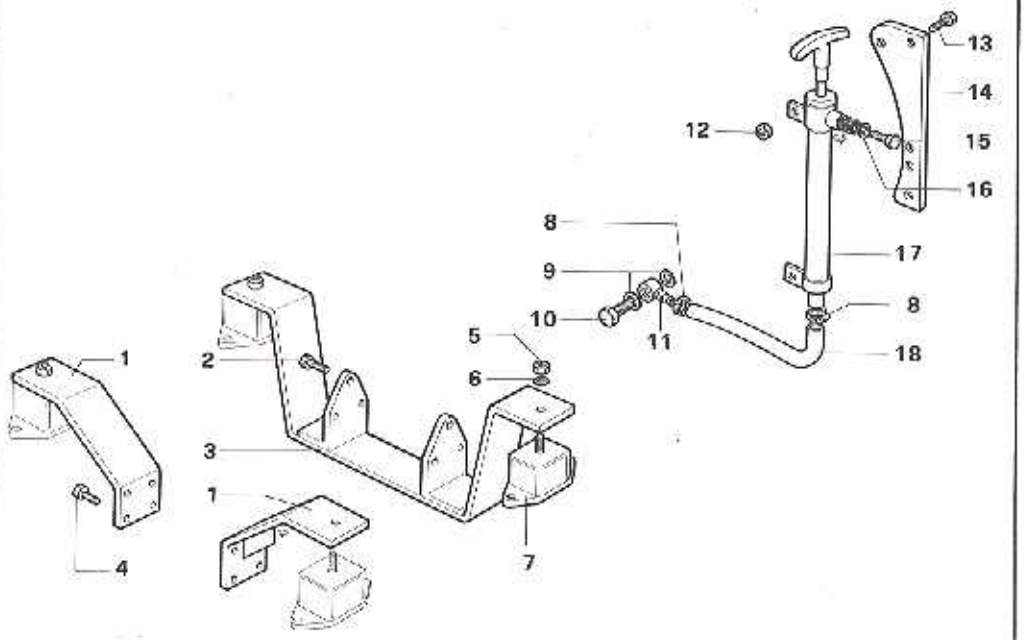

N.	CODICE *CODE*	DESCRIZIONE - *DESCRIPTION*	N.	CODICE *CODE*	DESCRIZIONE - *DESCRIPTION*
1	825.54	Piede invertitore *Reverse foot*	15	993-31	Bullone 6 x 10 *Bolt*
2	993-04	Bullone 10 x 30 *Bolt*	16	758-11	Rondella fibra 8,2 x 12 x 1 *Washer*
3	825-56	Piede motore *Engine foot*	17	852.07	Pompa svuotamento olio *Oil suction pump*
4	993.26	Bullone 10 x 25 *Bolt*	18	948-46	Tubo *Pipe*
5	323-21	Dado 12 x 1,5 *Nut*			
6	771-19	Rondella 12 x 24 x 2,5 *Washer*			
7	063-19	Antivibrante con piastra completo *Complete elastic pad*			
8	375-20	Fascetta *Clamp*			
9	754-04	Rondella 14,2 x 10 x 1 rame *Washer*			
10	716-19	Raccordo 14 x 1,5 x 27 *Union*			
11	930-25	Tubo con occhiello Ø 14 *Pipe Ø 14*			
12	323-07	Dado 6 x 6 *Nut*			
13	993-06	Bullone 6 x 16 *Bolt*			
14	608-28	Supporto pompa estrazione olio *Support*			

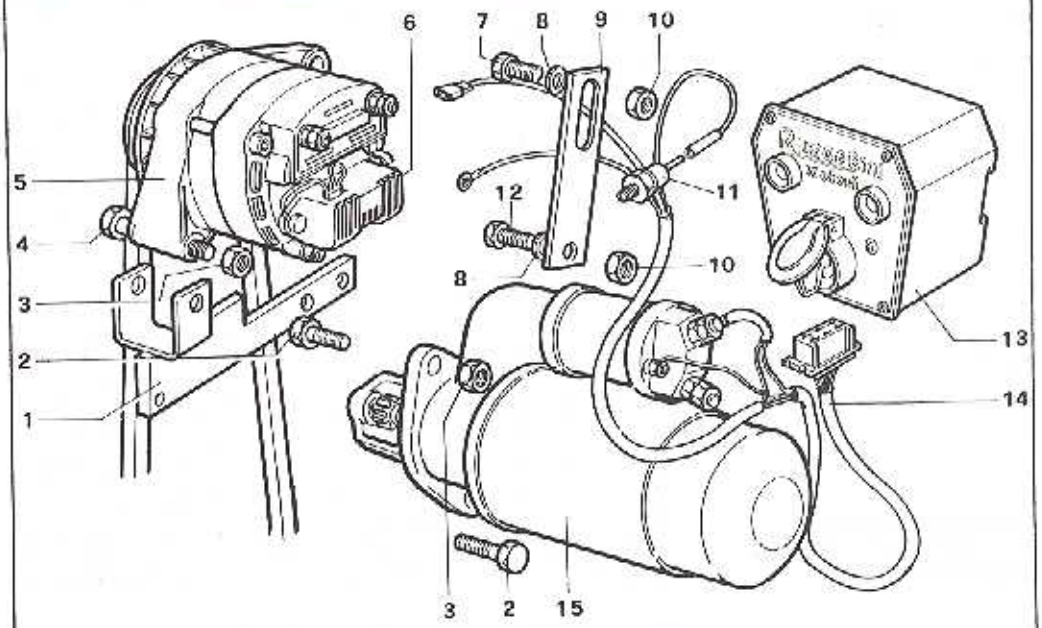

N.	CODICE CODE	DESCRIZIONE - DESCRIPTION	N.	CODICE CODE	DESCRIZIONE DESCRIPTION
1	876-51	Supporto alternatore *Alternator support*	13	712-05	Quadro con chiave e spie *Electrical panel*
2	993-32	Bullone 12 x 30 *Bolt*	14	187-72	Cavi *Cables*
3	323-11	Dado 12 x 12 *Nut*	15	563-09	Motorino avviamento *Starting motor*
4	993-54	Bullone 12 x 60 *Bolt*			
5	014-15	Alternatore *Alternator*			
6	730-23	Regolatore per alternatore *Regulator*			
7	993-01	Bullone 8 x 25 *Bolt*			
8	771-09	Rondella 8,4 x 17 x 1,6 *Washer*			
9	026-14	Tirante su alternatore *Tie rod*			
10	323-49	Dado autobloccante 8 x 10 A *Nut*			
11	674-01	Pressostato *Pressure switch*			
12	993-40	Bullone 8 x 40 *Bolt*			

ASTUCCIO CON ASSE PORTAELICA
TAIL SHAFT LINER

13

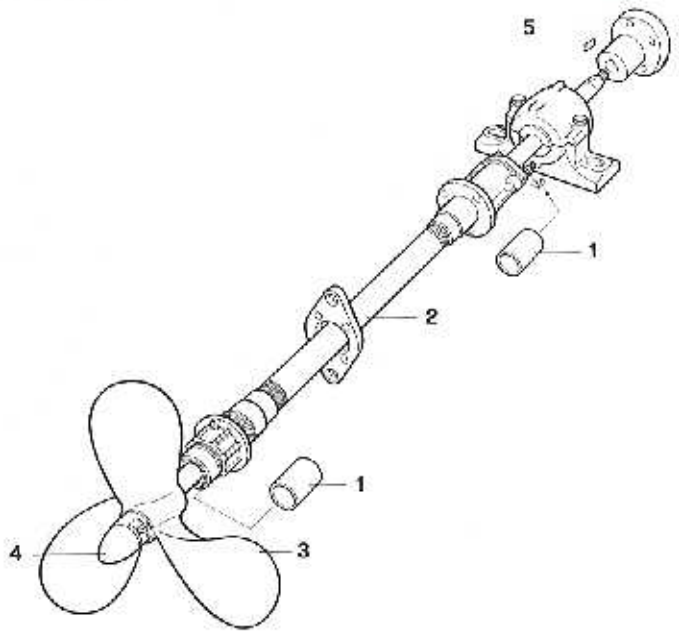

N.	CODICE *CODE*	DESCRIZIONE - *DESCRIPTION*	N.	CODICE *CODE*	DESCRIZIONE - *DESCRIPTION*
1	106-27	Boccola Ø 35 (n. 2) *Bushing Ø 35 (no 2)*			
2	078-02	Astuccio con asse portaelica Ø 35 *Tail shaft liner Ø 35*			
3	361 38	Elica E 13 Ø 440 P. 280 rot. RH Ø 35 *Propeller E13 Ø 440 P.280 rot. RH Ø 35*			
4	325-90	Dado a ogiva *Nut*			
5	814-25	Semigiunto asse elica Ø 35 mm *Half coupling Ø 35 mm*			

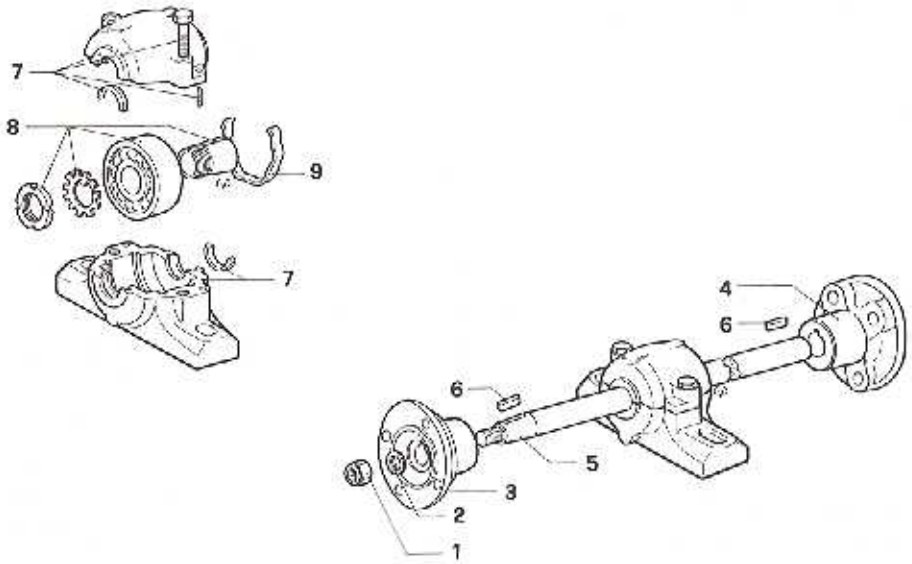

N.	CODICE *CODE*	DESCRIZIONE - *DESCRIPTION*	N.	CODICE *CODE*	DESCRIZIONE - *DESCRIPTION*
1	323-45	Dado autobloccante 24 x 2 H 21,6 *Self fixing nut*			
2	771-68	Rondella piana 25 x 44 x 4 *Washer*			
3	814-21	Semigiunto asse elica Ø 35 mm *Half coupling Ø 35 mm*			
4	814-25	Semigiunto asse elica Ø 35 mm *Half coupling Ø 35 mm*			
5	304-38	Albero interm. Ø 35 mm lungh. 1,5 m *Meadle shaft Ø 35 mm*			
6	498-04	Linguetta 10 x 8 x 50 *Key*			
7	870-30	Supporto per albero Ø 35 mm *Support for 35 mm Ø shaft*			
8	304-56	Cuscinetto *Roller bearing*			
9	059-40	Anello di arresto *Lock ring*			

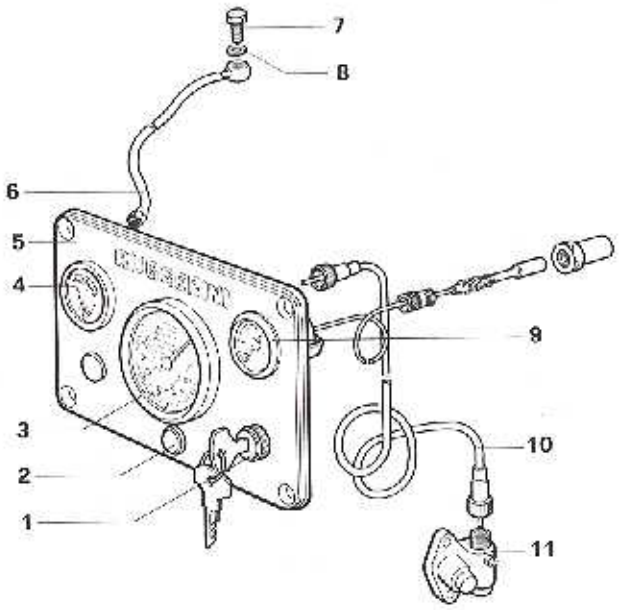

N.	CODICE *CODE*	DESCRIZIONE - *DESCRIPTION*	N.	CODICE *CODE*	DESCRIZIONE - *DESCRIPTION*
1	484-04	Interruttore CAV. 7470 con chiavi *Switch*			
2	468-01	Lampada spia 12 V - 3 W *Lamp holder*			
3	674-10	Contagiri completo *Revolution counter*			
4	514-01	Manometro *Oil pressure gauge*			
5	712-04	Quadro porta strumenti *Pannel*			
6	948-42	Tubo olio manometro completo *Oil pressure gauge pipe*			
7	716-36	Raccordo 8 x 1 x 20 *Union*			
8	754-02	Rondella 8,2 x 12 x 1 rame *Washer*			
9	674-06	Termometro VDO KR 4200 *Electric thermometer*			
10	167-77	Cavo trasmissione contagiri *Revolution counter transmission cable*			
11	284-05	Corpo rinvio contagiri *Revolution counter transmission casing*			

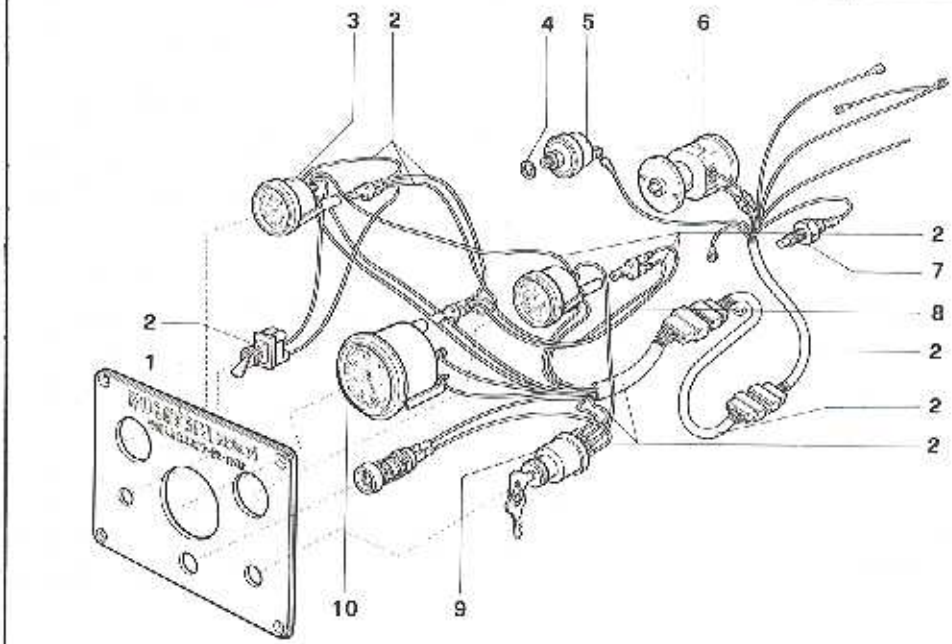

N.	CODICE *CODE*	DESCRIZIONE - *DESCRIPTION*	N.	CODICE *CODE*	DESCRIZIONE - *DESCRIPTION*
1	712-04	Quadro porta strumenti *Panel*			
2	197-58	Cavi collegamento strumenti elettrici *Cables*			
3	674-15	Termometro elettrico *Electric thermometer*			
4	754-00	Rondella 10,2 x 16,5 x 1,5 *Washer*			
5	674-12	Pressostato elettrico *Electric oil pression switch*			
6	674-11	Generatore per contagiri elettrico *Electric revolution counter generator*			
7	674-14	Bulbo per termometro elettrico *Electric thermometer bulb*			
8	514-02	Manometro elettrico *Electric oil pressure gauge*			
9	484-04	Interruttore CAV 7470 con chiavi *Switch*			
10	674-13	Contagiri elettrico 2 : 1 *Electric revolution counter*			

TELECOMANDO BILEVA INVERTITORE ACCELERATORE
ENGINE AND REVERSE DOUBLE LEVERS
REMOTE CONTROL

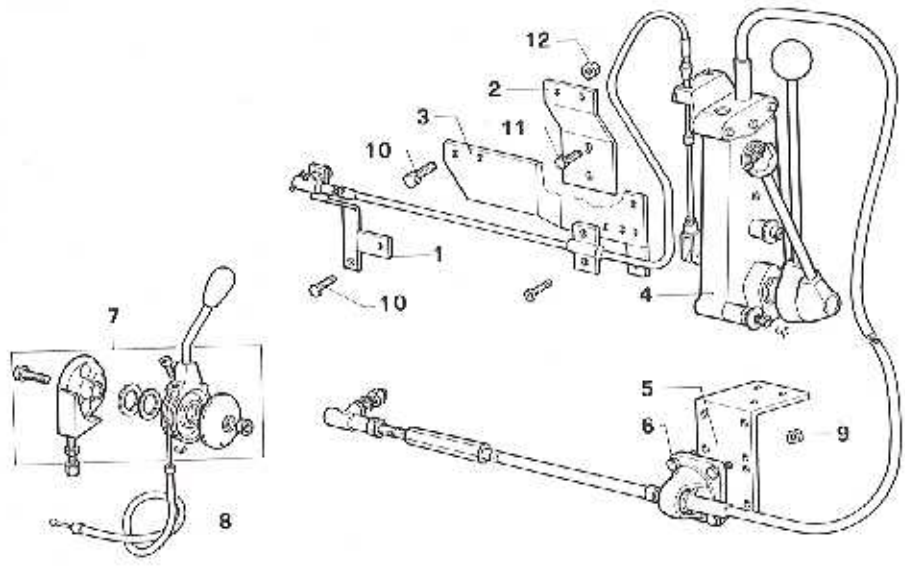

N.	CODICE *CODE*	DESCRIZIONE *DESCRIPTION*	N	CODICE *CODE*	DESCRIZIONE - *DESCRIPTION*
1	608-32	Piastrina fissaggio tirante accel. *Plate*			
2	812-49	Piastrina supp. staffa telecom. accel. *Plate*			
3	858-28	Staffa sul supporto dinamo *Support*			
4	492-85	Leve comando accel. invert. a distanza *Remote control levers*			
5	612 50	Piastra supporto telecom. invertitore *Plate*			
6	993 08	Bullone 5 x 20 *Bolt*			
7	492-94	Leva comando acceleratore a distanza *Complete remote control lever*			
8	187-44	Cavo + guaina Bowden Ø 2.5 x 1700 *Bowden*			
9	323-06	Dado 5 x 5 *Nut*			
10	993-39	Bullone 6 x 14 *Bolt*			
11	993 15	Bullone 10 x 16 *Bolt*			
12	323-07	Dado 6 x 6 *Nut*			

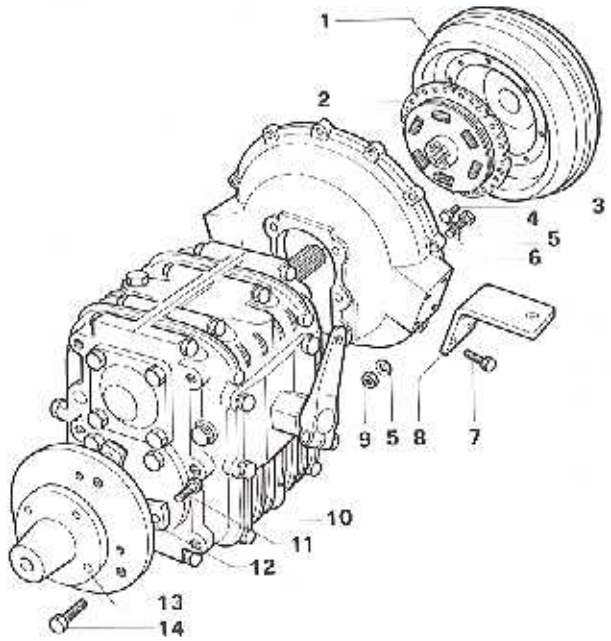

N.	CODICE *CODE*	DESCRIZIONE - *DESCRIPTION*	N.	CODICE *CODE*	DESCRIZIONE - *DESCRIPTION*
1	976-95	Volano *Flywheel*			
2	441-05	Giunto elastico *Elastic coupling*			
3	993-22	Bullone 6 x 12 *Bolt*			
4	993-29	Bullone 8 x 22 *Bolt*			
5	771-11	Rondella piana 8,4 x 15 x 1,5 *Washer*			
6	134-16	Campana per invertitore *Reverse bell housing*			
7	993-04	Bullone 10 x 30 *Bolt*			
8	825 60	Piede su campana *Foot*			
9	323-50	Dado 8 x 8 ottone *Nut*			
10	0876	Invertitore Hurth HBW 150 *Reverse gearbox Hurth*			
11	993 30	Bullone 10 x 22 *Bolt*			
12	399-31	Flangia *Flange*			
13	814-35	Semigiunto grezzo *Half coupling*			
14	993-03	Bullone 10 x 40 *Bolt*			

RUGGERINI DIESEL

MOTORI DIESEL SERIE
DIESEL ENGINES SERIE
MOTEURS DIESEL SERIE
DIESEL MOTOREN REIHE

RDM 901/2	RDM 901/2L
RM 270	RM 278

INDICE - INDEX - DAS INHALTSVERZEICHNIS

1	BASAMENTO - RAFFREDDAMENTO CRANKCASE - COOLING	CARTER MOTEUR - REFROIDISSEMENT KURBELGEHÄUSE - WASSERKÜHLUNG
2	MANOVELLISMO CRANK - MECHANISM	EQUIPAGE MOBILE KURBELGETRIEBE
3	REGOLATORE GIRI GOVERNOR	REGULATEUR OF TOURS REGLER
4	CIRCUITO COMBUSTIBILE FUEL SYSTEM	CIRCUIT COMBUSTIBLE KRAFTSTOFFKREISLAUF
5	POMPA INIEZIONE E INIETTORE INJECTION PUMP AND INJECTOR	POMPE A INJECTION – PORTE INJECTEUR EINSPRITZPUMPE UND EINSPRITZDÜSE
6	TESTA - CILINDRO CYLINDER HEAD - CYLINDER	CULASSE - CYLINDRE ZYLINDERKOPF - ZYLINDER
7	AVVIAMENTO ELETTRICO ELECTRICAL STARTING	DEMARRAGE ELECTRIQUE ELEKTRISCHER ANLASSER
8	INVERTITORI REVERSING GEARS	INVERSEURS WENDEGETRIEBEN
9	ACCESSORI A RICHIESTA FITTINGS UPON REQUEST	ACCESSOIRES SUR DEMANDE ZUBEHÖRE AUF WUNSCH

RUGGERINI DIESEL

BASAMENTO - CARTER MOTEUR
CRANKCASE - KURBELGEHÄUSE

CATALOGO RICAMBI SPARE PARTS		
TAVOLA TABLE	1	1
DATA DATE	2/84	

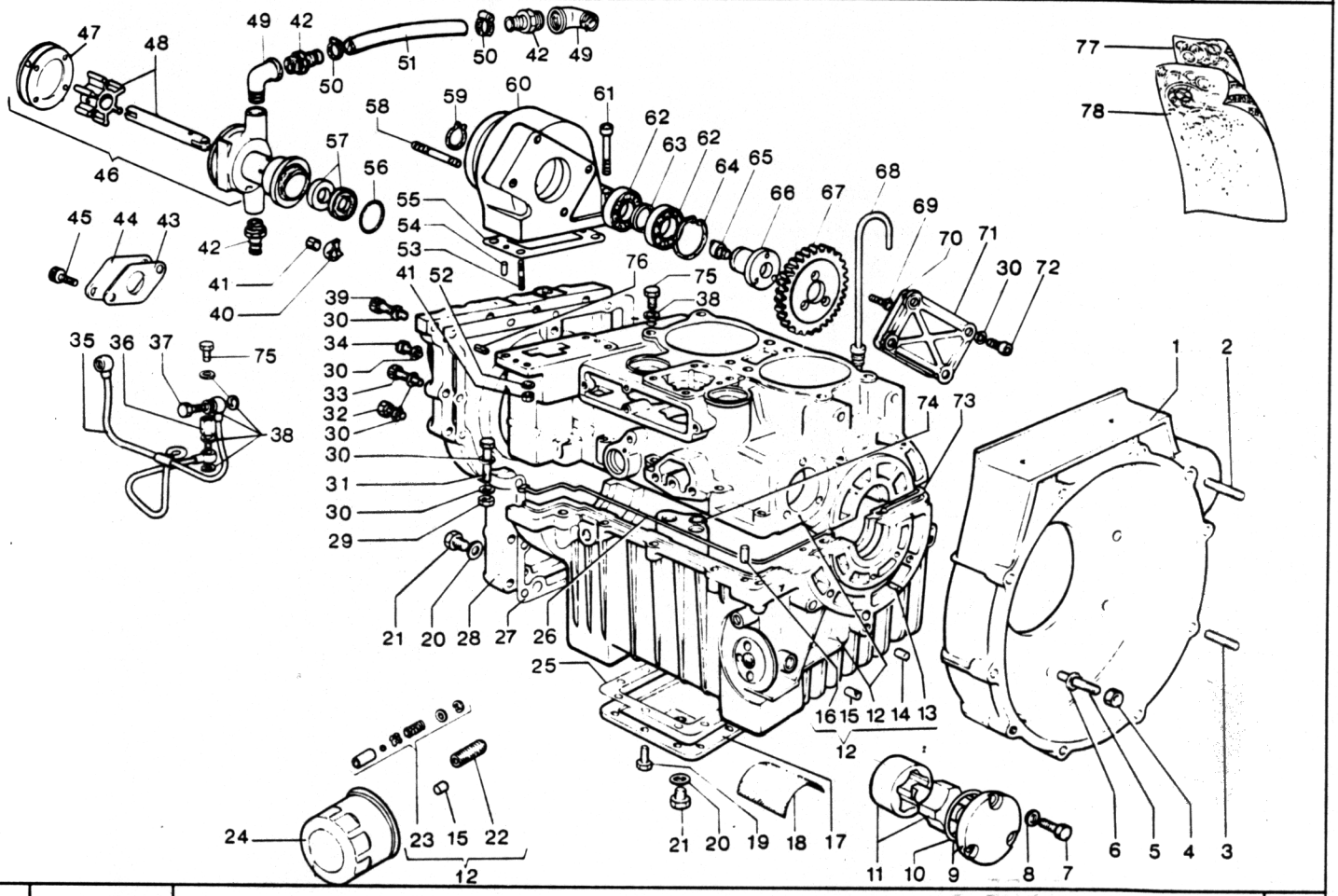

Nr. No.	CODICE CODE	DENOMINAZIONE - DENOMINATION - DESCRIPTION - BENENNUNG				Q.
1	143 - 43	Campana	Cloche	Bell	Glocke	1
2	676 - 78	Prigioniero	Goujon	Stud	Stiftschraube	1
3	676 - 14	Prigioniero	Goujon	Stud	Stiftschraube	9
4	323 - 04	Dado	Ecrou	Nut	Mutter	9
5	676 - 66	Prigioniero	Goujon	Stud	Stiftschraube	9
6	771 - 14	Rondella	Rondelle	Washer	Unterlegscheibe	9
7	993 - 07	Vite	Vis	Screw	Schraube	3
8	771 - 01	Rondella	Rondelle	Washer	Unterlegscheibe	3
9	2489	Coperchio	Couvercle	Cover	Deckel	1
10	579 - 49	Anello OR	Bague	Ring	Ring	1
11	2321	Pompa olio	Pompe huile	Oil pump	Schmlerölpumpe	1
12	2981	Basamento RDM 901/2	Carter moteur	Crankcase	Kurbelgehäuse	1
	A2001	Basamento RM 270	Carter moteur	Crankcase	Kurbelgehäuse	1
13	886 - 35	Tappo	Bouchon	Plug	Verschluss	1
14	886 - 47	Tappo	Bouchon	Plug	Verschluss	1
15	886 - 48	Tappo	Bouchon	Plug	Verschluss	2
16	841 - 24	Spina	Goupille	Pin	Kagelstift	2
17	248 - 44	Coppa olio	Carter huile	Oil sump	Ölsumpf	1
18	734 - 29	Rete	Grille	Net	Netz	1
19	993 - 10	Vite	Vis	Screw	Schraube	10
20	754 - 01	Rondella	Rondelle	Washer	Unterlegscheibe	2
21	894 - 03	Tappo filettato	Bouchon	Plug	Verschluss	2
22	717 - 15	Raccordo	Raccord	Union	Anschlusstück	1
23	2317	Valvola by-pass	Soupape huile	Oil valve	Olüberdruckventil	1
24	175 - 24	Cartuccia filtro olio	Cartouche	Cartridge	Patrone	1
25	448 - 86	Guarnizione	Joint	Gasket	Dichtung	1
26	449 - 62	Guarnizione	Joint	Gasket	Dichtung	1
27	448 - 91	Guarnizione	Joint	Gasket	Dichtung	1
28	240 - 30	Coperchio distribuzione	Couvercle	Cover	Deckel	1
29	323 - 07	Dado	Ecrou	Nut	Mutter	10
30	771 - 05	Rondella	Rondelle	Washer	Unterlegscheibe	44
31	995 - 24	Vite	Vis	Screw	Schraube	10
32	993 - 05	Vite	Vis	Screw	Schraube	4
33	993 - 14	Vite	Vis	Screw	Schraube	13
34	992 - 11	Vite	Vis	Screw	Schraube	1
35	948 - 51	Tubo	Tube	Pipe	Ölleitung	1
36	716 - 42	Raccordo	Raccord	Union	Anschlusstück	1
37	716 - 73	Raccordo	Raccord	Union	Anschlusstück	2
38	754 - 02	Rondella	Rondelle	Washer	Unterlegscheibe	7
39	992 - 14	Vite	Vis	Screw	Schraube	1

RUGGERINI DIESEL

BASAMENTO - CARTER MOTEUR
CRANKCASE - KURBELGEHÄUSE

CATALOGO RICAMBI SPARE PARTS

TAVOLA TABLE	1	2
DATA DATE	2/84	

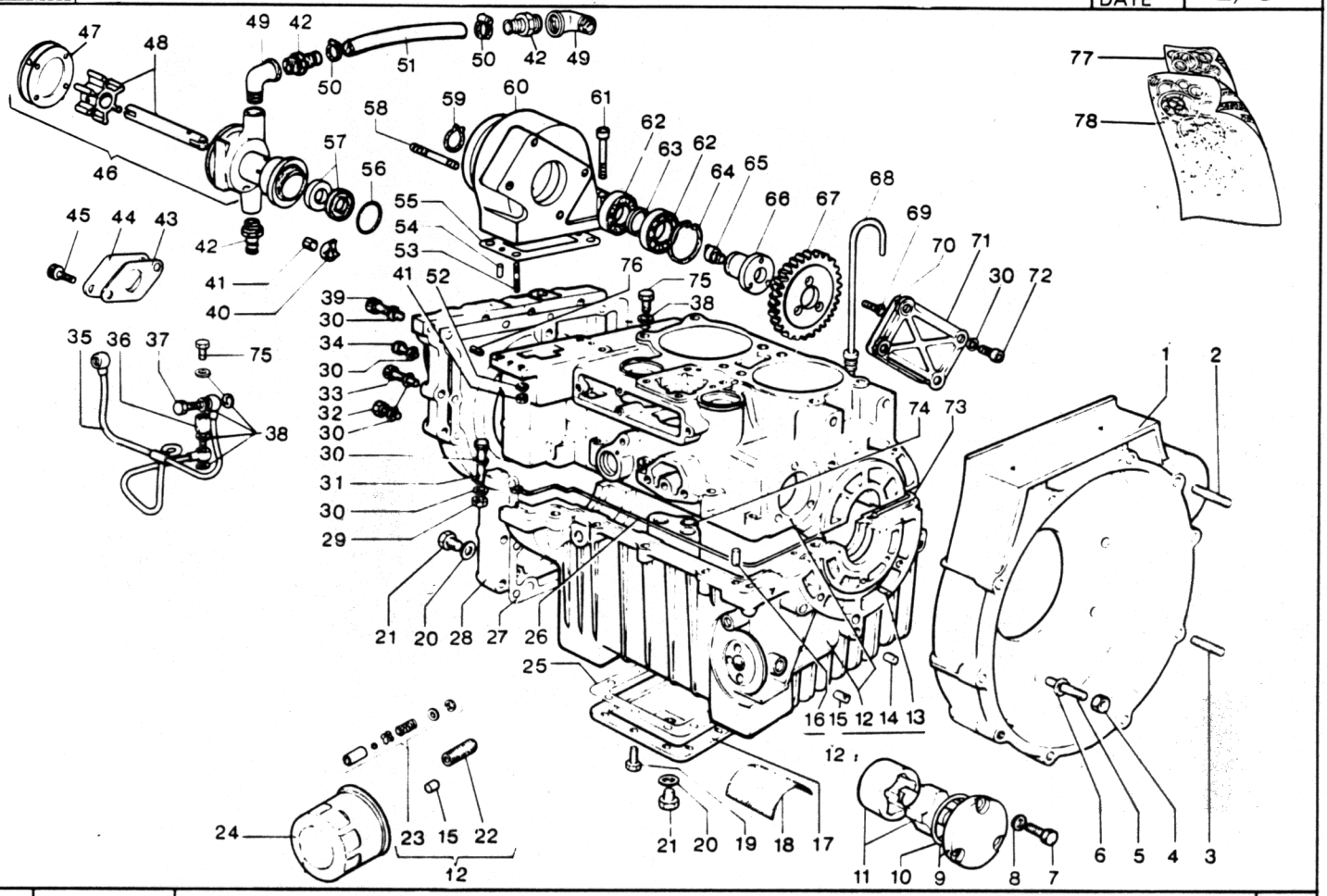

Nr. No.	CODICE CODE	DENOMINAZIONE - DENOMINATION - DESCRIPTION - BENENNUNG				Q.
40	858 - 68	Staffa fiss. pompa	Etrier	Brace	Bügel	2
41	325 - 95	Dado	Ecrou	Nut	Mutter	4
42	716 - 93	Raccordo	Raccord	Union	Anschlusstück	3
43	448 - 99	Guarnizione	Joint	Gasket	Dichtung	1
44	231 - 95	Coperchio	Couvercle	Cover	Deckel	1
45	992 - 28	Vite	Vis	Screw	Schraube	2
46	652 - 14	Pompa acqua compl.	Pompe à eau	Water pump	Wasserpump	1
47	449 - 65	Guarnizione	Joint	Gasket	Dichtung	1
48	439 - 17	Girante	Turbine	Impeller	Laufrad	1
49	716 - 92	Raccordo	Raccord	Union	Anschlusstück	2
50	375 - 35	Fascetta	Collier	Clamp	Rohrschelle	2
51	930 - 60	Tubo	Tuyau	Pipe	Rohr	1
52	771 - 11	Rondella	Rondelle	Washer	Unterlegscheibe	2
53	676 - 26	Prigioniero	Goujon	Stud	Stiftschraube	2
54	841 - 10	Spina cilindrica	Goupille	Pin	Kagelstift	2
55	448 - 65	Guarnizione	Joint	Gasket	Dichtung	1
56	579 - 58	Anello OR	Bague	Ring	Ring	1
57	054 - 38	Anello tenuta olio	Bague étanchéité	Oil seal	Dichtring	2
58	676 - 78	Prigioniero	Goujon	Stud	Stiftschraube	2
59	046 - 07	Anello seeger	Circlip	Snap ring	Sicherungsring	1
60	877 - 49	Supporto	Support	Support	Lager	1
61	992 - 36	Vite	Vis	Screw	Schraube	2
62	304 - 68	Cuscinetto	Roulement	Bearing	Lager	2
63	354 - 15	Distanziale	Entretoise	Spacer	Distanzstück	1
64	050 - 02	Anello seeger	Circlip	Snap ring	Sicherungsring	1
65	601 - 39	Perno	Axe	Shaft	Zapfen	1
66	601 - 37	Perno	Axe	Shaft	Zapfen	1
67	469 - 34	Ingranaggio	Engrenage	Gear	Zahnrad	1
68	076 - 23	Asta livello olio	Jauge	Oil dipstick	Meßstab	1
69	997 - 65	Vite	Vis	Screw	Schraube	3
70	448 - 01	Guarnizione	Joint	Gasket	Dichtung	1
71	232 - 66	Coperchio	Couvercle	Cover	Deckel	1
72	992 - 07	Vite	Vis	Screw	Schraube	4
73	449 - 63	Guarnizione	Joint	Gasket	Dichtung	1
74	579 - 39	Anello OR	Bague	Ring	Ring	8
75	995 - 16	Vite	Vis	Screw	Schraube	2
76	850 - 22	Spina elastica	Goupille	Pin	Kagelstift	1
77	2432	Guarniz. smerigl. RDM 901/2	Joints	Overhaul gaskets set	Dichtung	1
	2873	Guarniz. smerigl. RM 270	Joints	Overhaul gaskets set	Dichtung	1
78	2431	Guarniz. compl. RDM 901/2	Joints	Complete gaskets	Dichtung	1
	2874	Guarniz. compl. RM 270	Joints	Complete gaskets	Dichtung	1

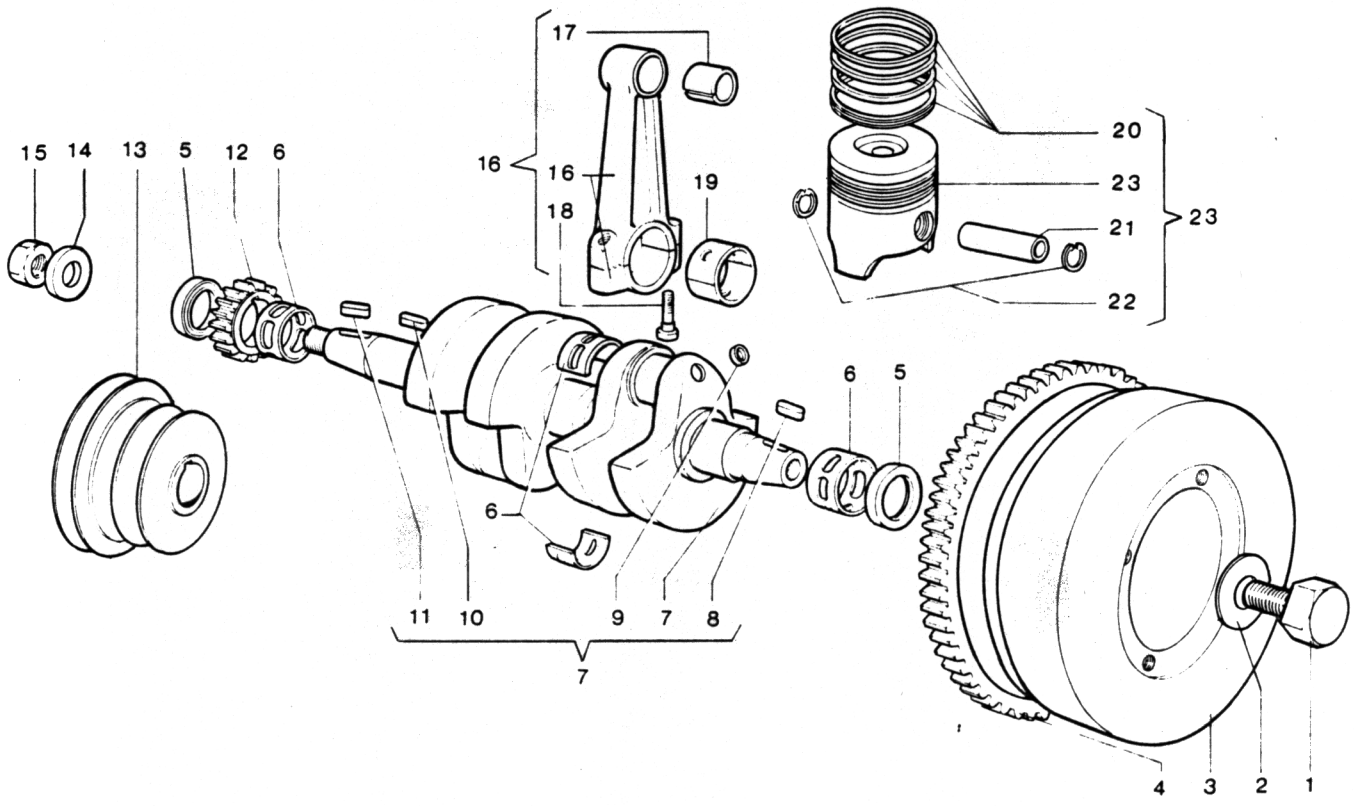

Nr. No.	CODICE CODE	DENOMINAZIONE - DENOMINATION - DESCRIPTION - BENENNUNG				Q.
1	116 - 01	Bullone	Boulon	Bolt	Bolzen	1
2	608 - 01	Piastrina	Rondelle	Plate	Sicherungsblech	1
3	977 - 47	Volano invertitore TM 18	Volant	Flywheel	Schwungrad	1
4	256 - 03	Corona avv.	Couronne dém.	Starter gear	Starterkranz	1
5	2312	Anello t. olio	Bague étanchéité	Oil seal	Dichtring	1
6	310 - 31	Cuscinetto standard	Coussinet	Bearing	Hauptlager	3
	310 - 43	Cuscinetto –0,25 mm.	Coussinet	Bearing	Hauptlager	3
	310 - 44	Cuscinetto –0,50 mm.	Coussinet	Bearing	Hauptlager	3
	310 - 45	Cusicnetto –0,75 mm.	Coussinet	Bearing	Hauptlager	3
	310 - 63	Cuscinetto +1 mm.	Coussinet	Bearing	Hauptlager	3
7	2391	Albero a gomito	Vilebrequin	Crankshaft	Kurbelwelle	1
8	498 - 10	Linguetta 6x6x20	Clavette	Key	Keil	1
9	886 - 07	Tappo	Bouchon	Plug	Verschluss	4
10	498 - 23	Linguetta 6x6x12	Clavette	Key	Keil	1
11	498 - 19	Linguetta 6x6x25	Clavette	Key	Keil	1
12	468 - 52	Ingranaggio	Pignon	Gear	Zahnrad	1
13	696 - 53	Puleggia	Poulie	Pulley	Riemenscheibe	1
14	771 - 46	Rondella	Rondelle	Washer	Unterlegscheibe	1
15	325 - 84	Dado	Ecrou	Nut	Mutter	1
16	2117	Biella	Bielle	Connecting rod	Pleuelstange	2
17	316 - 41	Cuscinetto	Coussinet	Bearing	Pleuelfussbuchse	2
18	989 - 22	Vite	Vis	Screw	Schraube	4
19	316 - 36	Cuscinetto standard	Coussinet	Bearing	Pleuelkopfbuchse	2
	316 - 37	Cuscinetto –0,25 mm.	Coussinet	Bearing	Pleuelkopfbuchse	2
	316 - 38	Cuscinetto –0,50 mm.	Coussinet	Bearing	Pleuelkopfbuchse	2
	316 - 39	Cuscinetto –0,75 mm.	Coussinet	Bearing	Pleuelkopfbuchse	2
20	2149	Segmenti Ø 90 mm. RDM901/2	Segments	Piston rings	Kolbenring	2
	2150	Segmenti Ø 90,5 mm. RDM901/2	Segments	Piston rings	Kolbenring	2
	2151	Segmenti Ø 91 mm. RDM901/2	Segments	Piston rings	Kolbenring	2
	2152	Segmenti Ø 91,5 mm. RDM901/2	Segments	Piston rings	Kolbenring	2
	2495	Segmenti Ø 95 mm. RM270	Segments	Piston rings	Kolbenring	2
	2496	Segmenti Ø 95,5 mm. RM270	Segments	Piston rings	Kolbenring	2
	2497	Segmenti Ø 96 mm. RM270	Segments	Piston rings	Kolbenring	2
21	854 - 11	Spinotto	Axe	Pin	Kolbenbolzen	2
22	050 - 06	Anello seeger	Circlip	Snap ring	Sicherungsring	2
23	2144	Pistone Ø 90 mm. RDM901/2	Piston	Piston	Kolben	2
	2145	Pistone Ø 90,5 mm. RDM901/2	Piston	Piston	Kolben	2
	2146	Pistone Ø 91 mm. RDM901/2	Piston	Piston	Kolben	2
	2147	Pistone Ø 91,5 mm. RDM901/2	Piston	Piston	Kolben	2
	2908	Pistone Ø 95 mm. RM270	Piston	Piston	Kolben	2
	2493	Pistone Ø 95,5 mm. RM270	Piston	Piston	Kolben	2
	2494	Pistone Ø 96 mm. RM270	Piston	Piston	Kolben	2

RUGGERINI DIESEL

REGOLATORE GIRI - REGULATEUR OF TOURS
GOVERNOR - REGLER

CATALOGO RICAMBI SPARE PARTS		
TAVOLA TABLE	3	1
DATA DATE	2/84	

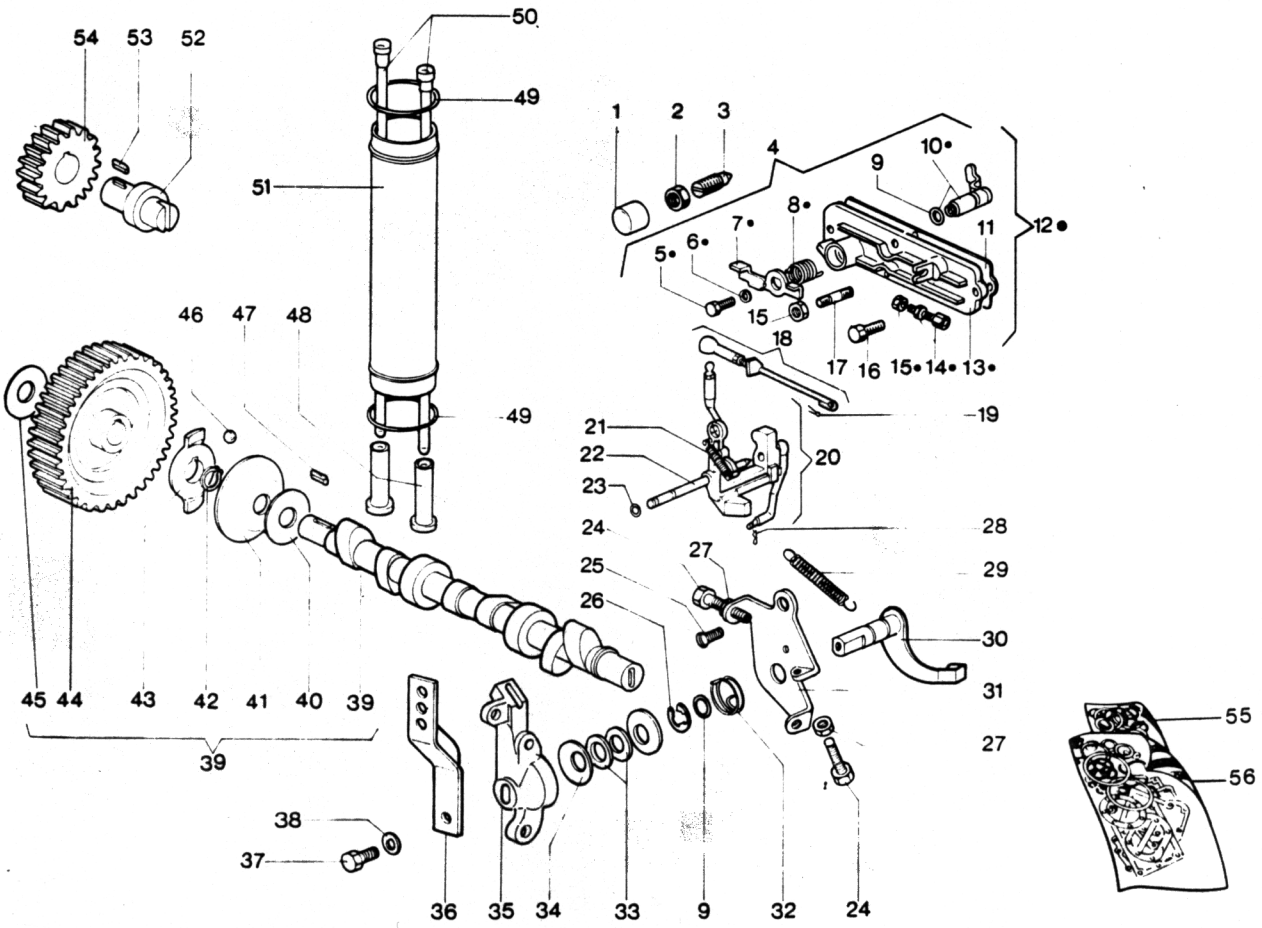

Nr. No.	CODICE CQDE	DENOMINAZIONE - DENOMINATION - DESCRIPTION - BENENNUNG				Q.
1	886 - 51	Tappo supplemento	Bouchon	Plug	Verschluss	1
2	325 - 74	Dado	Ecrou	Nut	Mutter	1
3	722 - 09	Registro nafta	Vis réglage	Adjusting screw	Einstellschraube	1
4	2915	Leva stop completa	Levier compl.	Stop lever set	Hebel	1
5	993 - 12	Vite	Vis	Screw	Schraube	1
6	771 - 05	Rondella	Rondelle	Washer	Unterlegscheibe	1
7	493 - 31	Leva	Levier	Lever	Hebel	1
8	547 - 68	Molla	Ressort	Spring	Feder	1
9	579 - 01	Anello OR	Bague	Seal ring	Ring	2
10	493 - 29	Leva stop	Levier	Lever	Hebel	1
11	448 - 55	Guarnizione	Joint	Gasket	Dichtung	1
12	●2914	Stock coperchio	Couvercle compl.	Cover set	Deckel	1
13	231 - 82	Coperchio	Couvercle	Cover	Deckel	1
14	722 - 03	Registro	Vis réglage	Adjusting screw	Einstellschraube	1
15	323 - 07	Dado	Ecrou	Nut	Mutter	2
16	993 - 17	Vite	Vis	Screw	Schraube	3
17	676 - 31	Prigioniero	Goujon	Stud	Stiftschraube	1
18	2913	Stock tirante	Entretoise	Tie rod	Zugstange	1
19	244 - 02	Copiglia	Goupille	Cotter pin	Splint	1
20	494 - 35	Leva regolatore compl.	Levier régolateur	Governor lever set	Drehzahlverstellhebel	1
21	551 - 14	Molla	Ressort	Spring	Feder	1
22	600 - 65	Perno	Axe	Shaft	Zapfen	1
23	579 - 32	Anello OR	Bague	Seal ring	Ring	2
24	993 - 08	Vite	Vis	Screw	Schraube	2
25	997 - 10	Vite	Vis	Screw	Schraube	1
26	016 - 01	Anello benzing	Bague d'arrêt	Circlip	Drahtsprengring	1
27	323 - 06	Dado	Ecrou	Nut	Mutter	2
28	555 - 21	Molla	Ressort	Spring	Feder	1
29	551 - 09	Molla regol. RDM901/2L-278	Ressort	Spring	Feder	1
	551 - 13	Molla regol. RM270 - 901/2	Ressort	Spring	Feder	1
30	493 - 86	Leva acceleratore	Levier accélérateur	Throttle lever	Beschleunigungshebel	1
31	612 - 03	Piastrina	Arrêtoir	Safety plate	Sicherungsblech	1
32	547 - 20	Molla RDM901/2 -RM270	Ressort	Spring	Feder	1
33	777 - 04	Rondella rasam. RDM 901/2L	Rondelle	Washer	Unterlegscheibe	2
34	746 - 04	Rondella a tazza RM278	Rondelle	Washer	Unterlegscheibe	2
35	2120	Stock pomello acceleratore	Levier accélérateur	Throttle lever set	Beschleunigungshebel	1
36	612 - 47	Piastrina	Arrêtoir	Safety plate	Sicherungsblech	1
37	993 - 39	Vite	Vis	Screw	Schraube	1
38	771 - 51	Rondella	Rondelle	Washer	Unterlegscheibe	1
39	A2062	Stock alb. a camme	Arbre à cames	Camshaft	Nockenwelle	1
40	777 - 09	Rondella rasamento	Rondelle	Washer	Unterlegscheibe	2

RUGGERINI DIESEL

REGOLATORE GIRI - REGULATEUR OF TOURS
GOVERNOR - REGLER

CATALOGO RICAMBI SPARE PARTS		
TAVOLA TABLE	3	2
DATA DATE	2/84	

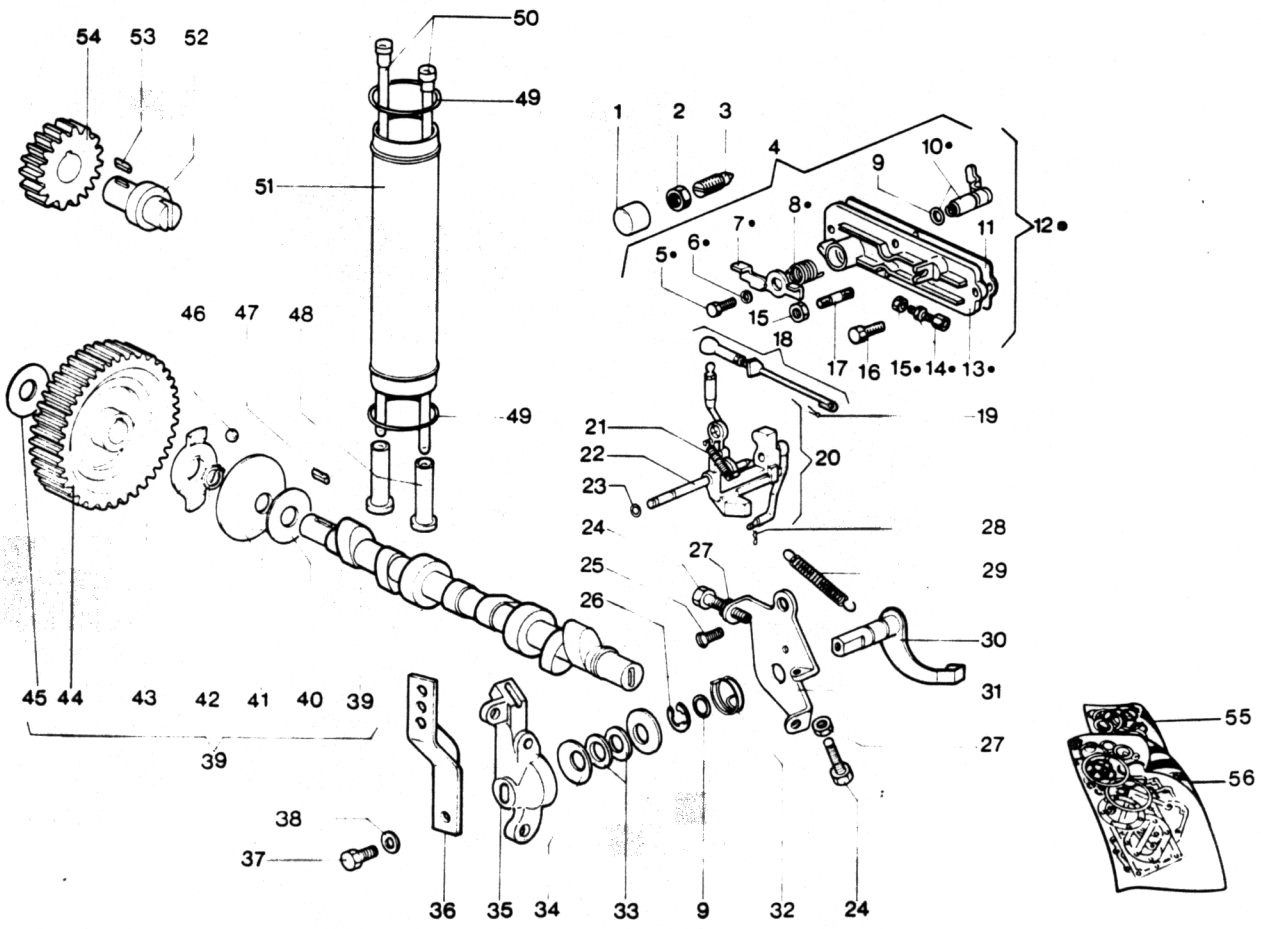

Nr. No.	CODICE CODE	DENOMINAZIONE - DENOMINATION - DESCRIPTION - BENENNUNG				Q.
41	621 - 10	Piattello regolatore	Coupelle	Governor plate	Kugelteller	1
42	046 - 02	Anello seeger	Circlip	Snap ring	Sicherungsring	1
43	415 - 15	Gabbia sfere regolatore	Cage	Governor cage	Kugelkäfig	1
44	468 - 63	Ingranaggio	Engrenage	Gear	Zahnrad	1
45	777 - 68	Rondella rasam. sp. 0,1 mm.	Rondelle	Washer	Unterlegscheibe	1
	777 - 34	Rondella rasam. sp. 0,2 mm.	Rondelle	Washer	Unterlegscheibe	1
46	829 - 03	Sfera	Rouleau	Ball	Kugel	8
47	498 - 14	Linguetta	Clavette	Key	Keil	1
48	708 - 13	Punteria	Poussoir	Tappet	Stössel	4
49	579 - 46	Anello OR	Bague	Seal ring	Ring	4
50	071 - 37	Asta bilancieri	Tige poussoir	Push rod	Stoßstange	4
51	940 - 10	Tubo	Tuyau	Tube	Rohr	2
52	600 - 82	Perno	Axe	Shaft	Zapfen	1
53	498 - 24	Linguetta	Clavette	Key	Keil	1
54	468 - 64	Ingranaggio	Engrenage	Gear	Zahnrad	1
55	2432	Guarniz. smerig. RDM 901/2	Joints	Overhauling gaskets	Dichtung	1
	2873	Guarniz. smerig. RM 270	Joints	Overhauling gaskets	Dichtung	1
56	2431	Guarniz. compl. RDM 901/2	Joints	Complete gaskets	Dichtung	1
	2874	Guarniz. compl. RM 270	Joints	Complete gaskets	Dichtung	1

RUGGERINI DIESEL

CIRCUITO COMBUSTIBILE - CIRCUIT COMBUSTIBLE
FUEL SYSTEM - KRAFTSTOFFKREISLAUF

CATALOGO RICAMBI
SPARE PARTS

TAVOLA / TABLE 4 1

DATA / DATE 2/84

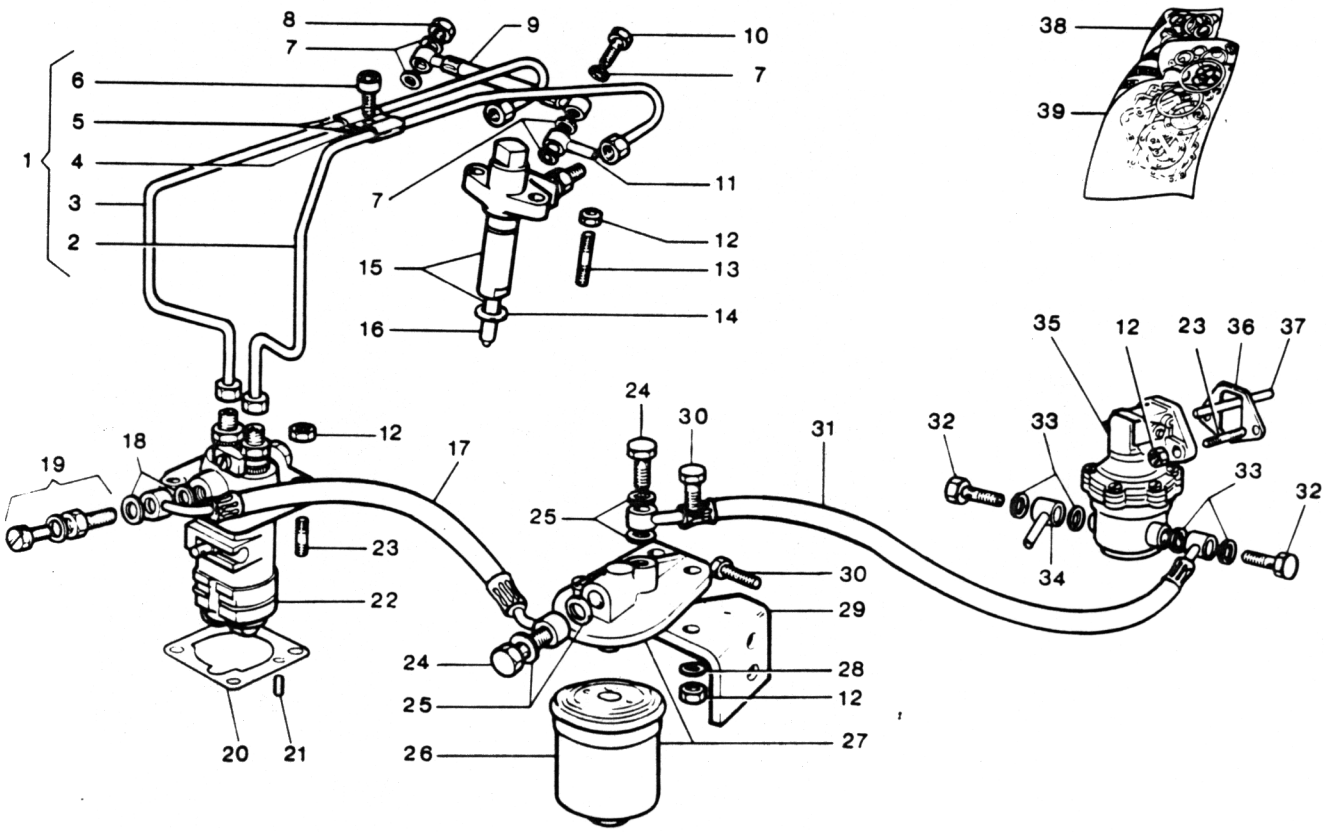

Nr. No.	CODICE CODE	DENOMINAZIONE - DENOMINATION - DESCRIPTION - BENENNUNG				Q.
1	A2041	Stock tubi iniezione	Tube injection	Injection pipe	Rohr	1
2	944 - 16	Tubo iniez. lato distribuz.	Tube injection	Injection pipe	Rohr	1
3	944 - 17	Tubo iniez. lato applicaz.	Tube injection	Injection pipe	Rohr	1
4	448 - 26	Guarnizione tubi iniez.	Joint	Gasket	Dichtung	2
5	559 - 03	Morsetto tubi	Bride	Terminal connector	Anschlussklemme	2
6	992 - 07	Vite	Vis	Screw	Schraube	1
7	754 - 02	Rondella	Rondelle	Washer	Unterlegscheibe	5
8	716 - 06	Raccordo	Raccord	Union	Anschlusstück	1
9	935 - 48	Tubo rifiuto	Tuyau	Pipe	Rohr	1
10	716 - 17	Raccordo	Raccord	Union	Anschlusstück	1
11	575 - 04	Occhiello	Oeillet	Eye	Öse	1
12	323 - 03	Dado	Ecrou	Nut	Mutter	12
13	676 - 16	Prigioniero	Goujon	Stud	Stiftschraube	4
14	754 - 06	Rondella	Rondelle	Washer	Unterlegscheibe	4
15	2167	Iniett. Cipa RDM901/2-RM270	Injecteur compl.	Injector	Einspritzdüse	2
	2499	Iniett. Bosch RDM901/2-RM270	Injecteur compl.	Injector	Einspritzdüse	2
	2921	Iniett. Omap RDM901/2L-RM278	Injecteur compl.	Injector	Einspritzdüse	2
16	644 - 18	Polv. Cipa RDM901/2-RM270	Injecteur	Nozzle	Düse	2
	644 - 13	Polv. Bosch RDM901/2-RM270	Injecteur	Nozzle	Düse	2
	644 - 26	Polv. Omap RDM901/2L-RM278	Injecteur	Nozzle	Düse	2
17	936 - 59	Tubo gasolio	Tuyau	Pipe	Rohr	1
18	754 - 07	Rondella	Rondelle	Washer	Unterlegscheibe	2
19	2251	Raccordo disaerazione	Raccord	Union	Anschlusstück	1
20	447 - 72	Guarnizione sp. 0,1 mm.	Joint	Gasket	Dichtung	2
	448 - 41	Guarnizione sp. 0,2 mm.	Joint	Gasket	Dichtung	1
	448 - 72	Guarnizione sp. 0,3 mm.	Joint	Gasket	Dichtung	2
21	841 - 16	Spina cilindrica	Goupille cyl.	Taper pin	Kagelstift	1
22	656 - 17	Pompa in. Cipa RDM901/2-270	Pompe à injection	Injection pumpe	Einspritzpumpe	1
	656 - 19	Pompa in. Bosch RDM901/2-270	Pompe à injection	Injection pumpe	Einspritzpumpe	1
	656 - 15	Pompa in. Cipa RDM901/2L-278	Pompe à injection	Injection pumpe	Einspritzpumpe	1
23	676 - 70	Prigioniero	Goujon	Stud	Stiftschraube	6
24	716 - 15	Raccordo	Raccord	Union	Anschlusstück	2
25	754 - 01	Rondella	Rondelle	Washer	Unterlegscheibe	4
26	175 - 19	Cartuccia gasolio	Cartouche	Cartridge	Patrone	1
27	391 - 16	Filtro gasolio	Filtre	Fuel filter	Brennstoffilter	1
28	771 - 11	Rondella	Rondelle	Washer	Unterlegscheibe	4
29	878 - 73	Supporto	Support	Support	Lager	1
30	993 - 01	Vite	Vis	Screw	Schraube	4
31	935 - 58	Tubo gasolio	Tuyau	Pipe	Rohr	1
32	716 - 25	Raccordo	Raccord	Union	Anschlusstück	2

RUGGERINI DIESEL

CIRCUITO COMBUSTIBILE - CIRCUIT COMBUSTIBLE - FUEL SYSTEM - KRAFTSTOFFKREISLAUF

CATALOGO RICAMBI SPARE PARTS

TAVOLA TABLE 4 2

DATA DATE 2/84

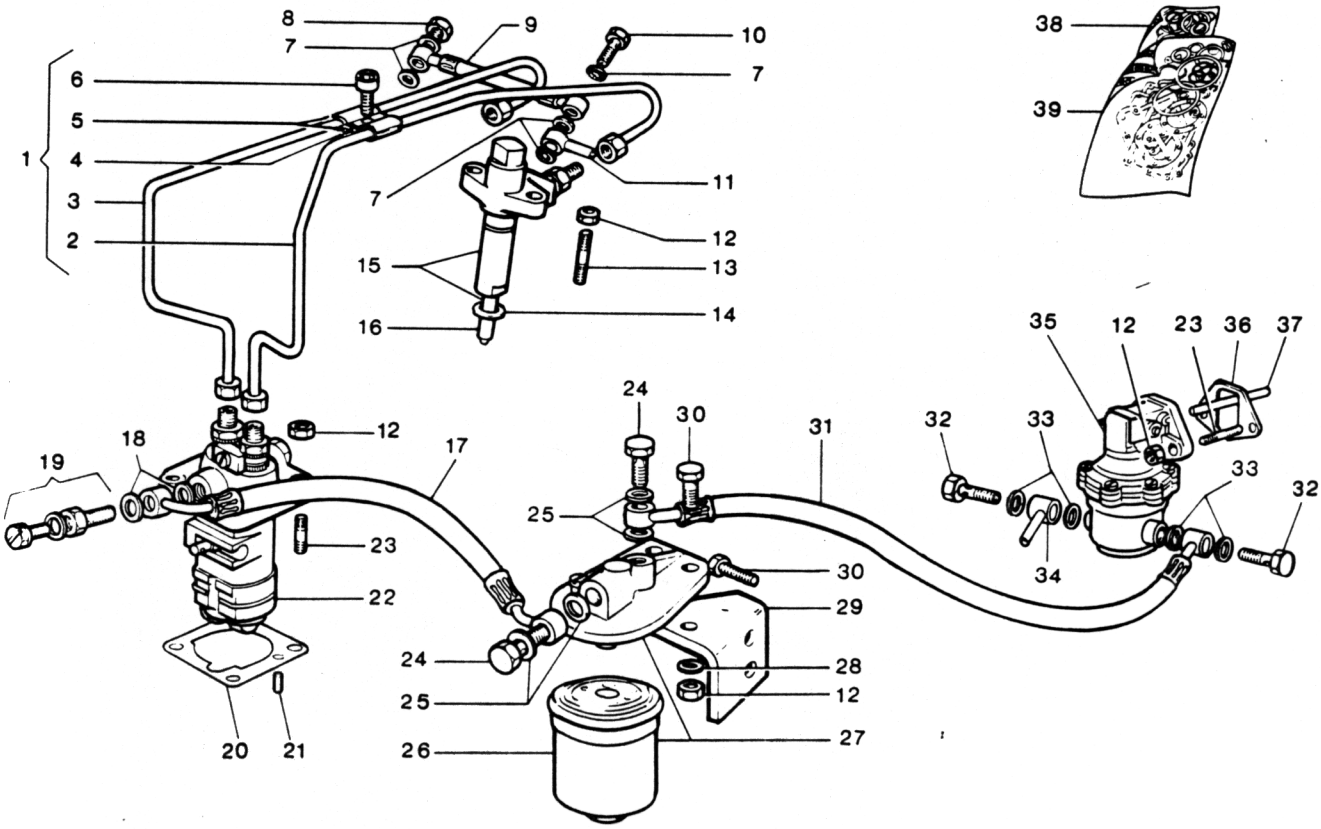

Nr. No.	CODICE CODE	DENOMINAZIONE - DENOMINATION - DESCRIPTION - BENENNUNG				Q.
33	754 - 09	Rondella	Rondelle	Washer	Unterlegscheibe	4
34	575 - 14	Occhiello	Oeillet	Eye	Öse	1
35	652 - 12	Pompa alimentazione	Pompe combustible	Fuel feeding pump	Kraftstoffpumpe	1
36	450 - 76	Guarnizione sp. 1 mm.	Joint	Gasket	Dichtung	1
	450 - 75	Guarnizione sp. 0,2 mm.	Joint	Gasket	Dichtung	2
37	704 - 05	Puntalino	Poussoir	Drive rod	Betätigungsstange	1
38	2432	Guarniz. smerig. RDM901/2	Joints	Overhauling gaskets	Dichtung	1
	2873	Guarniz. smerig. RM270	Joints	Overhauling gaskets	Dichtung	1
39	2431	Guarniz. compl. RDM901/2	Joints	Complete gaskets	Dichtung	1
	2874	Guarniz. compl. RM270	Joints	Complete gaskets	Dichtung	1

RUGGERINI DIESEL

POMPA INIEZIONE E INIETTORE - POMPE A INJECTION - PORTE INJECTEUR
INJECTION PUMP AND INJECTOR - EINSPRITZPUMPE UND EINSPRITZDÜSE

CATALOGO RICAMBI SPARE PARTS

TAVOLA TABLE	5 / 1
DATA DATE	2 / 84

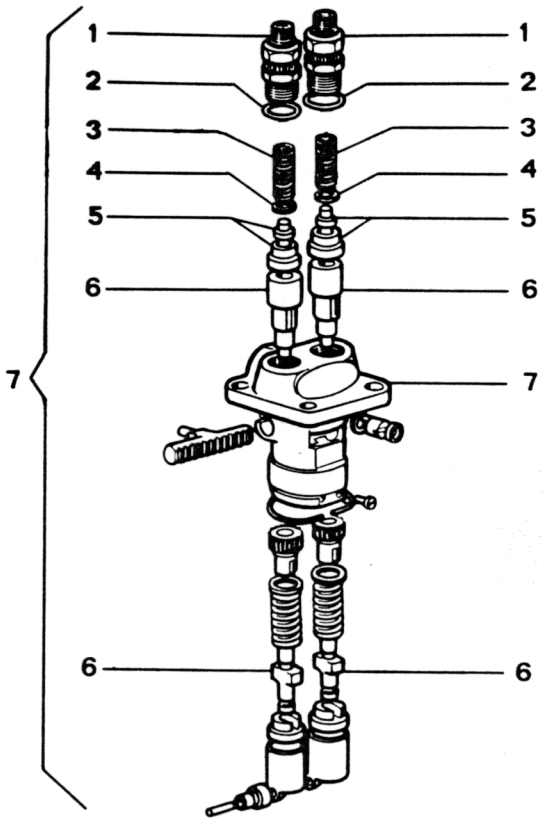

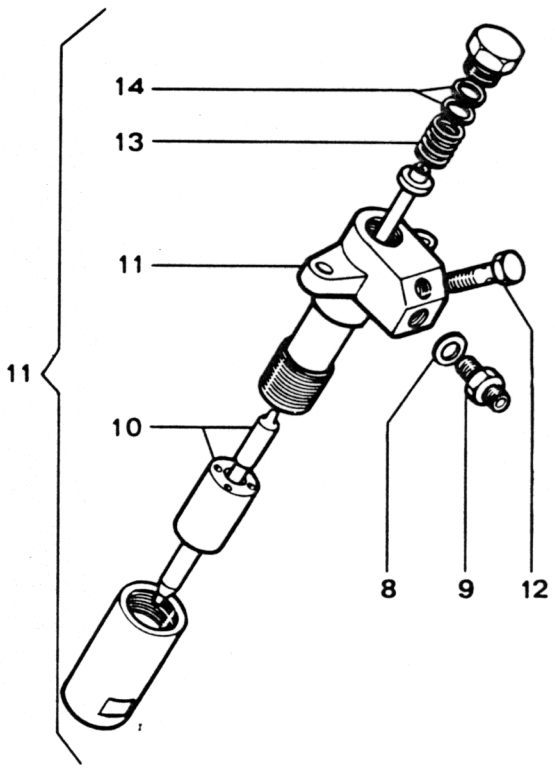

Nr. No.	CODICE CODE	DENOMINAZIONE - DENOMINATION - DESCRIPTION - BENENNUNG				Q.
1	716 - 11	Raccordo	Raccord	Union	Anschlusstück	2
2	579 - 21	Anello OR	Bague	Ring	Ring	2
3	540 - 45	Molla	Ressort	Spring	Feder	2
4	754 - 17	Rondella	Rondelle	Washer	Unterlegscheibe	2
5	956 - 05	Valvola Cipa	Soupape	Valve	Druckventil	2
	956 - 25	Valvola Bosch	Soupape	Valve	Druckventil	2
6	660 - 07	Pomp. Cipa RDM901/2-RM270	Elément pompe	Injection plunger	Pumpenelement	2
	660 - 13	Pomp. Bosch RDM901/2-RM270	Elément pompe	Injection plunger	Pumpenelement	2
	660 - 06	Pomp. Cipa RDM901/2L-RM278	Elément pompe	Injection plunger	Pumpenelement	2
7	656 - 17	Pompa in. Cipa RDM901/2-RM270	Pompeà injection	Injection pumpe	Einspritzpumpe	1
	656 - 19	Pompa in. Bosch RDM901/2-RM270	Pompe à injection	Injection pumpe	Einspritzpumpe	1
	656 - 15	Pompa in. Cipa RDM901/2L-RM278	Pompe à injection	Injection pumpe	Einspritzpumpe	1
8	754 - 24	Rondella	Rondelle	Washer	Unterlegscheibe	2
9	716 - 08	Raccordo	Raccord	Union	Anschlusstück	2
10	644 - 08	Polv. Cipa RDM901/2-RM270	Injecteur	Nozzle	Düse	2
	644 - 13	Polv. Bosch RDM901/2-RM270	Injecteur	Nozzle	Düse	2
	644 - 26	Polv. Omap RDM901/2L-RM278	Injecteur	Nozzle	Düse	2
11	2167	Iniett. Cipa RDM901/2-RM270	Porte injecteur	Injector	Einspritzdüse	2
	2499	Iniett. Bosch RDM901/2-RM270	Porte injecteur	Injector	Einspritzdüse	2
	2921	Iniett. Omap RDM901/2L-RM278	Porte injecteur	Injector	Einspritzdüse	2
12	716 - 06	Raccordo	Raccord	Union	Anschlusstück	2
13	540 - 40	Molla	Ressort	Spring	Feder	2
14	771 - 32	Rondella	Rondelle	Washer	Unterlegscheibe	4

RUGGERINI DIESEL

TESTA CILINDRO - CULASSE CYLINDRE
CYLINDER HEAD - ZYLINDERKOPF ZYLINDER

CATALOGO RICAMBI SPARE PARTS

TAVOLA TABLE	6	1
DATA DATE	2/84	

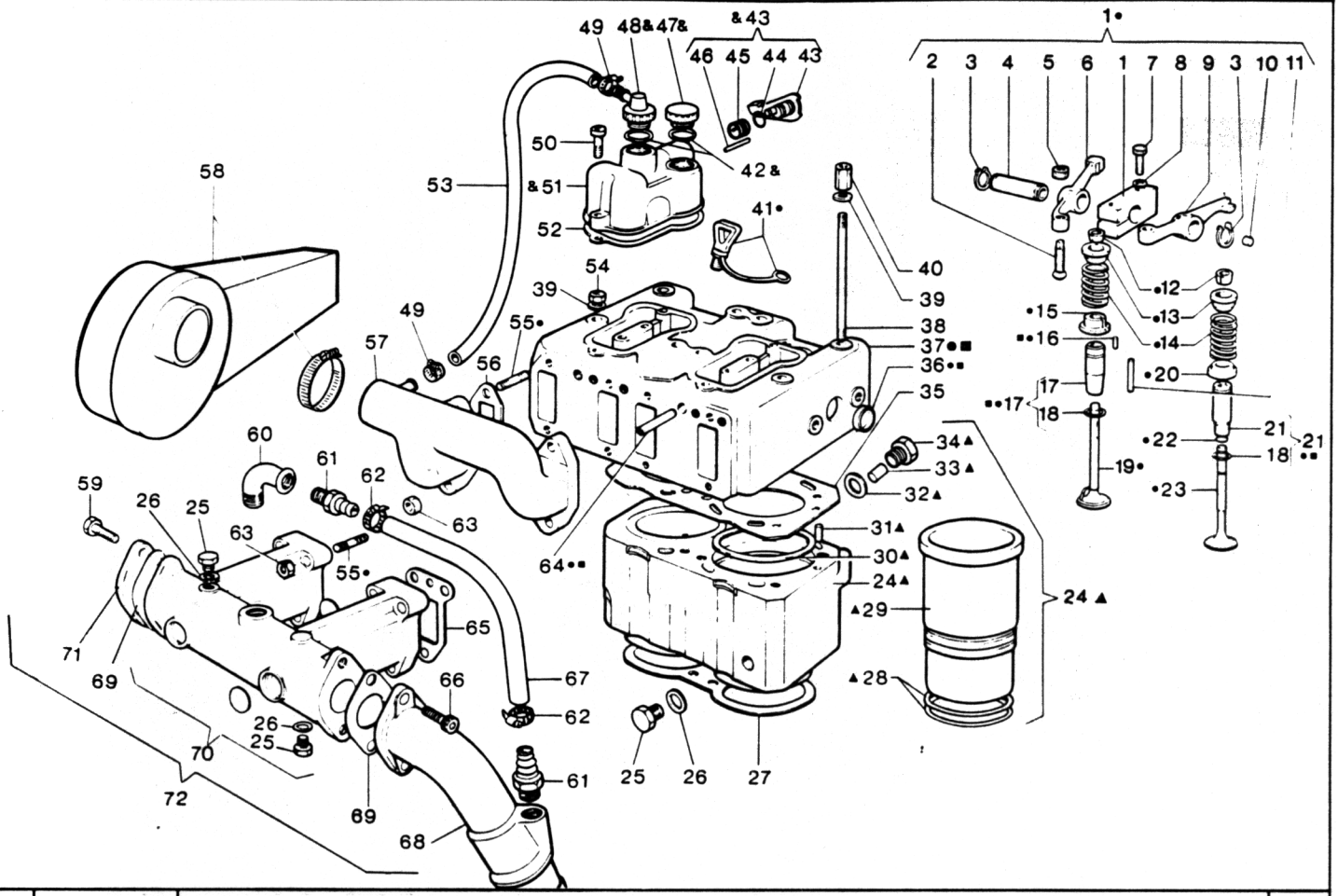

Nr. No.	CODICE CODE	DENOMINAZIONE - DENOMINATION - DESCRIPTION - BENENNUNG				Q.
1	104 - 27	Stock bilancieri	Culbuteurs	Rocker arms	Kipphebel	2
2	726 - 03	Registro	Vis réglage	Adjusting screw	Einstellschraube	4
3	046 - 11	Anello seeger	Circlip	Snap ring	Sicherungsring	4
4	601 - 62	Perno bilancieri	Axe culbuteur	Rocker arm shaft	Kipphebelzapfen	2
5	323 - 07	Dado	Ecrou	Nut	Mutter	4
6	104 - 25	Bilanciere aspirazione	Culbuteur admission	Inlet rocker arm	Einlasskipphebel	2
7	995 - 40	Vite	Vis	Screw	Schraube	4
8	771 - 11	Rondella	Rondelle	Washer	Unterlegscheibe	4
9	104 - 26	Bilanciere scarico	Culbuteur échapp.	Exhaust rocker arm	Auslasskipphebel	2
10	886 - 44	Tappo	Bouchon	Plug	Verschluss	2
11	850 - 35	Spina elastica	Goupille	Taper pin	Kagelstift	2
12	809 - 01	Semicono	Demi-cône	Lock ring	Kegelstück	8
13	616 - 12	Piattello	Coupelle	Cotter	Federteller	4
14	540 - 58	Molla valvola	Ressort soupape	Valve spring	Feder	4
15	616 - 13	Piattello	Coupelle	Cotter	Federteller	2
16	850 - 05	Spina	Goupille	Taper pin	Kagelstift	2
17	464 - 39	Guida valvola aspirazione	Guide admission	Inlet guide	Einlassventilführung	2
18	059 - 01	Anello guida valvola	Jonc	Guide ring	Ring	2
19	960 - 45	Valvola aspirazione	Soupape admission	Inlet valve	Einlassventil	4
20	616 - 11	Piattello	Coupelle	Cotter	Federteller	2
21	464 - 40	Guida valvola scarico	Guide échappement	Exhaust guide	Auslassventilführung	2
22	059 - 02	Anello valvola scarico	Jonc échappement	Exhaust ring	Ring	2
23	960 - 46	Valvola scarico	Soupape échapp.	Exhaust valve	Auslassventil	2
24	▲ A2035	Stock cilindro RDM901/2	Cylindre	Cylinder	Zylinder	2
	▲ A2036	Stock cilindro RM270-278	Cylindre	Cylinder	Zylinder	2
25	894 - 52	Tappo	Bouchon	Plug	Verschluss	3
26	754 - 38	Rondella	Rondelle	Washer	Unterlegscheibe	3
27	449 - 68	Guarniz. sp. 0,1 RDM901/2	Joint	Gasket	Dichtung	2
	449 - 69	Guarniz. sp. 0,2 RDM901/2	Joint	Gasket	Dichtung	2
	449 - 76	Guarniz. sp. 0,1 RM270	Joint	Gasket	Dichtung	2
	449 - 75	Guarniz. sp. 0,2 RM270	Joint	Gasket	Dichtung	2
28	579 - 42	Anello OR RDM901/2	Bague	Seal ring	Ring	4
	579 - 56	Anello OR RM270	Bague	Seal ring	Ring	4
29	149 - 02	Canna cil. Ø 90 mm. RDM901/2	Chemise	Cylinder liner	Zylindermantel	2
	149 - 03	Canna cil. Ø 95 mm. RM270	Chemise	Cylinder liner	Zylindermantel	2
30	837 - 13	Spessore canna RDM901/2	Cale	Shim. cyl. liner	Unterlegscheibe	4
	837 - 22	Spessore canna RM270	Cale	Shim cyl. liner	Unterlegscheibe	4
31	841 - 10	Spina cilindrica	Goupille	Cylinder pin	Kagelstift	2
32	758 - 08	Rondella	Rondelle	Washer	Unterlegscheibe	1
33	592 - 09	Pastiglia zinco	Pastille	Zinc pad	Zink-Verschluss	1

RUGGERINI DIESEL

TESTA CILINDRO - CULASSE CYLINDRE
CYLINDER HEAD - ZYLINDERKOPF ZYLINDER

CATALOGO RICAMBI SPARE PARTS

TAVOLA TABLE	6	2
DATA DATE	2/84	

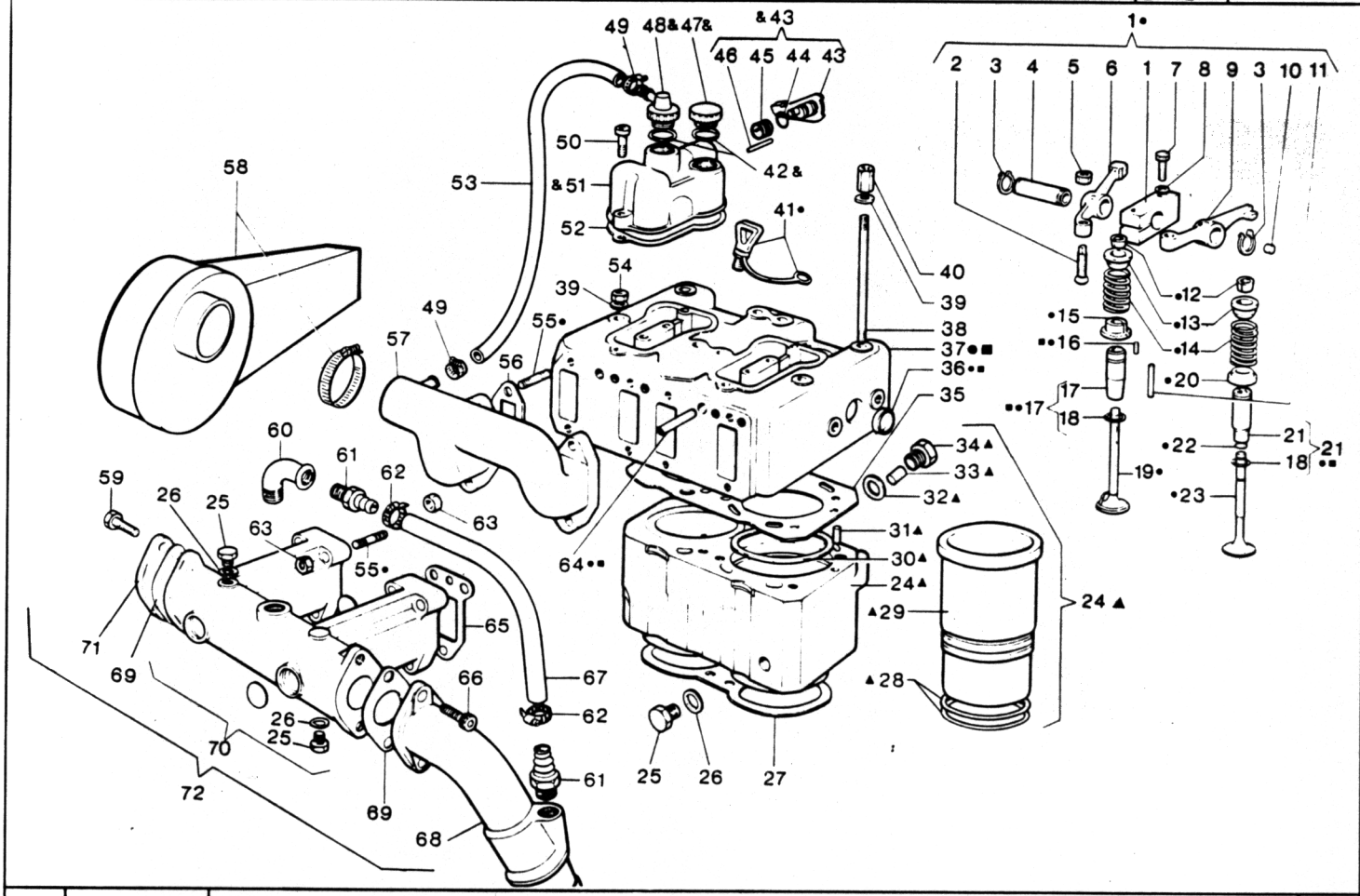

Nr. No.	CODICE CODE	DENOMINAZIONE - DENOMINATION - DESCRIPTION - BENENNUNG				Q.
34	894 - 30	Tappo	Bouchon	Plug	Verschluss	1
35	449 - 44	Guarniz. testa RDM901/2	Joint	Cylinder head gasket	Zylinderkopfdichtung	1
	449 - 77	Guarniz. testa RM270	Joint	Cylinder head gasket	Zylinderkopfdichtung	1
36	886 - 42	Tappo	Bouchon	Plug	Verschluss	6
37	■ 2436	Testa con guide	Culasse avec guide	Cyl. head with guides	Zylinderkopf mit führung	1
	● 2435	Testa completa	Culasse complète	Cyl. head complete	Zylinderkopf komplete	1
38	684 - 14	Prigioniero cilindro	Goujon	Cylinder stud	Stiftschraube	8
39	771 - 16	Rondella	Rondelle	Washer	Unterlegscheibe	8
40	325 - 63	Dado testa	Ecrou	Nut	Mutter	2
41	2248	Tappo cicchetto	Bouchon	Plug	Verschluss	2
42	579 - 47	Anello OR	Bague	Seal ring	Ring	4
43	2488	Leva decompressione	Levier	Lever	Hebel	2
44	579 - 01	Anello OR	Bague	Seal ring	Ring	2
45	547 - 22	Molla	Ressort	Spring	Feder	2
46	850 - 05	Spina	Goupille	Taper pin	Kagelstift	2
47	894 - 21	Tappo carico olio	Bouchon	Plug	Verschluss	3
48	902 - 13	Tappo sfiato	Bouchon	Plug	Verschluss	1
49	375 - 07	Fascetta	Collier	Clamp	Rohrschelle	2
50	992 - 30	Vite	Vis	Screw	Schraube	4
51	&232 - 55	Coperchio bilanc. compl.	Couvercle	Cover	Deckel	2
52	448 - 53	Guarnizione	Joint	Gasket	Dichtung	2
53	930 - 07	Tubo sfiato	Tuyau	Pipe	Rohr	1
54	323 - 32	Dado testa	Ecrou	Nut	Mutter	6
55	674 - 14	Prigioniero	Goujon	Stud	Stiftschraube	8
56	448 - 52	Guarnizione	Joint	Gasket	Dichtung	2
57	211 - 21	Collettore aspirazione	Collecteur admission	Inlet manifold	Ansaugsammelrohr	1
58	387 - 64	Filtro aria	Filtre air	Air filter	Luftfilter	1
59	930 - 26	Vite	Vis	Screw	Schraube	2
60	716 - 60	Raccordo	Raccord	Union	Anschlusstück	1
61	716 - 58	Raccordo	Raccord	Union	Anschlusstück	2
62	375 - 36	Fascetta	Collier	Clamp	Rohrschelle	2
63	325 - 95	Dado	Ecrou	Nut	Mutter	10
64	948 - 82	Tubo	Tuyau	Pipe	Rohr	2
65	449 - 46	Guarnizione	Joint	Gasket	Dichtung	2
66	992 - 33	Vite	Vis	Screw	Schraube	2
67	930 - 38	Tubo	Tuyau	Pipe	Rohr	1
68	215 - 15	Collettore miscelatore	Collecteur	Manifold	Auspuftsammelrohr	1
69	449 - 41	Guarnizione	Joint	Gasket	Dichtung	2
70	215 - 23	Collettore scarico	Collecteur échapp.	Exhaust manifold	Auspuftsammelrohr	1
71	399 - 23	Flangia scarico	Bride	Flange	Flansch	1
72	2659	Collettore miscel. compl.	Collecteur compl.	Complet manifold	Auspuftsammelrohr	1

RUGGERINI DIESEL

AVVIAMENTO ELETTRICO - DEMARRAGE ELECTRIQUE
ELECTRICAL STARTING - ELEKTRISCHER ANLASSER

CATALOGO RICAMBI
SPARE PARTS

TAVOLA / TABLE	7	1
DATA / DATE	2/84	

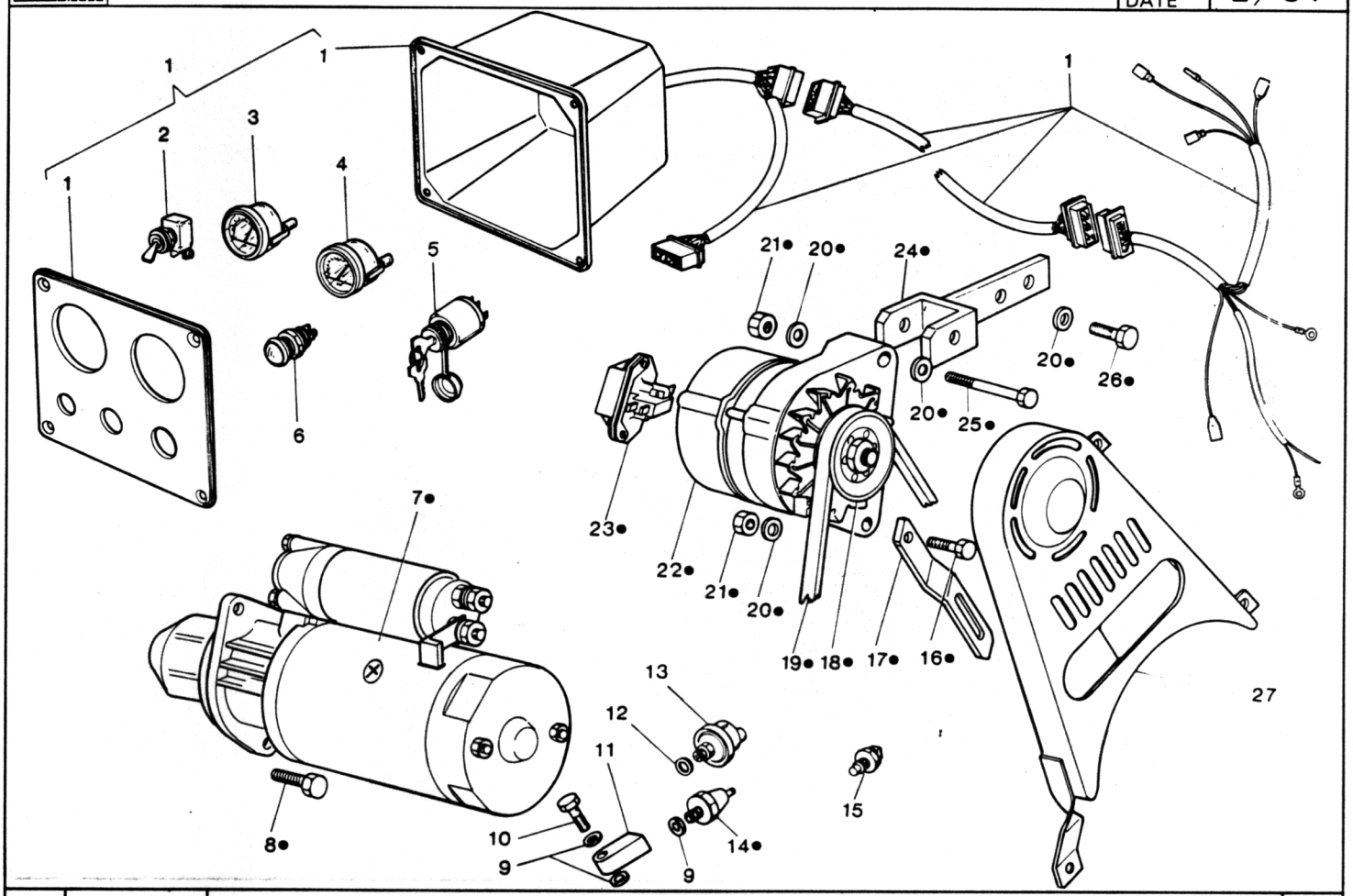

Nr. No.	CODICE CODE	DENOMINAZIONE - DENOMINATION - DESCRIPTION - BENENNUNG				Q.
1	712 - 09	Quadro elettr. compl.	Tableau électrique	Electrical panel	Schaltkasten	1
2	484 - 03	Interruttore	Interrupteur	Switch	Schalter	1
3	674 - 34	Termometro acqua elettr.	Thermomètre	Thermometer	Thermometer	1
4	674 - 35	Manometro olio elettr.	Manomètre	Pressure gauge	Manometer	1
5	484 - 04	Interruttore a chiavetta	Interrupteur	Key switch	Schalter	1
6	488 - 01	Lampada spia	Lampe temoin	Warning light	Kontrolleuchte	1
7	563 - 18	Motorino avv. 12V/2.5 KW	Démarreur	Starter	Anlasser	1
8	993 - 32	Vite	Vis	Screw	Schraube	2
9	754 - 02	Rondella	Rondelle	Washer	Unterlegscheibe	3
10	716 - 62	Raccordo	Raccord	Union	Anschlusstück	1
11	612 - 43	Piastrina	Arrêtoir	Safety plate	Sicherungsblech	1
12	754 - 09	Rondella	Rondelle	Washer	Unterlegscheibe	1
13	674 - 36	Bulbo per manometro	Boule manomètre	Gauge bulb	Manometer kugel	1
14	674 - 01	Pressostato	Mano-contact-press.	Pressure switch	Druckschalter	1
15	674 - 37	Bulbo per termometro	Boule thermomètre	Thermometer bulb	Thermometer kugel	1
16	993 - 01	Vite	Vis	Screw	Schraube	1
17	926 - 36	Tirante alternatore	Entretoise	Tie rod	Zugstange	1
18	691 - 66	Puleggia alternatore	Poulie	Pulley	Riemenscheibe	1
19	207 - 24	Cinghia	Courroie	Belt	Keilriemen	1
20	771 - 09	Rondella	Rondelle	Washer	Unterlegscheibe	5
21	323 - 49	Dado autoblocc.	Ecrou	Nut	Mutter	2
22	014 - 19	Alternatore 12V/400W	Alternateur	Alternator	Drehstrom Generator	1
23	730 - 28	Circuito spia	Circuit témoin	W. light circuit	Kontrolleuchte	1
24	877 - 65	Supporto	Support	Support	Lager	1
25	995 - 54	Vite	Vis	Screw	Schraube	1
26	993 - 02	Vite	Vis	Screw	Schraube	2
27	171 - 24	Protezione cinghia	Protection	Guard	Schutz	1
28	● 2606	Avviamento elettr. compl.	Démarrage électr.	Electric starting	Elektrische Anlassen	1

RUGGERINI DIESEL

INVERTITORE - INVERSEUR HURTH HBW 100-2
REVERSING GEAR - WENDEGETRIEBE HURTH HBW 100-2

CATALOGO RICAMBI SPARE PARTS

TAVOLA TABLE	8	1
DATA DATE	2/84	

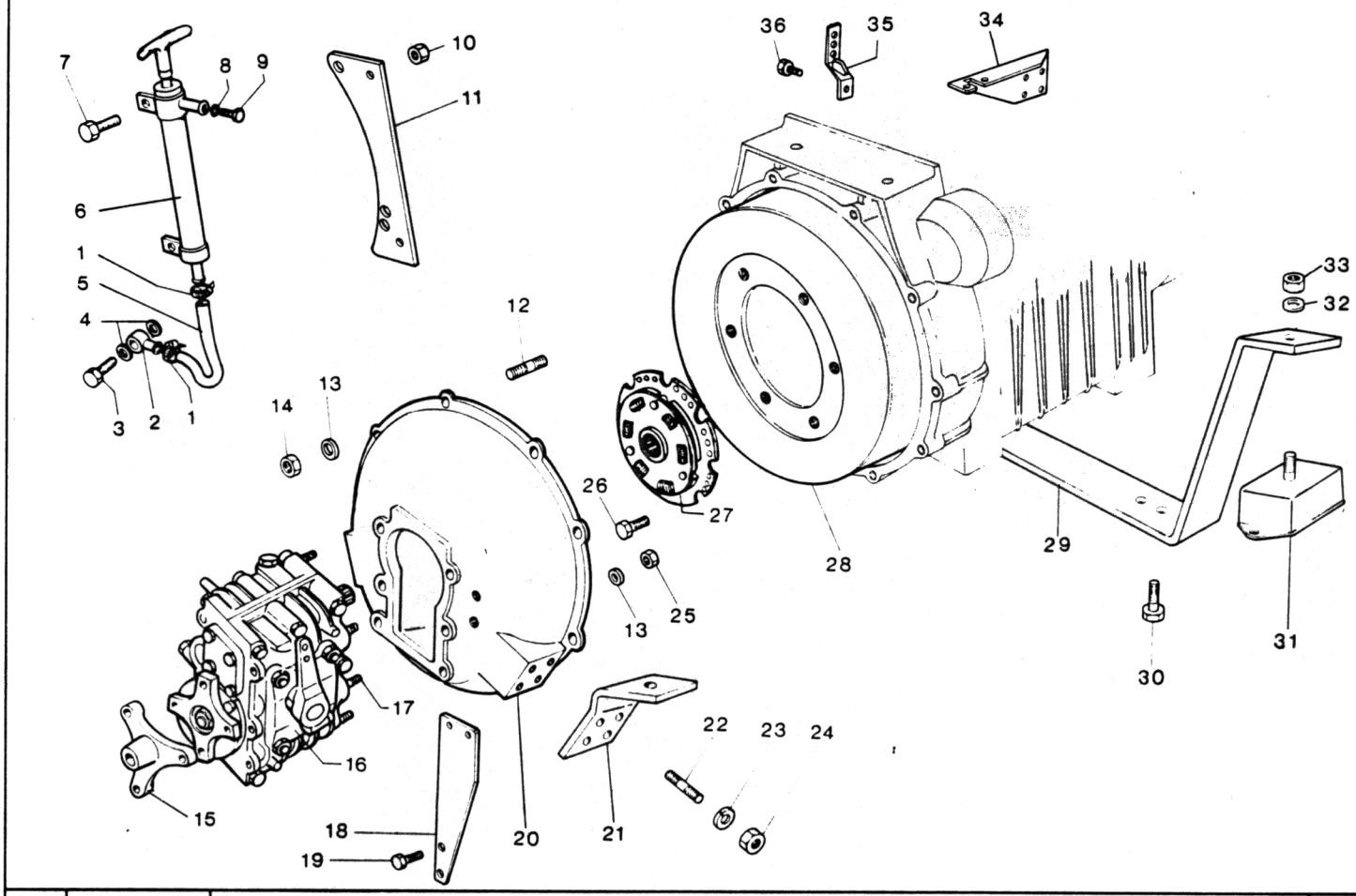

Nr. No.	CODICE CODE	DENOMINAZIONE - DENOMINATION - DESCRIPTION - BENENNUNG				Q.
1	375 - 35	Fascetta	Collier	Clamp	Rohrschelle	2
2	930 - 25	Tubo con occhiello	Tuyau	Pipe	Rohr	1
3	716 - 15	Raccordo	Raccord	Union	Anschlusstück	1
4	754 - 01	Rondella	Rondelle	Washer	Unterlegscheibe	2
5	948 - 68	Tubo	Tuyau	Pipe	Rohr	1
6	652 - 07	Pompa estrazione olio	Pompe huile	Oil pumpe	Pumpe	1
7	993 - 06	Vite	Vis	Screw	Schraube	2
8	754 - 02	Rondella	Rondelle	Washer	Unterlegscheibe	1
9	993 - 31	Vite	Vis	Screw	Schraube	1
10	323 - 07	Dado	Ecrou	Nut	Mutter	2
11	608 - 28	Piastrina	Arrêtoir	Safety plate	Sicherungsblech	1
12	676 - 14	Prigioniero	Goujon	Stud	Stiftschraube	9
	676 - 78	Prigioniero	Goujon	Stud	Stiftschraube	1
13	771 - 11	Rondella	Rondelle	Washer	Unterlegscheibe	16
14	325 - 95	Dado	Ecrou	Nut	Mutter	10
15	814 - 55	Semigiunto asse elica	Demi accouplement	Half coupling	Kupplungshälfte	1
16	0876	Invertitore	Inverseur	Reversing gear	Wandegetriebe	1
17	676 - 02	Prigioniero	Goujon	Stud	Stiftschraube	6
18	877 - 87	Supporto telecom. acc.	Support	Support	Lager	1
19	993 - 16	Vite	Vis	Screw	Schraube	2
20	134 - 18	Campana	Cloche	Bell	Glocke	1
21	625 - 77	Piede invertitore	Pied	Mount	Fuss	2
22	676 - 66	Prigioniero	Goujon	Stud	Stiftschraube	6
	676 - 25	Prigioniero	Goujon	Stud	Stiftschraube	2
23	763 - 03	Rondella	Rondelle	Washer	Unterlegscheibe	8
24	323 - 04	Dado	Ecrou	Nut	Mutter	8
25	323 - 03	Dado	Ecrou	Nut	Mutter	6
26	993 - 22	Vite	Vis	Screw	Schraube	8
27	441 - 05	Giunto elastico	Accouplement élast.	Flexible coupling	Elastische Kupplung	1
28	977 - 38	Volano	Volant	Flywheel	Schwungrad	1
29	625 - 55	Piede motore	Pied	Engine mount	Motorfuss	1
30	993 - 03	Vite	Vis	Screw	Schraube	4
31	063 - 19	Antivibrante	Armotisseur	Shock absorber	Dämpfer	4
32	771 - 19	Rondella	Rondelle	Washer	Unterlegscheibe	4
33	323 - 46	Dado	Ecrou	Nut	Mutter	4
34	612 - 85	Piastrina supp. telecom.	Arrêtoir	Safety plate	Sicherungsblech	1
35	612 - 47	Piastrina telec. acc.	Arrêtoir	Safety plate	Sicherungsblech	1
36	993 - 10	Vite	Vis	Screw	Schraube	1

RUGGERINI DIESEL

INVERTITORE - INVERSEUR TM 18
REVERSING GEAR - WENDEGETRIEBE TM 18

CATALOGO RICAMBI SPARE PARTS

TAVOLA TABLE	8	2
DATA DATE	2	84

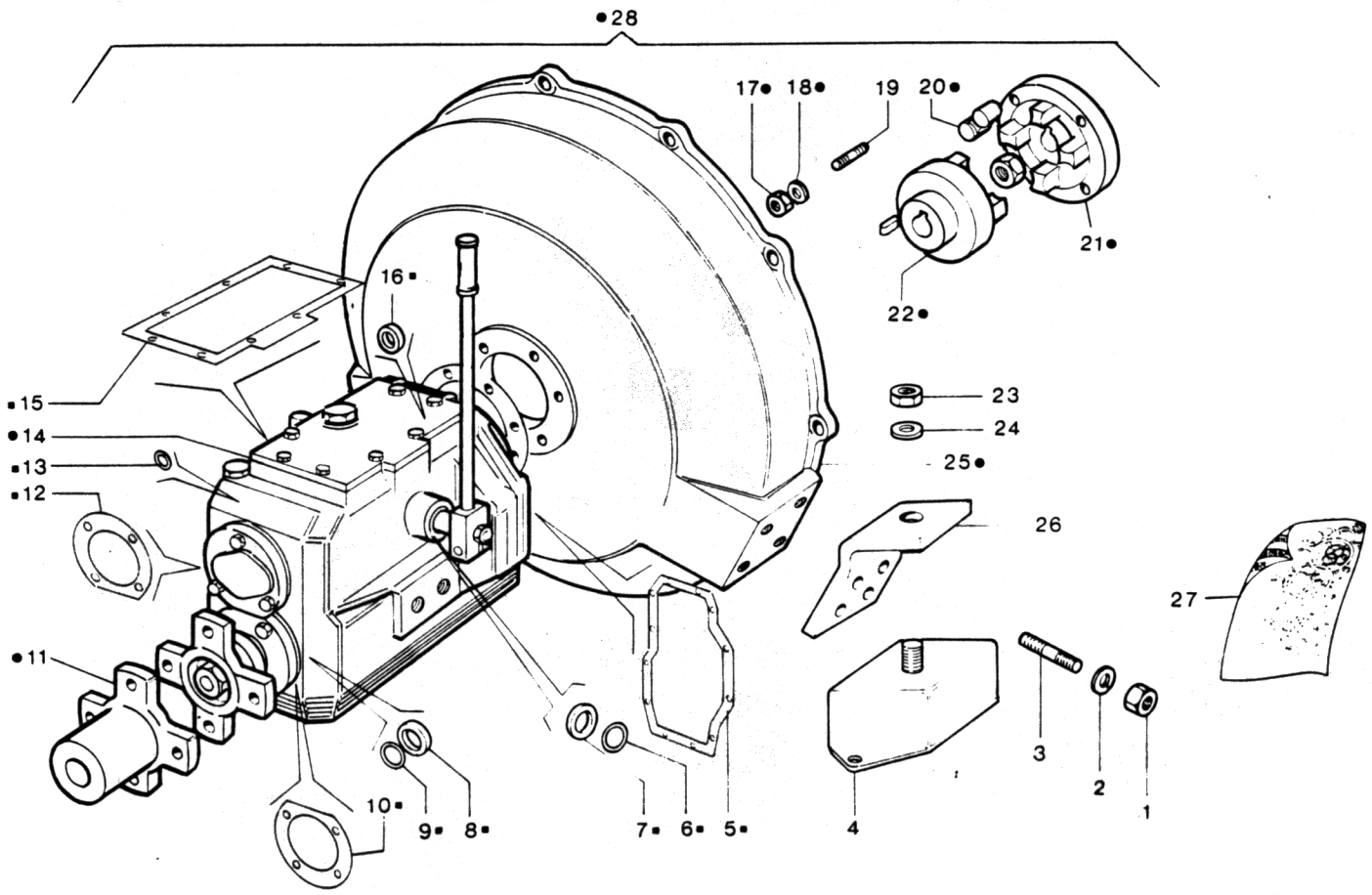

Nr. No.	CODICE CODE	DENOMINAZIONE - DENOMINATION - DESCRIPTION - BENENNUNG				Q.
1	323 - 04	Dado	Ecrou	Nut	Mutter	8
2	763 - 03	Rondella	Rondelle	Washer	Unterlegscheibe	8
3	676 - 66	Prigioniero	Goujon	Stud	Stiftschraube	6
	676 - 25	Prigioniero	Goujon	Stud	Stiftschraube	2
4	063 - 19	Antivibrante	Armotisseur	Schock absorber	Dämpfer	4
5	450 - 81	Guarnizione	Joint	Gasket	Dichtung	1
6	579 - 05	Anello OR	Bague	Ring	Ring	1
7	054 - 05	Anello tenuta olio	Bague étanchéité	Oil seal	Dichtring	1
8	054 - 07	Anello tenuta olio	Bague étanchéité	Oil seal	Dichtring	1
9	579 - 19	Anello OR	Bague	Ring	Ring	1
10	450 - 80	Guarnizione	Joint	Gasket	Dichtung	1
11	814 - 55	Semigiunto asse elica	Demi-accouplement	Half coupling	Kupplungshälfte	1
12	450 - 79	Guarnizione	Joint	Gasket	Dichtung	1
13	579 - 16	Anello OR	Bague	Ring	Ring	1
14	0942	Invertitore	Inverseur	Reversing gear	Wandegetriebe	1
15	450 - 78	Guarnizione	Joint	Gasket	Dichtung	1
16	054 - 55	Anello tenuta olio	Bague étanchéité	Oil seal	Dichtring	1
17	325 - 95	Dado	Ecrou	Nut	Mutter	10
18	763 - 02	Rondella	Rondelle	Washer	Unterlegscheibe	10
19	676 - 14	Prigioniero	Goujon	Stud	Stiftschraube	9
	676 - 78	Prigioniero	Goujon	Stud	Stiftschraube	1
20	441 - 12	Tassello in gomma	Taquet	Cushion	Anschlag	4
21	814 - 67	Semigiunto	Demi accouplement	Half-coupling	Kupplungshälfte	1
22	814 - 64	Semigiunto	Demi accouplement	Half-coupling	Kupplungshälfte	1
23	323 - 46	Dado	Ecrou	Nut	Mutter	4
24	771 - 19	Rondella	Rondelle	Washer	Unterlegscheibe	4
25	134 - 44	Campana	Cloche	Bell	Glocke	1
26	625 - 77	Piedi invertitore	Pied	Mount	Fuss	2
27	■ *A 2033*	*Serie guarniz. invertitore*	*Joints*	*Gaskets*	*Dichtung*	1
28	● C 2140	Applicaz. invert. compl.	Applicat. compl.	Compl. applic. set	Auffegen Kompl.	1

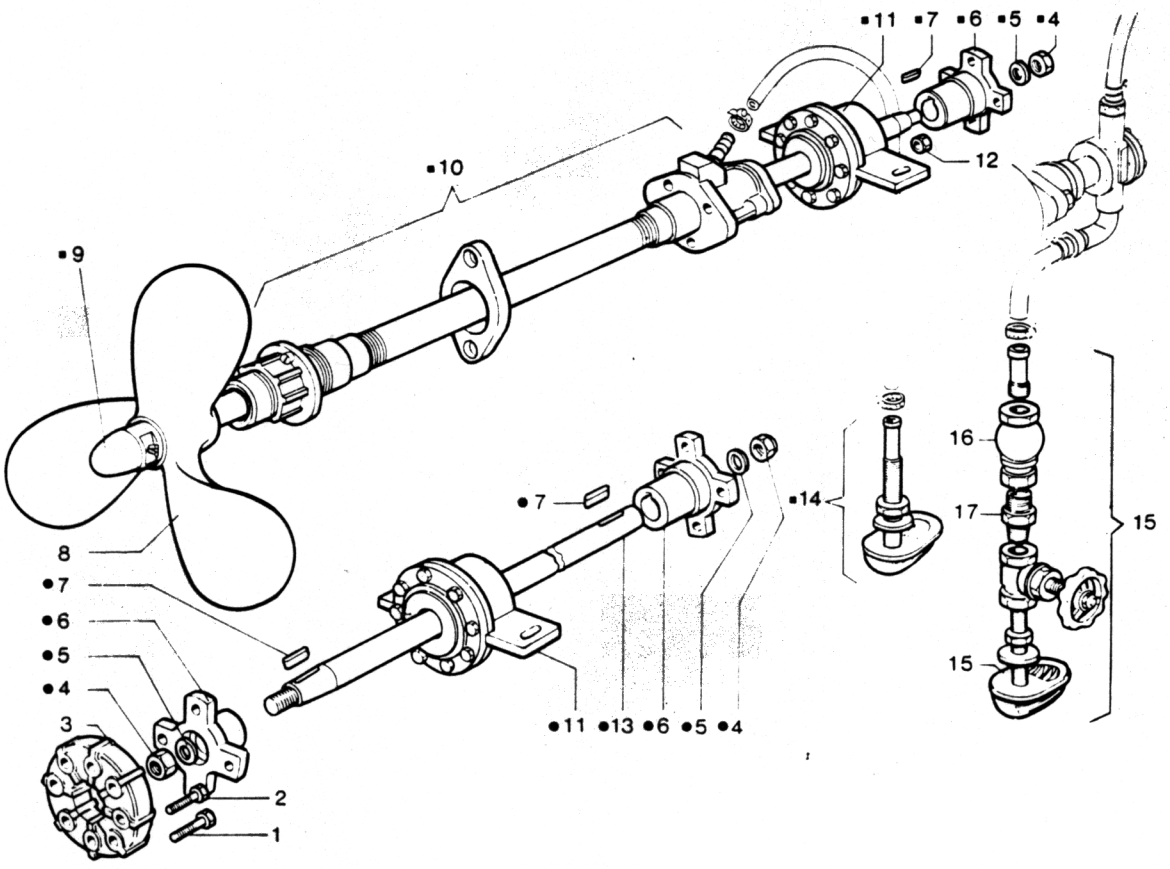

Nr. No.	CODICE CODE	DENOMINAZIONE - DENOMINATION - DESCRIPTION - BENENNUNG				Q.
1	995 - 67	Vite	Vis	Screw	Schraube	4
2	995 - 26	Vite	Vis	Screw	Schraube	4
3	441 - 27	Giunto elastico	Accouplement élastique	Flexible coupling	Elastische Kupplung	1
4	323 - 44	Dado autobl. RDM901/2	Ecrou	Nut	Mutter	3
	323 - 65	Dado autobl. RM270	Ecrou	Nut	Mutter	3
5	771 - 26	Rondella RDM901/2	Rondelle	Washer	Unterlegscheibe	3
	771 - 65	Rondella RM270	Rondelle	Washer	Unterlegscheibe	3
6	814 - 56	Semigiunto Ø 25 RDM901/2	Demi-accouplement	Half coupling	Kupplungshälfte	3
	814 - 54	Semigiunto Ø 30 RM270	Demi-accouplement	Half coupling	Kupplungshälfte	3
7	498 - 26	Linguetta RDM 901/2	Clavette	Key	Keil	3
	498 - 03	Linguetta RM270	Clavette	Key	Keil	3
8	361 - 14	Elica RDM901/2	Hélice	Propeller	Schraubenrad	1
	361 - 15	Elica RM270	Hélice	Propeller	Schraubenrad	1
9	325 - 98	Dado RDM 901/2	Ecrou	Nut	Mutter	1
	326 - 27	Dado RM270	Ecrou	Nut	Mutter	1
10	■ 2615	Astuccio-asse Ø 25 RDM901/2	Axe	Idler shaft	Achse	1
	■ 2934	Astuccio-asse Ø 30 RM270	Axe	Idler shaft	Achse	1
11	878 - 22	Supporto Ø 25 RDM901/2	Support	Support	Lager	2
	878 - 23	Supporto Ø 30 RM270	Support	Support	Lager	2
12	326 - 20	Dado	Ecrou	Nut	Mutter	8
13	● 2661	Albero interm. Ø 25 RDM901/2	Arbre	Shaft	Welle	1
	● C2139	Albero interm. Ø 30 RM270	Arbre	Shaft	Welle	1
14	956 - 12	Valvola presa a mare	Soupape	Valve	Ventil	1
15	2678	Valvola presa a mare	Soupape	Valve	Ventil	1
16	956 - 13	Valvola di fondo	Soupape	Valve	Ventil	1
17	571 - 05	Nipplo	Butée	Nipple	Nippel	1

MOTORI DIESEL SERIE
DIESEL ENGINES SERIE

MOTEURS DIESEL SERIE
DIESEL MOTOREN REIHE

RW 220-228 RW 270-278

INDICE - INDEX - DAS INHALTSVERZEICHNIS

1	BASAMENTO CRANKCASE	CARTER MOTEUR KURBELGEHÄUSE
2	MANOVELLISMO CRANK MECHANISM	EQUIPAGE MOBILE KURBELGETRIEBE
3	REGOLATORE GIRI GOVERNOR	REGULATEUR OF TOURS REGLER
4	CIRCUITO COMBUSTIBILE FUEL SYSTEM	CIRCUIT COMBUSTIBLE KRAFTSTOFFKREISLAUF
5	POMPA INIEZIONE E INIETTORE INJECTION PUMPE AND INJECTOR	POMPE A INJECTION–PORTE-INJECTEUR EINSPRITZPUMPE UND EINSPRITZDÜSE
6	TESTA CILINDRO CYLINDER HEAD - CYLINDER	CULASSE CYLINDRE ZYLINDERKOPF ZYLINDER
7	RAFFREDDAMENTO COOLING	REFROIDISSEMENT WASSERKÜHLUNG
8	AVVIAMENTO ELETTRICO ELECTRICAL STARTING	DEMARRAGE ELECTRIQUE ELEKTRISCHER ANLASSER

BASAMENTO - CARTER MOTEUR
CRANKCASE - KURBELGEHÄUSE

CATALOGO RICAMBI
SPARE PARTS

TAVOLA / TABLE	1	1
DATA / DATE	1/84	

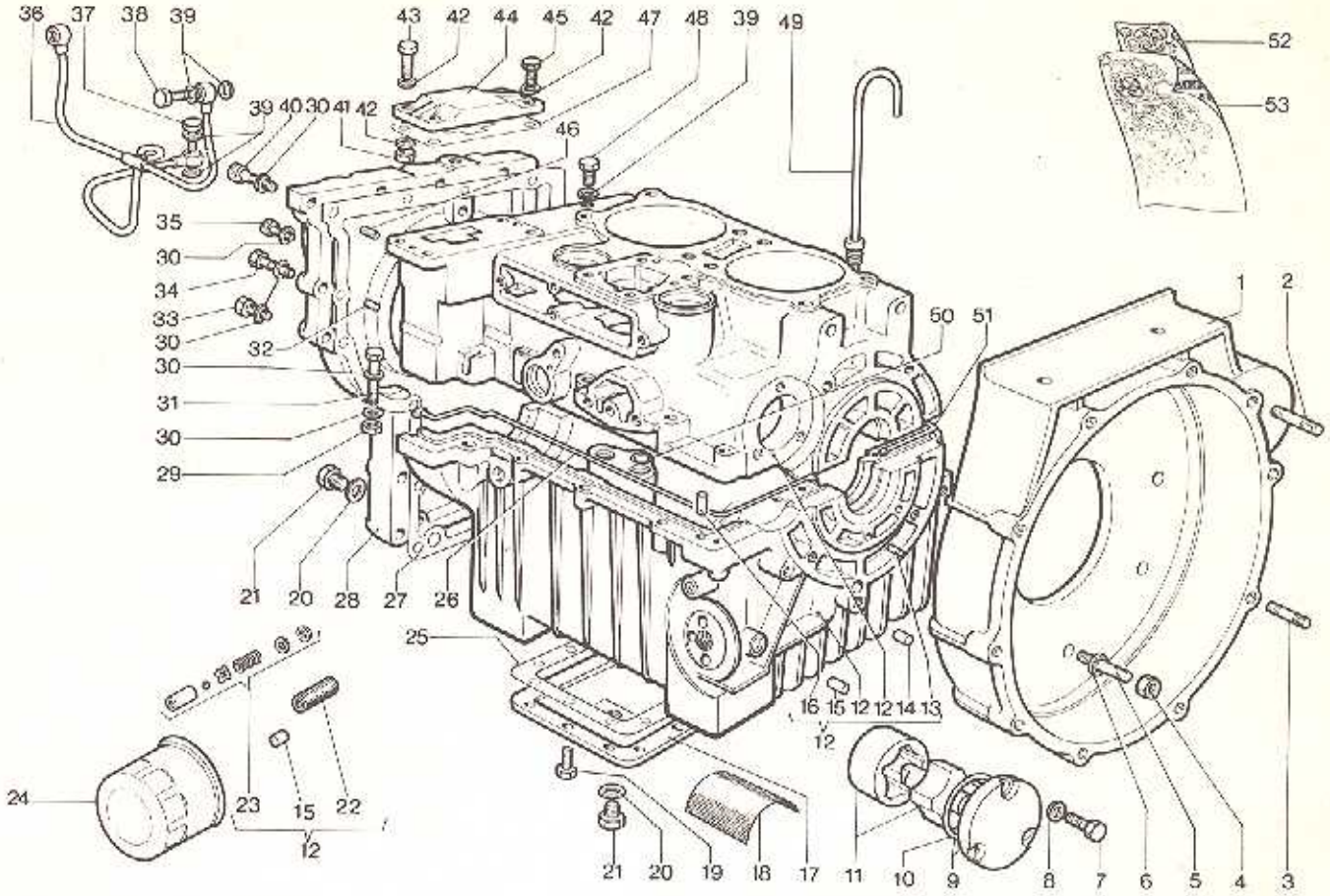

Nr. No.	CODICE CODE	DENOMINAZIONE - DENOMINATION - DESCRIPTION - BENENNUNG				Q.
1	143 - 43	Campana	Cloche	Bell	Glocke	1
2	676 - 78	Prigioniero	Goujon	Stud	Stiftschraube	1
3	676 - 14	Prigioniero	Goujon	Stud	Stiftschraube	9
4	323 - 04	Dado	Ecrou	Nut	Mutter	9
5	676 - 66	Prigioniero	Goujon	Stud	Stiftschraube	9
6	771 - 14	Rondella	Rondelle	Washer	Unterlegscheibe	9
7	993 - 07	Vite	Vis	Screw	Schraube	3
8	771 - 01	Rondella	Rondelle	Washer	Unterlegscheibe	3
9	2489	Coperchio	Couvercle	Cover	Deckel	1
10	579 - 49	Anello OR	Bague	Ring	Ring	1
11	2321	Pompa olio	Pompe huile	Oil pump	Schmierölpumpe	1
12	2981	Basamento RW 220-228	Carter moteur	Crankcase	Kurbelgehäuse	1
	A2001	Basamento RW 270-278	Carter moteur	Crankcase	Kurbelgehäuse	1
13	886 - 35	Tappo	Bouchon	Plug	Verschluss	1
14	886 - 47	Tappo	Bouchon	Plug	Verschluss	1
15	886 - 48	Tappo	Bouchon	Plug	Verschluss	2
16	841 - 24	Spina	Goupille	Pin	Kegelstift	2
17	248 - 44	Coppa olio	Carter huile	Oil sump	Ölsumpf	1
18	734 - 29	Rete	Grille	Net	Netz	1
19	993 - 10	Vite	Vis	Screw	Schraube	10
20	754 - 01	Rondella	Rondelle	Washer	Unterlegscheibe	2
21	894 - 03	Tappo filettato	Bouchon	Plug	Verschluss	2
22	717 - 15	Raccordo	Raccord	Union	Anschlusstück	1
23	2317	Valvola by-pass	Soupape huile	Oil valve	Ölüberdruckventil	1
24	175 - 24	Cartuccia filtro olio	Cartouche	Cartridge	Patrone	1
25	448 - 86	Guarnizione	Joint	Gasket	Dichtung	1
26	449 - 62	Guarnizione	Joint	Gasket	Dichtung	1
27	448 - 91	Guarnizione	Joint	Gasket	Dichtung	1
28	240 - 27	Coperchio distribuzione	Couvercle	Cover	Deckel	1
29	323 - 07	Dado	Ecrou	Nut	Mutter	10
30	771 - 05	Rondella	Rondelle	Washer	Unterlegscheibe	40
31	995 - 24	Vite	Vis	Screw	Schraube	10
32	886 - 12	Tappo	Bouchon	Plug	Verschluss	1
33	993 - 05	Vite	Vis	Screw	Schraube	4
34	993 - 14	Vite	Vis	Screw	Schraube	13
35	992 - 11	Vite	Vis	Screw	Schraube	1
36	948 - 51	Tubo	Tube	Pipe	Ölleitung	1
37	716 - 72	Raccordo	Raccord	Union	Anschlusstück	1
38	716 - 73	Raccordo	Raccord	Union	Anschlusstück	2
39	754 - 02	Rondella	Rondelle	Washer	Unterlegscheibe	7

BASAMENTO - CARTER MOTEUR
CRANKCASE - KURBELGEHÄUSE

CATALOGO RICAMBI SPARE PARTS		
TAVOLA TABLE	1	2
DATA DATE	1/84	

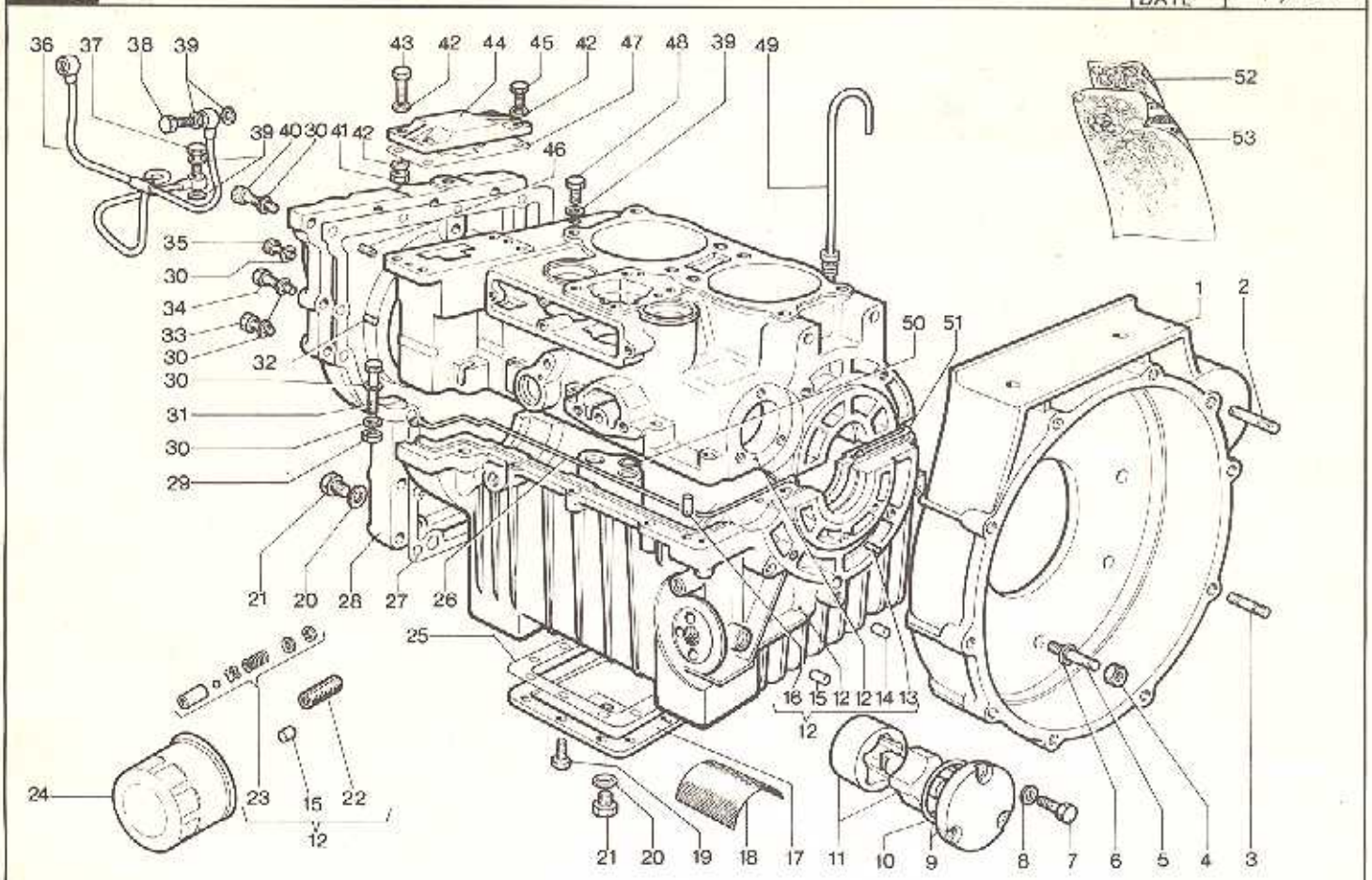

Nr. No.	CODICE CODE	DENOMINAZIONE - DENOMINATION - DESCRIPTION - BENENNUNG				Q.
40	992 - 14	Vite	Vis	Screw	Schraube	1
41	323 - 03	Dado	Écrou	Nut	Mutter	2
42	771 - 11	Rondella	Rondelle	Washer	Unterlegscheibe	6
43	995 - 18	Vite	Vis	Screw	Schraube	2
44	231 - 88	Coperchio	Couvercle	Cover	Deckel	1
45	993 - 01	Vite	Vis	Screw	Schraube	2
46	850 - 22	Spina	Goupille	Pin	Kagelstift	1
47	448 - 65	Guarnizione	Joint	Gasket	Dichtung	1
48	995 - 16	Vite	Vis	Screw	Schraube	1
49	076 - 23	Asta livello	Jauge	Dipstick	Meßstab	1
50	579 - 39	Anello OR	Bague	Ring	Ring	8
51	449 - 63	Guarnizione	Joint	Gasket	Dichtung	1
52	2848	Guarniz. smerig. RW 220-228	Joints	Overhauling gaskets	Dichtung	1
	2850	Guarniz. smerig. RW 270-278	Joints	Overhauling gaskets	Dichtung	1
53	2849	Guarniz. compl. RW 220-228	Joints	Complete gaskets	Dichtung	1
	2851	Guarniz. compl. RW 270-278	Joints	Complete gaskets	Dichtung	1

MANOVELLISMO - EQUIPAGE MOBILE
CRANK MECHANISM - KURBELGETRIEBE

CATAL. RICAMBI SPARE PARTS
TAVOLA TABLE 2 | 1
DATA DATE 1/84

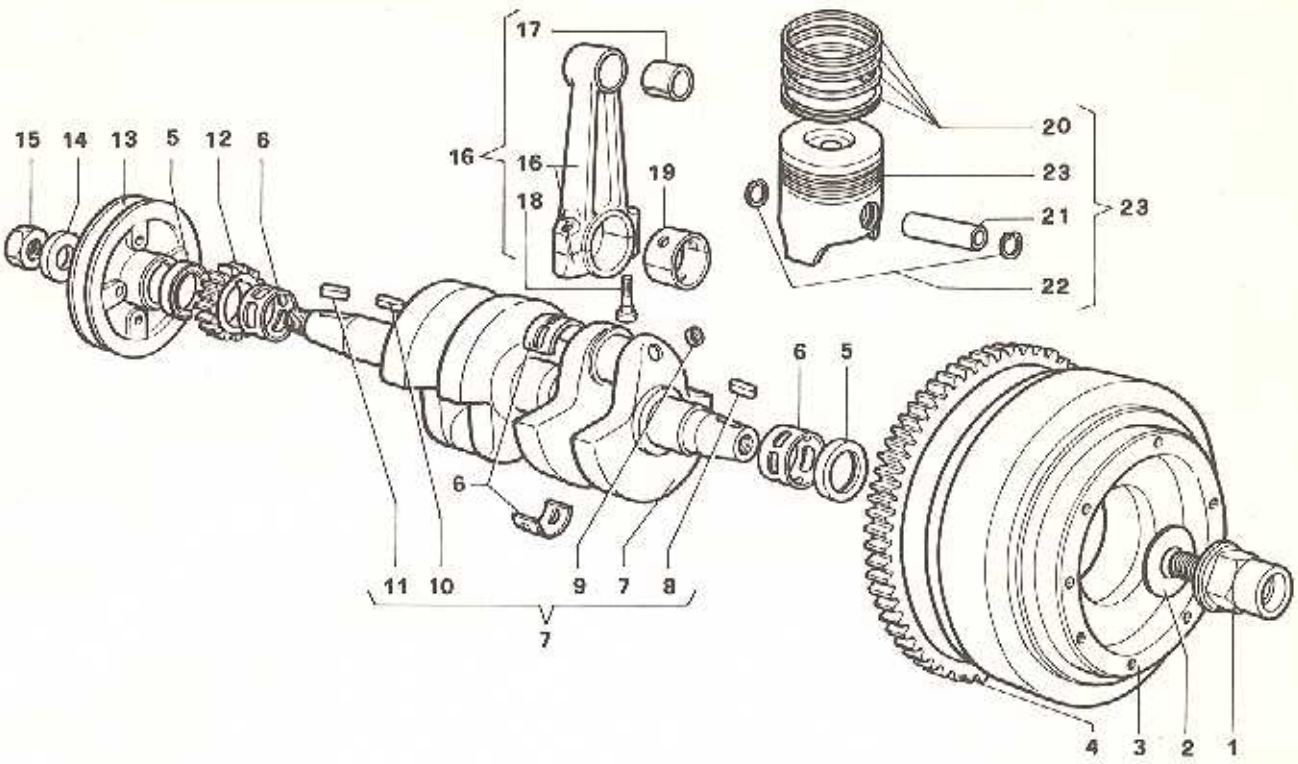

Nr. No.	CODICE CODE	DENOMINAZIONE	DENOMINATION	DESCRIPTION	BENENNUNG	Q.
1	116 39	Bullone	Boulon	Bolt	Bolzen	1
2	608 - 01	Piastrina	Rondelle	Plate	Sicherungsblech	1
3	977 60	Volano	Volant	Flywheel	Schwungrad	1
4	256 - 03	Corona avv.	Couronne dém.	Starter gear	Starterkranz	1
5	2312	Anello t olio	Bague étanchéité	Oil seal	Dichtring	1
6	310 - 31	Cuscinetto standard	Coussinet	Bearing	Hauptlager	3
	310 - 43	Cuscinetto -0,25 mm.	Coussinet	Bearing	Hauptlager	3
	310 - 44	Cuscinetto -0,50 mm	Coussinet	Bearing	Hauptlager	3
	310 - 45	Cuscinetto -0,75 mm.	Coussinet	Bearing	Hauptlager	3
	310 - 63	Cuscinetto +1 mm.	Coussinet	Bearing	Hauptlager	3
7	2391	Albero a gomito	Vilebrequin	Crankshaft	Kurbelwelle	1
8	498 - 10	Linguetta 6x6x20	Clavette	Key	Keil	1
9	886 - 07	Tappo	Bouchon	Plug	Verschluss	4
10	498 - 23	Linguetta 6x6x12	Clavette	Key	Keil	1
11	498 - 19	Linguetta 6x6x25	Clavette	Key	Keil	1
12	468 - 52	Ingranaggio	Pignon	Gear	Zahnrad	1
13	691 - 64	Puleggia	Poulie	Pulley	Riemenscheibe	1
14	771 - 46	Rondella	Rondelle	Washer	Unterlegscheibe	1
15	325 - 84	Dado	Ecrou	Nut	Mutter	1
16	2117	Biella	Bielle	Connecting rod	Pleuelstange	2
17	316 - 41	Cuscinetto	Coussinet	Bearing	Pleuelfussbuchse	2
18	989 - 22	Vite	Vis	Screw	Schraube	4
19	316 - 36	Cuscinetto standard	Coussinet	Bearing	Pleuelkopfbuchse	2
	316 - 37	Cuscinetto -0,25 mm.	Coussinet	Bearing	Pleuelkopfbuchse	2
	316 - 38	Cuscinetto -0,50 mm.	Coussinet	Bearing	Pleuelkopfbuchse	2
	316 - 39	Cuscinetto -0,75 mm.	Coussinet	Bearing	Pleuelkopfbuchse	2
20	2149	Segmenti Ø 90 mm. RW 220	Segments	Piston rings	Kolbenring	2
	2150	Segmenti Ø 90,5 mm. RW 220	Segments	Piston rings	Kolbenring	2
	2151	Segmenti Ø 91 mm. RW 220	Segments	Piston rings	Kolbenring	2
	2152	Segmenti Ø 91,5 mm. RW 220	Segments	Piston rings	Kolbenring	2
	2495	Segmenti Ø 95 mm. RW 270	Segments	Piston ring	Kolbenring	2
	2496	Segmenti Ø 95,5 mm. RW 270	Segments	Piston rings	Kolbenring	2
	2497	Segmenti Ø 96 mm. RW 270	Segments	Piston rings	Kolbenring	2
21	854 - 11	Spinotto	Axe	Pin	Kolbenbolzen	2
22	050 - 06	Anello seeger	Circlip	Snap ring	Sicherungsring	2
23	2144	Pistone Ø 90 mm. RW 220	Piston	Piston	Kolben	2
	2145	Pistone Ø 90,5 mm. RW 220	Piston	Piston	Kolben	2
	2146	Pistone Ø 91 mm. RW 220	Piston	Piston	Kolben	2
	2147	Pistone Ø 91,5 mm. RW 220	Piston	Piston	Kolben	2
	2908	Pistone Ø 95 mm. RW 270	Piston	Piston	Kolben	2
	2493	Pistone Ø 95,5 mm. RW 270	Piston	Piston	Kolben	2
	2494	Pistone Ø 96 mm. RW 270	Piston	Piston	Kolben	2

REGOLATORE GIRI - REGULATEUR OF TOURS
GOVERNOR - REGLER

CATALOGO RICAMBI SPARE PARTS		
TAVOLA TABLE	3	1
DATA DATE	1/84	

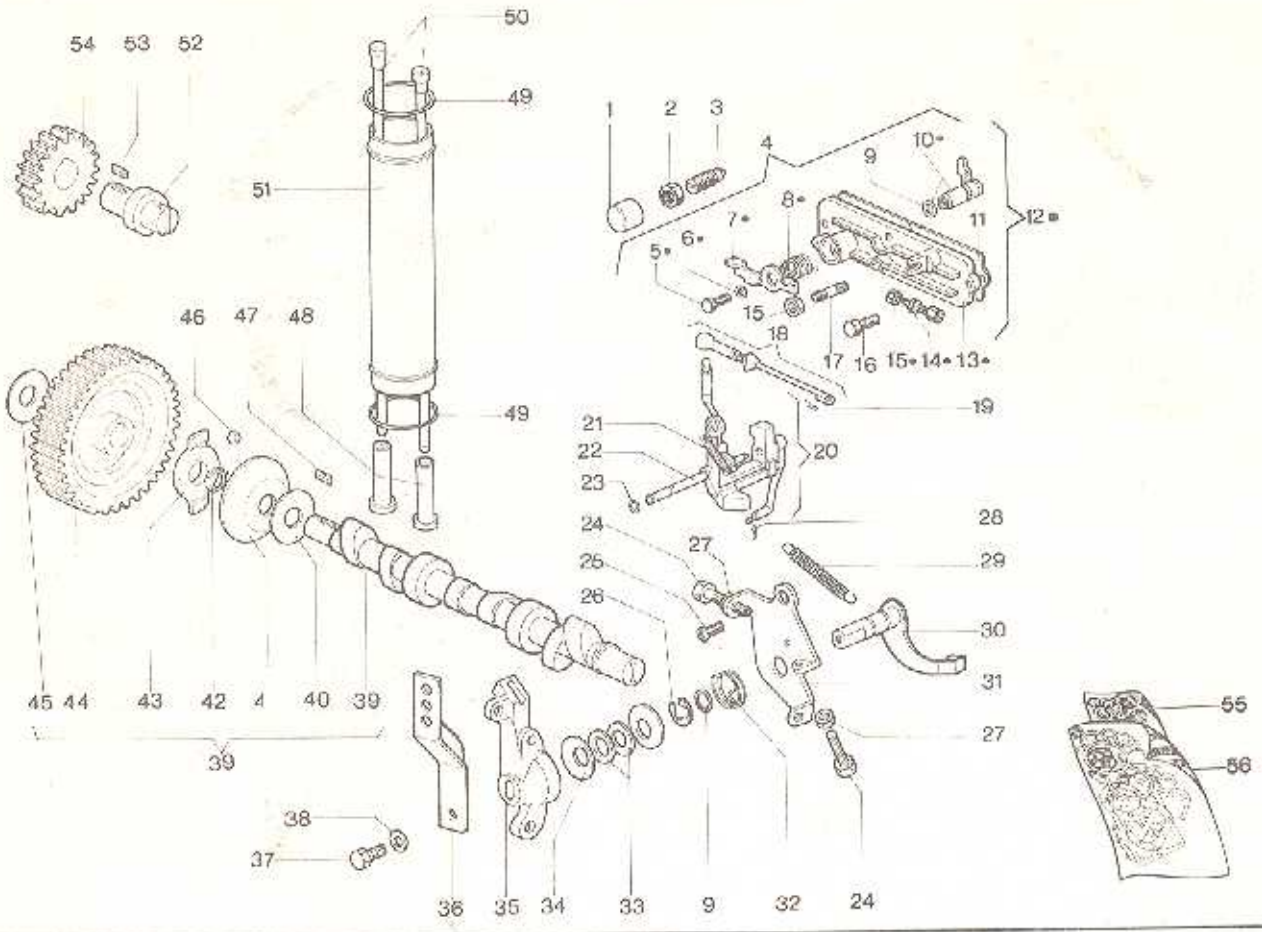

Nr. No.	CODICE CODE	DENOMINAZIONE - DENOMINATION - DESCRIPTION - BENENNUNG				Q.
1	886 - 51	Tappo supplemento	Bouchon	Plug	Verschluss	1
2	325 - 74	Dado	Ecrou	Nut	Mutter	1
3	722 - 09	Registro nafta	Vis réglage	Adjusting screw	Einstellschraube	1
4	2915	Leva stop completa	Levier compl.	Stop lever set	Hebel	1
5	993 - 12	Vite	Vis	Screw	Schraube	1
6	771 - 05	Rondella	Rondelle	Washer	Unterlegscheibe	1
7	493 - 31	Leva	Levier	Lever	Hebel	1
8	547 - 25	Molla	Ressort	Spring	Feder	1
9	579 - 01	Anello OR	Bague	Seal ring	Ring	2
10	493 - 29	Leva stop	Levier	Lever	Hebel	1
11	448 - 55	Guarnizione	Joint	Gasket	Dichtung	1
12	●2914	Stock coperchio	Couvercle compl.	Cover set	Deckel	1
13	231 - 82	Coperchio	Couvercle	Cover	Deckel	1
14	722 - 03	Registro	Vis réglage	Adjusting screw	Einstellschraube	1
15	323 - 07	Dado	Ecrou	Nut	Mutter	2
16	993 - 17	Vite	Vis	Screw	Schraube	3
17	676 - 31	Prigioniero	Goujon	Stud	Stiftschraube	1
18	2913	Stock tirante	Entretoise	Tie rod	Zugstange	1
19	244 - 02	Copiglia	Goupille	Cotter pin	Splint	1
20	○493 - 38	Leva regolatore compl.	Levier régolateur	Governor lever set	Drehzahlverstellhebel	1
21	551 - 14	Molla	Ressort	Spring	Feder	1
22	600 - 65	Perno	Axe	Shaft	Zapfen	1
23	579 - 32	Anello OR	Bague	Seal ring	Ring	1
24	993 - 08	Vite	Vis	Screw	Schraube	2
25	997 - 10	Vite	Vis	Screw	Schraube	1
26	016 - 01	Anello benzing	Bague d'arrêt	Circlip	Drahtsprengring	1
27	323 - 06	Dado	Ecrou	Nut	Mutter	2
28	555 - 21	Molla	Ressort	Spring	Feder	1
29	551 - 09	Molla regol. RW 228-278	Ressort	Spring	Feder	1
	551 - 13	Molla regol. RW 220-270	Ressort	Spring	Feder	1
30	493 - 86	Leva acceleratore	Levier accélérateur	Throttle lever	Beschleunigungshebel	1
31	612 - 03	Piastrina	Arrêtoir	Safety plate	Sicherungsblech	1
32	547 - 06	Molla RW 220-270	Ressort	Spring	Feder	1
33	777 - 04	Rondella rasam. RW 228-278	Rondelle	Washer	Unterlegscheibe	2
34	746 - 04	Rondella a tazza RW 228-278	Rondelle	Washer	Unterlegscheibe	2
35	2120	Stock pomello acceleratore	Levier accélérateur	Throttle lever set	Beschleunigungshebel	1
36	612 - 47	Piastrina	Arrêtoir	Safety plate	Sicherungsblech	1
37	993 - 39	Vite	Vis	Screw	Schraube	1
38	771 - 51	Rondella	Rondelle	Washer	Unterlegscheibe	1
39	A2002	Stock alb. a camme RW 220-270	Arbre à cames	Camshaft	Nockenwelle	1
	A2004	Stock alb. a camme RW 228-278	Arbre à cames	Camshaft	Nockenwelle	1

REGOLATORE GIRI - REGULATEUR OF TOURS
GOVERNOR - REGLER

CATALOGO RICAMBI SPARE PARTS		
TAVOLA TABLE	3	2
DATA DATE	1/84	

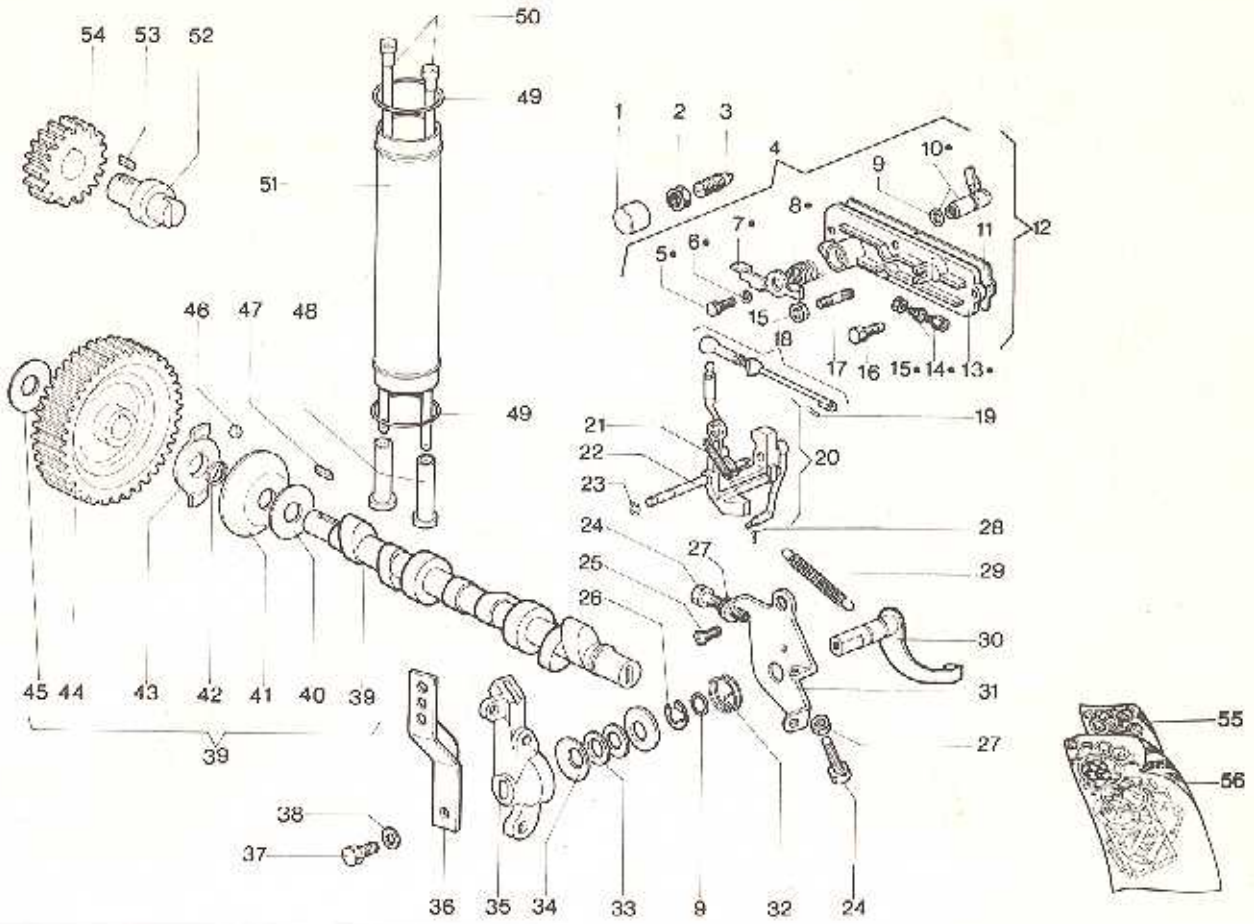

Nr. No.	CODICE CODE	DENOMINAZIONE - DENOMINATION - DESCRIPTION - BENENNUNG				Q.
40	777 - 09	Rondella rasamento	Rondelle	Washer	Unterlegscheibe	1
41	621 - 10	Piattello regolatore	Coupelle	Governor plate	Kugelteller	1
42	046 - 02	Anello seeger	Circlip	Snap ring	Sicherungsring	1
43	415 - 15	Gabbia sfere regolatore	Cage	Governor cage	Kugelkäfig	1
44	468 - 63	Ingranaggio	Engrenage	Gear	Zahnrad	1
45	777 - 68	Rondella rasamento	Rondelle	Washer	Unterlegscheibe	1
46	829 - 03	Sfera	Rouleau	Ball	Kugel	8
47	498 - 14	Linguetta	Clavette	Key	Keil	1
48	708 - 13	Punteria	Poussoir	Tappet	Stössel	4
49	579 - 46	Anello OR	Bague	Seal ring	Ring	4
50	071 - 37	Asta bilancieri	Tige poussoir	Push rod	Stoßstange	4
51	940 - 10	Tubo	Tuyau	Tube	Rohr	2
52	600 - 82	Perno	Axe	Shaft	Zapfen	1
53	498 - 24	Linguetta	Clavette	Key	Keil	1
54	468 - 64	Ingranaggio	Engrenage	Gear	Zahnrad	1
55	2848	Guarniz. smeriq. RW 220-228	Joints	Overhauling gaskets	Dichtung	1
	2850	Guarniz. smeriq. RW 270-278	Joints	Overhauling gaskets	Dichtung	1
56	2849	Guarniz. compl. RW 220-228	Joints	Complete gaskets	Dichtung	1
	2851	Guarniz. compl. RW 270-278	Joints	Complete gaskets	Dichtung	1

CIRCUITO COMBUSTIBILE - CIRCUIT COMBUSTIBLE
FUEL SYSTEM - KRAFTSTOFFKREISLAUF

CATALOGO RICAMBI SPARE PARTS		
TAVOLA TABLE	4	1
DATA DATE	1/84	

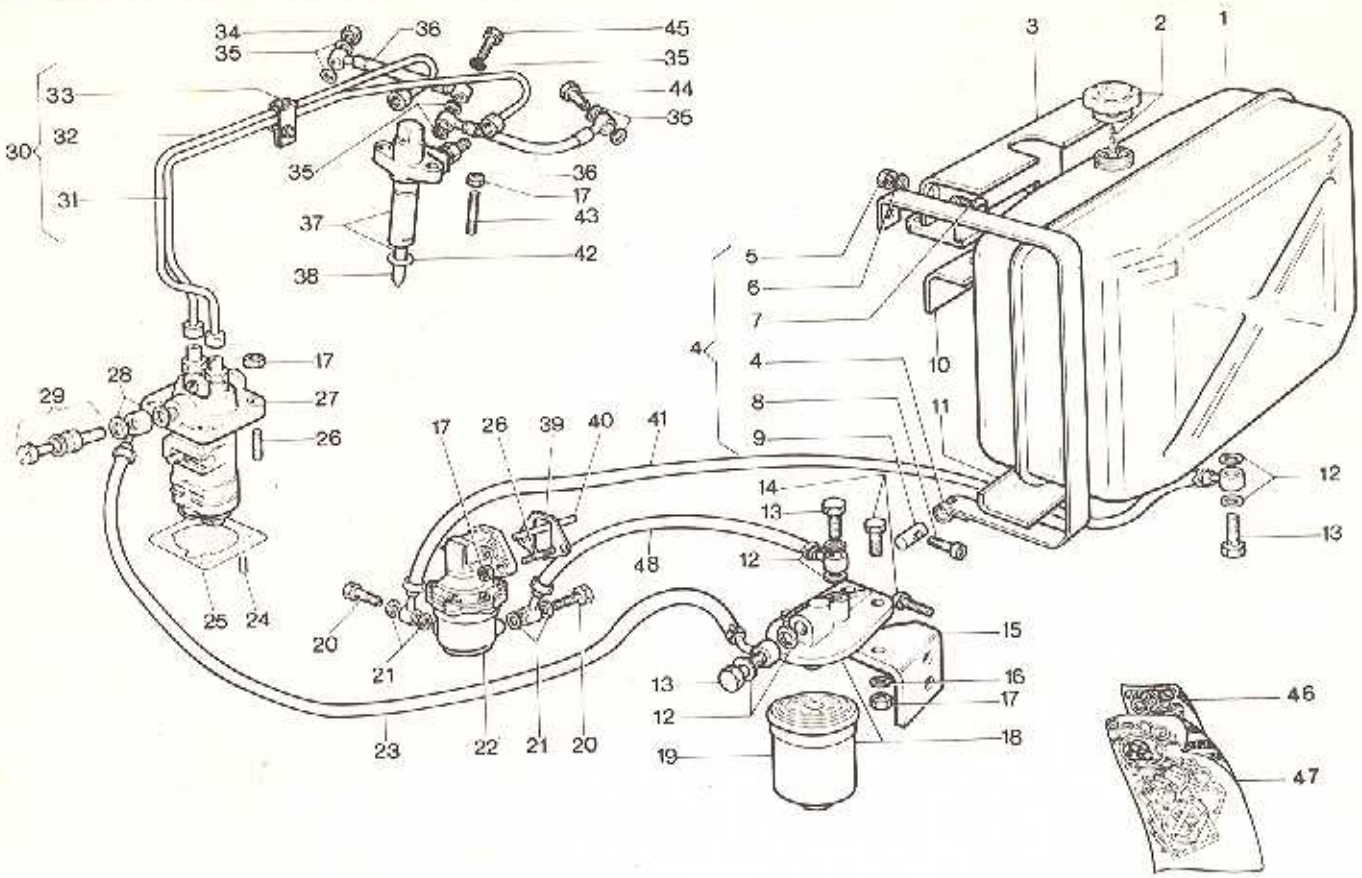

Nr. No.	CODICE CODE	DENOMINAZIONE - DENOMINATION - DESCRIPTION - BENENNUNG				Q.
1	824 - 31	Serbatoio	Réservoir	Tank	Kraftstoffbehälter	1
2	2999	Tappo serbatoio	Bouchon	Tank cap	Verschluss	1
3	877 - 57	Supporto	Support	Support	Lager	1
4	2418	Staffa fascetta	Sangle	Clamp	Rohrscelle	2
5	323 - 07	Dado	Ecrou	Nut	Mutter	2
6	771 - 05	Rondella	Rondelle	Washer	Unterlegscheibe	2
7	997 - 01	Vite	Vis	Screw	Schraube	2
8	992 - 10	Vite	Vis	Screw	Schraube	2
9	797 - 01	Rullo	Galet	Roller	Rolle	2
10	379 - 01	Feltro	Feutre	Felt	Drucktuch	1
11	379 - 03	Feltro	Feutre	Felt	Drucktuch	1
12	754 - 01	Rondella	Rondelle	Washer	Unterlegscheibe	6
13	716 - 15	Raccordo	Raccord	Union	Anschlusstück	3
14	993 - 01	Vite	Vis	Screw	Schraube	4
15	878 - 73	Supporto	Support	Support	Lager	1
16	771 - 11	Rondella	Rondelle	Washer	Unterlegscheibe	4
17	323 - 03	Dado	Ecrou	Nut	Mutter	12
18	391 - 16	Filtro nafta	Filtre	Fuel filter	Brennstoffilter	1
19	175 - 19	Cartuccia	Cartouche	Cartridge	Patrone	1
20	716 - 25	Raccordo	Raccord	Union	Anschlusstück	2
21	754 - 09	Rondella	Rondelle	Washer	Unterlegscheibe	4
22	652 - 12	Pompa A.C.	Pompe combustible	Fuel feeding pump	Kraftstoffpumpe	1
23	936 - 58	Tubo	Tuyau	Pipe	Rohr	1
24	841 - 16	Spina cilindrica	Goupille cyl.	Taper pin	Kegelstift	1
25	447 - 72	Guarnizione sp. 0,1 mm.	Joint	Gasket	Dichtung	2
	448 - 41	Guarnizione sp. 0,2 mm.	Joint	Gasket	Dichtung	1
	448 - 72	Guarnizione sp. 0,3 mm.	Joint	Gasket	Dichtung	2
26	676 - 70	Prigioniero	Goujon	Stud	Stiftschraube	6
27	656 - 17	Pompa iniez. Cipa RW 220-270	Pompe injection	Injection pump	Einspritzpumpe	1
	656 - 19	Pompa iniez. Bosch RW 220-270	Pompe injection	Injection pump	Einspritzpumpe	1
	656 - 15	Pompa iniez. Cipa RW 228-278	Pompe injection	Injection pump	Einspritzpumpe	1
28	754 - 07	Rondella	Rondelle	Washer	Unterlegscheibe	2
29	2251	Raccordo disaerazione	Raccord	Union	Anschlusstück	1
30	2939	Staffa tubi iniezione	Tube injection	Injection pipe	Rohr	1
31	944 - 32	Tubo iniez. lato applicaz.	Tube injection	Injection pipe	Rohr	1
32	944 - 31	Tubo iniez. lato distribuz.	Tube injection	Injection pipe	Rohr	1
33	375 - 44	Morsetto	Bride	Terminal connector	Anschlussklemme	1
34	716 - 06	Raccordo	Raccord	Union	Anschlusstück	1
35	754 - 02	Rondella	Rondelle	Washer	Unterlegscheibe	7
36	934 - 14	Tubo rifiuto	Tuyau	Pipe	Rohr	2

CIRCUITO COMBUSTIBILE - CIRCUIT COMBUSTIBLE
FUEL SYSTEM - KRAFTSTOFFKREISLAUF

CATALOGO RICAMBI SPARE PARTS		
TAVOLA TABLE	4	2
DATA DATE	1/84	

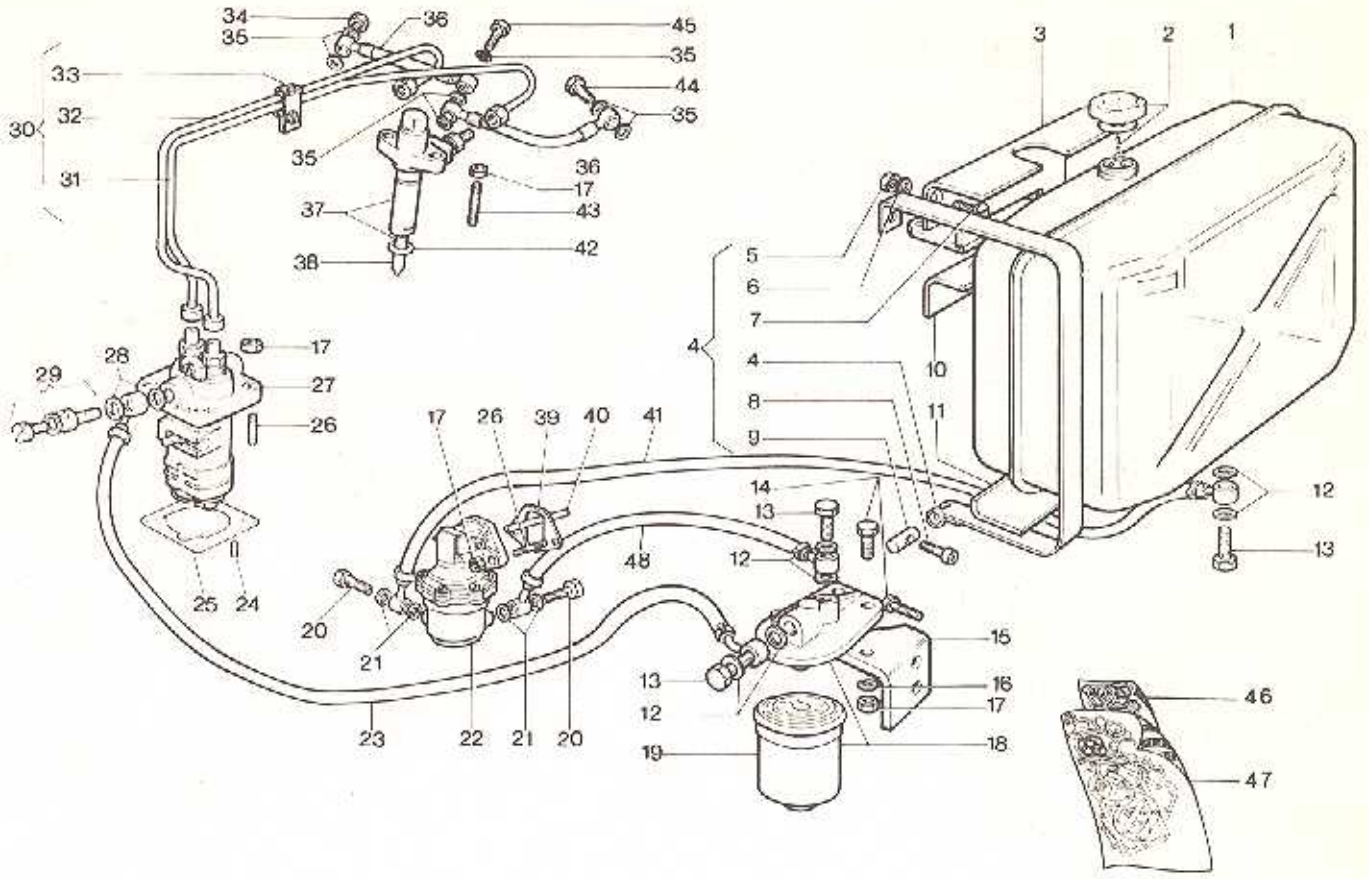

Nr. No.	CODICE CODE	DENOMINAZIONE - DENOMINATION - DESCRIPTION - BENENNUNG				Q.
37	2167	Iniettore Cipa RW 220-270	Injecteur compl.	Injector	Einspritzdüse	2
	2499	Iniettore Bosch RW 220-270	Injecteur compl.	Injector	Einspritzdüse	2
	2921	Iniettore Omap RW 228-278	Injecteur compl.	Injector	Einspritzdüse	2
38	644 - 18	Polverizz. Cipa RW 220-270	Injecteur	Nozzle	Düse	2
	644 - 13	Polverizz. Bosch RW 220-270	Injecteur	Nozzle	Düse	2
	644 - 26	Polverizz. Omap RW 228-278	Injecteur	Nozzle	Düse	2
39	450 - 76	Guarnizione sp. 1 mm.	Joint	Gasket	Dichtung	1
	450 - 75	Guarnizione sp. 0,2 mm.	Joint	Gasket	Dichtung	2
40	704 - 05	Puntalino	Poussoir	Drive rod	Betätigungsstange	1
41	936 - 56	Tubo	Tuyau	Pipe	Rohr	1
42	754 - 06	Rondella	Rondelle	Washer	Unterlegscheibe	4
43	676 - 62	Prigioniero	Goujon	Stud	Stiftschraube	4
44	716 - 72	Raccordo	Raccord	Union	Anschlusstück	1
45	716 - 17	Raccordo	Raccord	Union	Anschlusstück	1
46	2848	Guarniz. smerig. RW 220-228	Joints	Overhauling gaskets	Dichtung	1
	2850	Guarniz. smerig. RW 270-278	Joints	Overhauling gaskets	Dichtung	1
47	2849	Guarniz. compl. RW 220-228	Joints	Complete gaskets	Dichtung	1
	2851	Guarniz. compl. RW 270-278	Joints	Complete gaskets	Dichtung	1
48	936 - 56	Tubo	Tuyau	Pipe	Rohr	1

POMPA INIEZIONE E INIETTORE - POMPE A INJECTION - PORTE INJECTEUR
INJECTION PUMP AND INJECTOR - EINSPRITZPUMPE UND EINSPRITZDÜSE

CATALOGO RICAMBI SPARE PARTS		
TAVOLA TABLE	5	1
DATA DATE	1/84	

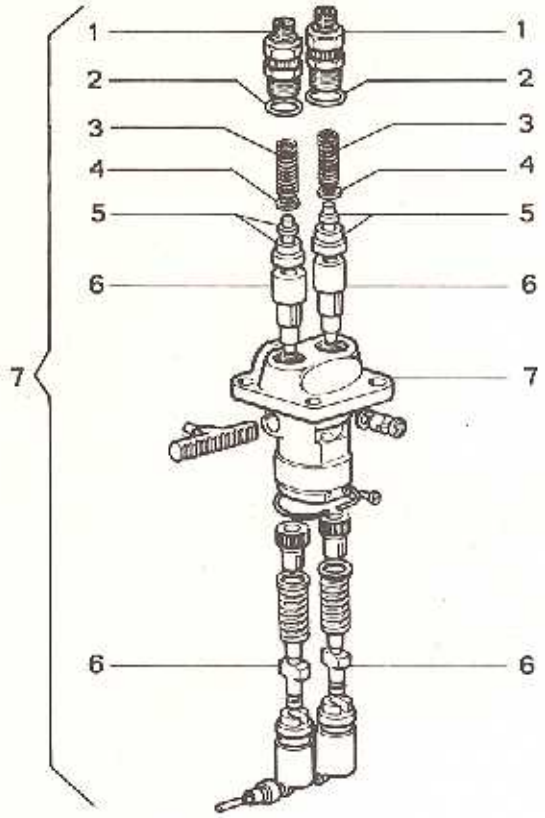

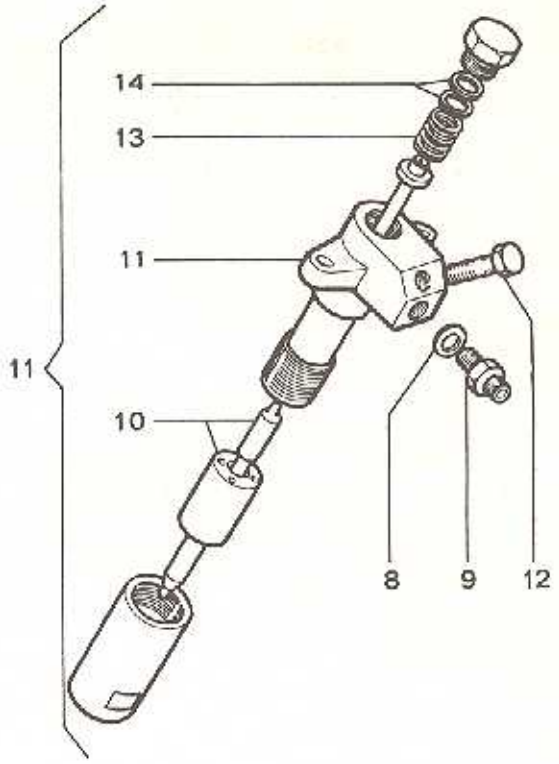

Nr. No.	CODICE CODE	DENOMINAZIONE - DENOMINATION - DESCRIPTION - BENENNUNG				Q.
1	716 - 11	Raccordo	Raccord	Union	Anschlusstück	2
2	579 - 21	Anello OR	Bague	Ring	Ring	2
3	540 - 45	Molla	Ressort	Spring	Feder	2
4	754 - 17	Rondella	Rondelle	Washer	Unterlegscheibe	2
5	956 - 05	Valvola Cipa	Soupape	Valve	Druckventil	2
	956 - 25	Valvola Bosch	Soupape	Valve	Druckventil	2
6	660 - 07	Pompante Cipa RW 220-270	Elément pompe	Injection plunger	Pumpenelement	2
	660 - 13	Pompante Bosch RW 220-270	Elément pompe	Injection plunger	Pumpenelement	2
	660 - 06	Pompante Cipa RW 228-278	Elément pompe	Injection plunger	Pumpenelement	2
7	656 - 17	Pompa iniez. Cipa RW 220-270	Pompeâ injection	Injection pumpe	Einspritzpumpe	1
	656 - 19	Pompa iniez. Bosch RW 220-270	Pompe à injection	Injection pumpe	Einspritzpumpe	1
	656 - 15	Pompa iniez. Cipa RW 228-278	Pompe à injection	Injection pumpe	Einspritzpumpe	1
8	754 - 24	Rondella	Rondelle	Washer	Unterlegscheibe	2
9	716 - 08	Raccordo	Raccord	Union	Anschlusstück	2
10	644 - 08	Polverizz. Cipa RW 220-270	Injecteur	Nozzle	Düse	2
	644 - 13	Polverizz. Bosch RW 220-270	Injecteur	Nozzle	Düse	2
	644 - 26	PolverizzOmapRW 228-278	Injecteur	Nozzle	Düse	2
11	2167	Iniettore Cipa RW 220-270	Porte injecteur	Injector	Einspritzdüse	2
	2499	Iniettore Bosch RW 220-270	Porte injecteur	Injector	Einspritzdüse	2
	2921	IniettoreOmapRW 228-278	Porte injecteur	Injector	Einspritzdüse	2
12	716 - 06	Raccordo	Raccord	Union	Anschlusstück	2
13	540 - 40	Molla	Ressort	Spring	Feder	2
14	771 - 32	Rondella	Rondelle	Washer	Unterlegscheibe	4

TESTA CILINDRO - CULASSE CYLINDRE
CYLINDER HEAD, CYLINDER - ZYLINDERKOPF ZYLINDER

CATALOGO RICAMBI SPARE PARTS		
TAVOLA TABLE	6	1
DATA DATE	1/84	

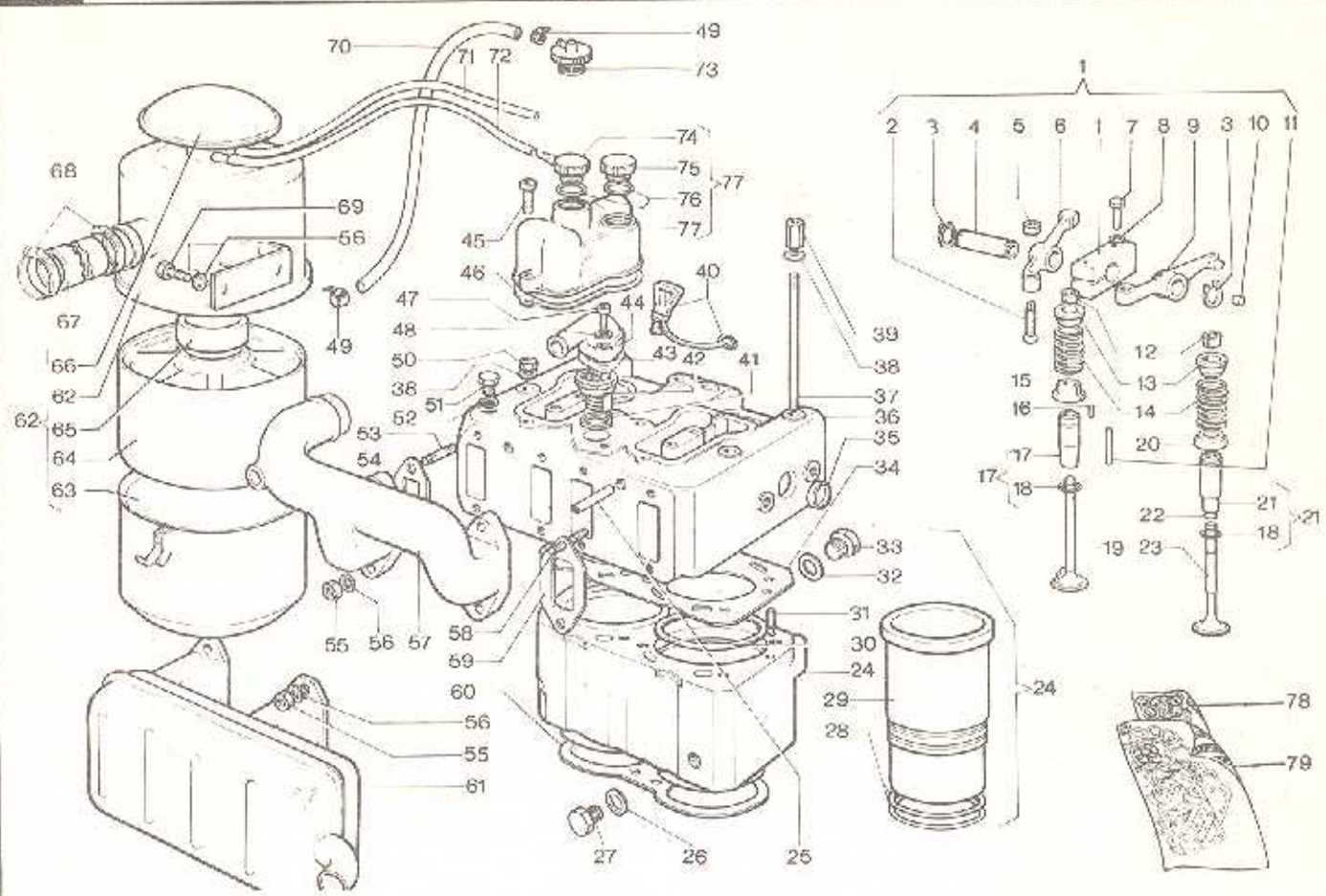

Nr. No.	CODICE CODE	DENOMINAZIONE - DENOMINATION - DESCRIPTION - BENENNUNG				Q.
1	104 - 27	Stock bilancieri	Culbuteurs	Rocker arms	Kipphebel	2
2	726 - 03	Registro	Vis réglage	Adjusting screw	Einstellschraube	4
3	046 - 11	Anello seeger	Circlip	Snap ring	Sicherungsring	4
4	A2029	Perno bilancieri	Axe culbuteur	Rocker arm shaft	Kipphebelzapfen	2
5	323 - 07	Dado	Ecrou	Nut	Mutter	4
6	104 - 25	Bilanciere aspirazione	Culbuteur admission	Inlet rocker arm	Einlasskipphebel	2
7	995 - 40	Vite	Vis	Screw	Schraube	4
8	771 - 11	Rondella	Rondelle	Washer	Unterlegscheibe	4
9	104 - 26	Bilanciere scarico	Culbuteur échapp.	Exhaust rocker arm	Auslasskipphebel	2
10	886 - 44	Tappo	Bouchon	Plug	Verschluss	2
11	850 - 35	Spina elastica	Goupille	Taper pin	Kegelstift	2
12	809 - 01	Semicono	Demi-cône	Lock ring	Kegelstuck	8
13	616 - 12	Piattello	Coupelle	Cotter	Federteller	4
14	540 - 58	Molla valvola	Ressort soupape	Valve spring	Feder	4
15	616 - 13	Piattello	Coupelle	Cotter	Federteller	2
16	850 - 05	Spina	Goupille	Taper pin	Kegelstift	2
17	464 - 39	Guida valvola aspirazione	Guide admission	Inlet guide	Einlassventilführung	2
18	059 - 01	Anello guida valvola	Jonc	Guide ring	Ring	4
19	960 - 45	Valvola aspirazione	Soupape admission	Inlet valve	Einlassventil	2
20	616 - 11	Piattello	Coupelle	Cotter	Federteller	2
21	464 - 40	Guida valvola scarico	Guide échappement	Exhaust guide	Auslassventilführung	2
22	059 - 02	Anello valvola scarico	Jonc échappement	Exhaust ring	Ring	2
23	960 - 46	Valvola scarico	Soupape échapp.	Exhaust valve	Auslassventil	2
24	2923	Stock cilindro RW 220-228	Cylindre	Cylinder	Zylinder	2
	2924	Stock cilindro RW 270-278	Cylindre	Cylinder	Zylinder	2
25	948 - 82	Tubo	Tuyau	Pipe	Rohr	2
26	754 - 38	Rondella	Rondelle	Washer	Unterlegscheibe	1
27	894 - 52	Tappo	Bouchon	Plug	Verschluss	1
28	579 - 42	Anello OR RW 220-228	Bague	Seal ring	Ring	4
	579 - 56	Anello OR RW 270-278	Bague	Seal ring	Ring	4
29	149 - 02	Canna cil. Ø 90 mm. RW 220-228	Chemise	Cylinder liner	Zylindermantel	2
	149 - 03	Canna cil. Ø 95 mm. RW 270-278	Chemise	Cylinder liner	Zylindermantel	2
30	837 - 13	Spessore canna RW 220-228	Cale	Shim. cyl. liner	Unterlegscheibe	4
	837 - 22	Spessore canna RW 270-278	Cale	Shim. cyl. liner	Unterlegscheibe	4
31	841 - 10	Spina cilindrica	Goupille	Cylinder pin	Kegelstift	2
32	758 - 08	Rondella	Rondelle	Washer	Unterlegscheibe	1
33	894 - 30	Tappo	Bouchon	Plug	Verschluss	1
34	449 - 44	Guarniz. testa RW 220-228	Joint	Cylinder head gasket	Zylinderkopfdichtung	1
	449 - 77	Guarniz. testa RW 270-278	Joint	Cylinder head gasket	Zylinderkopfdichtung	1
35	886 - 42	Tappo	Bouchon	Plug	Verschluss	6

TESTA CILINDRO - CULASSE CYLINDRE
CYLINDER HEAD, CYLINDER - ZYLINDERKOPF ZYLINDER

CATALOGO RICAMBI SPARE PARTS		
TAVOLA TABLE	6	2
DATA DATE	1/84	

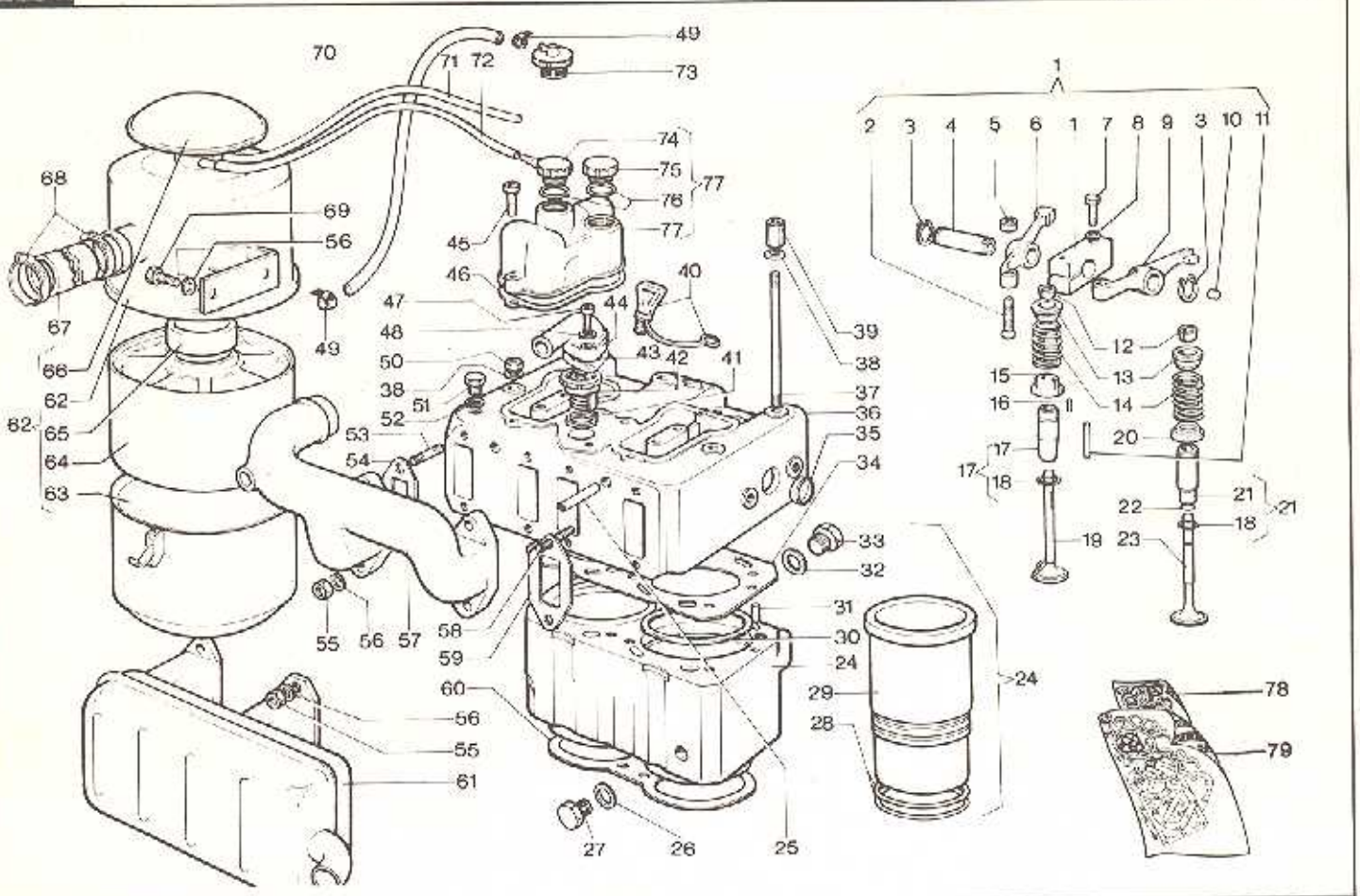

Nr. No.	CODICE CODE	DENOMINAZIONE - DENOMINATION - DESCRIPTION - BENENNUNG				Q.
36	2929	Testa con guide	Culasse avec guide	Cyl. head with guides	Zylinderkopf mit führung	1
	2930	Testa completa	Culasse complète	Cyl. head complete	Zylinderkopf komplete	1
37	684 - 14	Prigioniero cilindro	Goujon	Cylinder stud	Stiftschraube	8
38	771 - 16	Rondella	Rondelle	Washer	Unterlegscheibe	8
39	325 - 63	Dado testa	Ecrou	Nut	Mutter	2
40	2248	Tappo cicchetto	Bouchon	Plug	Verschluss	2
41	449 - 80	Guarnizione	Joint	Gasket	Dichtung	1
42	956 - 22	Valvola termostatica	Valve thermostatique	Termostatic valve	Termostatisches valves	1
43	449 - 81	Guarnizione	Joint	Gasket	Dichtung	1
44	232 - 69	Coperchio	Couvercle	Cover	Deckel	1
45	992 - 30	Vite	Vis	Screw	Schraube	4
46	448 - 53	Guarnizione	Joint	Gasket	Dichtung	2
47	992 - 14	Vite	Vis	Screw	Schraube	2
48	771 - 05	Rondella	Rondelle	Washer	Unterlegscheibe	2
49	375 - 07	Fascetta	Collier	Clamp	Rohrschelle	2
50	323 - 32	Dado testa	Ecrou	Nut	Mutter	6
51	894 - 25	Tappo	Bouchon	Plug	Verschluss	1
52	771 - 35	Rondella	Rondelle	Washer	Unterlegscheibe	1
53	676 - 14	Prigioniero	Goujon	Stud	Stiftschraube	4
54	448 - 52	Guarnizione	Joint	Gasket	Dichtung	4
55	323 - 03	Dado	Ecrou	Nut	Mutter	8
56	771 - 11	Rondella	Rondelle	Washer	Unterlegscheibe	10
57	211 - 25	Collettore aspir. RW 220-270	Collecteur admission	Inlet manifold.	Ansaugsammelrohr	1
	211 - 39	Collettore aspir. RW 228-278	Collecteur admission	Inlet manifold.	Ansaugsammelrohr	1
58	676 - 02	Prigioniero	Goujon	Stud	Stiftschraube	4
59	448 - 51	Guarnizione	Joint	Gasket	Dichtung	4
60	449 - 68	Guarn. sp. 0,1 mm. RW 220-228	Joint	Gasket	Dichtung	2
	449 - 69	Guarn. sp. 0,2 mm. RW 220-228	Joint	Gasket	Dichtung	2
	449 - 76	Guarn. sp. 0,1 mm. RW 270-278	Joint	Gasket	Dichtung	2
	449 - 75	Guarn. sp. 0,2 mm. RW 270-278	Joint	Gasket	Dichtung	2
61	526 - 37	Marmitta	Pot échappement	Muffler	Auspufftopf	1
62	387 - 88	Filtro aria	Filtre air	Air filter	Luftfilter	1
63	252 - 27	Coppa olio	Carter huile	Oil sump	Ölsumpf	1
64	359 - 25	Elemento filtrante	Cartouche	Cartridge	Patrone	1
65	449 - 34	Anello distanziale	Entretoise	Spacer	Distanzstück	1
66	151 - 47	Cappellotto filtro	Capuchon	Cap	Schultzkappe	1
67	510 - 28	Manicotto	Manchon	Sheat	Hülle	1
68	375 - 33	Fascetta	Collier	Clamp	Rohrschelle	2
69	993 - 01	Vite	Vis	Screw	Schraube	2
70	930 - 07	Tubo sfiato RW 228-278	Tuyau	Pipe	Rohr	1

TESTA CILINDRO - CULASSE CYLINDRE
CYLINDER HEAD, CYLINDER - ZYLINDERKOPF ZYLINDER

CATALOGO RICAMBI SPARE PARTS		
TAVOLA TABLE	6	3
DATA DATE	1/84	

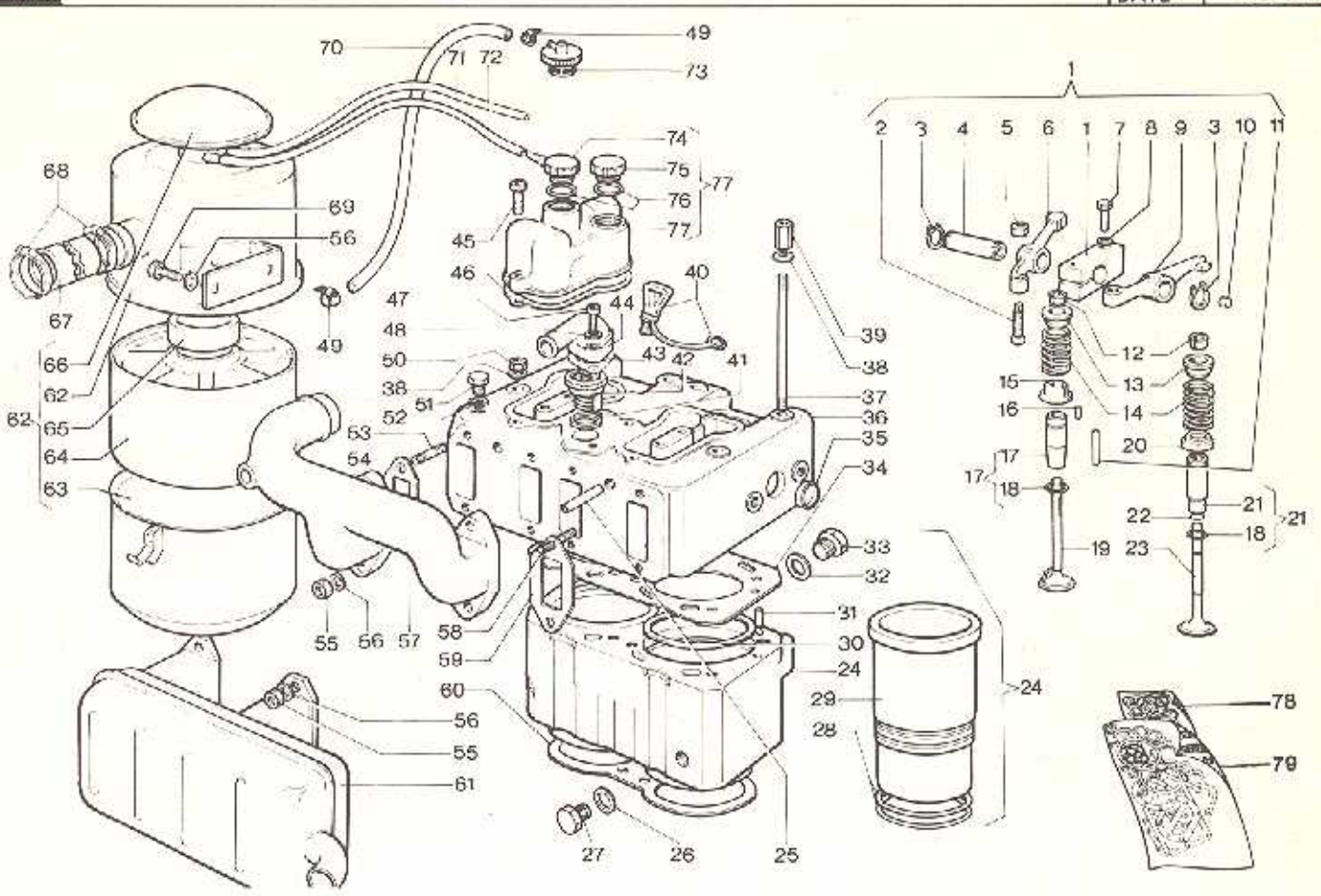

Nr. No.	CODICE CODE	DENOMINAZIONE - DENOMINATION - DESCRIPTION - BENENNUNG				Q.
71	935 - 60	Tubo sfiato l. 275 mm. RW 220-270	Tuyau	Pipe	Rohr	1
72	935 - 61	Tubo sfiato l. 165 mm. RW 220-270	Tuyau	Pipe	Rohr	1
73	902 - 13	Tappo sfiato RW 228-278	Bouchon	Plug	Verschluss	1
74	902 - 17	Tappo sfiato RW 220-270	Bouchon	Plug	Verschluss	2
75	894 - 21	Tappo car. olio RW 220-270	Bouchon	Plug	Verschluss	2
	894 - 21	Tappo car. olio RW 228-278	Bouchon	Plug	Verschluss	3
76	579 - 47	Anello OR	Bague	Seal ring	Ring	4
77	2919	Coperchio bilancieri	Couvercle	Cover	Deckel	2
78	2848	Guarniz. smerig. RW 220-228	Joints	Overhauling gaskets	Dichtung	1
	2850	Guarniz. smerig. RW 270-278	Joints	Overhauling gaskets	Dichtung	1
79	2849	Guarniz. compl. RW 220 228	Joints	Complete gaskets	Dichtung	1
	2851	Guarniz. compl. RW 270-278	Joints	Complete gaskets	Dichtung	1

RAFFREDDAMENTO - REFROIDISSEMENT
COOLING - WASSERKÜHLUNG

CATALOGO RICAMBI SPARE PARTS		
TAVOLA TABLE	7	1
DATA DATE	1/84	

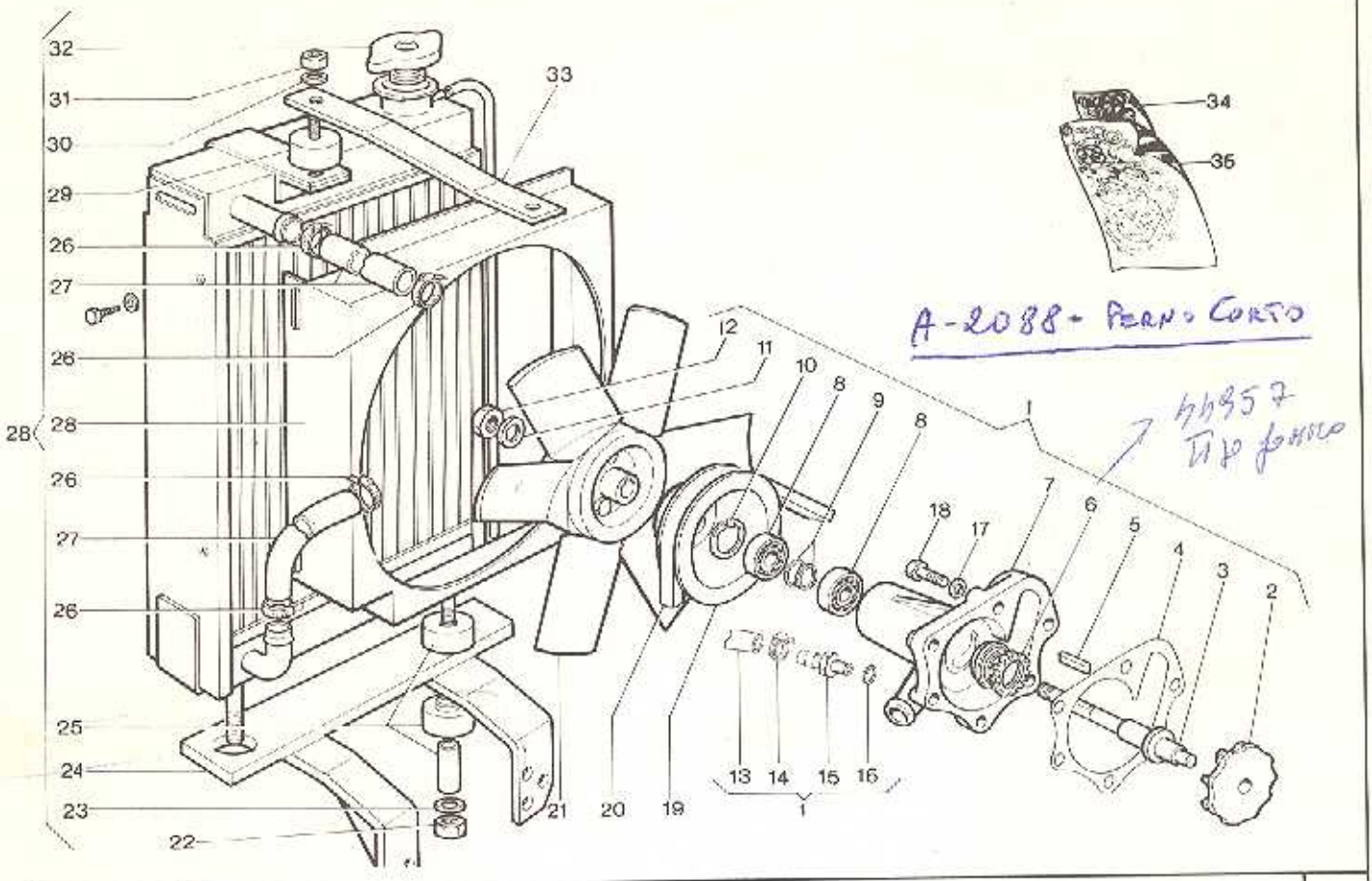

Nr. No.	CODICE CODE	DENOMINAZIONE - DENOMINATION - DESCRIPTION - BENENNUNG				Q.
(X) 1	2928	Stock pompa acqua Ponte	Pompe à eau	Water pumpe	Wasser pumpe	1
2	439 - 16	Girante	Turbine	Impeller	Laufrad	1
3	601 - 42	Perno	Axe	Shaft	Zapfen	1
4	449 - 79	Guarnizione	Joint	Gasket	Dichtung	1
5	498 - 30	Linguetta	Clavette	Key	Keil	1
6	450 - 43	Guarnizione	Joint	Gasket	Dichtung	1
7	268 - 23	Corpo pompa	Corps pompe	Pump body	Pumpengehäuse	1
8	304 - 81	Cuscinetto	Roulement	Bearing	Lager	2
9	777 - 13	Rondella	Rondelle	Washer	Unterlegscheibe	2
10	050 - 07	Anello seeger	Circlip	Snap ring	Sicherungsring	1
11	771 - 35	Rondella	Rondelle	Washer	Unterlegscheibe	1
12	323 - 20	Dado	Ecrou	Nut	Mutter	1
13	510 - 39	Manicotto	Manchon	Sheat	Hülle	1
14	375 - 20	Fascetta	Collier	Clamp	Rohrschelle	2
15	716 - 28	Raccordo	Raccord	Union	Anschlusstück	2
16	754 - 09	Rondella	Rondelle	Washer	Unterlegscheibe	2
17	771 - 11	Rondella	Rondelle	Washer	Unterlegscheibe	6
18	993 - 23	Vite	Vis	Screw	Schraube	6
19	691 - 65	Puleggia	Poulie	Pulley	Riemenscheibe	1
20	207 - 42	Cinghia	Courroie	Belt	Keilriemen	1
21	968 - 08	Ventola	Soufflerie	Blower	Kühlgebläse	1
22	323 - 46	Dado	Ecrou	Nut	Mutter	2
23	763 - 04	Rondella	Rondelle	Washer	Unterlegscheibe	2
24	878 - 36	Supporto radiatore	Support	Support	Lager	1
25	063 - 23	Antivibrante	Amortisseur	Shock absorber	Dämpfer	2
26	375 - 36	Fascetta	Collier	Clamp	Rohrschelle	4
27	510 - 30	Manicotto RW 228-278	Manchon	Sheat	Hülle	2
28	804 - 06	Radiatore RW 228-278	Radiateur	Radiator	Kühler	1
29	063 - 26	Antivibrante	Amortisseur	Shock absorber	Dämpfer	1
30	736 - 02	Rondella	Rondelle	Washer	Unterlegscheibe	2
31	323 - 03	Dado	Ecrou	Nut	Mutter	2
32	894 - 46	Tappo radiatore RW 228-278	Bouchon	Cap	Verschluss	1
33	926 - 2845	Tirante	Entretoise	Tie rod	Zugstange	1
34	2848	Guarniz. smerigl. RW 220-228	Joints	Overhauling gaskets	Dichtung	1
	2850	Guarniz. smerig. RW 270-278	Joints	Overhauling gaskets	Dichtung	1
35	2849	Guarniz. compl. RW 220-228	Joints	Complete gaskets	Dichtung	1
	2851	Guarniz. compl. RW 270-278	Joints	Complete gaskets	Dichtung	1
(B) A	2088	Ponte PERNO CORTO				

AVVIAMENTO ELETTRICO - DEMARRAGE ELETRIQUE
ELETRICAL STARTING - ELEKTRISCHER ANLASSER

CATALOGO RICAMBI SPARE PARTS		
TAVOLA TABLE	8	1
DATA DATE	1/84	

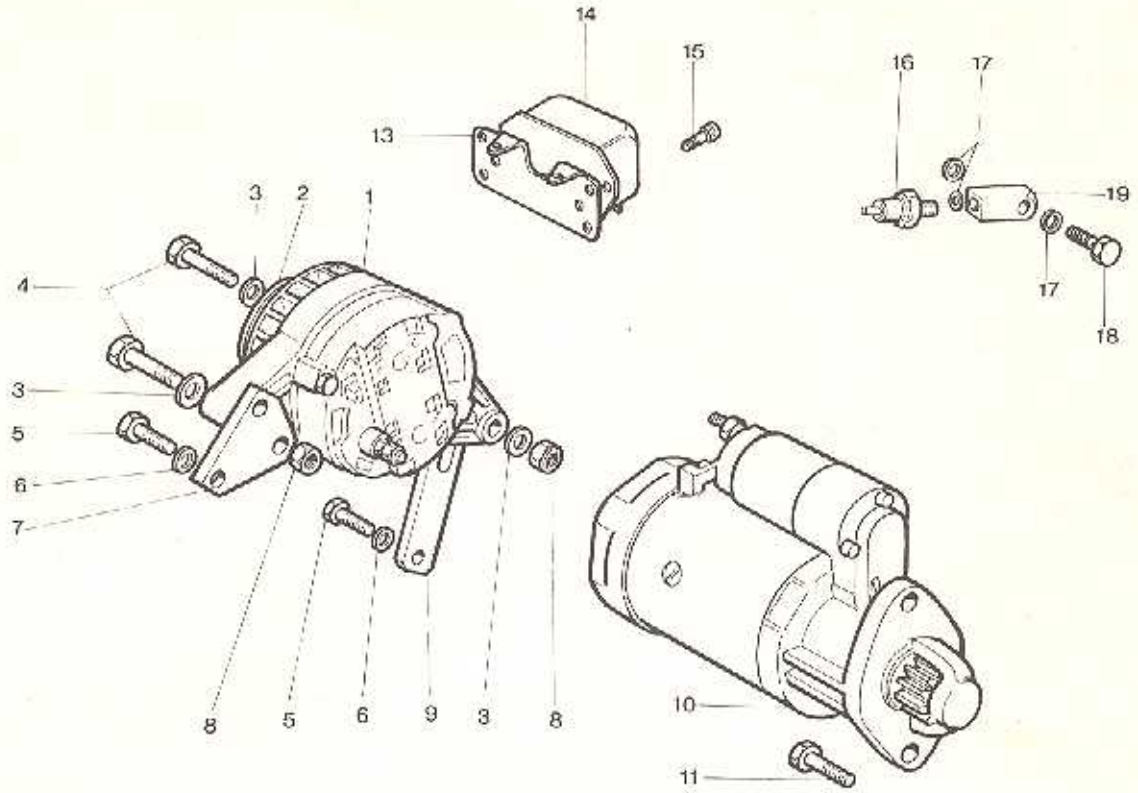

Nr. No.	CODICE CODE	DENOMINAZIONE - DENOMINATION - DESCRIPTION - BENENNUNG				Q.
1	014 - 18	Alternatore 12V/200W	Alternateur	Alternator	Drehstrom Generator	1
2	691 - 73	Puleggia alternatore	Poulie	Pulley	Riemenscheibe	1
3	771 - 14	Rondella	Rondelle	Washer	Unterlegscheibe	4
4	995 - 15	Vite	Vis	Screw	Schraube	2
5	993 - 23	Vite	Vis	Screw	Schraube	2
6	771 - 11	Rondella	Rondelle	Washer	Unterlegscheibe	2
7	612 - 75	Piastrina	Arrêtoir	Safety plate	Sicherungsblech	1
8	326 - 20	Dado	Ecrou	Nut	Mutter	2
9	926 - 41	Tirante alternatore	Entretoise	Tie rod	Zugstange	1
10	563 - 18	Motorino avviam. 12V/2,5KW	Démarreur	Starter	Anlasser	1
11	993 - 32	Vite	Vis	Screw	Schraube	2
12	995 - 22	Vite	Vis	Screw	Schraube	2
13	875 - 71	Supporto	Support	Support	Lager	1
14	730 - 32	Regolatore	Régulateur	Regulator	Regulator	1
15	992 - 13	Vite	Vis	Screw	Schraube	2
16	674 - 01	Pressostato	Mano-contact pression	Pressure switch	Druckschalter	1
17	754 - 02	Rondella	Rondelle	Washer	Unterlegscheibe	3
18	716 - 62	Raccordo	Raccord	Union	Anschlusstück	1
19	612 - 30	Piastrina	Arrêtoir	Safety plate	Sicherungsscheibe	1

AVVIAMENTO ELETTRICO (OPZIONALE) - DEMARRAGE ELECTRIQUE (SUR DEMAND)
ELECTRICAL STARTING (OPTIONAL) - ELEKTRISCHER ANLASSER (ANBAUMÖGLICHKEITE)

CATAL. RICAMBI SPARE PARTS		
TAVOLA TABLE	8	2
DATA DATE	1/84	

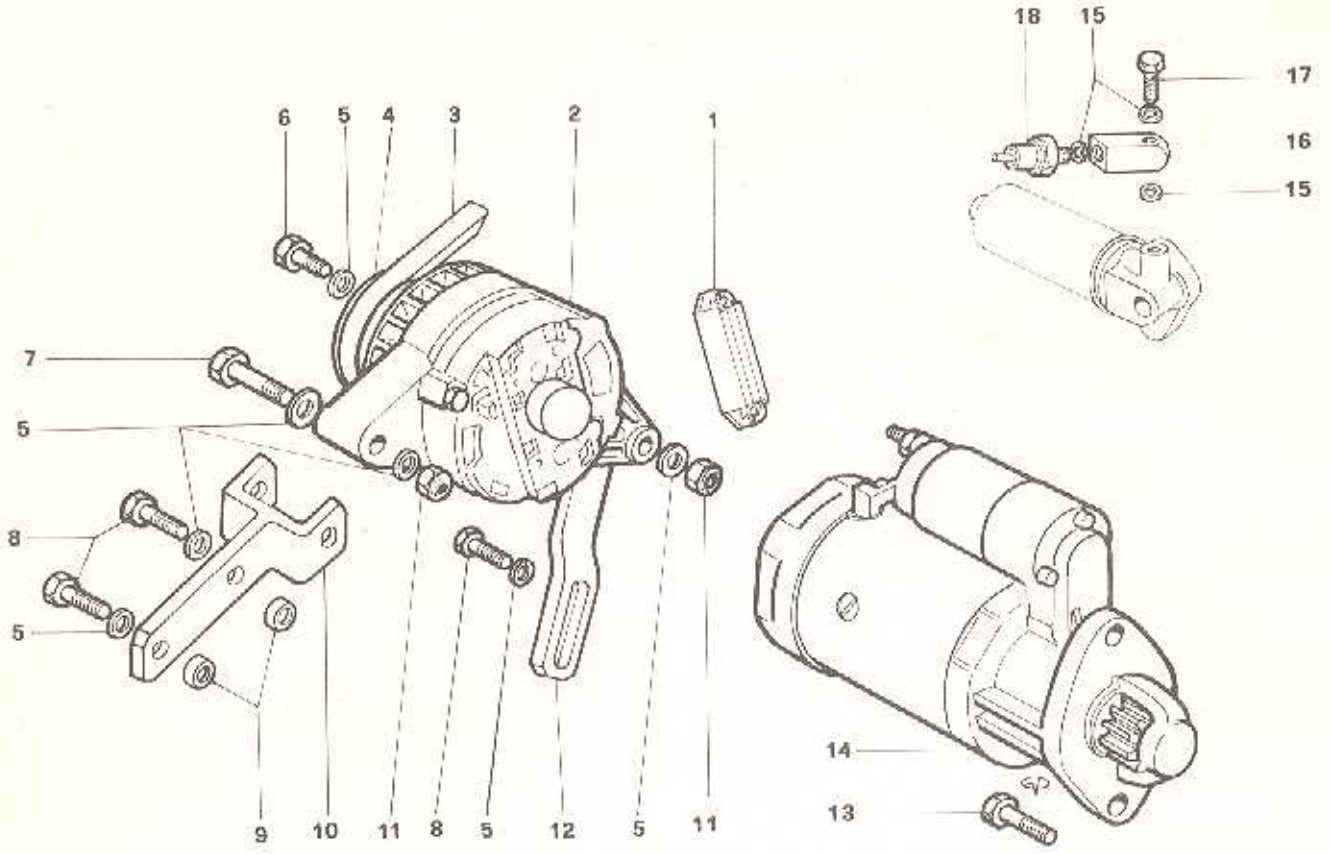

Nr. No.	CODICE CODE	DENOMINAZIONE	DENOMINATION	DESCRIPTION	BENENNUNG	Q.
1	730 - 28	Circuito spia	Circuit témoin	W. light circuit	Kontrolleuchte	1
2	014 19	Alternatore 12V/400W	Alternateur	Alternator	Drehstrom Generator	1
3	207 - 37	Cinghia	Courroie	Belt	Keilriemen	1
4	691 - 66	Puleggia alternatore	Poulie	Pulley	Riemenscheibe	1
5	771 09	Rondella	Rondelle	Washer	Unterlegscheibe	7
6	993 - 01	Vite	Vis	Screw	Schraube	1
7	995 - 54	Vite	Vis	Screw	Schraube	1
8	993 - 02	Vite	Vis	Screw	Schraube	3
9	354 - 24	Distanziale	Entretoise	Spacer	Distanzstück	2
10	877 - 65	Supporto	Support	Support	Lager	1
11	323 - 49	Dado	Ecrou	Nut	Mutter	2
12	926 - 25	Tirante	Entretoise	Tie rod	Zugstange	1
13	993 - 32	Vite	Vis	Screw	Schraube	2
14	563 - 18	Motorino avv. 12V/2,5KW	Démarreur	Starter	Anlasser	1
15	754 02	Rondella	Rondelle	Washer	Unterlegscheibe	3
16	612 - 30	Piastrina	Arrêtoir	Safety plate	Sicherungsblech	1
17	716 - 62	Raccordo	Raccord	Union	Anschlusstück	1
18	674 - 01	Pressostato	Mano-contact pression	Pressure switch	Druckschalter	1



CIRCOLARI TECNICHE
MOTORI FUORI PRODUZIONE
SERVICE LETTERS
ENGINES OUT OF RANGE

LOMBARDINI®

CIRCOLARI TECNICHE
MOTORI FUORI PRODUZIONE
SERVICE LETTERS
ENGINES OUT OF RANGE

GR 1

GENERALI/GENERAL

LOMBARDINI®

RUGGERINI motori SPA

SERVICE

CIRCOLARE TECNICA
CIRCULAIRE TECHNIQUE
TECHNICAL SHEET
TECHNISCHES RUNDSCHREIBEN

Gr.	Nr.	Date
1	72	3/86

La presente circolare tecnica sostituisce e annulla la circolare Gr.1 nr.56 / Cette circulaire technique remplace et annulle la circulaire Gr.1 nr.56 / This technical sheet cancels and replaces the technical sheet Gr.1 nr.56 / Dieses technische Rundschreiben, ersetzt das Blatt, Gr. 1 nr. 56.

OGGETTO : CODICI E DATI TECNICI PER MOTORI DIESEL / CODES ET DONNEES TECHNIQUES POUR MOUTEURS DIESEL / CODES AND TECHNICAL DATA FOR DIESEL ENGINES / KENNEWORTE UND TECHNISCHEDATEN FÜR DIESELMOTOREN .

Nuovo tipo / New type		Vecchio tipo / Old type		Alesaggio x Corsa Bore x Stroke mm.	Cilindrata Displacem. cmc.	Giri/' r.p.m.	Note Notes
Cod./Code	Motore/Engine	Cod./Code	Motore/Engine				
0338	MC 70	—	—	80 x 75	377	3000	
0345	MC 71	—	—			3600	
0219	RF 80	0151	RD 80			3000	
0229	RF 81	0162	RD 81			3600	
0239	RF 89	0159	RD 80 V			3000	Verticale/Vertical
0300	RF 88	—	—			2000	Lento / Slow
0331	RF 90	—	—	90 x 75	477	3000	
0340	RF 91	—	—			3600	
0320	RF 97	—	—			3000	Destro /Right
0347	RF 99	—	—			3000	Verticale/Vertical
0220	RF 100	0113	RD 850	85 x 85	482	3000	
—	—	0133	RD 901/A			3000	
0238	RF 109	0134	RD 850 V			3000	Verticale/Vertical
—	—	0140	RD 901 AD			3000	Destro / Right
0224	RF 120	0114	RD 900	90 x 85	540	3000	
0224	RF 120	0115	RD 901			3000	
0324	RF 129	0148	RD 901 V			3000	Verticale/Vertical
0243	RF 121	—	—			3600	
0328	RF 128	—	—			2000	Lento / Slow
0225	RF 130	0117/	RD 920	92 x 85	565	3000	
0240	RF 139	0146	RD 920 V			3000	Verticale/Vertical
—	—	0179	RD 920 L			2000	Lento / Slow
0226	RF 140	0187	RD 950	95 x 85	602	3000	
0237	RF 149	0190	RD 950 V			3000	Verticale/vertical
0241	RF 148	0188	RD 950 L			2000	Lento / Slow
0131	CRD 951	0131	CRD 951 P	95 x 95	674	3000	
0235	RP 170	0132	CRD 100 P	100 x 95	746	3000	
0235	RP 170	0121	P 101			3000	
0248	RP 178	0122	P 101 L			2000	Lento / Slow
0336	MD 150	—	—	80 x 65	654	3000	
0337	MD 151	—	—			3600	
0227	RD 180	—	—	80 x 75	754	3000	
0228	RD 181	—	—			3600	
0313	RD 188	—	—			2000	Lento / Slow
0312	RD 200	—	—	85 x 75	851	3000	
0308	RD 201	—	—			3600	
0325	RD 208	—	—			2000	Lento / Slow
0330	RD 210	—	—	90 x 75	954	3000	
0332	RD 211	—	—			3600	
0346	RD 218	—	—			2000	Lento / Slow
0232	RD 220	0142	RD 901/2	90 x 85	1081	3000	
0233	RD 240	0144	RD 92/2	92 x 85	1130	3000	
0335	RD 248	0193	RD 92/2 L			2000	Lento / Slow
0234	RD 270	0176	RD 952	95 x 85	1205	3000	
0333	RD 271	—	—			3600	
0343	RD 278	—	—			2000	Lento / Slow

Note :

Nuovo tipo / New type		Vecchio tipo / Old type		Alesaggio x Corsa Bore x Stroke mm.	Cilindrata Displac. cmc.	Giri/' r.p.m.	Note Notes
Cod./Code	Motore/Engine	Cod./Code	Motore/Engine				
0137	CRD 951/2	0137	RD 951/2 P	95 x 95	1347	3000	
0181	CRD 951/2 L	0181	CRD 951/2 L			2000	Lento / Slow
0315	RP 320	0138	RD 100/2 P	100 x 95	1492	3000	
0315	RP 320	0126	P 101/2			3000	
0334	RP 328	0127	P 101/2 L			2000	Lento / Slow
0322	RP 360	0152	P 105/2	105 x 100	1732	3000	
0323	RP 368	0161	P 105/2 L			2000	Lento / Slow
0246	RP 380	—	—			3000	Radiatore olio/cooler
0211	RP 600	—	—	105 x 100	2598	3000	
0321	RP 608	—	—			2000	Lento / Slow
0301	RW 120	0200	RW 140	90 x 85	540	3000	
0302	RW 128	0206	RW 148			2000	Lento / Slow
0326	RW 121	—	—			3600	
—	—	0201	RW 260 T.V.	90 x 85	1081	3000	
0231	RW 220	0218	RW 260 T.N.			3000	
0221	RW 228	0204	RW 268 T.V.			2000	Lento / Slow
—	—	0202	RW 320 T.V.	95 x 85	1205	3000	
0230	RW 270	0213	RW 320 T.N.			3000	
0222	RW 278	0210	RW 328 T.V.			2000	Lento / Slow
0236	RW 380	0203	RW 450	105 x 100	1732	3000	
0205	RW 388	—	—			2000	Lento / Slow
0174	RDK 80	—	—	80 x 75	377	3000	
0167	RDK 901	—	—	90 x 85	540	2800	
0168	CRDK 100	—	—	95 x 95	746	2800	
0307	RK 180	—	—	80 x 75	754	3000	
0169	RDK 901/2	—	—	90 x 85	1081	2800	
0170	CRDK 100/2	—	—	100 x 95	1492	2800	
0171	PK 105/2	—	—	105 x 100	1732	2800	
0249	RM 80	—	—	80 x 75	377	3000	
0319	RM 81	—	—			3600	
0327	RM 88	—	—			2000	Lento / Slow
0160	RDM 901	—	—	90 x 85	540	2800	
0180	RDM 901 L	—	—			2000	Lento / Slow
0191	RDM 901 V	—	—			3000	
0329	RM 121	—	—			3600	
0305	RM 180	—	—	80 x 75	754	3000	
0214	RDM 901/2	0172	RDM 901/2	90 x 85	1081	2800	
0223	RDM 901/2 L	0183	RDM 901/2 L			2000	Lento / Slow
0196	RM 270	—	—	95 x 85	1205	2800	
0247	RM 278	—	—			2000	Lento / Slow
0342	RM 271	—	—			3600	
0173	PM 105/2	—	—	105 x 100	1732	2800	
0184	PM 105/2 L	—	—			2000	Lento / Slow
0344	PM 200	—	—			2000	Lento / Slow
0353	MM 150			80 x 65	654	3000	
0359	MM 151					3600	
0352	MD 159			80 x 65	654	3000	Verticale
0358	MD 156 - F 15					3600	Verticale

RUGGERINI motori s.p.a.
SERVICE

1	86	04/94
Gr.	Nr.	Data/Date

CIRCOLARE TECNICA
CIRCULAIRE TECHNIQUE
TECHNICAL SHEET
TECHNISCHES RUNDSCHREIBEN

OGGETTO: anello filtrante in poliuretano per filtri aria a bagno d'olio.
CONCERNE: bague filtrante en polyurethan pour filtre à air à bain d'huile.
SUBJEC: filter ring of polyurethane for oil bath air filters.
BETRIFFT: Polyurethan für Ölbad-Luftfilter.

Descrizione modifica: per migliorare il potere filtrante dei filtri a bagno d'olio applicati a motozappe o motocoltivatori, è stato inserito un anello in poliuretano tra la massa filtrante superiore ed inferiore del filtro aria. L'elemento in poliuretano può essere lavato con gasolio seguendo la stessa periodicità di manutenzione prevista per il filtro aria.

Description modification: pour ameliorer le pouvoir filtrante des filtres à bain d'huile appliqués à motopioches ou motoculteurs a été introduit une bague en polyurethan entre la masse filtrante supérieure et inférieure du filtre à air. L'élement an polyurethan peut être lavé avec gasoil en suivant la même périodicité d'entretien prevue pour le filtre à air.

Modification description: just to improve the filtering capacity of the oil bath filters equipping motorholes or motorcultivators, a polyurethane made ring had been placed between the upper and lower filtering mass of the air filter. The polyurethane element can be washed by means of fueloil following the same maintenance time intervals performed by the air filter.

Beschreibung: Um die Filterfähigkeit des Ölbad-Luftfilters, eingesetzt auf Einachsschleppern und Motorhacken, zu verbessern, wird ein Polyurethan-Ring oben und unten am Filter eingesetzt. Dieser kann mit Dieselöl ausgewaschen werden, es sind die gleichen Wartungsintervalle wie bein Ölbad-Luftfilter vorgesehen.

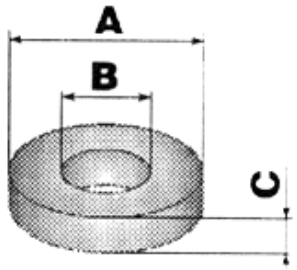

MOTORE ENGINE	CODICE FILTRO FILTER CODE	CODICE ANELLO RING CODE	A (mm)	B (mm)	C (mm)
Micro	388.86	060.47	105	35	20
MC70	388.40	060.13	116	50	25
MD/2	388.48				
RF	388.29	060.48	120	55	25
RD180-210	388.35				
RD220-270	388.37	060.49	157	58	25

Intercambiabilità: gli anelli in poliuretano possono essere inseriti nei filtri a bagno d'olio senza apportare ulteriori modifiche.

Interchangeabilité: les bagues en polyurethan peuvent être insérés dans des filters é bain à bain d'huile sans introduire ultérieures modifications.

Interchangeability: the polyurethane made rings can be introduced into the oil bath filters without any further modification.

Austauschbarkeit: Die Ringe aus Polyurethan könner in Ölbad-Filtern ohne weitere Änderungen motiert werden.

CIRCOLARI TECNICHE
MOTORI FUORI PRODUZIONE
SERVICE LETTERS
ENGINES OUT OF RANGE

GR 4

RICAMBI/SPARE PARTS

LOMBARDINI®

Date 3/86 | Nr. 4 | Gr. 4

CIRCOLARE TECNICA
CIRCULAIRE TECHNIQUE
TECHNICAL SHEET
TECHNISCHES RUNDSCHREIBEN

RUGGERINI motori S.P.A.
SERVICE

MOTORI SERIE MC – RF – RDK – RM

Motore	MC 70– MC 71				RF 80 - 81 - 88 - 89 - RDK				RF 90 - RF 91				RM 80 - 81 - 88				Note
Cilindro	203-19 (Ø 80 mm.)				203-19 (Ø 80 mm.)				203-71 (Ø 90 mm.)				A2022 (Ø 80 mm.)				Tolleranza lavoraz.cilindro aria (0 ÷ + 0,015 mm) acqua(–0,005÷ –0,020)
PISTONE (Ø mm.)	**std.** (80mm)	**+0,5** (80,5)	**+ 1** (81)	**+1,5** (81,5)	**std.** (80mm)	**+0,5** (80,5)	**+ 1** (81)	**+1,5** (81,5)	**std.** (90mm)	**+0,5** (90,5)	**+ 1** (91)	**+1,5** (91,5)	**std.** (80mm)	**+0,5** (80,5)	**+ 1** (81)	**+1,5** (81,5)	
Pistone completo					2336	2337	2338	2339									Iniettore a 30° (stampato)
Pistone completo	A2077	A2078	A2079	A2080	A2077	A2078	A2079	A2080	A2153	A2154	A2155	A2156	A2018	A2019	A2020	A2021	Iniettore a 20° (barra)
Serie segmenti	2340	2341	2342	2343	2340	2341	2342	2343	A2157	A2158	A2159	A2160	2946	2947	2948	2949	
GUIDE – SEDI VALVOLE	**std.** mm.	**+ 0,1** mm.	**+ 0,2** mm.	**+ 0,5** mm.	**std.** mm.	**+ 0,1** mm.	**+ 0,2** mm.	**+ 0,5** mm.	**std.** mm.	**+ 0,1** mm.	**+ 0,2** mm.	**+ 0,5** mm.	**std.** mm.	**+ 0,1** mm.	**+ 0,2** mm.	**+ 0,5** mm.	
Guida valvola aspiraz.					464-39	464-25											Iniettore a 30° (stampato)
Guida valvola scarico					464-40	464-35											Iniettore a 30° (barra)
Guida valv.aspir.-scar.	464-56	464-59			464-56	464-59			464-56	464-59			464-56	464-59			Iniettore a 20° (barra)
Sede valv.aspir.-scarico					059-47			059-50									Iniettore a 30° (stampato)
Sede valv.aspirazione	059-66		059-75		059-66		059-75		059-66 * / 059-97 **		059-75 * / 060-08 **						Iniettorea 20° (barra)
Sede valvola scarico	059-65		059-74		059-65		059-74		059-65 * / 059-96 **		059-74 * / 060-07 **						Iniettore a 20° (barra)
Valvola aspirazione					960-22												Iniettore a 30° (stampato)
Valvola scarico					960-23												Iniettore a 30° (stampato)
Valvola aspirazione	960-49				960-49				960-49 * / 960-56 **				960-49				Iniettore a 20° (barra)
Valvola scarico	960-50				960-50				960-50 * / 960-55 **				960-50				Iniettore a 20° (barra)
BRONZINE BIELLA - BANCO	**std.** mm.	**–0,25** mm.	**–0,50** mm.	**–0,75** mm.	**std.** mm.	**–0,25** mm.	**–0,50** mm.	**–0,75** mm.	**std.** mm.	**–0,25** mm.	**–0,50** mm.	**–0,75** mm.	**std.** mm.	**–0,25** mm.	**–0,50** mm.	**–0,75** mm.	
Bronzina testa biella	316-43	316-50	316-51	316-52	316-43	316-50	316-51	316-52	316-43	316-50	316-51	316-52	316-43	316-50	316-51	316-52	Tolleranza lavoraz.perno Ø40(–0,006÷+0,010)mm.
Bronzina di banco	310-16	310-17	310-18	310-19	310-16	310-17	310-18	310-19	310-16	310-17	310-18	310-19	310-16	310-17	310-18	310-19	Tolleranza lavoraz. perno Ø 42 (0 ÷ –0,016) mm.
BRONZINE BANCO SPECIALI	**std.** mm.	**+ 1** esterno	**+1/–1** est./int.		**std.** mm.	**+ 1** esterno	**+1/–1** est./int.		**std.** mm.	**+ 1** esterno	**+1/–1** est./int.		**std.** mm.	**+ 1** esterno	**+1/–1** est./int.		
Bronzina di banco	310-16	310-53	310-54		310-16	310-53	310-54		310-16	310-53	310-54		310-16	310-53	310-54		
Serie anelli tenuta olio	2118				2118				2118				2118				
Serie guarniz.smeriglio	2856				2856				2394				A2026				
Serie guarniz.completa	2329				2329				2140				A2027				

*per RF 90 **per RF 91

Date 3/86 | Nr. 5 | Gr. 4

CIRCOLARE TECNICA
CIRCULAIRE TECHNIQUE
TECHNICAL SHEET
TECHNISCHES RUNDSCHREIBEN

RUGGERINI motori S.P.A.
SERVICE

MOTORI SERIE RF – RDK

Motore	RF 100				RF 120 - 129 - RDK 901				RF 130				RF 140 - 148 - 149				Note
Cilindro	203-10 (Ø 85 mm.)				203-12 (Ø 90 mm.)				203-13 (Ø 92 mm.)				203-42 (Ø 95mm.)				Tolleranza lavoraz.cilindr aria (0 ÷ + 0.015 mm)
PISTONE (Ø mm.)	std. (85)	+0,5 (85,5)	+ 1 (86)	+1,5 (86,5)	std. (90)	+0,5 (90,5)	+ 1 (91)	+1,5 (91,5)	std. (92)	+0,5 (92,5)	+ 1 (93)	+1,5 (93,5)	std. (95)	+0,5 (95,5)	+ 1 (96)	+1,5 (96,5)	
Pistone completo	2130	2131	2132	2133	2144	2145	2146	2147	2270	2271	2272	2273	2492	2493	2494	–	Iniettore a 30° (stampato)
Pistone completo					A2099	A2100	A2101	A2102	A2103	A2104	A2105	A2106	A2107	A2108	A2109	–	Iniettore a 20° (barra)
Serie segmenti	2135	2136	2137	2138	2149	2150	2151	2152	2274	2275	2276	2277	2495	2496	2497	–	
GUIDE – SEDI VALVOLE	std. mm.	+ 0,1 mm.	+ 0,2 mm.	+ 0,5 mm.	std. mm.	+ 0,1 mm.	+ 0,2 mm.	+ 0,5 mm.	std. mm.	+ 0,1 mm.	+ 0,2 mm.	+ 0,5 mm.	std. mm.	+ 0,1 mm.	+ 0,2 mm.	+ 0,5 mm.	
Guida valvola aspiraz.	464-39	464-25			464-39	464-25			464-39	464-25			464-39	464-25			Iniettore a 30° (stampato)
Guida valvola scarico	464-40	464-35			464-40	464-35			464-40	464-35			464-40	464-35			Iniettore a 30° (barra)
Guida valv.aspir.-scar.					464-56	464-59			464-56	464-59			464-56	464-59			Iniettore a 20° (barra)
Sede valv.aspir.-scarico	059-29			059-33	059-28			059-32	059-28			059-32	059-28			059-32	Iniettore a 30° (stampato)
Sede valv.aspirazione					059-97			060-08	059-97			060-08	059-97			060-08	Iniettorea 20° (barra)
Sede valvola scarico					059-96			060-07	059-96			060-07	059-96			060-07	Iniettore a 20° (barra)
Valvola aspirazione	960-16				960-46				960-46				960-46				Iniettore a 30° (stampato)
Valvola scarico	960-15				960-46				960-46				960-46				Iniettore a 30° (stampato)
Valvola aspirazione					960-56				960-56				960-56				Iniettore a 20° (barra)
Valvola scarico					960-55				960-55				960-55				Iniettore a 20° (barra)
BRONZINE BIELLA - BANCO	std. mm.	–0,25 mm.	–0,50 mm.	–0,75 mm.	std. mm.	–0,25 mm.	–0,50 mm.	–0,75 mm.	std. mm.	–0,25 mm.	–0,50 mm.	–0,75 mm.	std. mm.	–0,25 mm.	–0,50 mm.	–0,75 mm.	
Bronzina testa biella	316-36	316-37	316-38	316-39	316-36	316-37	316-38	316-39	316-36	316-37	316-38	316-39	316-36	316-37	316-38	316-39	Tolleranza lavoraz.perno Ø45(–0,006÷+0,010)mm
Bronzina di banco	310-16	310-17	310-18	310-19	310-16	310-17	310-18	310-19	310-16	310-17	310-18	310-19	310-16	310-17	310-18	310-19	Tolleranza lavoraz. perno Ø 42 (0 ÷ –0,016) mm.
BRONZINE - BANCO SPECIALI	std. mm.	+ 1 esterno	+1/–1 est./int.		std. mm.	+ 1 esterno	+1/–1 est./int.		std. mm.	+ 1 esterno	+1/–1 est./int.		std. mm.	+ 1 esterno	+1/–1 est./int		
Bronzina di banco	310-16	310-53	310-54		310-16	310-53	310-54		310-16	310-53	310-54		310-16	310-53	310-54		
Serie anelli tenuta olio	2118				2118				2118				2118				
Serie guarniz.smeriglio	2393				2394				2394				2483				
Serie guarniz.completa	2119				2140				2140				2482				

Date 3/86 | Nr. 5 | Gr. 4

CIRCOLARE TECNICA
CIRCULAIRE TECHNIQUE
TECHNICAL SHEET
TECHNISCHES RUNDSCHREIBEN

RUGGERINI motori S.P.A.
SERVICE

MOTORI SERIE RDM 901 – RM – RW

Motore	RDM 901 - RM 121				RW 120 - 121 - 128												Note
Cilindro	2422 (Ø 90 mm.)				2973 (Ø 90 mm.)												Tolleranza lavoraz.cilindro (–0,005 ÷ +0,025mm.)
PISTONE (Ø mm.)	std. (90)	+0,5 (90,5)	+ 1 (91)	+1,5 (91,5)	std. (90)	+0,5 (90,5)	+ 1 (91)	+1,5 (91,5)									
Pistone completo	2144	2145	2146	2147	2144	2145	2146	2147									Iniettore a 30° (stampato)
Pistone completo																	Iniettore a 20° (barra)
Serie segmenti	2149	2150	2151	2152	2149	2150	2151	2152									
GUIDE – SEDI VALVOLE	std. mm.	+ 0,1 mm.	+ 0,2 mm.	+ 0,5 mm.	std. mm.	+ 0,1 mm.	+ 0,2 mm.	+ 0,5 mm.									
Guida valvola aspiraz.	464-39	464-25			464-39	464-25											Iniettore a 30° (stampato)
Guida valvola scarico	464-40	464-35			464-40	464-35											Iniettore a 30° (barra)
Guida valv.aspir.-scar.																	Iniettore a 20° (barra)
Sede valv.aspir.-scarico																	Iniettore a 30° (stampato)
Sede valv.aspirazione																	Iniettorea 20° (barra)
Sede valvola scarico																	Iniettore a 20° (barra)
Valvola aspirazione	960-45				960-45												Iniettore a 30° (stampato)
Valvola scarico	960-46				960-46												Iniettore a 30° (stampato)
Valvola aspirazione																	Iniettore a 20° (barra)
Valvola scarico																	Iniettore a 20° (barra)
BRONZINE BIELLA - BANCO	std. mm.	–0,25 mm.	–0,50 mm.	–0,75 mm.	std. mm.	–0,25 mm.	–0,50 mm.	–0,75 mm.									
Bronzina testa biella	316-36	316-37	316-38	316-39	316-36	316-37	316-38	316-39									Tolleranza lavoraz.perno Ø45(–0,006÷+0,010)mm
Bronzina di banco	310-16	310-17	310-18	310-19	310-16	310-17	310-18	310-19									Tolleranza lavoraz. perno Ø 42 (0 ÷ –0,016) mm.
BRONZINE - BANCO SPECIALI	std. mm.	+ 1 esterno	+1/–1 est./int.		std. mm.	+ 1 esterno	+1/–1 est./int.										
Bronzina di banco	310-16	310-53	310-54		310-16	310-53	310-54										
Serie anelli tenuta olio	2118				2118												
Serie guarniz.smeriglio	2420				2846												
Serie guarniz.completa	2419				2847												

Date 3/86 | Nr. 6 | Gr. 4

CIRCOLARE TECNICA
CIRCULAIRE TECHNIQUE
TECHNICAL SHEET
TECHNISCHES RUNDSCHREIBEN

RUGGERINI motori S.P.A.
SERVICE

MOTORI SERIE RD 180 - 200 - 210 - RK 180

Motore	RD 180 - 181 - 188 -RK 180				RD 200 - 201 - 208				RD 210 - 211- 218				Note
Cilindro	203-52 (Ø 80 mm.)				203-65 (Ø 85 mm.)				203-73 (Ø 90 mm.)				Tolleranza lavorazione cilindro (0 ÷ + 0,015 mm.)
PISTONE (Ø mm.)	**std.** (80)	**+ 0,5** (80,5)	**+ 1** (81)	**+ 1,5** (81,5)	**std.** (85)	**+ 0,5** (85,5)	**+ 1** (86)	**+ 1,5** (86,5)	**std.** (90)	**+ 0,5** (90,5)	**+ 1** (91)	**+ 1,5** (91,5)	
Pistone completo	A2012	A2013	A2014	A2015	2987	2988	2989	2990	A2063	A2064	A2065	A2066	
Serie segmenti	2946	2441	2442	2443	A2052	2992	2993	—	A2067	A2068	A2069	A2070	
GUIDE – SEDI VALVOLE	**std.** mm.	**+ 0,1** mm.	**+ 0,2** mm.		**std.** mm.	**+ 0,1** mm.	**+ 0,2** mm.		**std.** mm.	**+ 0,1** mm.	**+ 0, 2** mm.		
Guida valv.aspir.-scarico	464-56	464-59			464-56	464-59			464-56	464-59			
Sede valvola aspirazione	059-66		059-75		059-66		059-75		059-82		060-09		
Sede valvola scarico	059-65		059-74		059-65		059-74		059-83		060-10		
Valvola aspirazione	960-49				960-49				960-51				
Valvola scarico	960-50				960-50				960-52				
BRONZINE BIELLA – BANCO	**std.** mm.	**– 0,25** mm.	**– 0,50** mm.	**– 0,75** mm.	**std.** mm.	**– 0,25** mm.	**–0,50** mm.	**– 0,75** mm.	**std.** mm.	**– 0,25** mm.	**– 0,50** mm.	**– 0,75** mm.	
Bronzina testa biella	316-36	316-37	316-38	316-39	316-36	316-37	316-38	316-39	316-36	316-37	316-38	316-39	Tolleranza lavorazione perno Ø 45 (–0,006 ÷ +0,010)
Bronzina di banco	310-31	310-43	310-44	310-45	310-31	310-43	310-44	310-45	310-31	310-43	310-44	310-45	Tolleranza lavorazione perno Ø 45 (+0,005 ÷ + 0,015)
BRONZINE BANCO SPECIALI	**+ 1** esterno	**+1/-0,25** est./int.	**+1/-0,50** est./int.	**+1/-0,75** est./int.	**+ 1** esterno	**+1/-0,25** est./int.	**+1/-0,50** est./int.	**+1/-0,75** est./int.	**+ 1** esterno	**+1/-0,25** est./int.	**+1/-0,50** est./int.	**+1/-0,75** est./int.	
Bronzina di banco	310-63	310-60	310-61	—	310-63	310-60	310-61	—	310-63	310-60	310-61	—	
Serie anelli tenuta olio	2312				2312				2312				
Serie guarniz.smeriglio	2931				2983				A2092				
Serie guarniz.completa	2932				2984				A2093				

Date 3/86 | Nr. 7 | Gr. 4

CIRCOLARE TECNICA
CIRCULAIRE TECHNIQUE
TECHNICAL SHEET
TECHNISCHES RUNDSCHREIBEN

RUGGERINI motori S.P.A.
SERVICE

MOTORI SERIE RD/2 – RDK/2

Motore	RD 901/2 - RD220 - RDK 901/2				RD92/2-92/2L-RD 240 - RD 248				RD 952 - RD 270 - 271 - 278				Note
Cilindro	203-12 (Ø 90 mm.)				203-13 (Ø 92 mm.)				203-41 (Ø 95 mm.)				Tolleranza lavoraz.cilindro (0 ÷ + 0,015mm.)
PISTONE (Ø mm.)	**std.** (90)	**+ 0,5** (90,5)	**+ 1** (91)	**+ 1,5** (91,5)	**std.** (92)	**+ 0,5** (92,5)	**+ 1** (93)	**+ 1,5** (93,5)	**std.** (95)	**+ 0,5** (95,5)	**+ 1** (96)	**+ 1,5** (96,5)	
Pistone completo	2144	2145	2146	2147	2270	2271	2272	2273	2492	2493	2494	–	
Serie segmenti	2149	2150	2151	2152	2274	2275	2276	2277	2495	2496	2497	–	
GUIDE – SEDI VALVOLE	**std.** mm.	**+ 0,1** mm.	**+0,5** mm.		**std.** mm.	**+ 0,1** mm.	**+ 0,5** mm.		**std.** mm.	**+ 0,1** mm.	**+ 0,5** mm.		
Guida valvola aspiraz.	464-39	464-25			464-39	464-25			464-39	464-25			
Guida valvola scarico	464-40	464-35			464-40	464-35			464-40	464-35			
Sede valvola aspirazione	059-43		059-49		059-43		059-49		059-43		059-49		Fino al 30/1/86 - per valvola aspirazione con deflettore.
Sede valvola aspirazione	059-28		059-32		059-28		059-32		059-28		059-32		Dal 31/1/86 - per valvola aspirazione senza deflettore
Sede valvola scarico	059-28		059-32		059-28		059-32		059-28		059-32		
Valvola aspirazione	960-45				960-45				960-45				Fino al 30/1/86 -per valvola aspirazione con deflettore
Valvola aspirazione	960-46				960-46				960-46				Dal 31/1/86 - per valvola aspirazione senza deflettore
Valvola scarico	960-46				960-46				960-46				
BRONZINE BIELLA – BANCO	**std.** mm.	**–0,25** mm.	**– 0,50** mm.	**– 0,75** mm.	**std.** mm.	**–0,25** mm.	**– 0,50** mm.	**–0,75** mm.	**std.** mm.	**– 0,25** mm.	**– 0,50** mm.	**– 0,75** mm.	
Bronzina testa biella	316-36	316-37	316-38	316-39	316-36	316-37	316-38	316-39	316-36	316-37	316-38	316-39	Tolleranza lavoraz. perno Ø 45(–0,006 ÷ +0,010mm.)
Bronzina di banco	310-31	310-43	310-44	310-45	310-31	310-43	310-44	310-45	310-31	310-43	310-44	310-45	Tolleranza lavoraz. perno Ø 45 (+0,005 ÷ +0,015mm.)
BRONZINE BANCO SPECIALI	**+ 1** esterno	**+1/-0,25** est./int .	**+1/-0,50** est./int.	**+1/-0,75** est./int.	**+ 1** esterno	**+1/-0,25** est./int.	**+1/-0,50** est./int.	**+1/-0,75** est./int.	**+ 1** esterno	**+1/-0,25** est./int	**+1/-0,50** est./int.	**+1/0,75** est./int.	
Bronzina di banco	310-63	310-60	310-61	—	310-63	310-60	310-61	—	310-63	310-60	310-61	—	
Serie anelli tenuta olio	2312				2312				2312				
Serie guarniz. smeriglio	2400				2400				2473				
Serie guarniz. completa	2319				2319				2472				

Date 3/86 | Nr. 7 | Gr. 4

CIRCOLARE TECNICA
CIRCULAIRE TECHNIQUE
TECHNICAL SHEET
TECHNISCHES RUNDSCHREIBEN

RUGGERINI motori SPA
SERVICE

MOTORI SERIE RDM/2 – RW/2

Motore	RDM 901/2-901/2L				RM 270 - 271 - 278				RW 220 - 228				RW 270 - 278				Note
Cilindro completo	2923 (Ø 90 mm.)				2924 (Ø 95 mm.)				2923 (Ø90 mm.)				2924 (Ø 95 mm.)				Tolleranza lavoraz. canna (– 0,005 ÷ – 0,020mm)
Canna cilindro	149-02				149-03				149-02				149-03				
PISTONE (Ø mm.)	**std.** (90)	**+0,5** (90,5)	**+ 1** (91)	**+ 1,5** (91,5)	**std.** (95)	**+0,5** (95,5)	**+ 1** (96)	**+ 1,5** (96,5)	**std.** (90)	**+0,5** (90,5)	**+ 1** (91)	**+ 1,5** (91,5)	**std.** (95)	**+0,5** (95,5)	**+ 1** (96)	**+ 1,5** (96,5)	
Pistone completo	2144	2145	2146	2147	2908	2493	2494	–	2144	2145	2146	2147	2908	2493	2494	–	
Serie segmenti	2149	2150	2151	2152	2495	2496	2497	–	2149	2150	2151	2152	2495	2496	2497	–	
GUIDE VALVOLE	std. mm.	+0,1 mm.			std. mm.	+ 0,1 mm.			std. mm.	+0,1 mm.			std. mm.	+0,1 mm.			
Guida valvola aspiraz.	464-39	464-25			464-39	464-25			464-39	464-25			464-39	464-25			
Guida valvola scarico	464-40	464-35			464-40	464-35			464-40	464-35			464-40	464-35			
Valvola aspirazione	960-45				960-45				960-45				960-45				
Valvola scarico	960-46				960-46				960-46				960-46				
BRONZINE BANCO – BIELLA	std. mm.	–0,25 mm.	–0,50 mm.	–0,75 mm.	std. mm.	–0,25 mm.	–0,50 mm.	–0,75 mm.	std. mm.	–0,25 mm.	–0,50 mm.	–0,75 mm.	std. mm.	–0,25 mm.	–0,50 mm.	–0,75 mm.	
Bronzina testa biella	316-36	316-37	316-38	316-39	316-36	316-37	316-38	316-39	316-36	316-37	316-38	316-39	316-36	316-37	316-38	316-39	Tolleranza lavoraz.perno Ø45 (–0,006–+0,010mm)
Bronzina di banco	310-31	310-43	310-44	310-45	310-31	310-43	310-44	310-45	310-31	310-43	310-44	310-45	310-31	310-43	310-44	310-45	Tolleranza lavoraz. perno Ø45 (+0,005–+0,015mm)
BRONZINE BANCO SPECIALI	+1 esterno	+1/-0,25 est/int.	+1/-0,50 est/int.	+1/-0,75 est/int.	+ 1 esterno	+1/-0,25 est./int	+1/-0,50 est/int.	+1/-0,75 est/int.	+ 1 esterno	+1/-0,25 est/int.	+1/-0,50 est/int.	+1/-0,75 est/int	+ 1 esterno	+1/-0,25 est/int.	+1/-0,50 est./int	+1/-0,75 est/int.	
Bronzine di banco	310-63	310-60	310-61	—	310-63	310-60	310-61	—	310-63	310-60	310-61	—	310-63	310-60	310-61	—	
Serie anelli tenuta ol.	2312				2312				2312				2312				
Serie guarniz.smeriglio	2432				2873				2848				2850				
Serie guarniz.completa	2431				2874				2849				2851				

Date 3/86 | Nr. 8 | Gr. 4

CIRCOLARE TECNICA
CIRCULAIRE TECHNIQUE
TECHNICAL SHEET
TECHNISCHES RUNDSCHREIBEN

RUGGERINI motori S.P.A.
SERVICE

MOTORI SERIE CRD – RP – CRDK

Motore	CRD 951				RP 170 - 178 - CRDK 100								Note
Cilindro	203-09 (Ø 95 mm)				203-11 (Ø 100 mm.)								Tolleranza lavoraz.cilindro (0 ÷ + 0,015 mm.)
PISTONE (Ø mm.)	**std.** (95)	**+0,5** (95,5)	**+ 1** (96)	**+ 1,5** (96,5)	**std.** (100)	**+ 0,5** (100,5)	**+ 1** (101)	**+ 1,5** (101,5)					
Pistone completo	2170	2171	2172	2173	2183	2184	2185	2186					
Serie segmenti	2175	2176	2177	2178	2188	2189	2190	2191					
GUIDE – SEDI VALVOLE	**std.** mm.	**+ 0,1** mm.	**+ 0,5** mm.		**std.** mm.	**+ 0,1** mm.	**+ 0,5** mm.						
Guida valvola aspiraz.	464-42	464-30			464-42	464-30							
Guida valvola scarico	464-41	464-20			464-41	464-20							
Sede valvola aspiraz.	059-30		059-31		059-23		059-35						
Sede valvola scarico	059-30		059-31		059-22		059-34						
Valvola aspirazione	960-13				960-20								
Valvola scarico	960-18				960-21								
BRONZINE BIELLA – BANCO	**std.** mm.	**– 0,25** mm.	**– 0,50** mm.	**– 0,75** mm.	**std.** mm.	**– 0,25** mm.	**– 0,50** mm.	**– 0,75** mm.					
Bronzina testa biella	316-30	316-31	316-32	316-33	316-30	316-31	316-32	316-33					Tolleranza lavoraz. perno Ø58,7(+0,023÷+0,043mm.)
Bronzina banco l.distr.	310-26	310-27	310-28		310-26	310-27	310-28						Tolleranza lavoraz. perno Ø 45 (0 ÷ – 0,016 mm.)
Bronzina banco l volano	310-21	310-22	310-23	310-24	310-21	310-22	310-23	310-24					Tolleranza lavoraz. perno Ø 50 (0 ÷ – 0,016 mm.)
BRONZINE BANCO SPECIALI	**std.** mm.	**+ 0,5** esterno	**+0,5/-0,5** est./int.		**std.** mm.	**+ 0,5** esterno	**+0,5/-0,5** est./int.						
Bronzina banco l.distr.	310-26	310-55	310-56		310-26	310-55	310-56						
Bronzina banco l. volano	310-21	310-57	310-58		310-21	310-57	310-58						
Serie anelli tenuta olio	2161				2161								
Serie guarniz. smeriglio	2396				2395								
Serie guarniz. completa	2166				2180								

Date 3/86 | Nr. 9 | Gr. 4

CIRCOLARE TECNICA
CIRCULAIRE TECHNIQUE
TECHNICAL SHEET
TECHNISCHES RUNDSCHREIBEN

RUGGERINI motori S.P.A.
SERVICE

MOTORI SERIE CRD/2 – RP/2

Motore	CRD 951/2 – CRD 951/2L				RP 320 – 328				RP 360 – 368 – 380				Note
Cilindro	203-09 (Ø 95 mm.)				203-11 (Ø100 mm.)				203-47 (Ø 105 mm.)				Tolleranza lavoraz.cilindro (0 ÷ + 0,015 mm.)
PISTONE (Ø mm.)	**std.** (95)	**+ 0,5** (95,5)	**+ 1** (96)	**+ 1,5** (96,5)	**std.** (100)	**+ 0,5** (100,5)	**+ 1** (101)	**+ 1,5** (101,5)	**std.** (105)	**+ 0,5** (105,5)	**+ 1** (106)	**+ 1,5** (106,5)	
Pistone completo	2170	2171	2172	2173	2183	2184	2185	2186	2347	2348	2349	2350	
Serie segmenti	2175	2176	2177	2178	2188	2189	2190	2191	2351	2352	2353	2354	
GUIDE – SEDI VALVOLE	**std.** mm.	**+ 0,1** mm.	**+ 0,5** mm.		**std.** mm.	**+ 0,1** mm.	**+ 0,5** mm.		**std.** mm.	**+ 0, 1** mm.	**+ 0,5** mm.		
Guida valvola aspiraz.	464-42	464-30			464-42	464-30			464-42	464-30			
Guida valvola scarico	464-41	464-20			464-41	464-20			464-41	464-20			
Sede valvola aspiraz.	059-30		059-31		059-23		059-35		059-23		059-35		
Sede valvola scarico	059-30		059-31		059-22		059-34		059-22		059-34		
Valvola aspirazione	960-13				960-20				960-20				
Valvola scarico	960-18				960-21				960-21				
BRONZINE BIELLA – BANCO	**std.** mm.	**–0,25** mm.	**–0,50** mm.	**–0,75** mm.	**std** mm.	**–0,25** mm.	**–0,50** mm.	**–0,75** mm.	**std.** mm.	**–0,25** mm.	**–0,50** mm.	**–0,75** mm.	
Bronzina testa biella	316-30	316-31	316-32	316-33	316-30	316-31	316-32	316-33	316-30	316-31	316-32	316-33	Tolleranza lavoraz. perno Ø58,7(+0,023÷+0,043mm.)
Bronzina banco l.distrib.	310-26	310-27	310-28	—	310-26	310-27	310-28	—	310-26	310-27	310-28	—	Tolleranza lavoraz. perno Ø 45 (O ÷ – 0,016 mm.)
Bronzina banco centrale	310-06	310-07	310-08	310-09	310-06	310-07	310-08	310-09	310-06	310-07	310-08	310-09	Tolleranza lavoraz. perno Ø58,7(+0,023÷+0,043mm.)
Bronzina banco l.volano	310-21	310-22	310-23	310-24	310-21	310-22	310-23	310-24	310-21	310-22	310-23	310-24	Tolleranza lavoraz. perno Ø 50 (O ÷ – 0,016 mm.)
BRONZINE BANCO SPECIALI	**std** mm.	**+0,5** esterno	**+0,5/-0,5** est./int.		**std** mm.	**+ 0,5** esterno	**+0,5/-0,5** est./int.		**std.** mm.	**+ 0,5** esterno	**+0,5/-0,5** est./int.		
Bronzina banco l.distrib.	310-26	310-55	310-56		310-26	310-55	310-56		310-26	310-55	310-56		
Bronzina banco l.volano	310-21	310-57	310-58		310-21	310-57	310-58		310-21	310-57	310-58		
Serie anelli tenuta olio	2202				2202				2202				
Serie guarniz. smeriglio	2398				2397				2399				
Serie guarniz.completa	2203				2204				2357				

Date 3/83 | Nr. 9 | Gr. 4

CIRCOLARE TECNICA
CIRCULAIRE TECHNIQUE
TECHNICAL SHEET
TECHNISCHES RUNDSCHREIBEN

RUGGERINI motori S.P.A.
SERVICE

MOTORI SERIE PM – RW/2 .

Motore	PM 105/2 – PM 200				RW 380 – RW 388				Note
Cilindro	2440 (Ø 105 mm)				2440 (Ø 105 mm)				Tolleranza lavoraz.cilindro (0 ÷ + 0,015 mm.)
PISTONE (Ø mm.)	**std.** (105)	**+ 0,5** (105,5)	**+ 1** (106)	**+ 1,5** (106,5)	**std.** (105)	**+ 0,5** (105,5)	**+ 1** (106)	**+ 1,5** (106,5)	
Pistone completo	2347	2348	2349	2350	2347	2348	2349	2350	
Serie segmenti	2351	2352	2353	2354	2351	2352	2353	2354	
GUIDE – VALVOLE	**std.** mm.	**+ 0,1** mm.			**std.** mm.	**+ 0,1** mm.			
Guida valvola aspiraz.	464-42	464-30			464-42	464-30			
Guida valvola scarico	464-41	464-20			464-41	464-20			
Valvola aspirazione	960-20				960-20				
Valvola scarico	960-21				960-21				
BRONZINE BIELLA – BANCO	**std.** mm.	**– 0,25** mm.	**– 0,50** mm .	**–0, 75** mm.	**std.** mm.	**– 0,25** mm.	**– 0,50** mm.	**– 0,75** mm.	
Bronzina testa biella	316-30	316-31	316-32	316-33	316-30	316-31	316-32	316-33	Tolleranza lavoraz. perno Ø58,7(+0,023÷+0,043mm)
Bronzina banco l. distr.	310-26	310-27	310-28	310-29	310-26	310-27	310-28	310-29	Tolleranza lavoraz. perno Ø 45 (0 ÷ – 0,016mm.)
Bronzina banco centrale	310-06	310-07	310-08	310-09	310-06	310-07	310-08	310-09	Tolleranza lavoraz. perno Ø58,7(+0,023÷+0,043mm)
Bronzina banco l.volano	310-21	310-22	310-23	310-24	310-21	310-22	310-23	310-24	Tolleranza lavoraz. perno Ø 50 (0 ÷ – 0,016 mm)
BRONZINE BANCO SPECIALI	**std.** mm.	**+ 0,5** esterno	**+0,5/-0,5** est./int.		**std.** mm.	**+ 0,5** esterno	**+0,5/-0,5** est./int.		
Bronzina banco l.distr.	310-26	310-55	310-56		310-26	310-55	310-56		
Bronzina banco l. volano	310-21	310-57	310-58		310-21	310-57	310-58		
Serie anelli tenuta olio	2202				2202				
Serie guarniz. smeriglio	2438				2852				
Serie guarniz. completa	2437				2853				

OGGETTO:Motorini avviamento per motori **RF80-140/MD75-95/RD180-200**

SUBJECT: Starter motors for engines model **RF80-140/MD75-95/RD180-200**

Descrizione modifica: Sostituzione motorini avviamento Valeo con nuovi motorini avviamento Bosch

Modification description: Replacement of Valeo starter motors with new Bosch starter motors

Esecuzione premodifica
Pre-modification execution

Valeo **563-38** - 12V. 1.25kW.
Valeo **563-44** - 24V. 1.39kW.

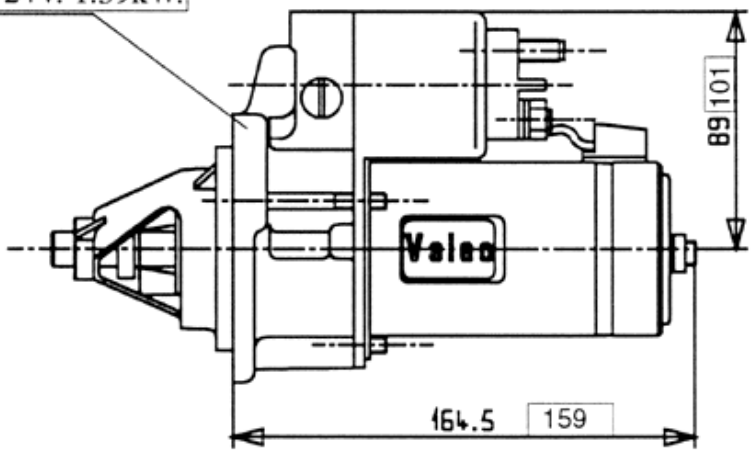

Esecuzione postmodifica
Post-modification execution

Bosch **563-50** - 12V. 1.1kW.
Bosch **563-47** - 24V. 2.5kW.

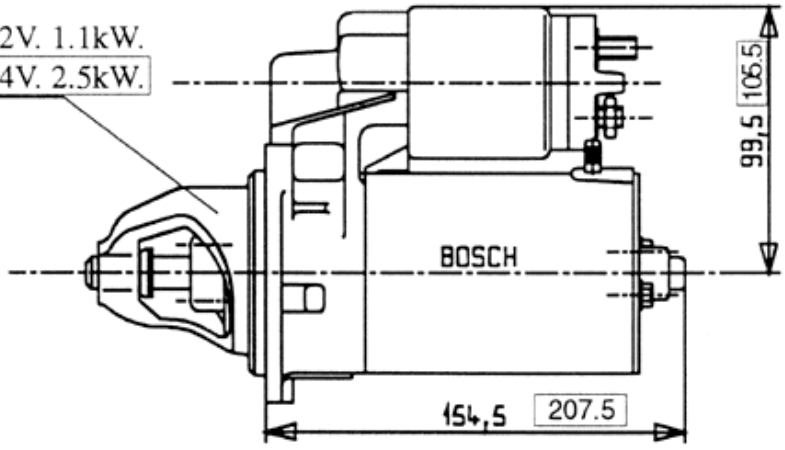

Intercambiabilita': I nuovi motorini Bosch sono perfettamente intercambiabili con i Valeo.
Interchangeability: The new Bosch motors are perfectly interchangeable with Valeo ones.

Disponibilità ricambi: I particolari premodifica verranno forniti fino ad esaurimento scorte.
Spare parts availability: Pre-modification parts will be supplied till out of stock

Attuazione: 09/96
Effective from: 09/96

Matricola:
S./N.:

OGGETTO: Motorini avviamento per motori **RF90D / MM150-190 / MW151-191IDI**

SUBJECT: Starter motor for engines model **RF90D / MM150-190 / MW151-191IDI**

Descrizione modifica: Sostituzione motorino avviamento Marelli con nuovo motorino avviamento Bosch

Modification description: Replacement of Marelli starter motor with new Bosch starter motor

Esecuzione premodifica
Pre-modification execution

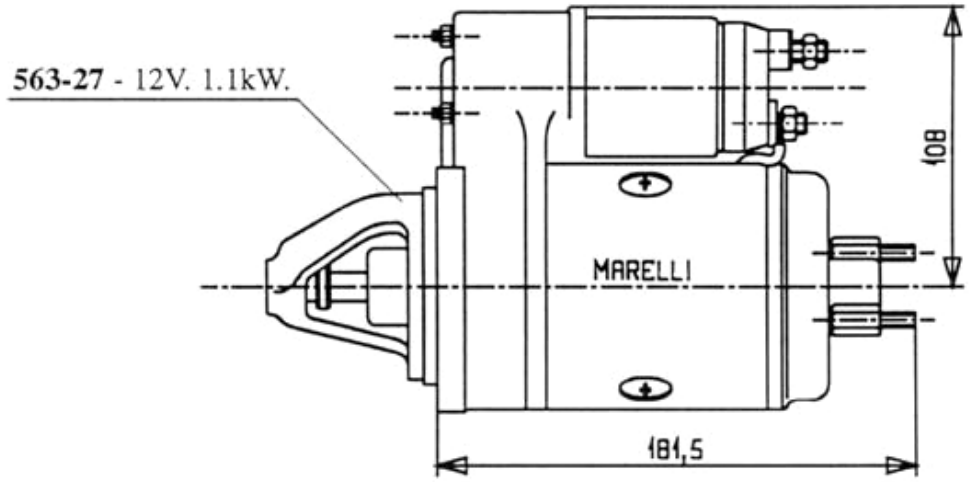

Esecuzione postmodifica
Post-modification execution

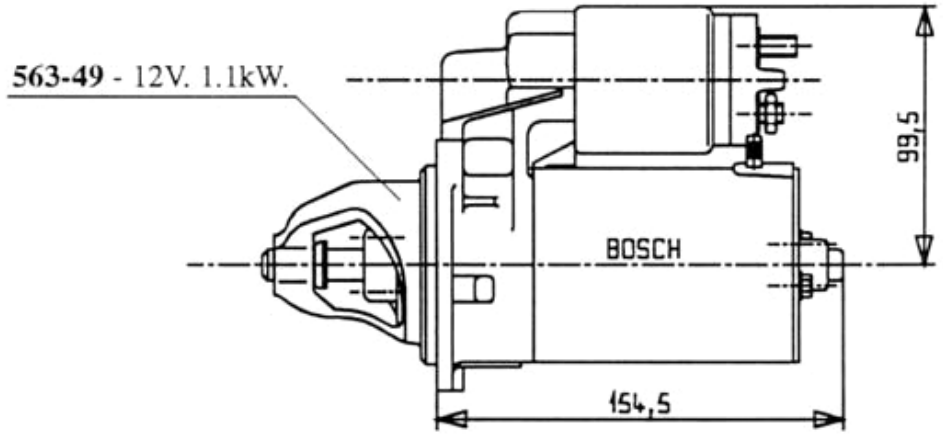

Intercambiabilita': Il nuovo motorino Bosch e' perfettamente intercambiabile con il Marelli.
Interchangeability: The new Bosch motor is perfectly interchangeable with Marelli one.

Disponibilità ricambi: I particolari premodifica verranno forniti fino ad esaurimento scorte.
Spare parts availability: Pre-modification parts will be supplied till out of stock

Attuazione: 01/97
Effective from: 01/97

Matricola:
S./N.:

OGGETTO: Motorino avviamento per motore **RD210**

SUBJECT: Starter motor for engine model **RD210**

Descrizione modifica: Sostituzione motorini avviamento Bosch e Valeo con nuovi motorini avviamento Bosch

Modification description: Replacement of Bosch and Valeo starter motors with new Bosch starter motors

Esecuzione premodifica
Pre-modification execution

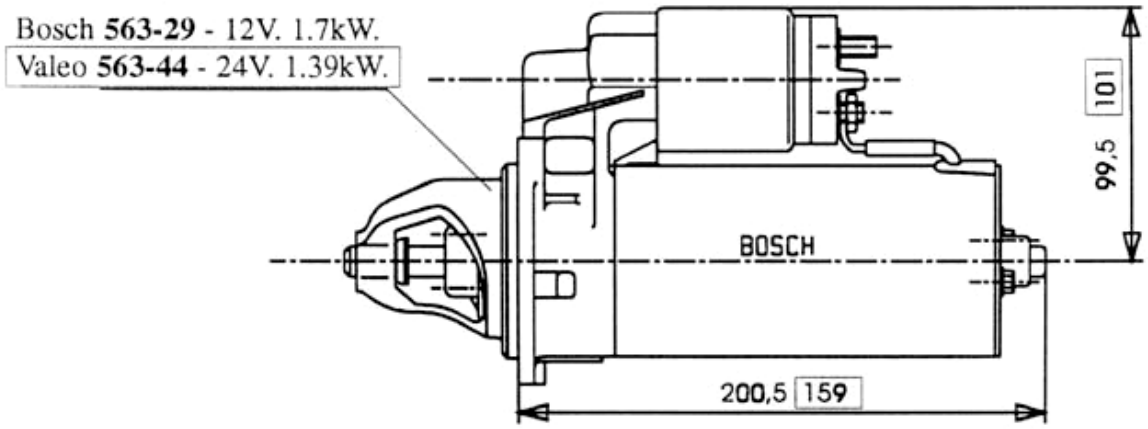

Esecuzione postmodifica
Post-modification execution

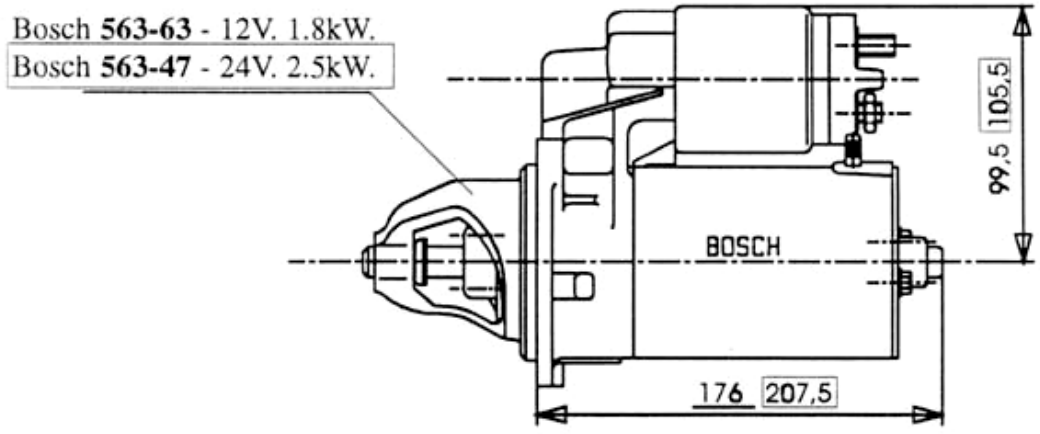

Intercambiabilita': I nuovi motorini Bosch sono' pèrfettamente intercambiabili.
Interchangeability: The new Bosch motors are perfectly interchangeable

Disponibilità ricambi: I particolari premodifica verranno forniti fino ad esaurimento scorte.
Spare parts availability: Pre-modification parts will be supplied till out of stock.

Attuazione: 11/96
Effective from: 11/96

Matricola:
S./N.:

OGGETTO: Motorino avviamento per motori **MD75-95 per gruppo elettrogeno**

SUBJECT: Starter motor for engines model **MD75-95 for generating set**

Descrizione modifica: Sostituzione motorino avviamento Valeo e Bosch con nuovi motorini avviamento Bosch

Modification description: Replacement of Valeo and Bosch starter motors with new Bosch starter motors

Esecuzione premodifica
Pre-modification execution

Valeo **563-39** - 12V. 1.25kW.
Valeo **563-44** - 24V. 1.39kW.
Bosch **563-30** - 12V. 1.4kW.

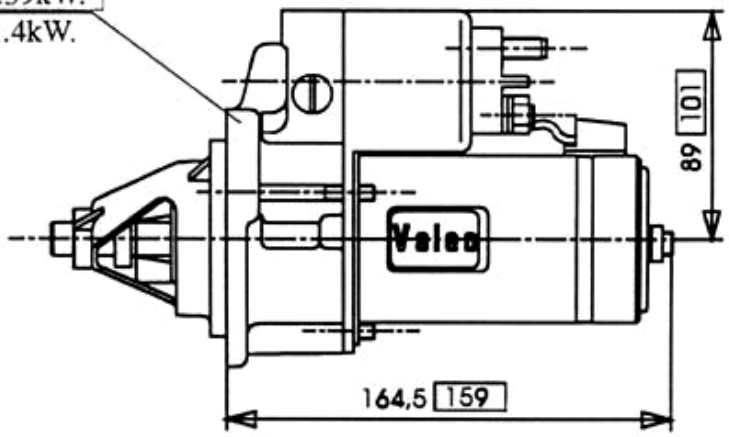

Esecuzione postmodifica
Post-modification execution

Bosch **563-54** - 12V. 1.1kW.
Bosch **563-47** - 24V. 2.5kW.

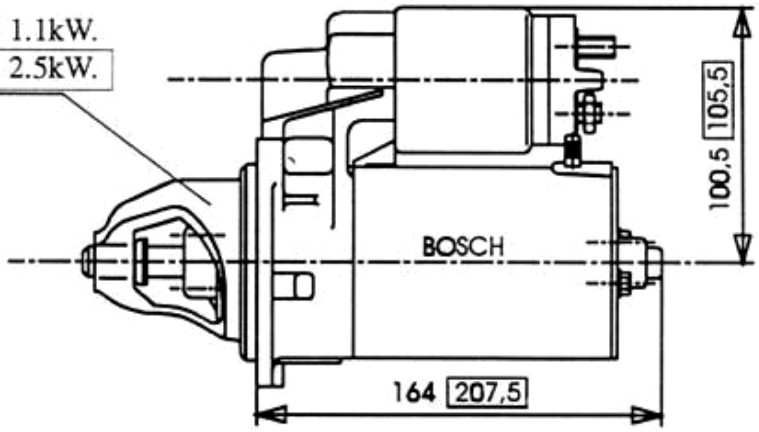

Intercambiabilita': I nuovi motorini Bosch sono perfettamente intercambiabili con il Valeo e il Bosch.
Interchangeability: The new Bosch motors are perfectly interchangeable

Disponibilità ricambi: I particolari premodifica verranno forniti fino ad esaurimento scorte.
Spare parts availability: Pre-modification parts will be supplied till out of stock.

Attuazione: 10/96 **Matricola:**
Effective from: 10/96 **S./N.:**

OGGETTO: Motorino avviamento per motori **RD220-RD240-RD270-RD278-RD280**

SUBJECT: Starter motor for engines model **RD220-RD240-RD270-RD278-RD280**

Descrizione modifica: Sostituzione motorini avviamento tipo Bosch e Iskra con nuovi motorini avviamento solo tipo Bosch

Modification description: Replacement of Bosch and Iskra starter motors with new Bosch starter motors

Esecuzione premodifica
Pre-modification execution

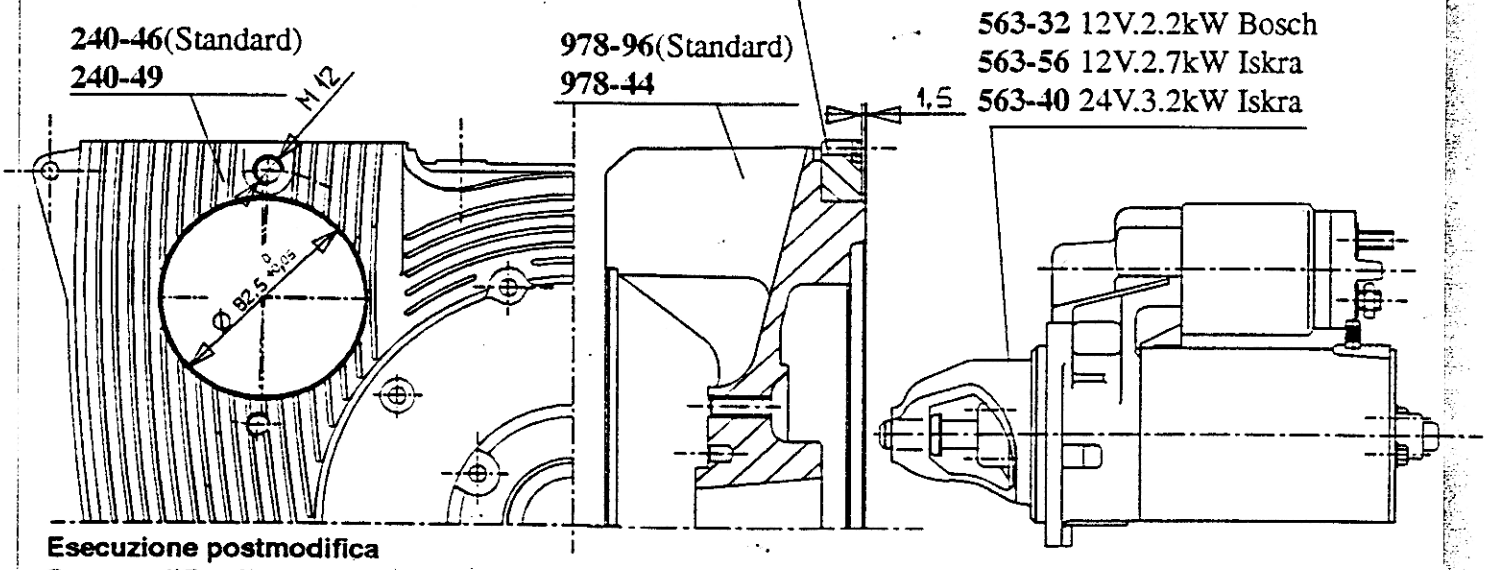

Esecuzione postmodifica
Post-modification execution

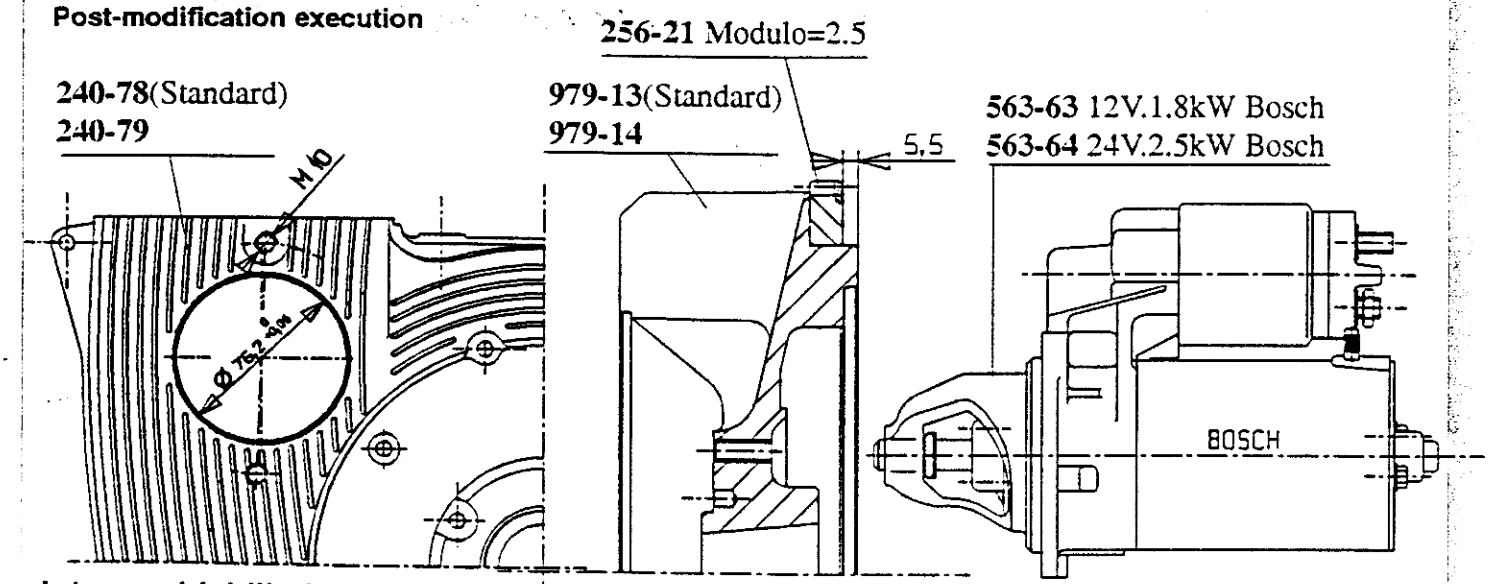

Intercambiabilita': Il motorino Bosch di nuova produzione non è intercambiabile perche' e' stato variato il modulo della corona passando da modulo=3 a 2.5.

Interchangeability: The new Bosch starter motor is not interchangeable as the crown module is changed from 3 to 2,5

Disponibilità ricambi: I particolari premodifica verranno forniti fino ad esaurimento scorte.
Spare parts availability: Pre-modification parts will be supplied till out of stock.

Attuazione: 01/97
Effective from: 01/97

Matricola: 0388 700449
S./N.:

RUGGERINI motori s.p.a.
SERVICE

04 18 10/96
Gr. Nr. Data/Date

CIRCOLARE TECNICA
CIRCULAIRE TECHNIQUE
TECHNICAL SHEET
TECHNISCHES RUNDSCHREIBEN

OGGETTO: Motorini avviamento per motore **MD350**

SUBJECT: Starter motor for engine model **MD350**

Descrizione modifica: Sostituzione motorini avviamento Bosch e Iskra con nuovi motorini avviamento solo tipo Bosch

Modification description: Replacement of Bosch and Iskra starter motors with new type of Bosch starter motors

Esecuzione premodifica
Pre-modification execution

563-31 12V.2.2kW Bosch
563-53 24V3.2kW Bosch
563-57 12V.1.8kW.Iskra
563-58 24V3.2kW.Iskra

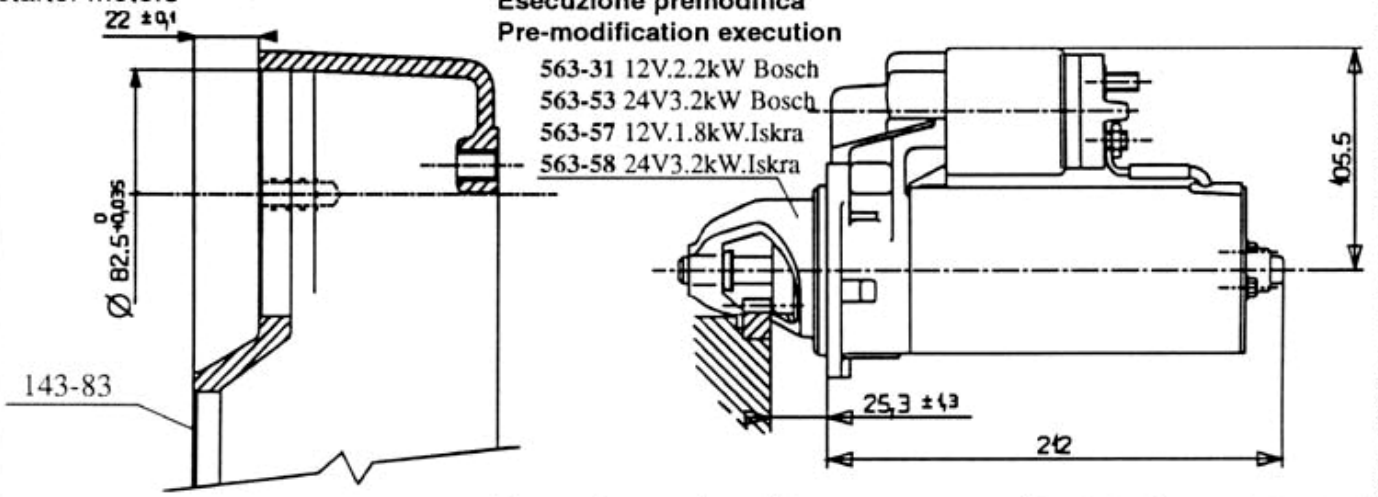

Esecuzione postmodifica
Post-modification execution

563-61 12V.1.8kW Bosch
563-62 24V.2.5kW.Bosch

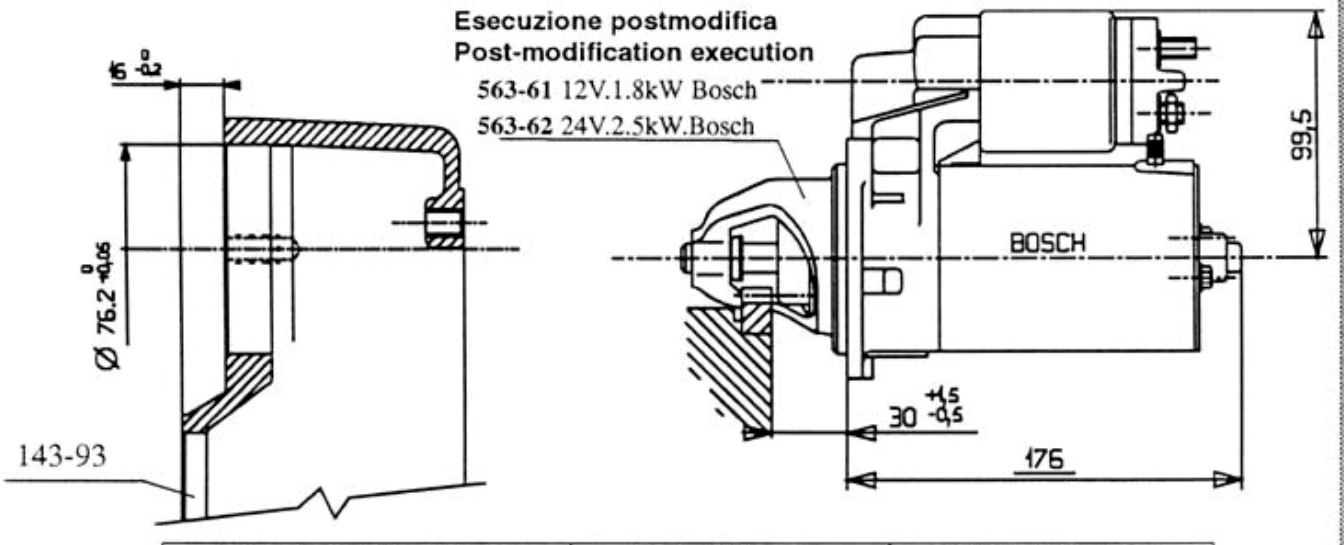

Camp. flang./Flanging bell		Volano/Flywheel		Corona/Ring gear	
pre-modif.	post-modif.	pre-modif.	post-modif.	pre-modif.	post-modif.
143-91(SAE4)	144-11	979-01	979-15	256-03	256-23
143-65(SAE6)	144-07	978-21	979-16		
143-83(STD.)	143-93				
143-85(CRD)	143-94				
143-86(Tipo L.)	144-08				
143-87(MM350)	144-09				
143-89(pick-up)	144-10				

Intercambiabilita': Il motorino Bosch di nuova produzione è intercambiabile solo interponendo fra campana e mot.avv. una flangia distanziale cod.400-31.

Interchangeability: The new type Bosch starter motor is interchangeable only placing between bellhousing and starting motor the spacer P/N 400-31

Disponibilità ricambi: I particolari premodifica verranno forniti fino ad esaurimento scorte.
Spare parts availability: Pre-modification parts will be supplied till out of stock.

Attuazione: 01/97
Effective from: 01/97

Matricola:
S./N.:

mod. QC 011

OGGETTO: Motorino avviamento per motori **RP1/2**

OGGETTO: Starter motor for engines model **RP1/2**

Descrizione modifica: Sostituzione motorini avviamento Bosch e Iskra con nuovi motorini avviamento solo tipo Bosch

Modification description: Replacement of Bosch and Iskra starter motors with new Bosch starter motors

Esecuzione premodifica
Pre-modification execution

256-03

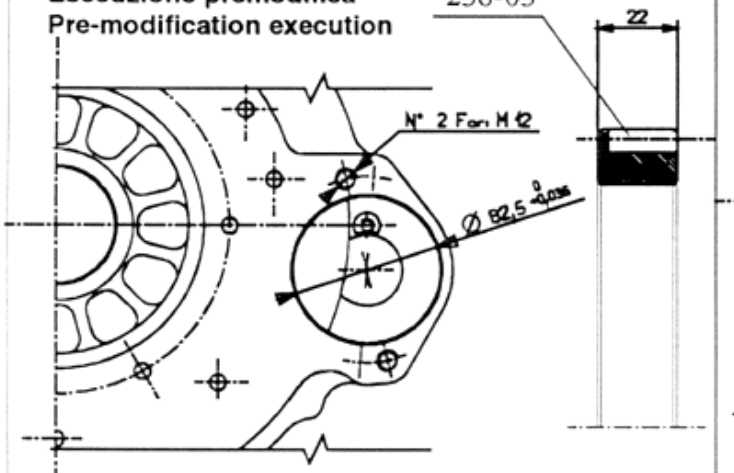

Esecuzione postmodifica
Post-modification execution

256-23

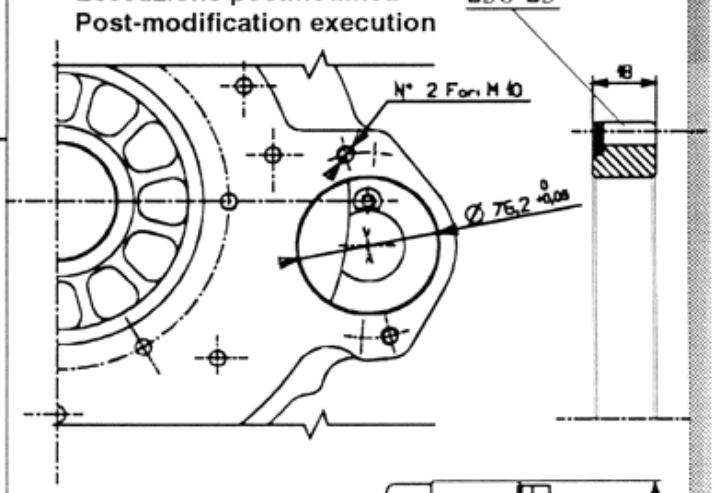

563-31 12V.2.2kW Bosch
563-53 24V3.2kW Bosch
563-51 12V.2.7kW.Iskra
563-58 24V3.2kW.Iskra

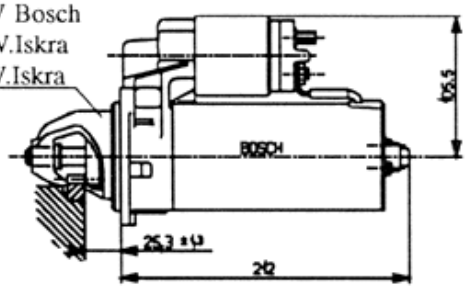

563-61 12V.1.8kW Bosch
563-62 24V.2.5kW.Bosch

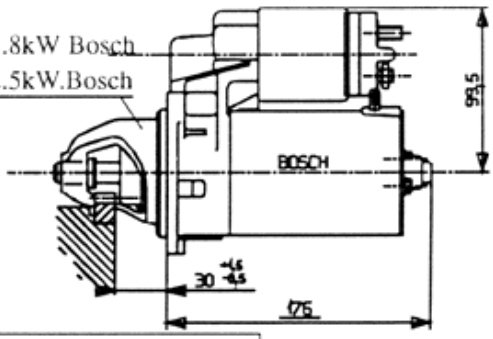

Camp. flang./Flanging bell		Corona/Ring gear	
pre-modif.	post-modif.	pre-modif.	post-modif.
143-21(STD.)	143-96	256-03	256-23
143-42(c.sede+prig.)	143-97		
143-47(SAE4 X gr.el.)	144-03		
143-40(lato filtro olio)	144-02		
143-38(SAE4 X gr.el.)	144-01		
143-23(c.sede s.prig.)	143-98		
143-30(c.sede s.prig)	143-99		
143-36(c.sede c.prig.)	144-04		
143-48(c.sede c.prig.)	144-05		
143-90(per pick-up)	144-06		

Intercambiabilita': Il motorino Bosch di nuova produzione è intercambiabile solo interponendo fra campana e mot.avv. una flangia distanziale cod.400-31.

Interchangeability: The new type Bosch starter motor is interchangeable only placing between bellhousing and starting motor the spacer P/N 400-31

Disponibilità ricambi: I particolari premodifica verranno forniti fino ad esaurimento scorte.

Spare parts availability: Pre-modification parts will be supplied till out of stock.

Attuazione: 04/97 **Matricola:**

Effective from: 04/97 **S./N.:**

OGGETTO: Motorino avviamento per motori **MD150-190**

SUBJECT: Starter motor for engines model **MD150-190**

Descrizione modifica: Sostituzione motorino avviamento Valeo e Bosch con nuovi motorini avviamento Bosch

Modification description: Replacement of Valeo and Bosch starter motors with new Bosch starter motors

Esecuzione premodifica
Pre-modification execution

Valeo **563-39** - 12V. 1.25kW.
Valeo **563-44** - 24V. 1.39kW.
Bosch **563-30** - 12V. 1.4kW.

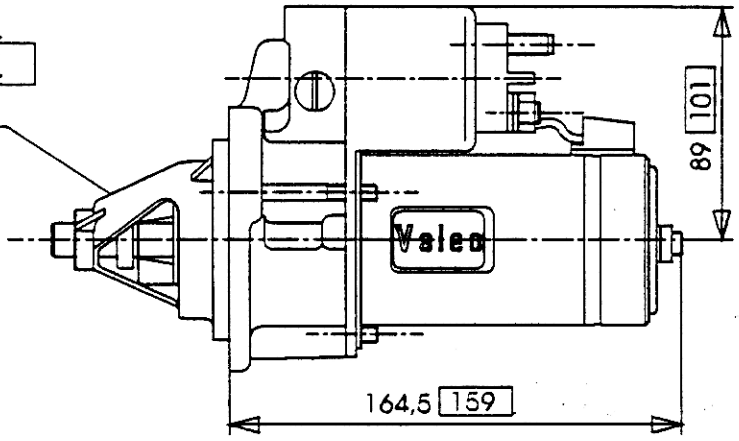

Esecuzione postmodifica
Post-modification execution

NELLE VERSIONI CON MOTORINO AVVIAMENTO 24V. COD.563-47, ASPORTARE FINO AL PIANO PARETE CARTER LA ZONA INDICATA DELLE TRE ALETTE.

To fit 24V. new Bosch starter (code 563-47) it is necessary to remove completely the three cooling wings indicated.

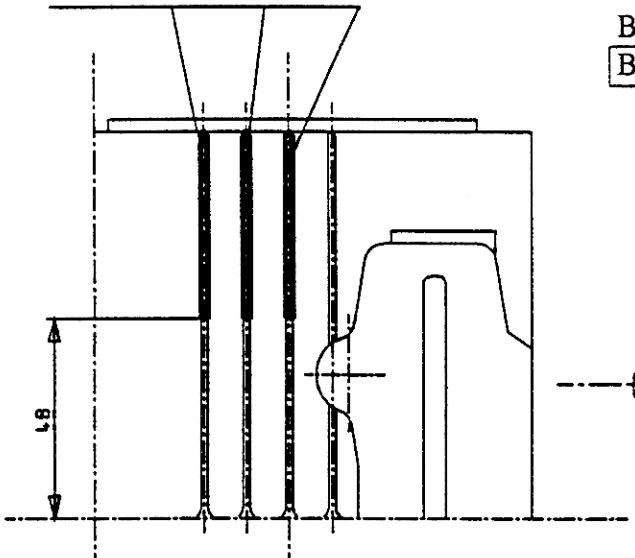

Bosch **563-54** - 12V. 1.1kW.
Bosch **563-47** - 24V. 2.5kW.

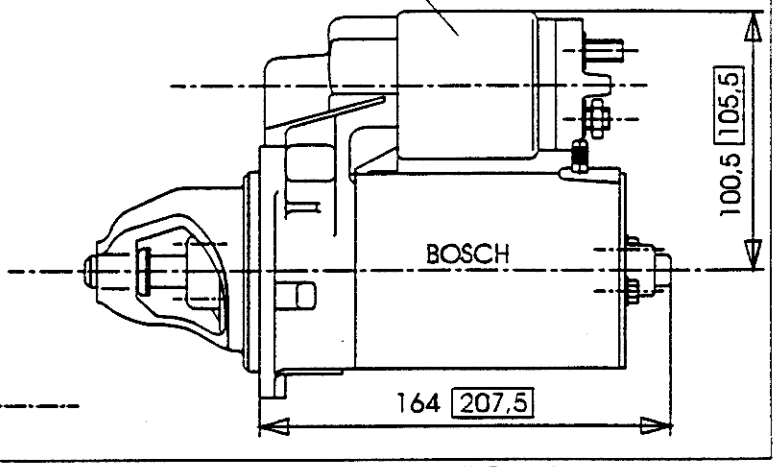

Intercambiabilita': I nuovi motorini Bosch sono intercambiabili con il Valeo e il Bosch.
Interchangeability: The new Bosch motors are interchangeable

Disponibilità ricambi: I particolari premodifica verranno forniti fino ad esaurimento scorte.
Spare parts availability: Pre-modification parts will be supplied till out of stock.

Attuazione: 10/96 **Matricola:**
Effective from: 10/96 **S./N.:**

OGGETTO: Motorino avviamento **12V** per motori **MD150-170-190**
SUBJECT: ***12V*** *starter motor for engines model* ***MD150-170-190***

Descrizione modifica: Sostituzione motorini avviamento Valeo e Bosch con nuovo motorino avviamento Bosch. La presente circolare tecnica annulla e sostituisce la circolare Gr. 04 Nr. 20 (01/96) relativa alla serie motori in oggetto.

Modification description: *Replacement of Valeo and Bosch starter motors with new Bosch starter. This present circular replaces the technical sheet Gr. 04 No. 20 date: 01/96*

Esecuzione premodifica
Pre-modification execution

Valeo **563-39** - 12V. 1.25kW.
Bosch **563-30** - 12V. 1.4kW.

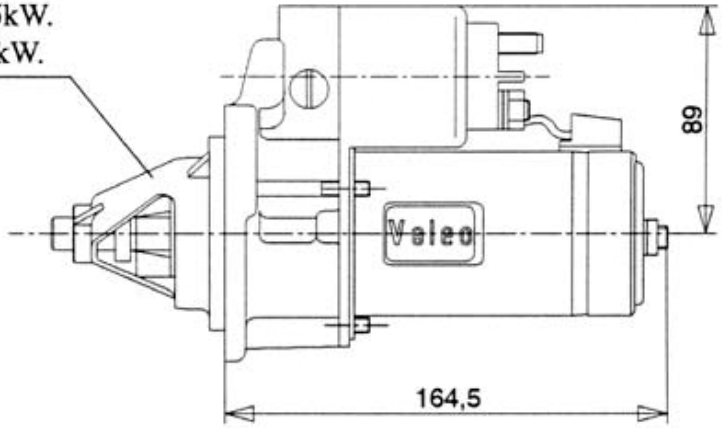

Esecuzione postmodifica
Post-modification execution

Bosch **563-54** - 12V. 1.1kW.

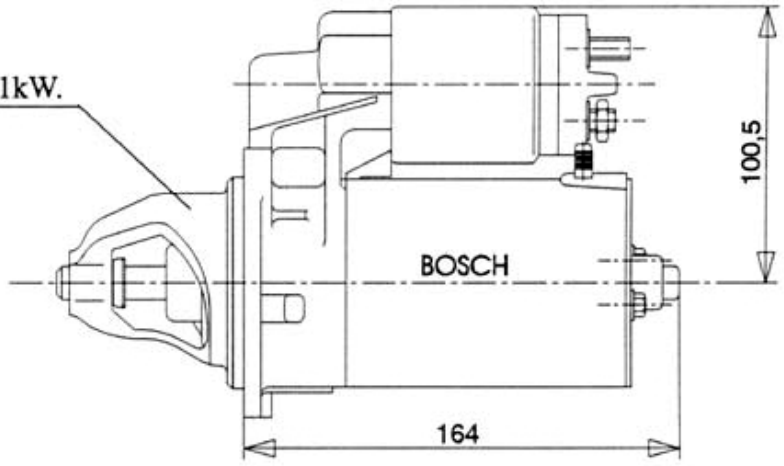

Intercambiabilità: Il nuovo motorino Bosch è intercambiabile con il precedente Valeo oppure Bosch.
Interchangeability: *The new Bosch starter is interchangeable with previous Valeo or Bosch.*

Disponibilità ricambi: I particolari pre-modifica verranno forniti sino ad esaurimento scorte.
Spare parts availability: *Pre-modification parts are available while stocks last.*

Attuazione: 10/96
Effective from: *10/96*

Matricola:
S/No.:

OGGETTO: Motorino avviamento **24V** per motore **MD150**
SUBJECT: ***24V*** *starter motor for engine model* ***MD150***

Descrizione modifica: Sostituzione motorino avviamento Valeo con nuovo motorino avviamento Bosch. La presente circolare tecnica annulla e sostituisce la circolare Gr. 04 Nr. 20 (01/96) relativa alla serie motori in oggetto.

Modification description: *Replacement of Valeo starter motor with new Bosch starter. This present circular replaces the technical sheet Gr. 04 No. 20 date: 01/96*

Esecuzione premodifica
Pre-modification execution

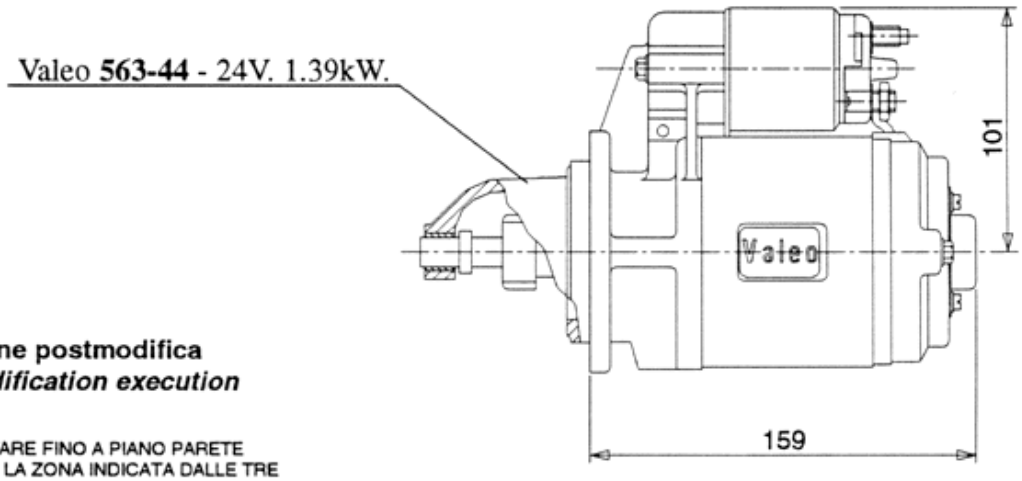

Esecuzione postmodifica
Post-modification execution

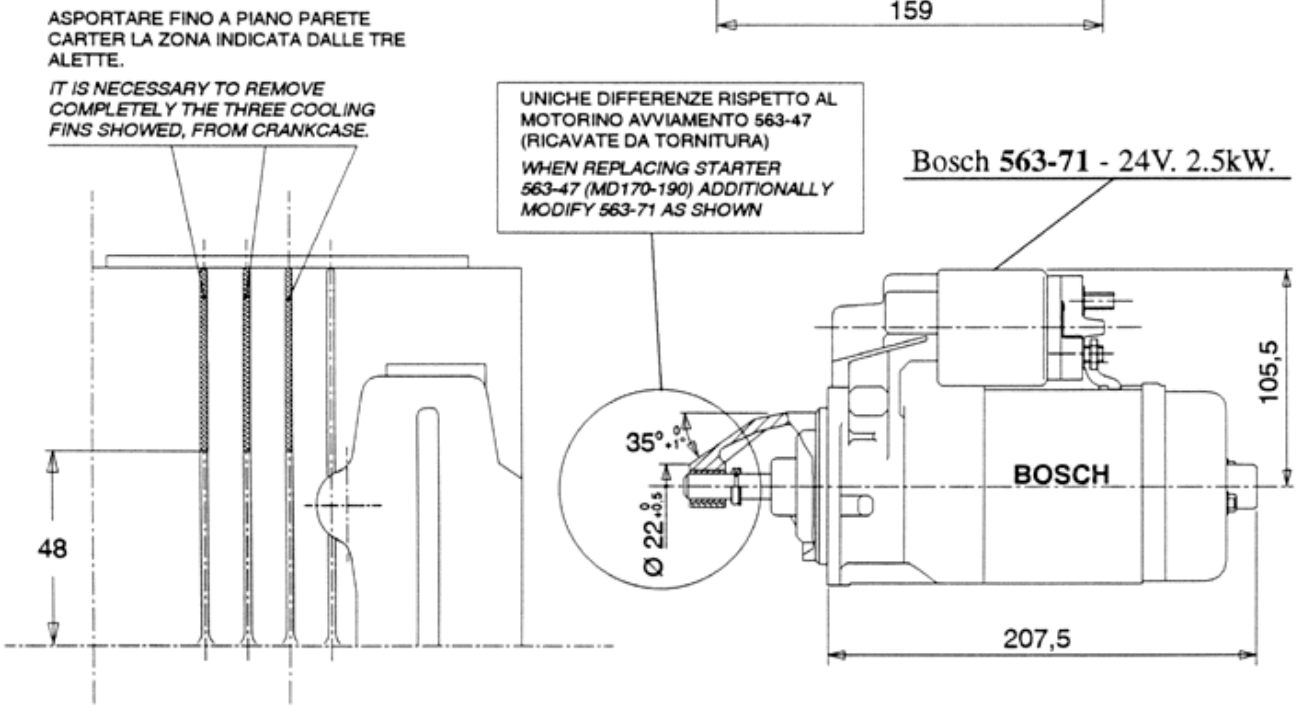

Intercambiabilità: Il nuovo motorino Bosch è intercambiabile con il Valeo solo dopo l'esecuzione della lavorazione sul carter indicata in figura.

Interchangeability: *The new Bosch starter is interchangeable only after fins on crankcase are removed.*

Disponibilità ricambi: Il particolare pre-modifica verrà fornito sino ad esaurimento scorte.
Spare parts availability: *Pre-modification part is available while stocks last.*

Attuazione: 10/96
Effective from: *10/96*

Matricola:
S/No.:

OGGETTO: Motorino avviamento **24V** per motori **MD170-190**
SUBJECT: ***24V*** *starter motor for engines model* ***MD170-190***

Descrizione modifica: Sostituzione motorino avviamento Valeo con nuovo motorino avviamento Bosch. La presente circolare tecnica annulla e sostituisce la circolare Gr. 04 Nr. 20 (01/96) relativa alla serie motori in oggetto.

Modification description: *Replacement of Valeo starter motor with new Bosch starter. This present circular replaces the technical sheet Gr. 04 No. 20 date: 01/96*

Esecuzione premodifica
Pre-modification execution

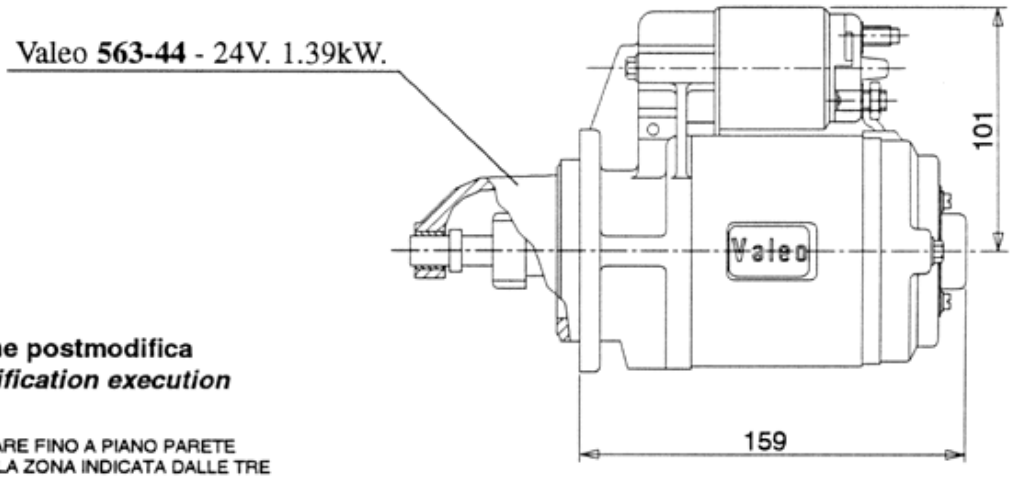

Esecuzione postmodifica
Post-modification execution

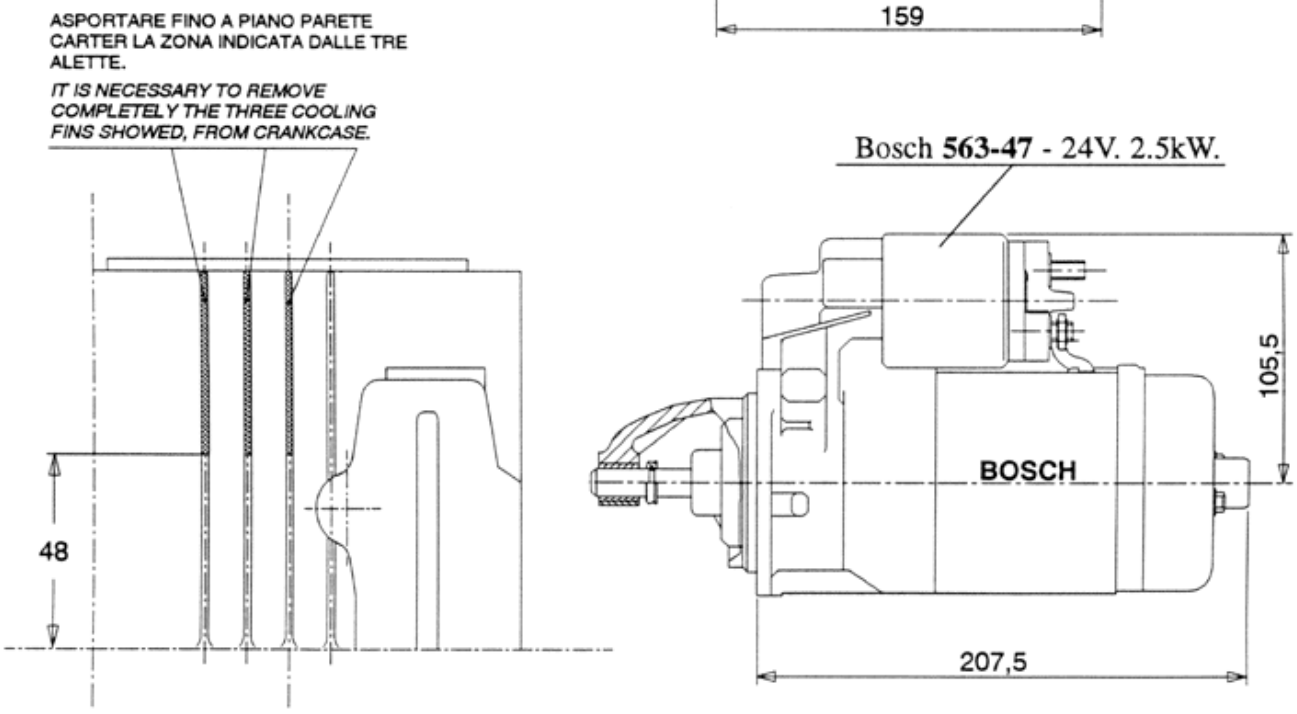

Intercambiabilità: Il nuovo motorino Bosch è intercambiabile con il Valeo solo dopo l'esecuzione della lavorazione sul carter indicata in figura.

Interchangeability: *The new Bosch starter is interchangeable only after fins on crankcase are removed.*

Disponibilità ricambi: Il particolare pre-modifica verrà fornito sino ad esaurimento scorte.
Spare parts availability: *Pre-modification part is available while stocks last.*

Attuazione: 10/96
Effective from: *10/96*

Matricola:
S/No.:

OGGETTO: Albero a gomito con presa di forza conica.
SUBJECT: *Crankshaft with tapered P.T.O. end.*

Descrizione modifica: Eliminazione chiavetta e relativa sede su cono albero a gomito lato presa di forza

Modification description: *Removal of key and keyway on tapered crankshaft P.T.O. end.*

Esecuzione premodifica
Pre-modification execution

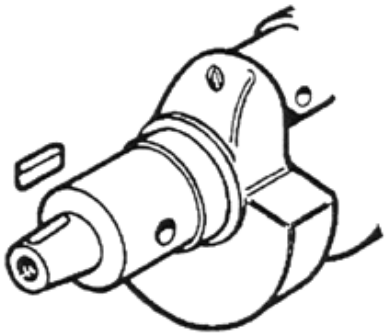

Esecuzione postmodifica
Post-modification execution

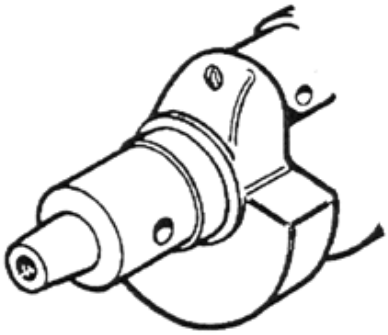

MOTORE SERIE *ENGINE MODEL*	CODICE RICAMBIO ALBERO A GOMITO *CRANKSHAFT SPARE PART NUMBER*	DATA DI ATTUAZIONE *IMPLEMENTATION DATE*
RF80-90	2912	11/07/94
RF120	2955	04/07/94
RF140	2116	31/12/94
MD75	A2234	19/05/89
MD95	A2236	19/05/89
MD150	A2126	13/06/94
MD190	A2316	13/06/94
RD220-240-270-280	2391	12/02/97
RD180-200-210	2941	12/02/97

Intercambiabilità: Possibile.
Interchangeability: *Possible.*

Disponibilità ricambi: Verranno forniti solo gli alberi a gomito in esecuzione postmodifica
Spare parts availability: *Pre-modification parts are no longer available.*

Attuazione: Vedi tabella.
Effective from: *See table.*

RUGGERINI DIESEL

CIRCOLARI TECNICHE MOTORI FUORI PRODUZIONE SERVICE LETTERS ENGINES OUT OF RANGE

GR 10

motori/engines

RD - RF - MC

LOMBARDINI®

RUGGERINI motori S.P.A. SERVICE	CIRCOLARE TECNICA CIRCULAIRE TECHNIQUE TECHNICAL SHEET TECHNISCHES RUNDSCHREIBEN	Gr.	Nr.	Date
		10	63	1/87

OGGETTO : DATI TECNICI PER MOTORI DIESEL RAFFREDDATI AD ACQUA RM 80 - RDM 901 - RDM 901L - RW 120.

GIOCO ASSIALE ALBERO A GOMITO : 0,10 ÷ 0,20 mm.

Registrare tramite spessori (guarnizioni) tra piano supporto di banco e basamento .

GIOCO ASSIALE ALBERO A CAMME : 0,10 ÷ 0,20 mm.

Registrare tramite spessori (cod.777 - 74 sp. 0,1 mm; cod.777 - 73 sp. 0,3 mm ; cod. 777 - 47 sp. 0,5 mm) tra ingranaggio albero a camme e piano carter distribuzione.

RIENTRANZA PISTONE DAL PIANO CILINDRO (Fig. 1).

D = + 0,20 ÷ + 0,30 mm. con biella in acciaio
D = 0 ÷ + 0,10 mm. " " " alluminio

Registrare tramite spessori (guarnizioni) tra piano inferiore cilindro e basamento.

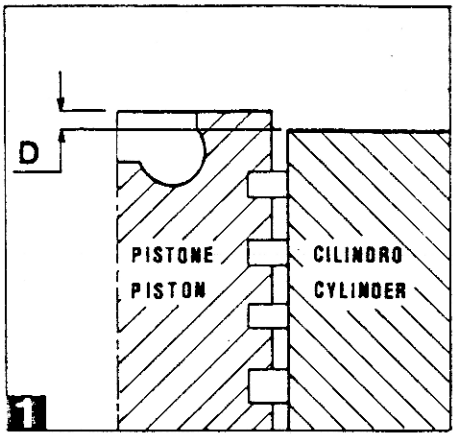

SPORGENZA POLVERIZZATORE DAL PIANO TESTA (Fig.2).

S = 2,25 ÷ 2,75 mm. iniettore con inclinaz. 20°
S = 3,75 ÷ 4,25 mm. " " " 30°

Registrare tramite rondelle in rame

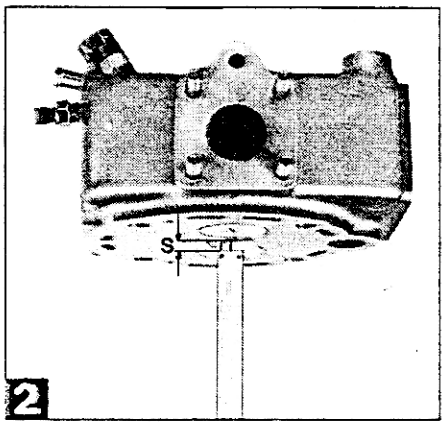

TARATURA INIETTORE

225 ÷ 235 Kg/cmq. OMAP
210 ÷ 220 Kg/cmq. Bosch

ANTICIPO DI INIEZIONE SUL VOLANO

Gradi 25 = 59,5 mm sul volano Ø 273 mm RM 80
Gradi 25 = 64 mm sul volano Ø 292 mm RDM 901
Gradi 22 = 56 mm sul volano Ø 292 mm RDM 901 / L
Gradi 27 = 68 mm sul volano Ø 290 mm RW 120

Registrare tramite spessori (guarnizioni) tra piano appoggio pompa iniezione e basamento.

GIOCO TRA VALVOLA E BILANCIERE (Fig. 3).

0,15 mm. aspirazione - scarico

Registrare a motore freddo e con il pistone al P.M.S. di compressione.

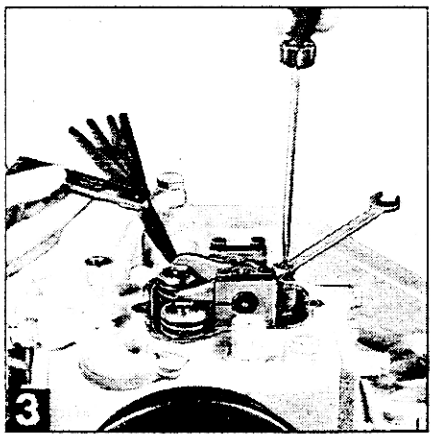

COPPIE DI SERRAGGIO in Kgm.

Vite coperchio distribuzione	2,3
Vite supporto lato volano	2,3
Vite testa biella RM 80	3,5
Vite testa biella RDM 901 - RW 120	4
Dado testa motore	5
Dado iniettore	2,3
Bussola iniettore	5
Dado volano	28

CAPACITA' OLIO BASAMENTO

Kg. 1,8 (2 litri) .

Sostituire l'olio ogni **100 ore** di funzionamento .

PASTIGLIA IN ZINCO PER RM 80 - RDM 901 - 901 L.

Verificare **ogni mese** le condizioni della pastiglia in zinco situata all'interno del tappo sul cilindro (fig. 4).

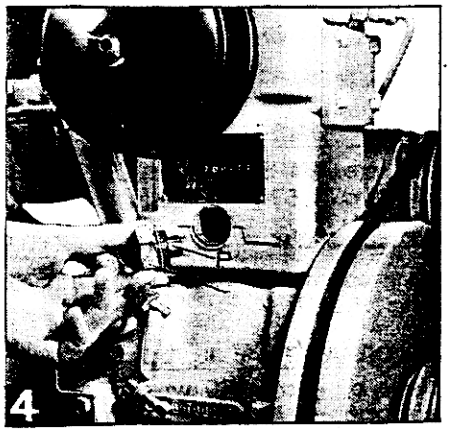

N.B. : La presente annulla e sostituisce la circolare tecnica Gr. 1 nr, 29 .

OBJECT : TECHNICAL DATA FOR WATER COOLED DIESEL ENGINES RM 80 - RDM 901 - RDM 901 L - RW 120 - RW 128 .

CRANKSHAFT END PLAY : 0.10 ÷ 0.20 mm. (0.004 ÷ 0.008 Inch).

Set by thicknesses (gaskets)between the plane of main beaing support, flywheel side and engine crankcase.

CAMSHAFT END PLAY : 0.10 ÷ 0.20 mm. (0.004 ÷ 0.008 inch.).

Set by thicknesses (steel shims) code 777-74 - 0.1 mm. (0.0039 Inch) ; code 777 - 73 -0.3 mm. (0.0118 Inch) ; code 777-47 - 0.5 mm. (0.0197 Inch) between camshaft gear and timing cover seat .

PROTRUSION PISTON SURFACE FROM CYLINDER SURFACE (fig. 1).

D = +0.20 ÷ + 0.30 mm. with connecting rod in steel
D = 0 ÷ + 0.10 mm. with connecting rod in aluminium

To be set by thicknesses (gaskets) between bottom cylinder surface and crankcase.

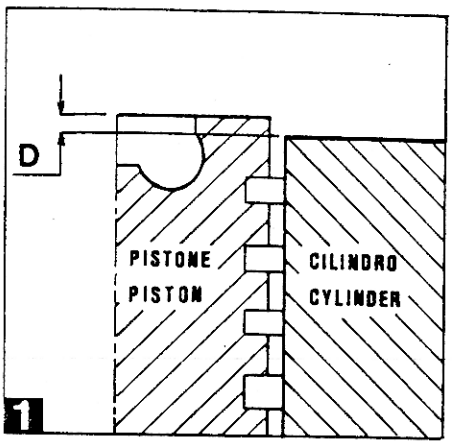

1

NOZZLE PROTRUSION FROM CYLINDER HEAD SURFACE (fig. 2).

S = 2.25 ÷ 2.75 mm. injector with inclinat. 20°
S = 3.75 ÷ 4.25 mm. " " " 30°

To be set by copper washer

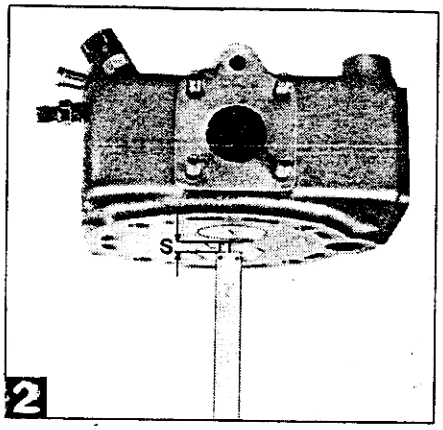

2

INJECTOR PRESSURE SETTING

225 ÷ 235 Kg/cmq (3270 ÷ 3400 psi) OMAP
210 ÷ 220 Kg/cmq (3000 ÷ 3100 psi) Bosch

ADVANCE OF INJECTION ON THE FLYWHEEL

Degrees 25 = 59.5 mm(2.325 Inch) on the flywheel Ø 273 mm. (10.748 Inch) RM80
Degrees 25 = 64 mm. (2.520 Inch) on the flywheel Ø 292 mm. (11.496 Inch)RDM901
Degrees 22 = 56 mm. (2.205 Inch) on the flywheel Ø292 mm.(11.496 Inch)RDM901L
Degrees 27 = 68 mm. (2.677Inch) on the flywheel Ø290 mm. (11.417 Inch)RW 120.

Set by thicknesses (gaskets) between injection pump surface and engine crankcase.

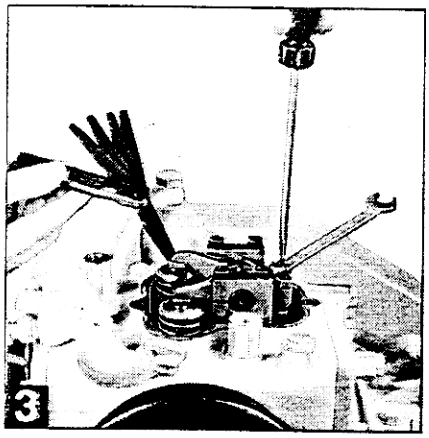
3

INJECTION DURATION MARKS ON THE FLYWHEEL

Degrees 13 = 31 mm. (1.22 Inch) on the flywheel Ø273 mm.(10.75 Inch) RM 80
Degrees 13 = 33 mm. (1.30 Inch) on the flywheel Ø292 mm.(11.50 Inch)RDM901 - /L
Degrees 13 = 31 mm. (1.30 Inch) on the flywheel Ø290 mm.(11.41 Inch) RW 120

For the injection duration setting procedure , refer to the overhaul handbook.

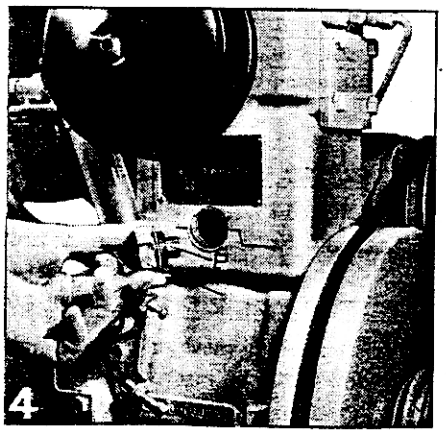
4

CLEARANCE BETWEEN VALVE AND ROCKER ARM (fig. 3).

0.15 mm. (0.006 Inch) inlet - exhaust

Set and cold engine and with piston at TDC point of compression.

TIGHTENING TORQUES Kgm / Feet - lbs.

Conn - rod screw RM 80 3.5 Kgm (25.3 F/lbs) RDM901-RW120 4Kgm(28.9 lbs).
Cylinder head nuts 5 Kgm (36.2 lbs)

ZINC PAD for RM 80 - RDM 901 - RDM 901 L.

Check every month the condition of the zinc pad, located inside the cylinder water draining cap (fig. 4).

OIL PAN CAPACITY : Kg. 1.8 = 2 liters = 2 Quarts of G.

Change lube oil every 100 working hours.

RUGGERINI motori S.P.A. SERVICE	CIRCOLARE TECNICA CIRCULAIRE TECHNIQUE TECHNICAL SHEET TECHNISCHES RUNDSCHREIBEN	Gr.	Nr.	Date
		10	67	6/84

OGGETTO : BASAMENTO PER MOTORI SERIE RD.

Descrizione tecnica : Sui motori della serie in oggetto è possibile il montaggio del basamento della serie RF unitamente ai particolari riportati nello schema. (●)
Si consiglia l'introduzione della modifica per migliorare l'avviamento, la lubrificazione ai bilancieri e la possibilità di utilizzare se necessario il motore a 3600 giri/' .

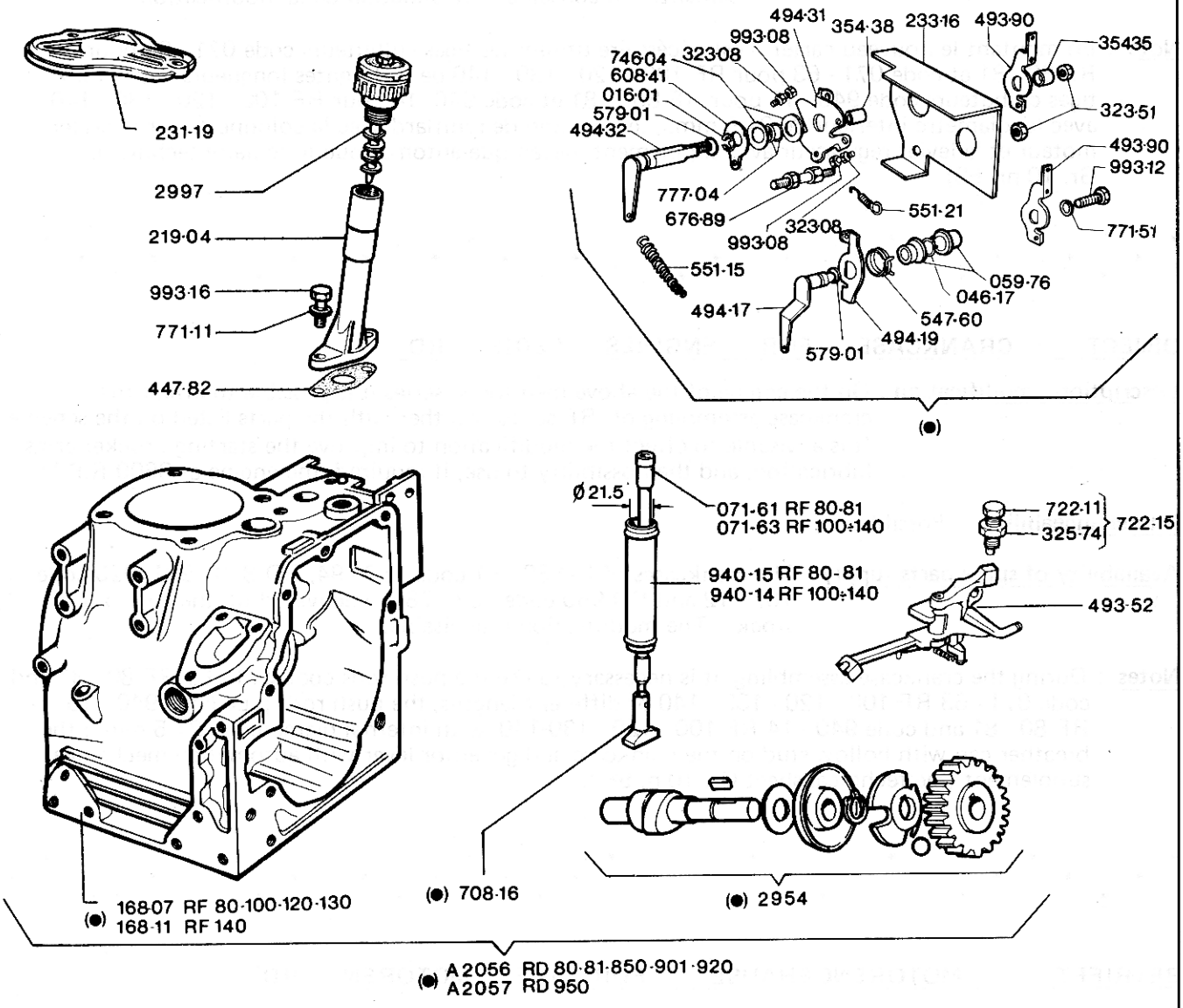

Intercambiabilità : Possibile.

Disponibilità scorte ricambi : I basamenti RD 80 - 81 cod. 167 - 94, RD 850 - 901 - 920 - cod.167-12 e RD 950 cod. 167 - 78 vengono forniti ad esaurimento.
Si consiglia l'introduzione della modifica .

Attenzione : Montando il nuovo basamento è necessario utilizzare:le aste bilancieri cod. 071 - 61 RF 80-81 e cod. 071 - 63 RF 100 - 120 - 130 - 140 di diversa lunghezza; i tubi custodia aste bilancieri cod. 940 - 15 RF 80 - 81 e cod. 940 - 14 RF 100 - 120 - 130 - 140 con diametro interno iniziale tornito (ǿ 21,5 mm) ; il tappo sfiatatoio con relativa colonnetta montata sul basamento e la leva regolatore con supplemento meccanico - automatico (vedi circolare tecnica Gr. 10 nr. 58).

CONC. : CARTER POUR MOTEURS SERIE RD.

Description modification : Sur les moteurs de cette série, il est possible monter le carter de la serie RF avec les pièces reportées dans le schema.
On conseille l'introduction de la modification pour améliorer le démarrage, la lubrification aux culbuteurs et la possibilité d'utiliser, si nécéssaire, le moteur à 3600 T/Min.

Interchangeabilité : Possible.

Disponibilité stock pièces de réchange : Le carter RD 80 - 81 code 167 - 94 , RD 850 - 901 - 920 code 167 - 12 et RD 950 code 167 - 78 sont fournis jusqu ' à épuisement. On conseille l'introduction de la modification.

Note : En montant le nouveau carter il est nécéssaire utiliser les tiges culbuteurs code 071 - 61 pour RF 80 - 81 et code 071 - 63 pour RF 100 - 120 - 130 - 140 de différentes longueurs; les tuyaux tiges culbuteurs code 940 - 15 pour RF 80 - 81 et code 940 -14 pour RF 100 - 120 - 130 - 140 avec le diamètre interieur de 21,5 mm. ; le bouchon de reniflard avec la colonnette sur le carter moteur et la levier regulateur avec supplement mecanique-automatique (circulaire technique Gr. 10 nr. 58).

* * * \

RUGGERINI motori S.P.A. SERVICE	CIRCOLARE TECNICA CIRCULAIRE TECHNIQUE TECHNICAL SHEET TECHNISCHES RUNDSCHREIBEN	Gr.	Nr.	Date
		10	69	6/85

OGGETTO : TESTA - PISTONE - INIETTORE E CIRCUITO INIEZIONE PER MOTORI RF 80 - RF 89.

Descrizione modifica : L'introduzione del nuovo sistema di iniezione comporta la modifica della testa e del pistone.

Esecuzione premodifica - Premodification execution

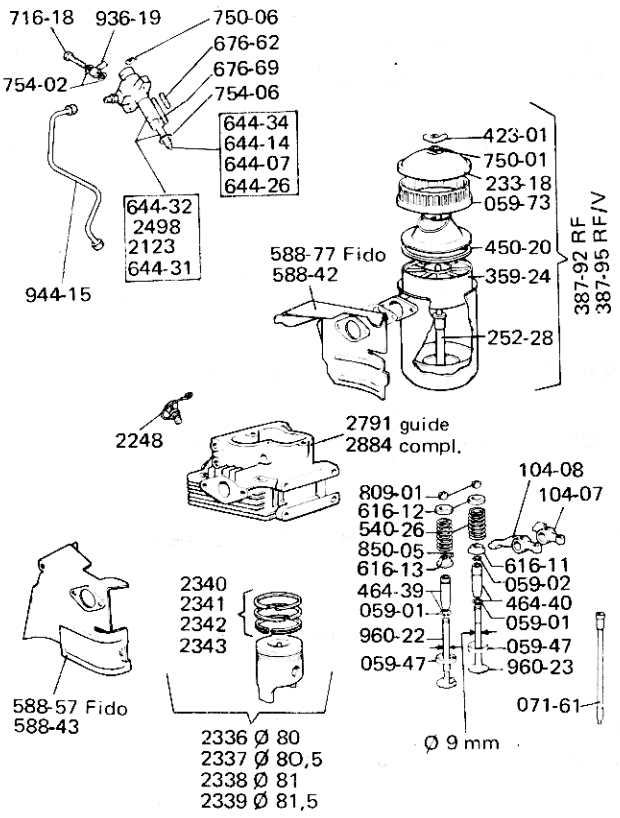

Esecuzione postmodifica-Postmodification execution

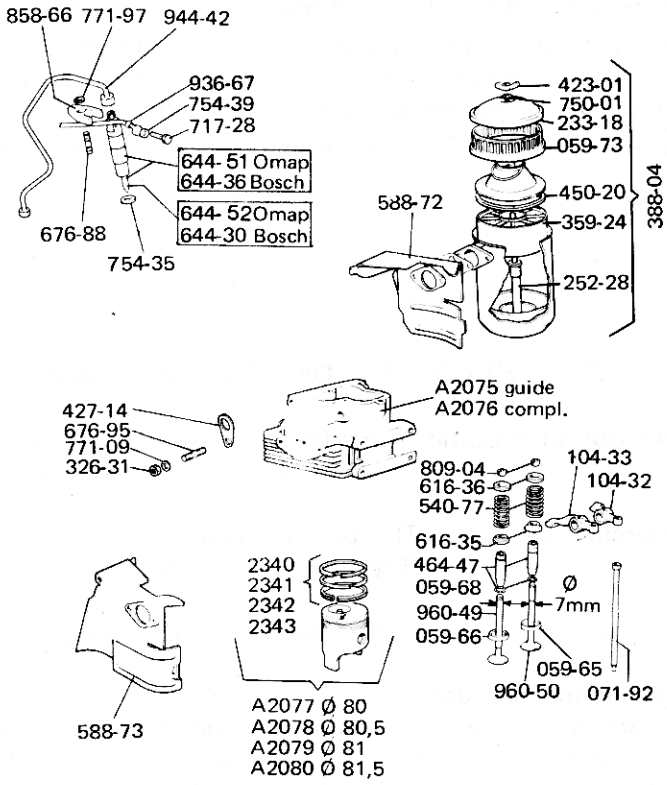

Intercambiabilità : I particolari sciolti premodifica e postmodifica non sono intercambiabili tra di loro. Possibile la sostituzione completa della modifica.

MODIFICA INIZIATA DAL MOTORE – BEGINNING FROM THE ENGINE

Tipo - Type	Matricola - Code	Data - Date
RF 80 (0219)	516071	01 / 06 / 1985
RF 81 (0229)	507286	01 / 06 / 1985
RF 88 (0300)	500327	01 / 06 / 1985
RF 89 (0239)	500264	01 / 06 / 1985

Disponibilità scorte ricambi : I particolari sciolti premodifica continuano ad essere forniti.

Istruzioni per il montaggio :

Sul pistone è stampigliata una freccia che indica il senso di rotazione del motore.
La camera di combustione, scentrata rispetto all'asse, deve essere orientata lato polverizzatore.
L'anticipo di iniezione riportato sul volano (Ø 235 mm.) è di 25° corrispondenti a 51,5 mm.
La sporgenza del polverizzatore dal piano testa registrabile con rondelle in rame deve essere mm. 2,25 ÷ 2,75
Le rimanenti registrazioni sono invariate e sono riportate nel manuale per le riparazioni.

CONC : CULASSE - PISTON - INJECTEUR ET CIRCUIT INJECTION POUR RF 80 - 89.

Description modification : L'introduction du nouveau système d'injection comporte la modification de la culasse et du piston.

Interchangeabilité : Les pièces individuelles pré-et-post-modification ne sont pas interchangeables. Le replacement complet de la modification est possible.

Disponibilité stock pièces de rechange : Les particuliers prémodification continurons à être fournis.

Renseignements pour le montage :

Sur le piston on a estampillé une flèche indiquant le sens de rotation du moteur.
La chambre de combustion, désaxée par rapport à l'axe, doit être orientée à côté de l'injecteur.
Le début d'injection sur le volant (Ø 235 mm.) est : 25 ° = 51,5 mm.
Le dépassement de l'injecteur dans le plane de la culasse est: 2,25 ÷ 2,75 mm.

OBJECT : HEAD – PISTON – INJECTOR AND INJECTION CIRCUIT FOR RF 80 - 89.

Description modification : The introduction of the new injection system involves the modification of the head and of the piston.

Interchangeability : The pre-modification and post-modification loose parts are not interchangeable. The complete replacement of the modification is possible.

Availability of spare parts supply : The parts used before the modification will still be available.

Assembling instructions :
An arrow indicating the engine rotation sense is stamped on the piston.
The combustion chamber , out of track in comparison with the center line, must be oriented nozzle side.
Advance of injection on the flywheel (Ø 235 mm.) is : 25° = 51,5 mm.
Nozzle protrusion from cylinder head surface is : 2.25 ÷ 2.75 mm.

BETRIFFT : KOPF - KOLBEN - EINSPRITZDÜSE UND EINSPRITZZYKLUS FÜR RF 80 - 89.

Beschreibung : Die Einführung des neuen Einspritzsystems erfordert eine Modifikazion des Kopfes und des Kolbens.

Austauschbarkeit : Die alten und neuen Einzelteile sind nicht untereinander taschbar. Der komplete Tasch der Modifikazion ist möglich.

Verfügbarkeit der Ersatzteile : Die vor der Einführung dieser Ausbesserung eingebaute Komponenten, werden weiterhin geliefert werden.

Montageanweisung : Auf dem Kolben ist ein Pfeil eingeschlagen, der dem Drehsinn des Motors entspricht.
Die Explosionskammer ist exzentrisch und muss in Richtung Einspritzdüse orientiert werden.
Die Voreilung auf dem Schwungrad (Ø 235 mm) beträgt 25° , bezüglich 51,5 mm.
Der Vorsprung, Einspritzdüse und Oberfläche des Zylinderkopfes ist mit registrierbar Kupferunterlagscheibe.
Das Mass muss zwischen 2,25 ÷ 2,75 mm sein.
Alle anderen Registrazionen sind in unserem Werkstatthandbuch für Reparaturen vorhanden.

RUGGERINI motori SPA SERVICE	CIRCOLARE TECNICA CIRCULAIRE TECHNIQUE TECHNICAL SHEET TECHNISCHES RUNDSCHREIBEN	Gr.	Nr.	Date
		10	73	3/86

N.B. : La presente circolare tecnica sostitusce e annulla la circolare Gr. 10 nr. 70.

OGGETTO : TESTA - PISTONE - INIETTORE E CIRCUITO INIEZIONE PER MOTORI RF 120 - 121 - 130 - 140 - 129 - 149.

Descrizione modifica : L'introduzione del nuovo sistema di iniezione comporta la modifica della testa e del pistone.

Esecuzione premodifica - Premodification execution

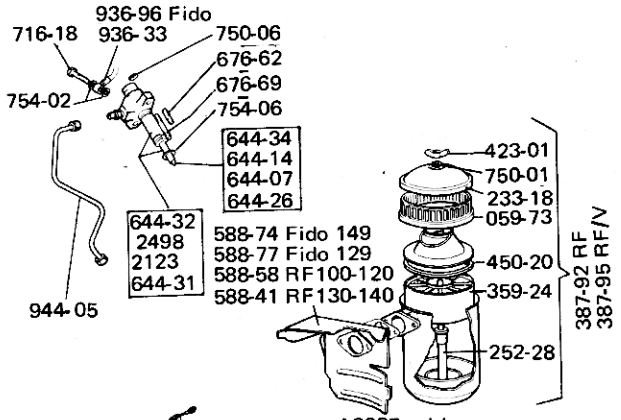

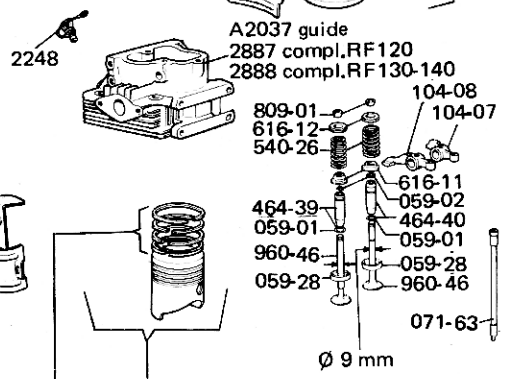

2149 - ø 90 mm.	2144 - ø 90 mm.
2150 - ø 90,5 mm.	2145 - ø 90,5 mm.
2151 - ø 91 mm.	2146 - ø 91 mm.
2152 - ø 91,5 mm.	2147 - ø 91,5 mm.
2274 - ø 92 mm.	2270 - ø 92 mm.
2275 - ø 92,5 mm.	2271 - ø 92,5 mm.
2276 - ø 93 mm.	2272 - ø 93 mm.
2277 - ø 93,5 mm.	2273 - ø 93,5 mm.
2495 - ø 95 mm.	2492 - ø 95 mm.
2496 - ø 95,5 mm.	2493 - ø 95,5 mm.
2497 - ø 96 mm.	2494 - ø 96 mm.

Esecuzione postmodifica - Postmodification execution

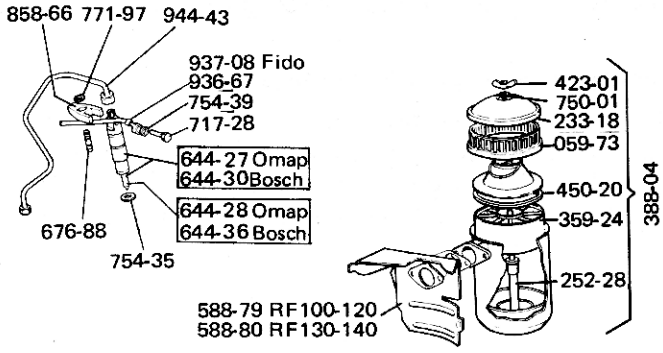

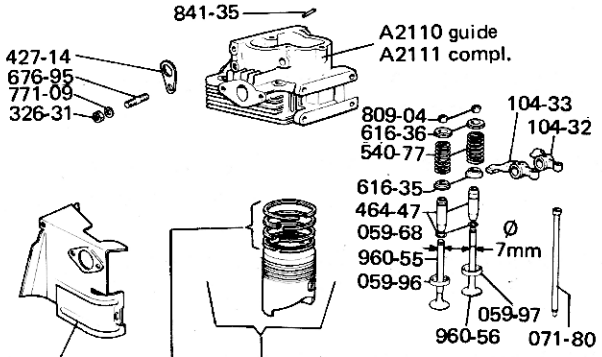

2149 - ø 90 mm.	A2099 - ø 90 mm.
2150 - ø 90,5 mm.	A2100 - ø 90,5 mm.
2151 - ø 91 mm.	A2101 - ø 91 mm.
2152 - ø 91,5 mm.	A2102 - ø 91,5 mm.
2274 - ø 92 mm.	A2103 - ø 92 mm.
2275 - ø 92,5 mm.	A2104 - ø 92,5 mm.
2276 - ø 93 mm.	A2105 - ø 93 mm.
2277 - ø 93,5 mm.	A2106 - ø 93,5 mm.
2495 - ø 95 mm.	A2107 - ø 95 mm.
2496 - ø 95,5 mm.	A2108 - ø 95,5 mm.
2497 - ø 96 mm.	A2109 - ø 96 mm.

Intercambiabilità : I particolari sciolti premodifica e postmodifica non sono intercambiabili tra di loro.
Possibile la sostituzione completa della modifica.

MODIFICA INIZIATA DAL MOTORE — BEGINNING FROM THE ENGINE

Tipo - Type	Matric. - Code	Tipo - Type	Matric.-Code	Data - Date
RF 120 (0224)	610435	RF 140 (0226)	604306	04 / 02 / 1986
RF 121 (0243)	600089	RF 148 (0241)	600153	04 / 02 / 1986
RF 129 (0324)	600119	RF 149 (0237)	600584	04 / 02 / 1986
RF 130 (0225)	601721	RDK901 (0167)	600500	04 / 02 / 1986

Disponibilità scorte ricambi : I particolari sciolti premodifica continuano ad essere forniti.

Istruzioni per il montaggio :
Sul pistone è stampigliata una freccia che indica il senso di rotazione del motore .
La camera di combustione, scentrata rispetto all'asse, deve essere orientata lato polverizzatore.
L'anticipo iniezione riportato sul volano (Ø 235 mm.) è di 25 ° corrispondenti a 51,5 mm.
La sporgenza del polverizzatore dal piano testa registrabile con rondelle in rame deve essere : 2,25 ÷ 2,75 mm.
Le rimanenti registrazioni sono invariate e sono riportate nel manuale per le riparazioni.

Note :

Attention : Cette circulaire technique remplace et annulle la circulaire Gr. 10 nr. 70.

CONC : CULASSE - PISTON - INJECTEUR ET CIRCUIT INJECTION POUR RF 100 - 120 - RF 130 - 140 - 129 - 149 .

Description modification : L'introduction du nouveau système d'injection comporte la modification de la culasse et du piston.

Interchangeabilité : Les pièces individuelles pré-et-post-modification ne sont pas interchangeables. Le replacement complet de la modification est possible.

Disponibilité stock pièces de rechange : Les particuliers prémodification continurons à être fournis.

Renseignements pour le montage :

Sur le piston on a estampillé une flèche indiquant le sens de rotation du moteur.
La chambre de combustion, désaxée par rapport à l'axe, doit être orientée à côté de l'injecteur.
Le début d'injection sur le volant (Ø 235 mm.) est : 25 ° = 51,5 mm.
Le dépassement de l'injecteur dans le plane de la culasse est: 2,25 ÷ 2,75 mm.

* * * \

RUGGERINI motori S.P.A.
SERVICE

CIRCOLARE TECNICA
CIRCULAIRE TECHNIQUE
TECHNICAL SHEET
TECHNISCHES RUNDSCHREIBEN

Gr.	Nr.	Date
10	76 a	3/86

OGGETTO : FILTRI ARIA PER MOTORI SERIE RF.
OBJECT : AIR FILTERS FOR ENGINES SERIES RF.

OBJET : FILTRES AIR POUR MOTEURS SERIE RF.
BETREFF : LUFTFILTER FÜR MOTOREN SERIEN RF.

Filtro aria con cappellotto e senza tubo di sfiato vapori /Filtre air avec capuchon et sans tube reniflard vapeurs / Air filter with cap and without steam breather pipe / Luftfilter mit Kappe ohne Entlüftungsrohr.

Per iniettori a 30° / Pour injecteurs à 30°
For injectors at 30° / Für 30° Einspritzdüsen

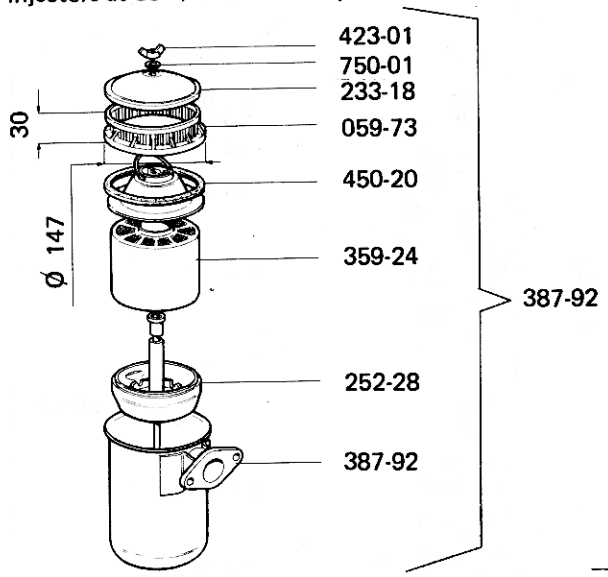

Per iniettori a 20° / Pour injecteurs à 20°
For injectors at 20° / Für 20° Einspritzdüsen

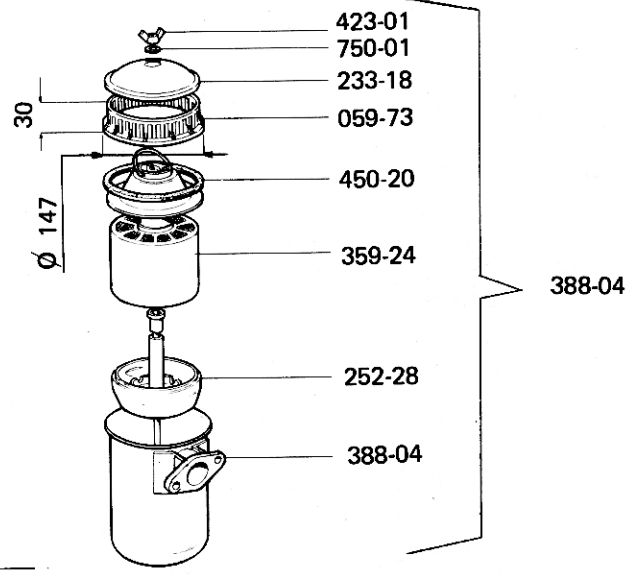

Intercambiabilità : non possibile / pas possible / not possible / nicht möglich.

Filtro aria con cappellotto e con tubo di sfiato vapori / Filtre air avec capuchon et tube reniflard vapeurs / Air filter with cap and steam breather pipe / Luftfilter mit Kappe und Entlüftungsrohr.

Per iniettori a 30° / Pour injecteurs à 30°
For injectors at 30° / Für 30° Einspritzdüsen

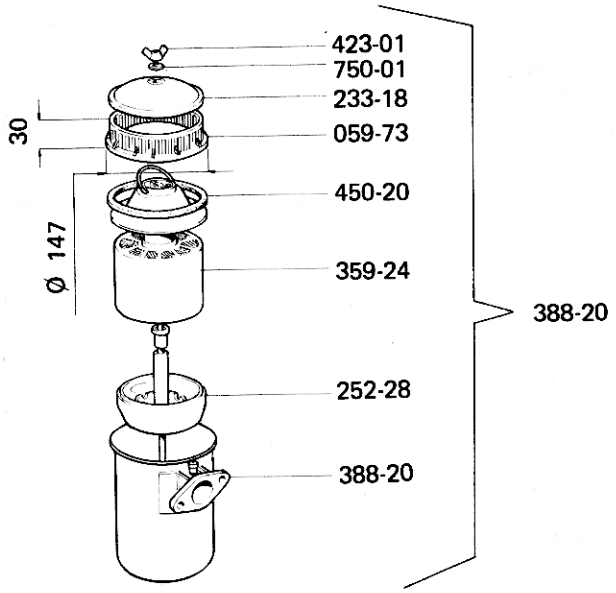

Per iniettori a 20° / Pour injecteurs à 20°
For injectors at 20° / Für 20° Einspritzdüsen

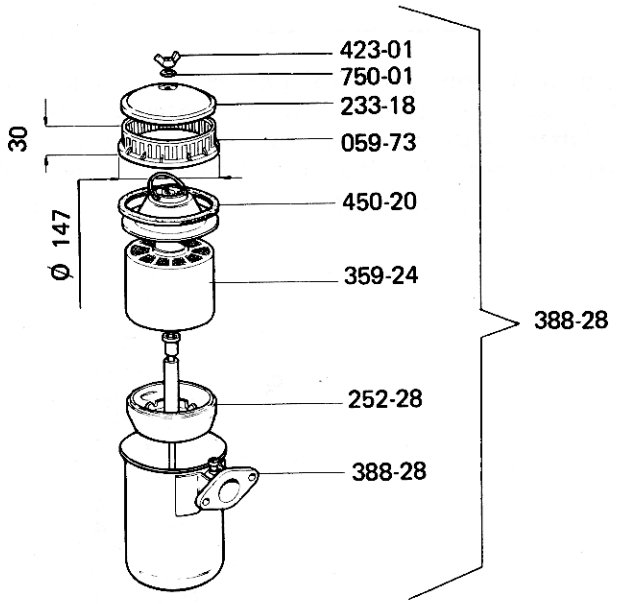

N.B. : Per individuare motori con iniettori a 30° o a 20° vedi circolari tecniche Gr. 10 nr. 69 - 70.
Pour individualiser les injecteurs à 30° or à 20° voir circulaire technique Gr. 10 nr. 69 - 70.
To individualize injectors at 30° or at 20° see technical sheet Gr. 10 nr. 69 - 70.
Für Motoren mit Einspritzdüsen bei 30° und 20° siehe technische Rundschreiben Gr. 10 nr. 69 - 70 .

Filtro aria con prefiltro e senza tubodi sfiato vapori / Filtre air avec prefiltre et sans tube reniflard vapeurs / Air filter with prefilter and without steam breather pipe / Luftfilter mit Kappe ohne Entlüftungsrohr .

Per iniettori a 30° / Pour injecteurs à 30°
For injectors at 30° / Für Einspritzdüsen 30°

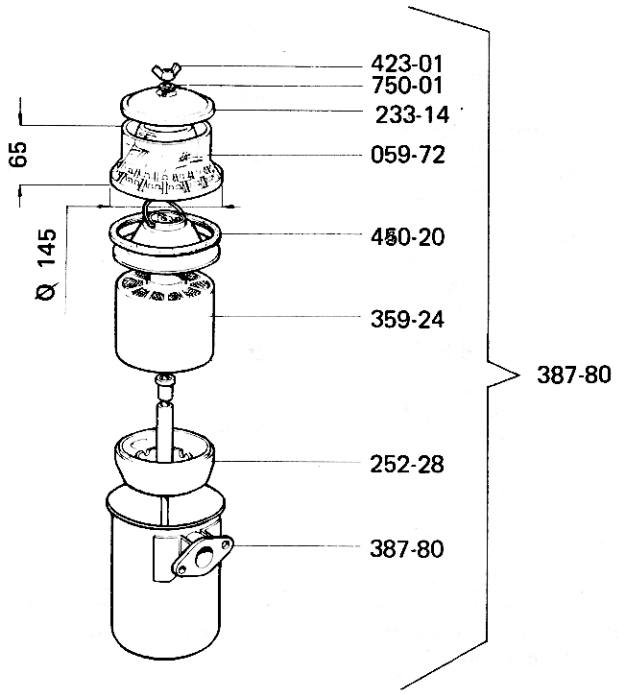

Per iniettori a 20° / Pour injecteurs à 20°
For injectors at 20° / Für Einspritzdüsen 20°

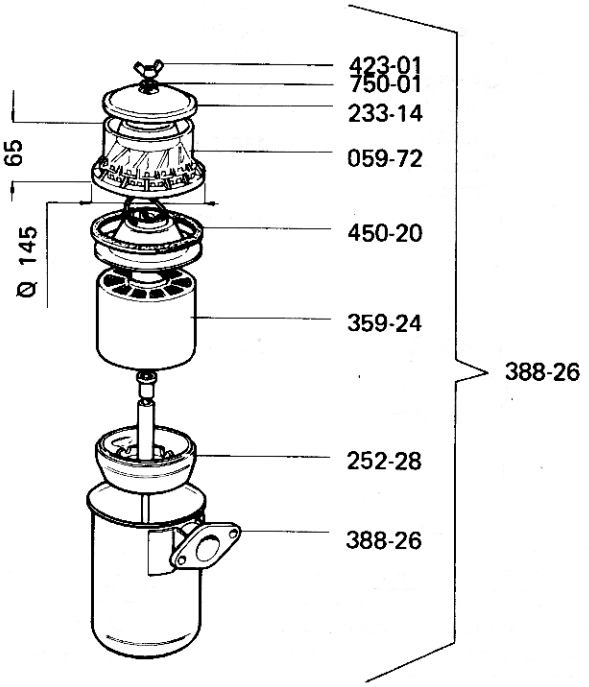

Filtro aria con prefiltro per motori serie MC 70 - MC 71.
Filtre air avec prefiltre pour moteurs serie MC 70 - MC 71.
Air filter with prefilter for engines series MC 70 - MC 71.
Luftfilter mit Vorfilter für Motoren serien MC 70 - MC 71

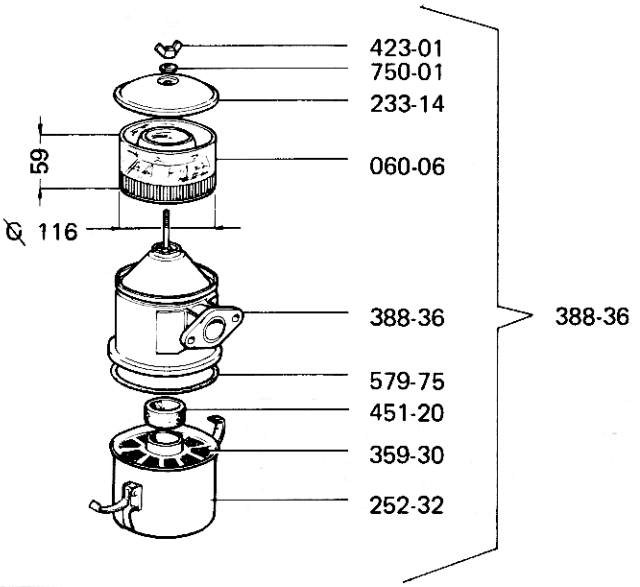

RUGGERINI motori S.P.A.
SERVICE

CIRCOLARE TECNICA
CIRCULAIRE TECHNIQUE
TECHNICAL SHEET
TECHNISCHES RUNDSCHREIBEN

Gr.	Nr.	Date
10	76 b	3/86

OGGETTO : FILTRI ARIA PER MOTORI SERIE RF.
OBJECT : AIR FILTERS FOR ENGINES SERIE RF.

OBJET : FILTRE AIR POUR MOTEURS SERIE RF.
BETREFF : LUFTFILTER FÜR MOTOREN SERIEN RF.

Filtro aria con cappellotto / Filtre air avec capuchon / Air filter with cap / Luftfilter mit Kappe .

Per iniettori a 30° / Pour injecteurs à 30° *
For injectors at 30° / Für 30° Einspritzdüsen

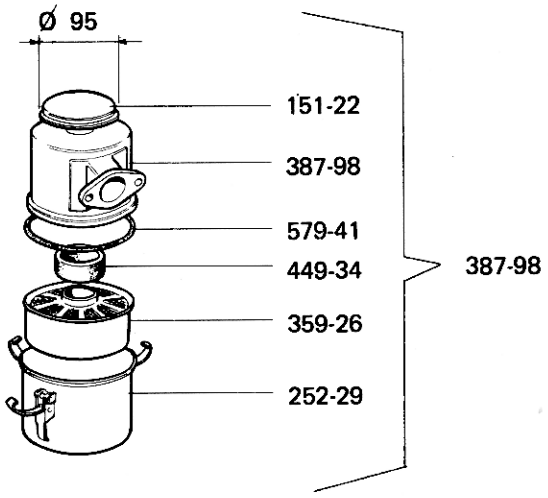

Per iniettori a 20° / Pour injecteurs à 20°. *
For injectors at 20° / Für 20° Einspritzdüsen

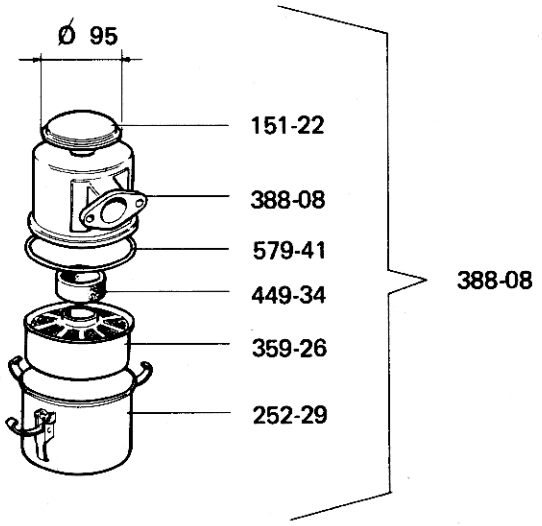

Intercambiabilità : non possibile / pas possible / not possible / nicht Möglich .

Filtro aria con cappellotto laterale / Filtre air avec capuchon latéral / Air filter with lateral cap /Luftfilter mit seitlicher Kappe.

Per iniettori a 30° / Pour injecteurs à 30° *
For injectors at 30° / Für 30° Einspritzdüsen

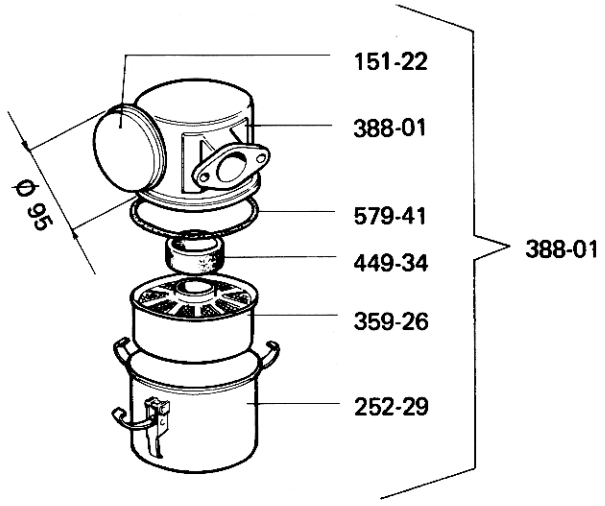

Per iniettori a 20° / Pour injecteurs à 20° *
For injectors at 20° / Für 20° Einspritzdüsen

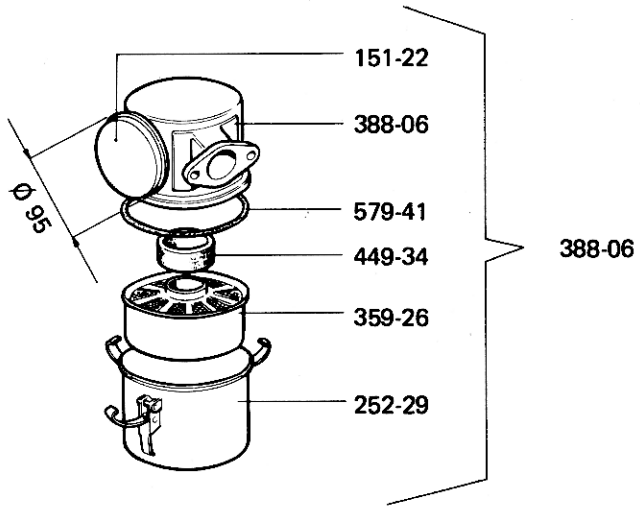

Intercambiabilità : non possibile / pas possible / not possible / nicht Möglich.

N.B. : Per individuare motori con iniettori a 30° o a 20° vedi circolari tecniche Gr. 10 nr 69 - 70 .
Pour individualiser les injecteurs à 30° or à 20° voir circulaire technique Gr. 10 nr. 69 - 70 .
To individualize injectors at 30° or at 20° see technical sheet Gr. 10 nr. 69 - 70 .
Für Motoren mit Einspritzdüsen bei 30° und 20° siehe Technische Rundschreiben Gr 10 nr. 69 - 70 .

* Filtri aria senza tubo recupero vapori di sfiato / Filtre air sans tube reniflard vapeurs /
Air filter without steam breather pipe / Luftfilter ohne Entlüftungsrohr.

RUGGERINI motori SPA
SERVICE

CIRCOLARE TECNICA
CIRCULAIRE TECHNIQUE
TECHNICAL SHEET
TECHNISCHES RUNDSCHREIBEN

Gr.	Nr.	Date
10	76 c	3/86

OGGETTO : FILTRI ARIA PER MOTORI SERIE RF.
OBJECT : AIR FILTERS FOR ENGINES SERIES RF.

OBJET : FILTRES AIR POUR MOTEURS SERIE RF.
BETREFF : LUFTFILTER FÜR MOTOREN SERIEN RF.

Filtro aria con prefiltro e senza tubo di sfiato vapori per iniettori a 30° / Filtre air avec prefiltre et sans tube reniflard pour injecteurs à 30° / Air filter with prefilter and without breather pipe for injectors at 30° / Luftfilter mit Vorfilter ohne Entlüftungsrohr für Einspritzdüsen bei 30°.

1° tipo / 1er. type / 1 st. type.

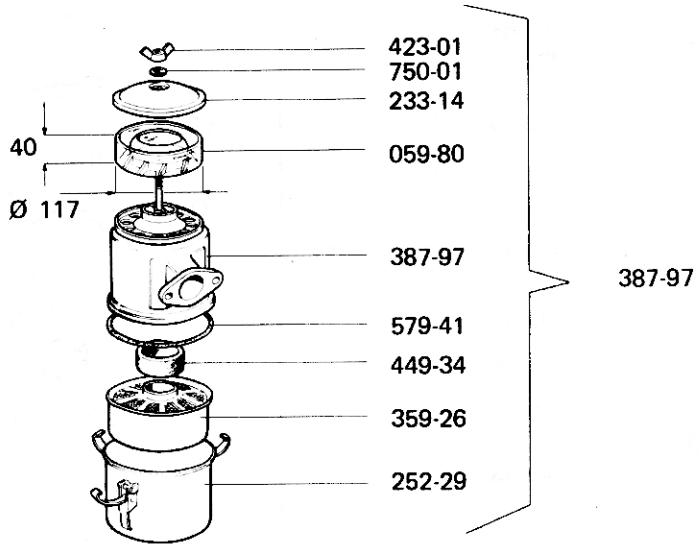

Sostituito dal filtro cod. 388-27 / Remplacé par filtre code 388-27 / Replaced by filter code 388-27 / Durch den Luftfilter Kod. 388-27 ersetzt.

Filtro aria con prefiltro per iniettori a 30° / Filtre air avec prefiltre pour injecteurs à 30° / Air filter with prefilter for injectors at 30° / Luftfilter mit Vorfilter für Einspritzdüsen bei 30°.

2° tipo (senza tubo di sfiato / sans tube reniflard / without breather pipe / ohne Entlüftungsrohr).

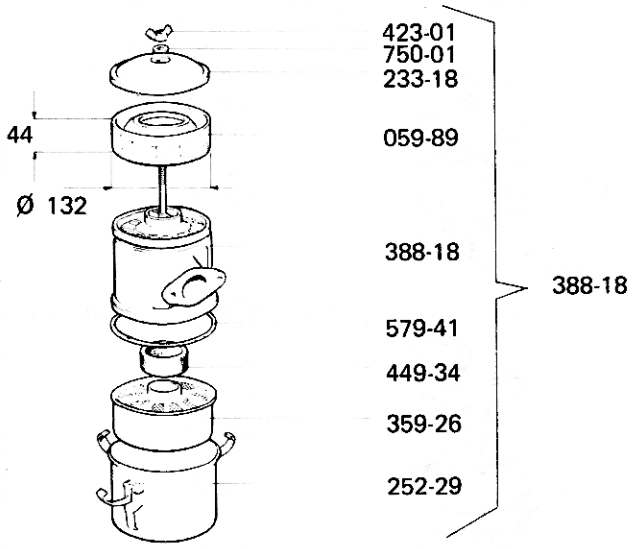

Sostituito dal filtro 388-27 /Remplacé par filtre 388-27 / Replaced by filter 388-27 /Durch den filter 388-27 ersetzt

2° tipo (con tubo di sfiato / avec tube reniflard / with breather pipe / mit Entlüftungsrohr).

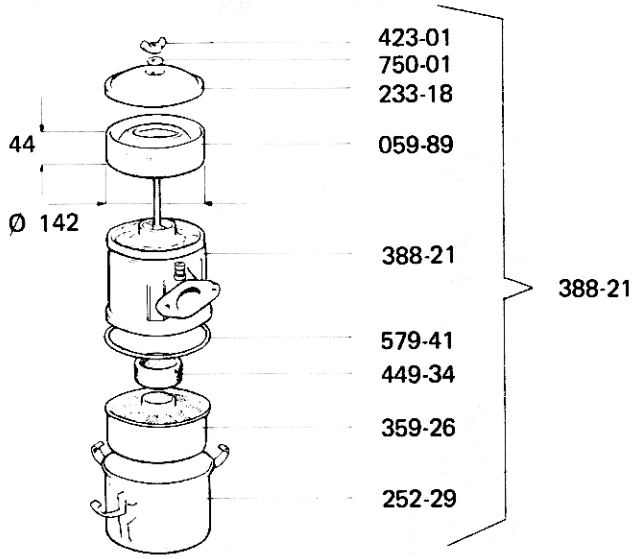

Sostituito dal filtro 388-33 /Remplacé par filtre 388-33 / Replaced by filter 388-33 /Durch den filter 388-33 ersetzt.

Scorte ricambi : I filtri aria cod.387-97/388-18/388-21 vengono forniti ad esaurimento
Réserve pièces de rechange : Les filtres air code 387-97/388-18/388-21 sont fournis jusqu'à épuisement.
Spare parts stock : Air filters code 387-97/388-18/388-21 are supplied till out of stock.
Lagerbestand Ersatzteile : Die Luftfilter Kod. 387-97/388-18/388-21 werden in ausreichender Menge geliefert.

Intercambiabilità : possibile / possible / Möglich .

Note :

Filtro aria con prefiltro e senza tubo di sfiato vapori (vedi circolari tecniche Gr. 10 nr. 71).
Filtre air avec prefiltre et sans tube reniflard vapeurs (voir circulaire technique Gr. 10 nr. 71).
Air filter with prefilter and without steam breather pipe (see technical sheet Gr. 10 nr. 71).
Luftfilter mit Vorfilter ohne Entlüftungsrohr (Technisches Rundschreiben Gr. 10 nr. 71).

3° tipo (Per iniettori a 30° /Pour injecteurs à 30° / For injectors at 30° /Für 30°Einspritzdüsen)

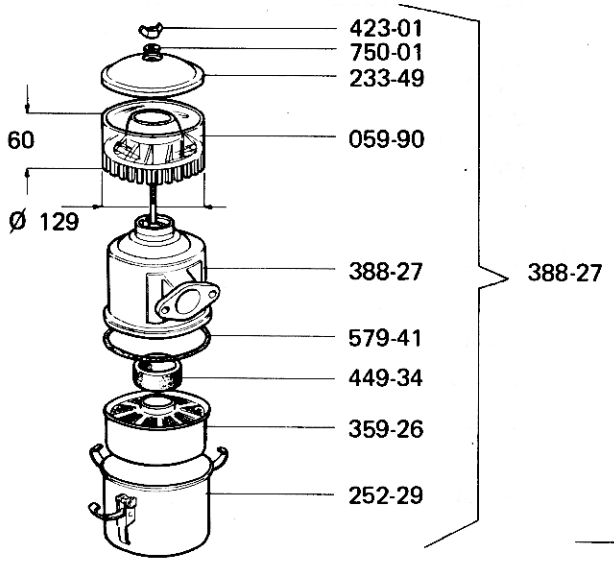

Per iniettori a 20° / Pour injecteurs à 20° / For injectors at 20° / Für 20° Einspritzdüsen

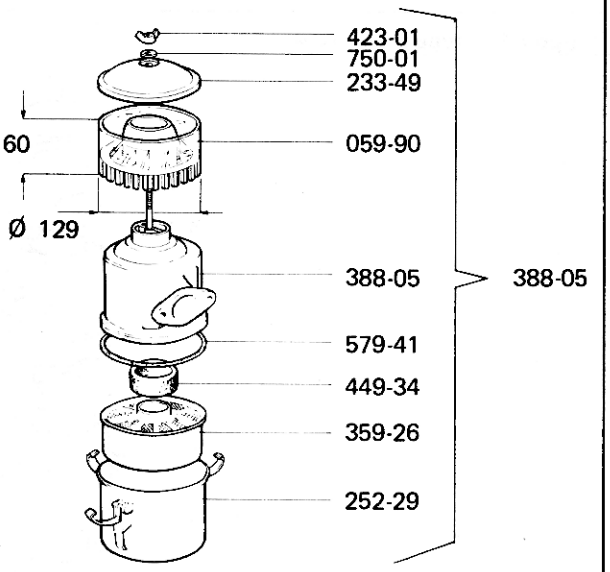

Intercambiabilità : non possibile / pas possible / not possible / nicht Möglich .

Filtro aria con prefiltro e con tubo di sfiato vapori (vedi circolari tecniche Gr. 10 nr. 71).
Filtre air avec prefiltre et tube reniflard vapeurs (voir circulaire technique Gr. 10 nr. 71).
Air filter with prefilter and with steam breather pipe (see technical sheet Gr. 10 nr. 71).
Luftfilter mit Vorfilter und Entlüftungsrohr (Technisches Rundschreiben Gr. 10 nr. 71).

3° tipo (Per iniettori a 30° / Pour injecteurs à 30° / For injecteurs at 30 ° /Für 30° Einspritzdüsen)

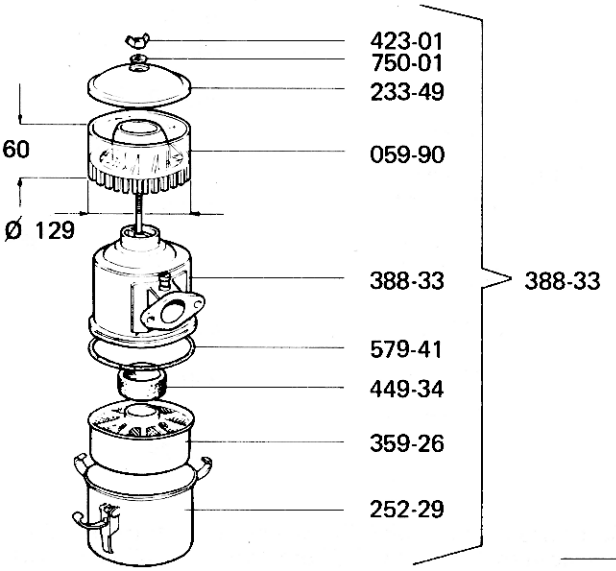

Per iniettori a 20° / Pour injecteurs à 20° / For injectors at 20° / Für 20° Einspritzdüsen

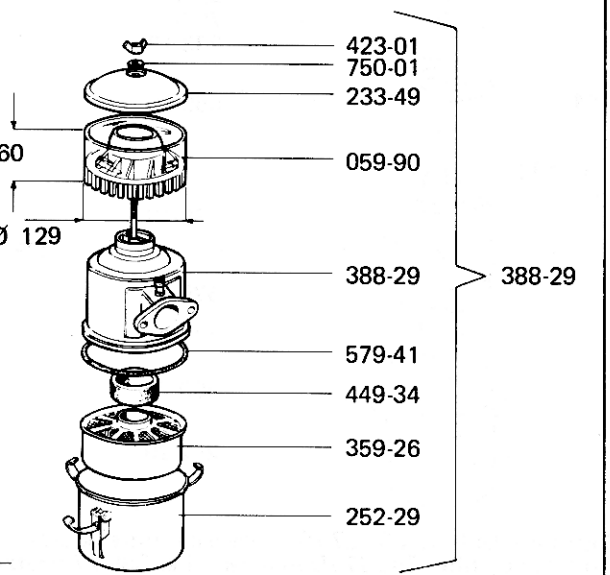

Intercambiabilità : non possibile / pas possible / not possible / nicht Möglich .

N.B. : Per individuare motori con iniettori a 30° o a 20° vedi circolari tecniche Gr. 10 nr. 69 - 70).
Pour individualiser les injecteurs à 30° or à 20° voir circulaire technique Gr. 10 nr. 69 - 70).
To individualize injectors at 30° or at 20° see technical sheet Gr. 10 nr. 69 - 70).
Für Motoren mit Einspritzdüsen bei 30° und 20° siehe Technische Rundschreiben Gr. 10 nr 69 - 70).

RUGGERINI motori S.P.A.
SERVICE

CIRCOLARE TECNICA
CIRCULAIRE TECHNIQUE
TECHNICAL SHEET
TECHNISCHES RUNDSCHREIBEN

Gr.	Nr.	Date
10	76 d	3/86

OGGETTO : FILTRI ARIA PER MOTORI SERIE RF/V. - OBJET : FILTRES AIR POUR MOTEURS SERIE RF/V.
OBJECT : AIR FILTERS FOR ENGINES SERIES RF/V. - BETREFF : LUFTFILTER FÜR MOTOREN SERIEN RF/V.

Filtro con cappellotto / Filtre avec capuchon
Air filter with cap / Luftfilter mit Kappe

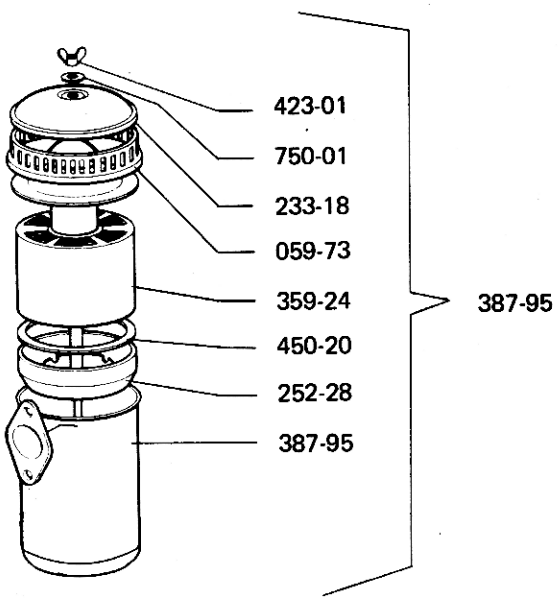

Filtro con prefiltro / Filtre air avec prefiltre
Air filter with prefilter / Luftfilter mit Vorfilter

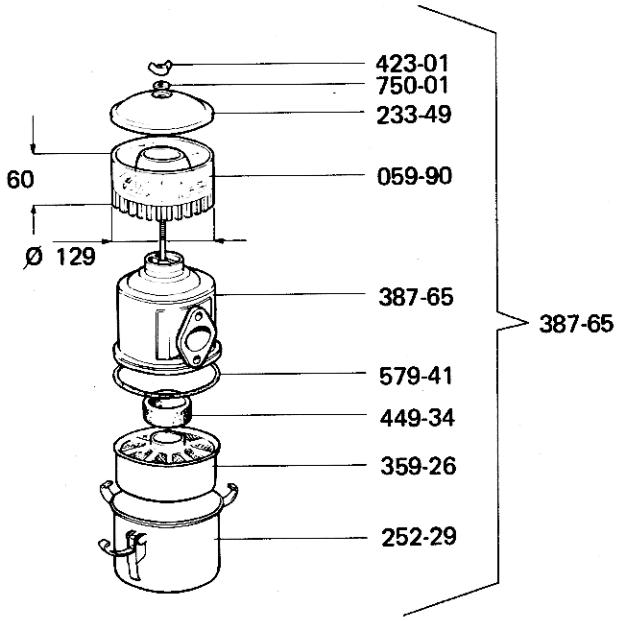

Intercambiabilità : possibile / possible / Möglich .

Filtro aria predisposto per termoavviatore / Filtre air avec prédisposition pour thermostarter
Air filter predisposed for thermostarter / Luftfilter für Einsatz als Thermoanlasser vorbereitet

Filtro con cappellotto / Filtre avec capuchon
Air filter with cap / Luftfilter mit Kappe

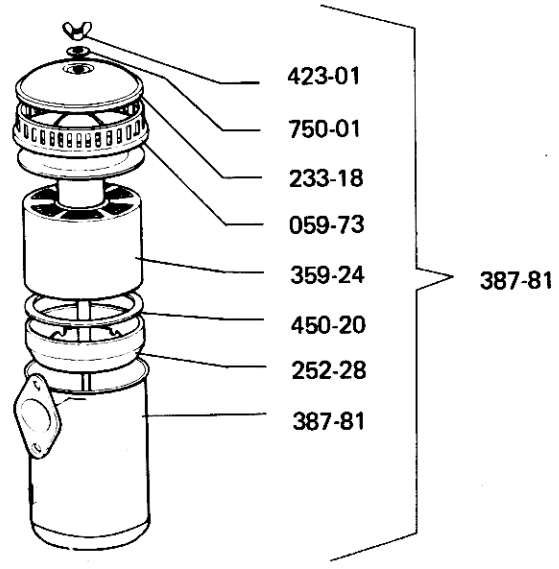

Filtro con prefiltro / Filtre air avec prefiltre
Air filter with prefilter / Luftfilter mit Vorfilter

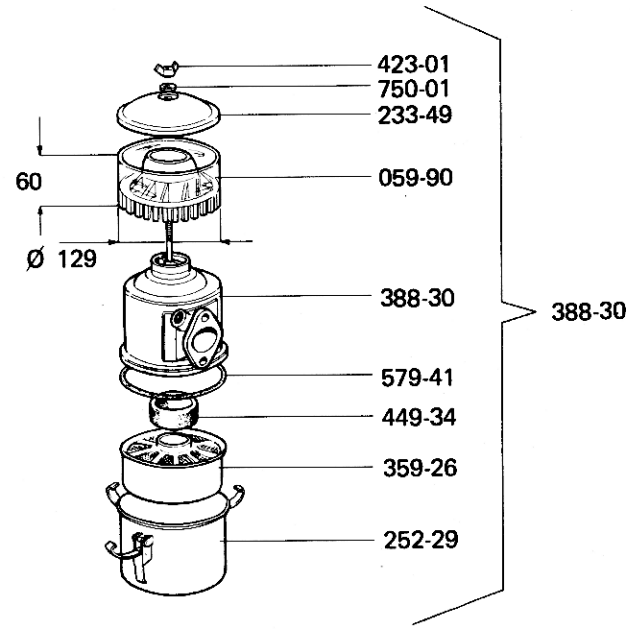

Intercambiabilità : possibile / possible / Möglich .

RUGGERINI motori S.P.A. SERVICE	CIRCOLARE TECNICA CIRCULAIRE TECHNIQUE TECHNICAL SHEET TECHNISCHES RUNDSCHREIBEN	Gr.	Nr.	Date
		10	76 e	3/86

OGGETTO : FILTRI ARIA SPECIALI PER MOTORI SERIE RF / FILTRES AIR SPECIAUX POUR MOTEURS SERIE RF / SPECIAL AIR FILTERS FOR ENGINES SERIES RF / SPEZIELLER LUFTFILTER FÜR MOTOREN SERIEN RF.

Filtro aria predisposto per termoavviatore senza tubo di sfiato / Filtre air avec predisposition thermostarter et sans tube reniflard Air filter predisposed for thermostarter and without steam breather pipe/Luftfilter für Einsatz als Thermoanlasser vorbereitet.

Per iniettori a 30° / Pour injecteurs à 30°
For injectors at 30° / Für 30° Einspritzdüsen

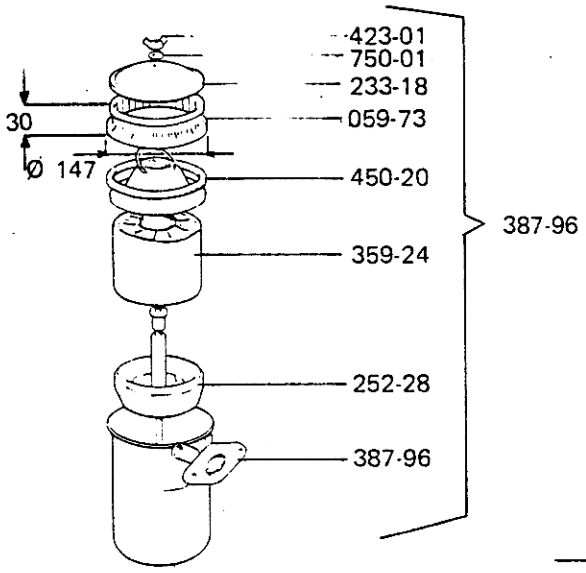

Per iniettori a 20° / Pour injecteurs à 20°
For injectors at 20° / Für 20° Einspritzdüsen

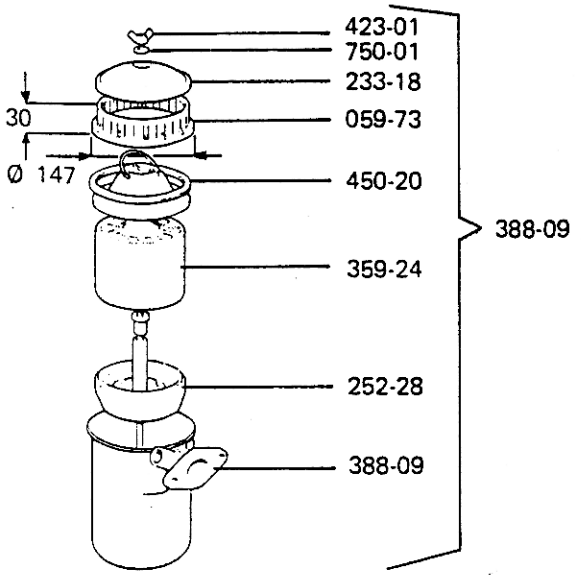

Intercambiabilità : non possibile / pas possible / not possible / nicht Möglich .

Filtro aria speciale con presa aria dal convogliatore e recupero sfiato vapori / Filtre air spécial avec prise d'air par conveyeur et reniflard récupérations vapeurs / Special air filter with air intake from conveyor and steam recovery breather / Spezialfilter mit Lufteinlass vom Konveyor und Dampfrückgewinnung.

Per iniettori a 30° / Pour injecteurs à 30°
For injectors at 30° / Für 30° Einspritzdüsen

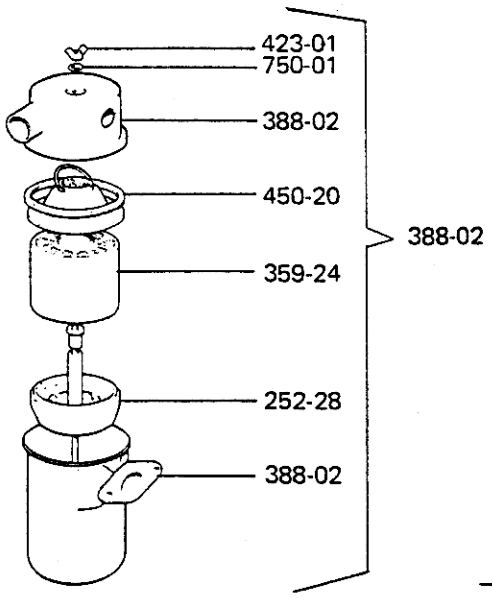

Per iniettori a 20° / Pour injecteurs à 20°
For injectors at 20° / Für 20° Einspritzdüsen

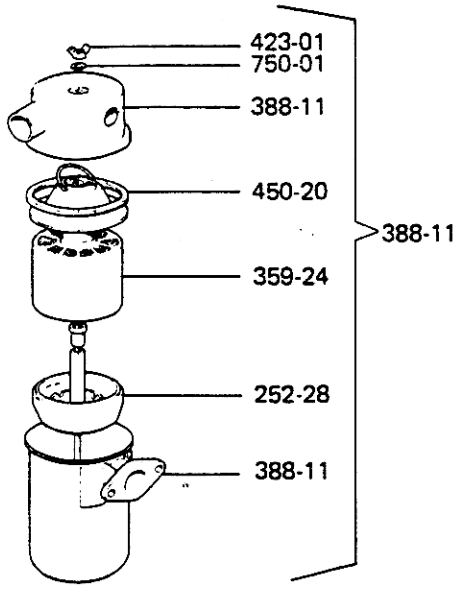

Intercambiabilità : non possibile / pas possible / not possible / nicht Möglich .

N.B. : Per individuare motori con iniettori a 30° o a 20° vedi circolari tecniche Gr. 10 nr. 69 - 70).
Pour individualiser les injecteurs à 30° or à 20° voir circulaire technique Gr. 10 nr. 69 - 70).
To individualize injectors at 30° or at 20° see technical sheet Gr. 10 nr. 69 - 70)
Für Motoren mit Einspritzdüsen bei 30° und 20° siehe Technische Rundschreiben Gr. 10 nr. 69 - 70).

Filtro aria speciale con prefiltro maggiorato per motori RF 120 - RF 130 - RF 140 .
Filtre air spécial avec prefiltre majoré pour moteurs mod. RF 120 - RF 130 - RF 140 .
Special air filter with oversized prefilter for engines mod. RF 120 - RF 130 - RF 140 .
Spezialluftfilter mit überdimensioniertem Vorfilter für Motoren Typ RF 120 - RF 130 - RF 140.

Per iniettori a 30° / Pour injecteurs à 30° *
For injectors at 30°/ Für 30° Einspritzdüsen

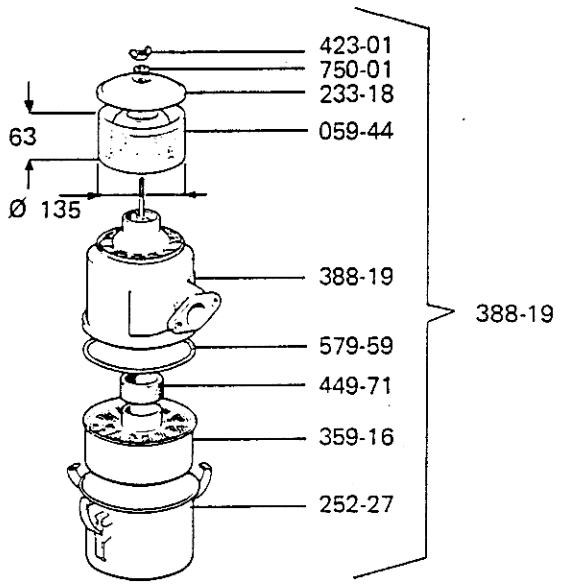

Per iniettori a 20° / Pour injecteurs à 20° *
For injectors at 20° / Für 20° Einspritzdüsen

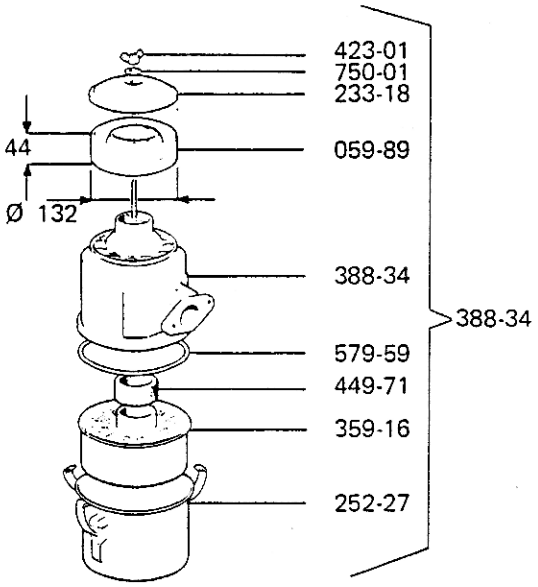

Intercambiabilità : non possibile / pas possible / not possible / nicht Möglich .

Filtro aria speciale per elettromagnete con tubo sfiato vapori per motori RF 80 - RF 81.
Filtre air spécial pour électro-aimant avec tube reniflard vapeurs pour mod. RF 80 - RF 81 .
Special air filter for D.C.Solenoid with steam breather pipe for engines RF 80 - RF 81 .
Spezialluftfilter für Elektromagnet mit Dampfentlüftungsrohr für Motoren RF 80 - RF 81 .

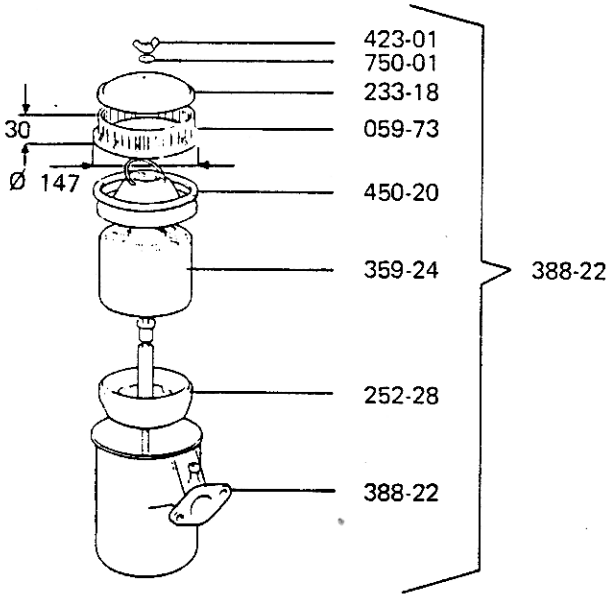

* Filtri aria senza tubo recupero vapori di sfiato / Filtre air sans tube reniflard vapeurs / Air filter without steam breather pipe / Luftfilter ohne Entlüftungsrohr.

RUGGERINI motori S.P.A. SERVICE	CIRCOLARE TECNICA CIRCULAIRE TECHNIQUE TECHNICAL SHEET TECHNISCHES RUNDSCHREIBEN	Gr.	Nr.	Date
		10	80	6/86

OGGETTO : SUPPORTO DI BANCO E CONVOGLIATORE ARIA PER MOTORI RF 80 - 100 - 120

Descrizione modifica : Convogliatore aria predisposto per avviamento elettrico.

Esecuzione premodifica-Premodification execution Esecuzione postmodifica-Postmodification execution

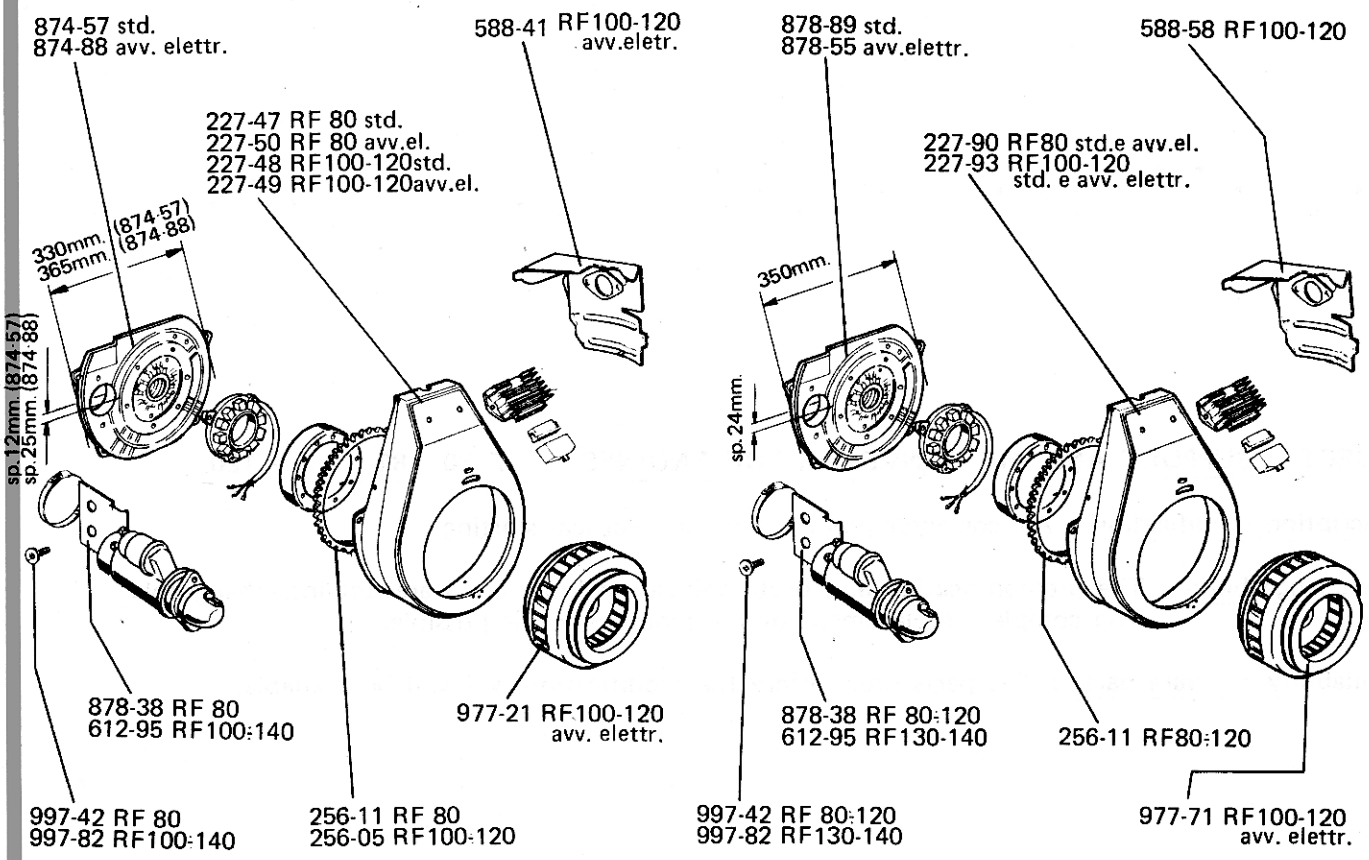

Intercambiabilità : I particolari sciolti premodifica e postmodifica non sono intercambiabili tra loro. E' possibile la sostituzione completa della modifica.

MODIFICA INIZIATA DAL MOTORE – BEGINNING FROM THE ENGINE

Tipo - Type		Matricola - Code	Data - Date
RF 80	(0219)	309890	23/11/1983
RF 81	(0229)	303471	"
RF 100	(0220)	301079	04/07/1983
RF 120	(0224)	303307	"

Disponibilità scorte ricambi : I particolari premodifica continuano ad essere forniti.

Note : Il volano standard RF 80 - 81 (cod.977-20) è utilizzabile anche nella versione avviam.elettrico. Per i motori RF 100-120 è necessario sostituire il volano (cod.977-21)attualmente standard, con quello speciale per avviamento elettrico cod. 977-71 come riportato nell'esecuzione postmodifica.

OBJET : SUPPORT ET CONVOYEUR D'AIR POUR MOTEURS RF 80 -81 - 100 - 120 .

Description modification : Covoyeur d 'air prédisposé pour démarrage électrique.

Interchangeabilité : Les particuliers séparés ne sont pas interchangéables entre eux .
Les remplacement complet de la modification est possible.

Disponibilité stock pièces de rechange : Les particuliers prémodification continurons à être fournis.

OBJECT : SUPPORT AND AIR CONVEYOR FOR ENGINES RF 80 - 81 - 100 - 120.

Description modification : Air conveyor predisposed for electrical starting .

Interchangeability : The premodification and postmodification loose parts are not interchangeable.
The complete replacement of the modification is possible.

Availability of spare parts : The parts used before the modification will still be available.

BETRIFFT : PRÜFBANKHALTERUNG UND LUFTZUFUHRAGGREGAT FÜR RF 80 - 81 - RF 100 - 120 MOTOREN .

Beschreibung : Luftzufuhraggregat mit E - Anlasser.

Austaschbarkeit : Die alten und neuen Einzelteile sind nicht untereinander taschbar.
Der komplete Tasch der Modifikazion ist möglich.

Lagerbestand Ersatzteile : Die vor der Einführung dieser Aubesserung eingebaute Komponenten, werden weiterhin geliefert werden.

RUGGERINI motori S.P.A. SERVICE	CIRCOLARE TECNICA CIRCULAIRE TECHNIQUE TECHNICAL SHEET TECHNISCHES RUNDSCHREIBEN	Gr.	Nr.	Date
		10	84	3/87

OGGETTO : INGRANAGGIO CON CAMME INIEZIONE PER MOTORI SERIE MC - RF

Descrizione modifica : Ingranaggio con camme iniezione antirotazione.

Esecuzione premodifica-Premodification execution Esecuzione postmodifica-Postmodification execution

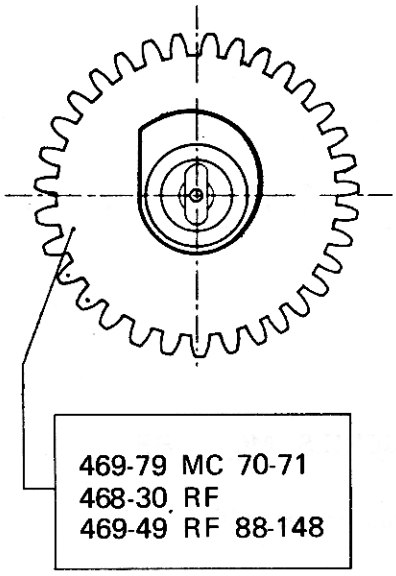

469-79 MC 70-71
468-30 RF
469-49 RF 88-148

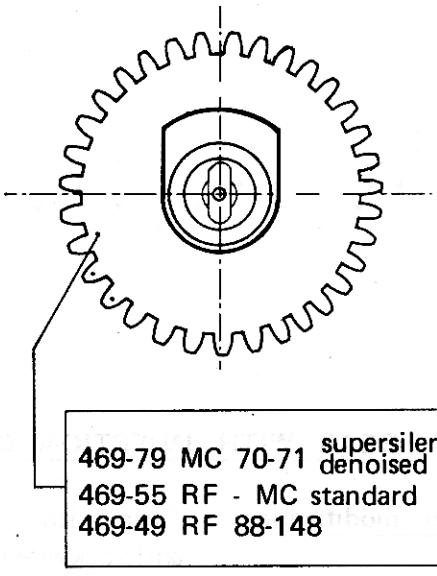

469-79 MC 70-71 supersilenziato denoised
469-55 RF - MC standard
469-49 RF 88-148

Intercambiabilità : possibile.

MODIFICA INIZIATA DAL MOTORE – BEGINNING FROM THE ENGINE

Tipo - Type	Matricola - Code	Data - Date
MC 70 (0338)	700077	02/02/1987
MC 71 (0345)	702402	"
RF 80 (0219)	720036	"
RF 81 (0229)	710618	"
RF 89 (0239)	700324	"
RF 90 (0331)	701247	"
RF 91 (0340)	700095	"
RF 100 (0220)	702809	"
RF 120 (0224)	712735	"
RF 129 (0324)	700182	"
RF 130 (0225)	701911	"
RF 140 (0226)	704804	"
RF 149 (0237)	700800	"

Disponibilità scorte ricambi : L'ingranaggio cod. 468-30 verrà fornito ad esaurimento

OBJET : ENGRENAGE AVEC CAMME INJECTION POUR MOTEURS SERIES MC - RF

Description modification : Engrenage avec camme injection for moteurs séries MC - RF rotation anti-horaire.

Interchangeabilité : Possible.

Disponibilité stock pièces de réchange : L'engrenage code 468-30 sera fourni jusqu'à épuisement du même.

OBJECT : GEAR WITH INJECTION CAM FOR ENGINES SERIES MC - RF

Description modification : Gear with injection cam for engines series MC - RF anticlockwise rotation.

Interchangeability : Possible.

Availability of spare parts : The gear code 468-30 will supplied till out of stock.

BETREFF : ZAHNRAD MIT EINSPRITZNOCKEN FÜR MOTOREN DER SERIE MC - RF

Beschreibung : Zahnrad mit Einspritznocken, rotationsfest.

Austauschbarkeit : Möglich.

Lagerbestand Ersatzteile : Zahnrad mit Seriennummer 468-30 wird ausverkauft.

RUGGERINI motori SPA SERVICE	CIRCOLARE TECNICA CIRCULAIRE TECHNIQUE TECHNICAL SHEET TECHNISCHES RUNDSCHREIBEN	Gr.	Nr.	Date
		10	87	4/88

La presente circolare tecnica sostituisce ed annulla la circolare Gr. 10 nr. 72.

OGGETTO : REGOLATORE CENTRIFUGO A MASSE PER MOTORI SERIE MC - RF - RF/V RM - RDM - RDK - RW 120.

Descrizione modifica : Sostituzione del regolatore di giri a sfere con regolatore a masse. La modifica richiede la sostituzione della molla supplemento o della leva regolatore completa e della molla acceleratore.

Esecuzione premodifica-Premodification execution

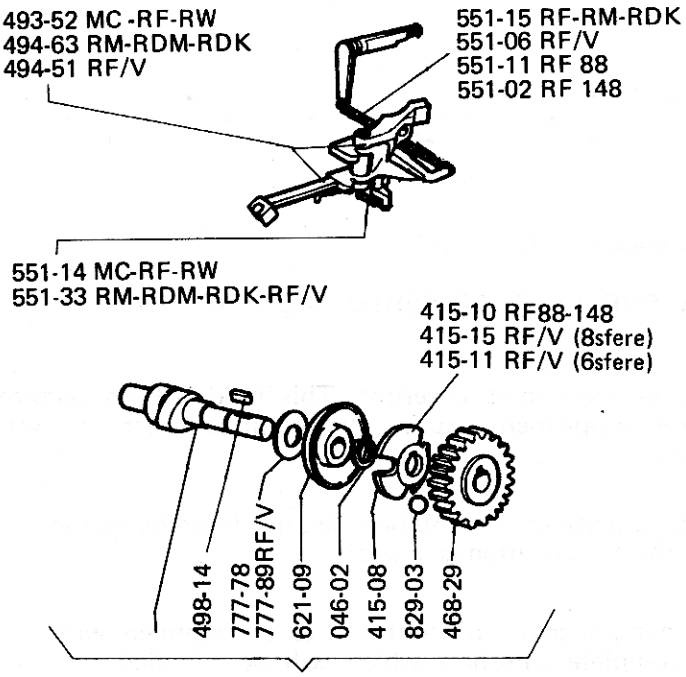

A2151 MC 70-71
2954 RF-RM-RDM-RDK-RW
2956 RF 88-148
A2005 RF/V

Esecuzione postmodifica-Postmodification execution

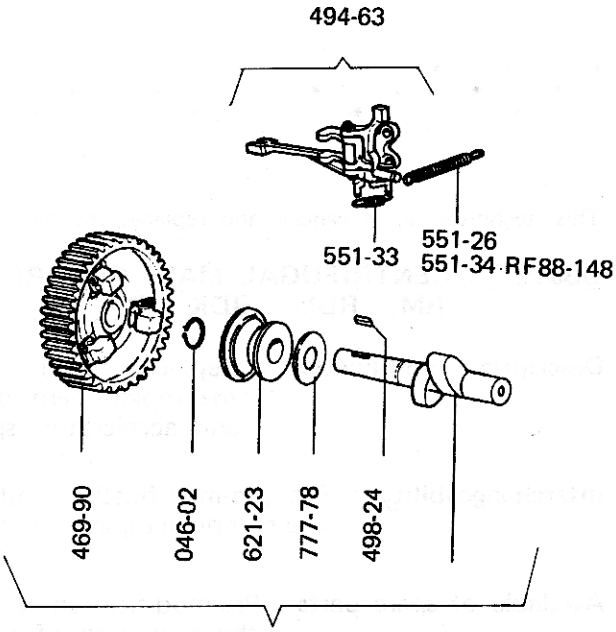

A2202 MC70-71
A2094 RF-RM-RDM-RDK-RW-RF/V

Intercambiabilità : I particolari sciolti premodifica e postmodifica non sono intercambiabili tra di loro. E possibile la sostituzione completa della modifica.

MODIFICA INIZIATA DAL MOTORE — BEGINNING FROM THE ENGINE

Tipo - Type		Matric.-Code	Tipo - Type		Matric.-Code	Data - Date
MC 70	(0338)	800264	RF 130	(0225)	802505	01 / 03 / 1988
MC 71	(0345)	805390	RF 140	(0226)	805817	" " "
RF 80	(0219)	822088	RF 149	(0237)	801130	" " "
RF 81	(0229)	812776	RF 148	(0241)	800292	" " "
RF 88	(0300)	800846	RDK 80	(0174)	800722	" " "
RF 89	(0239)	800518	RDK 901	(0167)	800555	" " "
RF 90	(0331)	803592	RM 80	(0249)	802458	" " "
RF 91	(0340)	800250	RM 81	(0319)	800676	" " "
RF 99	(0347)	800036	RDM 901	(0160)	802962	" " "
RF 120	(0224)	815499	RM 121	(0329)	800324	" " "
RF 129	(0324)	800303	RW 120	(0301)	800124	" " "

Disponibilità scorte ricambi : I particolari sciolti premodifica continuano ad essere forniti ad esclusione dell'albero a camme completo che va ad esaurimento.

Note :

Cette circulaire technique remplace et annulle la circulaire Gr. 10 nr. 72.

OBJET : REGULATEUR A MASSE CENTRIFUGE POUR MOTEURS SERIE MC- RF - RF/V - RM - RDM - RDK - RW 120.

Description modification : Remplacement du régulateur de tours à bille avec régulateur à masse.

Interchangeabilité : Les pièces individuelles pré-et-postmodification ne sont pas interchangeables. Le remplacement complet de la modification est possible.

Disponibilité pièces de rechange : Les particuliers prémodification continueront à être fournis à l'exception de stock arbre à cames qui sera fourni jusqu'à épuisement.

Note :

* * * \

RUGGERINI motori s.p.a.
SERVICE

10	91	04/94
Gr.	Nr.	Data/Date

CIRCOLARE TECNICA
CIRCULAIRE TECHNIQUE
TECHNICAL SHEET
TECHNISCHES RUNDSCHREIBEN

OGGETTO: bronzine di banco e di biella per motori serie MC/RF.
CONCERNE: coussinet de banc et bielle pour moteurs série MC/RF.
SUBJEC: main and connecting rod bearings for engines serie MC/RF.
BETRIFFT: Haupt- und Pleuellager für Motoren Serie MC/RF.

Descrizione modifica: variato il materiale delle bronzine di banco e di biella.

Description modification: modifié l'alliage des coussinets de banc et bielle.

Modification description: modified alloy of main and connecting rod bearings.

Beschreibung: Haupt- und Pleuellagerlegierung geändert.

Esecuzione premodifica
Ancienne exécution
Premodification execution
Alte Ausführung

310.16 STD
310.17 -0,25 mm
310.18 -0,50 mm
310.19 -0,75 mm
310.53 +1mm
310.54 +1 mm/-1mm

RF120-130-140
316.66 STD
316.67 -0,25 mm
316.68 -0,50 mm
316.69 -0,75 mm

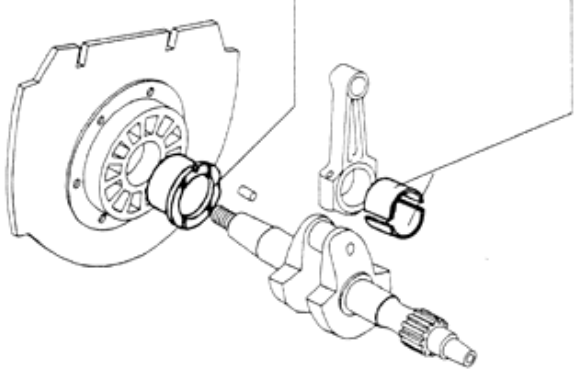

Esecuzione postmodifica
Nouvelle exécution
Postmodification execution
Neue Ausführung

311.01 STD
311.05 -0,25 mm
311.06 -0,50 mm

RF120-130-140
316.70 STD
316.72 -0,25 mm
316.73 -0,50 mm

060.39

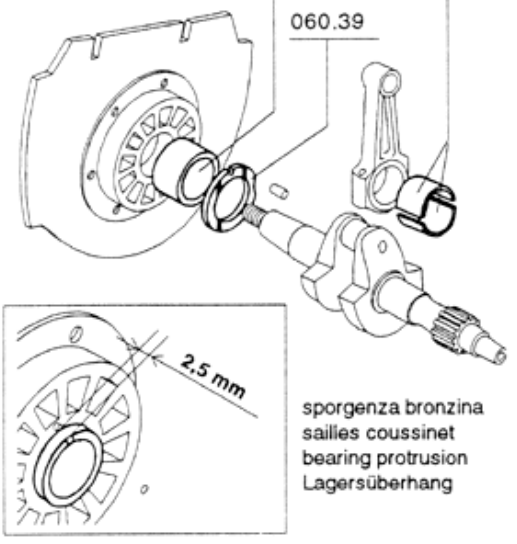

sporgenza bronzina
saillies coussinet
bearing protrusion
Lagersüberhang

Intercambiabilità: possibile.
Interchangeabilité: possible.
Interchangeability: possible.
Austauschbarkeit: möglich.

Disponibilità ricambi: i cuscinetti postmodifica verranno forniti ad esaurimento dei tipi premodifica.
Disponibilité pièces de rechange: les pièces d'avant la modification seront livrées jusq'à epuisement du stock.
Availability of spare parts: the pre-modification parts will be supplied up the stock exhaustion.
Ersatzteil-Verfügbarkeit: Die vor der Abänderung benutzten Teile sind bis zum Auslaufen der Lagerbestände lieferbar.

Attuazione:
Mise en vigueur: 14/04/94
Effective from:
Gültig ab:

Matricola:	RF80	428726	RF121	403637
Référence:	RF81	416333	RF130	403864
Code:	RF90	412286	RF140	408644
Code:	RF120	427045		

OGGETTO: RAGGI BOTTONI DI MANOVELLA MOTORI SERIE RF 80, RF 90
SUBJECT: JOURNAL RADIUS ON RF 80, RF 90

Descrizione modifica: Aumento del raggio di raccordo sul bottone di manovella da 2,2 a 3 mm e smusso bronzina e testa biella. I nuovi particolari con smusso maggiorato sono montabili sia su albero a gomito tipo premodifica (raggio 2,2 mm) che su albero a gomito tipo postmodifica (raggio 3 mm).
Biella e bronzina premodifica possono essere utilizzate con l'albero postmodifica dopo un'operazione di smusso su entrambi i lati come indicato nello schema A, operazione da eseguire con i semicuscinetti montati sulla biella.
Modification description: Increase of radius on connecting rod-journal from 2,2 mm to 3 mm and bevels of bearing and con-rod big end. The new items with increased bevels can be fit on crankshaft with 2,2 mm and 3 mm radius.
Con-rod and bearing of pre-modification execution can be used on post-modification execution , after bevels operation on both sides, as picture A, with bearing fit on its con-rod.

Esecuzione premodifica
Pre-modification execution

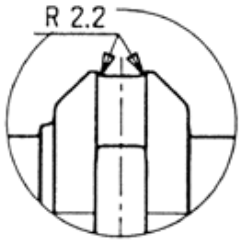

BRONZINE CODICE:
BEARING CODE:

316-61	STD.
316-62	-0.25
316-63	-0.50

Esecuzione postmodifica
Post-modification execution

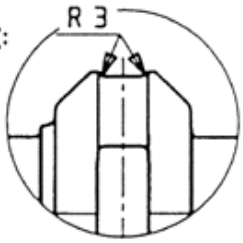

BRONZINE CODICE:
BEARING CODE:

316-77
316-82
316-83

SCHEMA -A-
PICTURE -A-

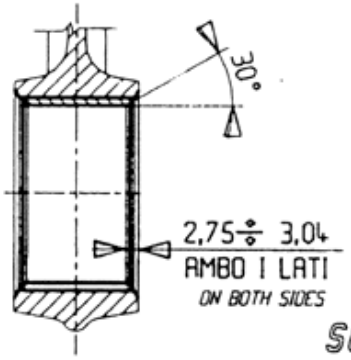

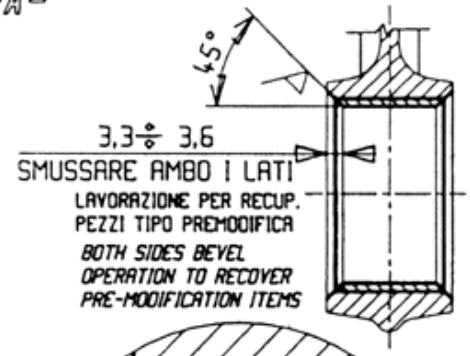

SCHEMA -B-
PICTURE -B-

ATTENZIONE:
NELL'EVENTUALITA' VENISSERO ERRONEAMENTE
MONTATE BRONZINE E BIELLE PREMODIFICA
SU ALBERI A GOMITO GIA' A RAGGIO 3,
SI VERIFICHEREBBE IL
BLOCCAGGIO DEL CINEMATISMO
CAUTION:
IF PRE-MODIFICATION ITEMS
AS BEARING AND CON-ROD ARE USED
ON CRANKSHAFT WITH 3(mm)RADIUS,
THE CON-ROD WILL BE LOKED ON CRANKSHAFT

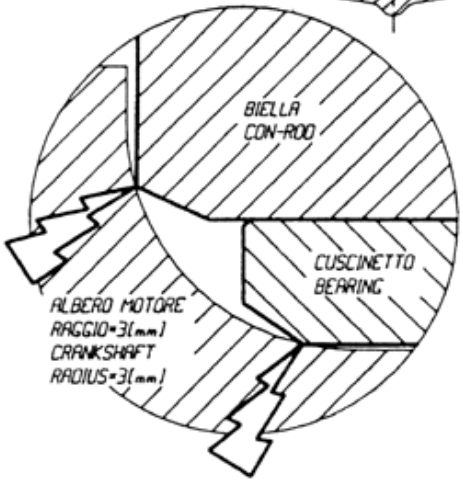

Intercambiabilità: è possibile il montaggio della bronzina e biella postmodifica su albero premodifica.
Interchangeability: It is possible to fit post-modification bearing and con-rod on pre-modification crankshaft.

Disponibilità ricambi: I particolari premodifica verranno forniti ad esaurimento.
Availability of spare parts: Pre-modification items will be supplied until exhaustion.

Attuazione: 09/10/95
Effective from: 09/10/95

Matricola:
S./N.:

RUGGERINI motori s.p.a.
SERVICE

10 Gr. **93** Nr. **10/95** Data/Date

CIRCOLARE TECNICA
CIRCULAIRE TECHNIQUE
TECHNICAL SHEET
TECHNISCHES RUNDSCHREIBEN

OGGETTO: ingranaggio con camma iniezione motori serie RF-RM/1.
CONCERNE: engrenage avec came pompe injection pour moteurs série RF-RM/1.
SUBJECT: gear with injection pump cam for engines series RF-RM/1.
BETRIFFT: Zahnrad mit Einspritznockenpumpe für Motoren Serie RF-RM/1.

Descrizione modifica: il perno di trascinamento della pompa dell'olio è stato integrato nell'albero a camme.
Description modification: le pivot d'entrainement pompe huile à été intégré dans l'arbre à cames.
Modification description: the oil pump driving pin has been integrated in the camshaft.
Beschreibung: Antriebszapfen der Ölpumpe in Nockenwelle integriert.

Esecuzione premodifica
Ancienne exécution
Pre-modification execution
Alte Ausführung

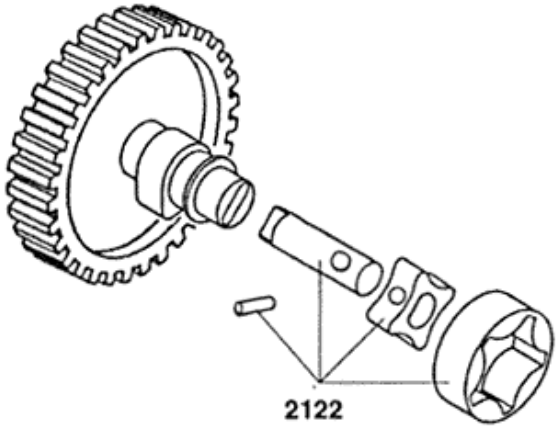

Esecuzione postmodifica
Nouvelle exécution
Post-modification execution
Neue Ausführung

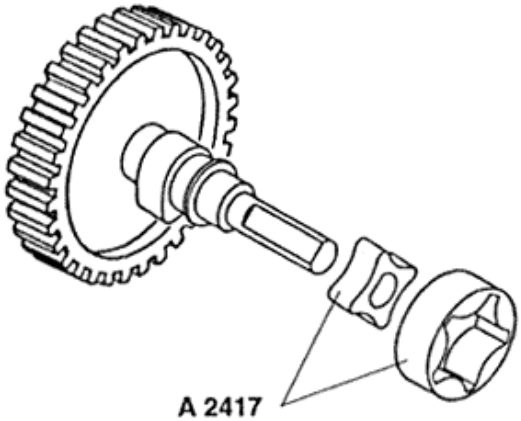

cod.vecchio	Descrizione	cod.nuovo	
469-55	Ingr. camma iniezione RF Standard	470-20	da/du/from/ab:12/05/95
469-98	Ingr. camma iniezione RF "JP4"	470-27	da/du/from/ab:07/07/95
469-82	Ingr. camma iniezione RF Super Sil. Pompa A.C.	470-21	da/du/from/ab:12/05/95
469-79	Ingr. camma iniezione RF Super Sil.	470-22	da/du/from/ab:08/04/96
469-62	Ingr. camma iniezione RF Inson. Pompa A.C.	470-23	da/du/from/ab:11/09/95
468-60	Ingr. camma iniezione RF Pompa A.C.	470-24	da/du/from/ab:11/09/95
469-49	Ingr. camma iniezione RF Inson.	470-25	da/du/from/ab:03/06/96
469-33	Ingr. camma iniezione RF Destro Pompa A.C.	470-26	da/du/from/ab:06/11/95

Intercambiabilità: I rotori della pompa olio (cod.2122) non possono essere montati su alberi a camme postmodifica.
Il gruppo completo "ingranaggio e pompa olio postmodifica" è intercambiabile con il gruppo completo premodifica.
Interchangeabilité: les roteurs de la pompe huile (code 2122) ne peuvent pas être montés sur arbres à cames nouvelle exécution.
Le nouveau group complet "engrenage-arbre à cames et pompe" est parfaitement interchangeable avec l'ancienne exécution.
Interchangeability: the rotors of the oil pump (code 2122) can not be mounted on the new executed camshafts.
The new assembly "gear-camshaft and pump" is fully interchangeable with the previous execution.
Austauschbarkeit: Die Rotoren von Oelpumpen (code 2122) können nicht auf die Nockenwellen Neue Ausfürung montiert.
Die neue Gruppe "Zahnrad-Nochenwelle und Pumpe" ist mit der alten Ausfürung austauschbar.

Disponibilità ricambi: gli alberi a camme premodifica verranno forniti fino ad esaurimento scorte. La pompa olio continuerà ad essere fornita con il perno di trascinamento.
Disponibilité pièces de rechange: les pièces avant la modification seront livrées jusq'au epuisement du stock. La pompe huile será toujours livrée avec le pivot d'entrainement.
Availability of spare parts: the pre-modification parts will be supplied up the stock exhaustion. The oil pump will be always delivered with the driving pin.
Ersatzteil-Verfügbarkeit: Die vor der Abänderung benutzten Teile sind bis zum Auslaufen der Lagerbestände lieferbar. Die Oelpumpe wird immer geliefert zusammen mit dem Antriebszapfen zusammen geliefert.

Attuazione: vedere disegno
Mise en vigueur: voir plan
Effective from: see drawing
Gültig ab: siehe Zeichnung

Matricola:
Référence:
Code:
Code:

RUGGERINI motori s.p.a.
SERVICE

10 Gr. 94 Nr. 10/95 Data/Date

CIRCOLARE TECNICA
CIRCULAIRE TECHNIQUE
TECHNICAL SHEET
TECHNISCHES RUNDSCHREIBEN

OGGETTO: MODIFICA PISTONI MOTORI SERIE RF 120 - RDM 901 - RW 120
CONCERNE: MODIFICATION AUX PISTONS MOTEURS SERIE RF 120 - RDM 901 - RW 120
SUBJECT: PISTONS MODIFICATION FOR ENGINES SERIES RF 120 - RDM 901 - RW 120
BETRIFFT: KOLBEN ABÄNDERUNG FÜR MOTOREN SERIEN RF 120 - RDM 901 - RW 120

Descrizione modifica: nuovo kit pistone/segmenti. Standardizzazione e miglioramento prodotto.
Description modification: nouveau assemblage piston-segments. Standardisation et amelioration produit.
Modification description: new kit piston/piston rings. Standardization and product implementation.
Beschreibung: neues Kit Kolben/Kolbenringsatz. Normung und Verbesserung des Erzeugnisses.

Esecuzione premodifica
Ancienne exécution
Pre-modification execution
Alte Ausführung

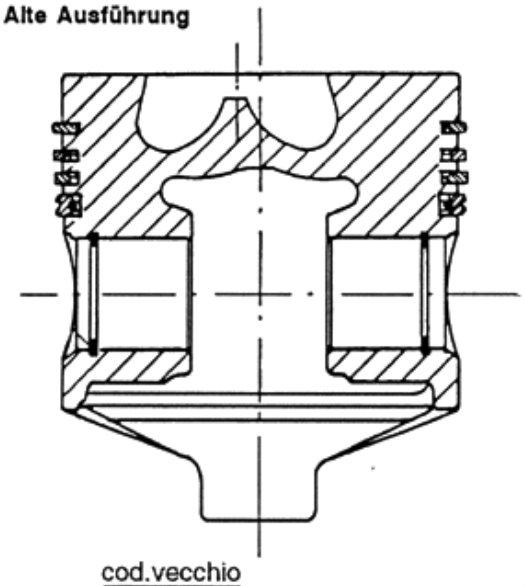

Esecuzione postmodifica
Nouvelle exécution
Post-modification execution
Neue Ausführung

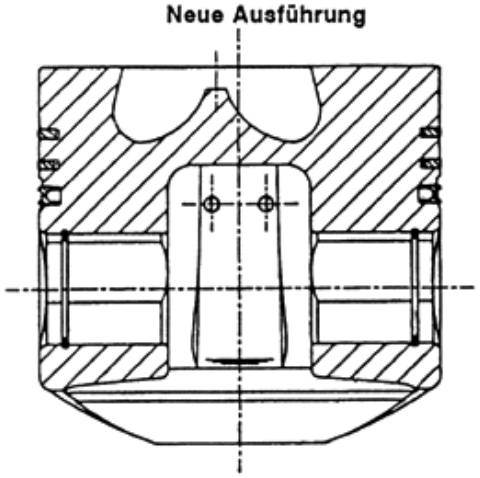

cod.vecchio	KIT segmenti	cod.nuovo
2149	Ø 90	A 2157
2150	Ø 90,5	A 2158
2151	Ø 91	A 2159

Intercambiabilità:
Interchangeabilité:
Interchangeability:
Austauschbarkeit:

NO, NON, NO, NEIN

cod.vecchio	KIT pistone con segmenti	cod.nuovo
A2099	Ø 90	A 2404
A2100	Ø 90,5	A 2405
A2101	Ø 91	A 2406

Intercambiabilità:
Interchangeabilité:
Interchangeability:
Austauschbarkeit:

SI, OUI, YES, YA

Disponibilità ricambi: vecchi kit: ad esaurimento scorte.
Disponibilité pièces de rechange: ancien assemblage kit: à épuisement magasin.
Availability of spare parts: pre-modification kit: until exhaustion.
Ersatzteil-Verfügbarkeit: die vor der Abänderung benutzten Teile sind bis zum Auslaufen der Lagerbestände lieferbar.

Attuazione: 15/10/95
Mise en vigueur: 15/10/95
Effective from: 15/10/95
Gültig ab: 15/10/95

Matricola:
Référence:
S./N.:
Code:

mod. QC 011

OGGETTO: Adeguamento alle direttive di sicurezza CEE per motori con avviamento elettrico serie RF80-90

SUBJECT: "CEE" safety recommendations compliance for engines with electric starter; engine series RF80-90

Descrizione modifica: Sostituzione del convogliatore,della puleggia, e del copripuleggia in plastica con il convogliatore a rete fissa.

Modification description: Fixed net air-conveyor replaces the air-conveyor fitted with pulley and pulley-cover.

Esecuzione premodifica
Pre-modification execution

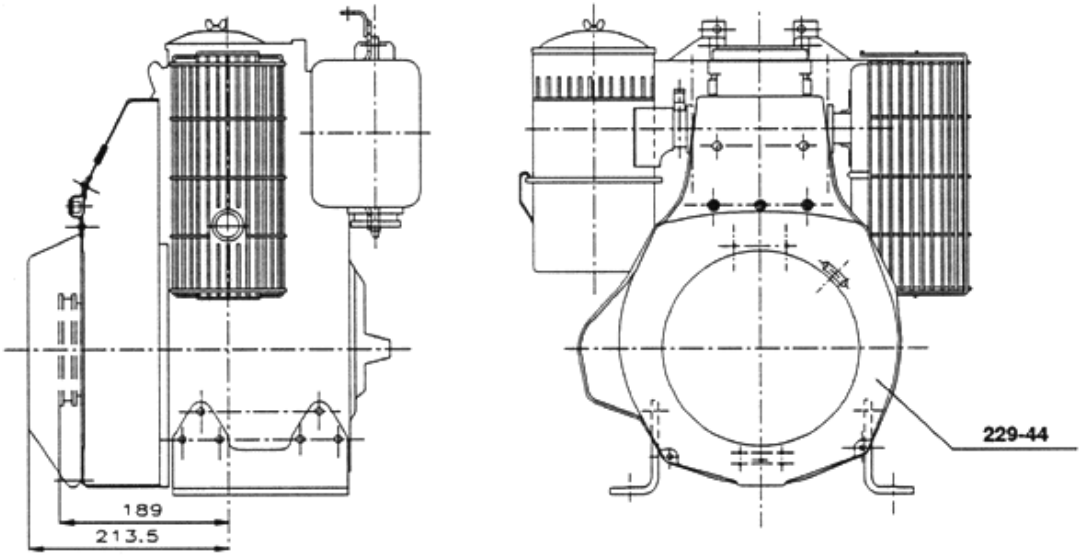

Esecuzione postmodifica
Post-modification execution

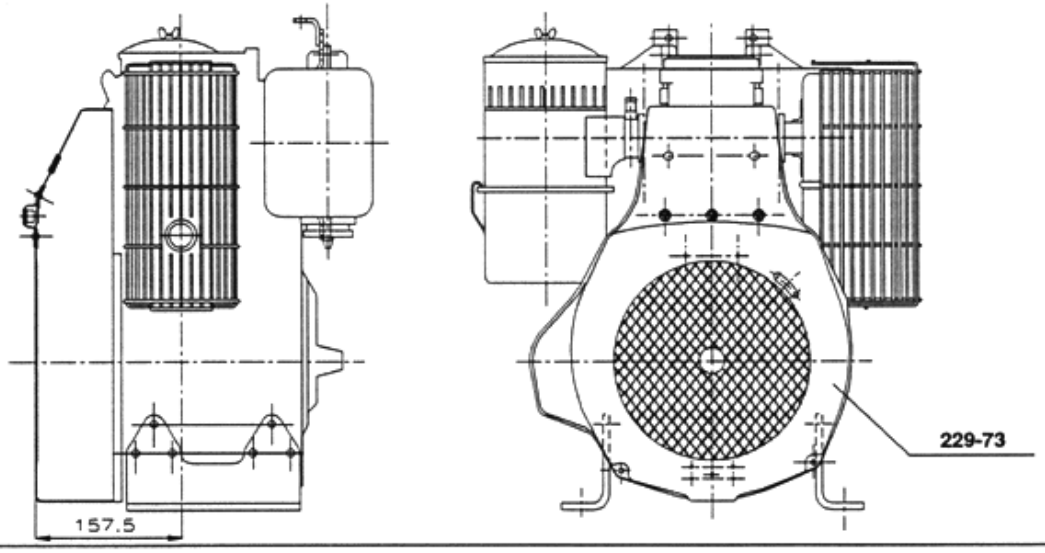

Disponibilità ricambi: I particolari premodifica verranno forniti solo su richiesta.
Spare parts availability: Pre-modification parts are available upon request only.

Attuazione: 01/04/96
Effective from: 01/04/96

Matricola:
S./N.:

OGGETTO: Adeguamento alle direttive di sicurezza CEE per motori con avviamento elettrico serie RF120-140

SUBJECT: "CEE" safety recommendations compliance for engines with electric starter; engine series RF120-140

Descrizione modifica: Sostituzione del convogliatore,della puleggia, e del copripuleggia in plastica con il convogliatore a rete fissa.

Modification description: Fixed net air-conveyor replaces the air-conveyor fitted with pulley and pulley-cover.

Esecuzione premodifica
Pre-modification execution

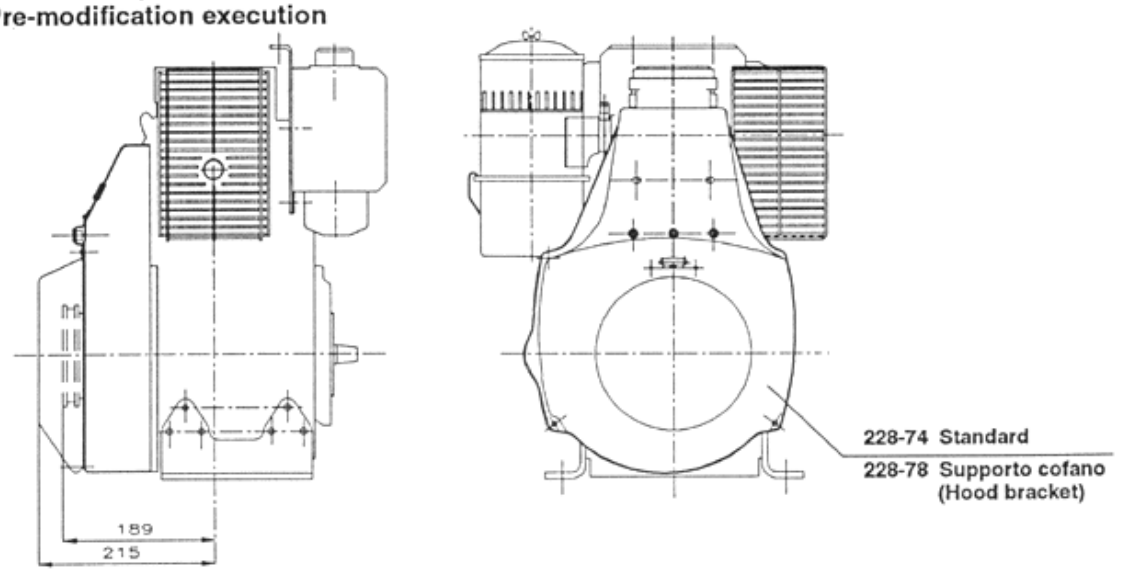

Esecuzione postmodifica
Post-modification execution

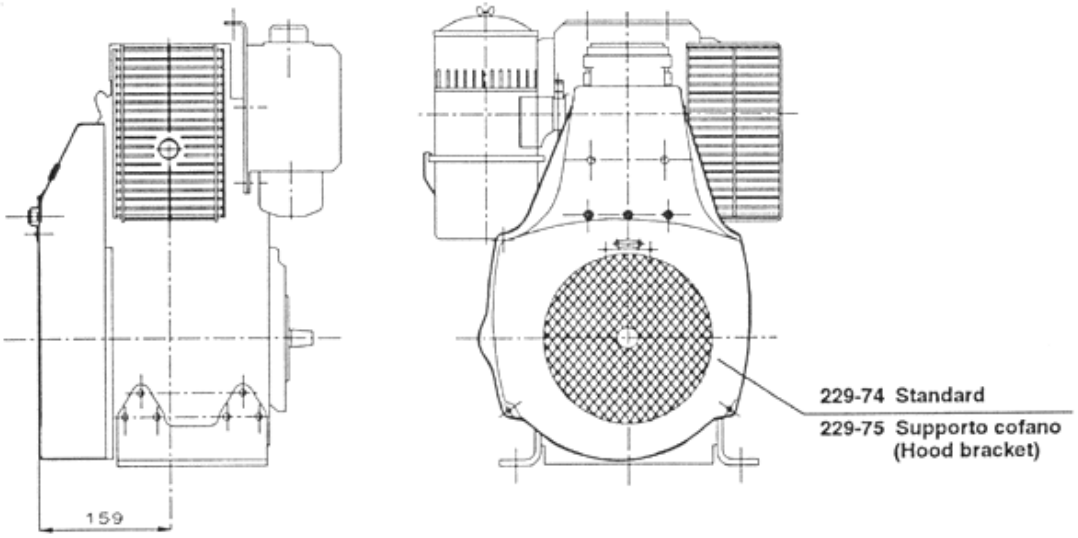

Disponibilità ricambi: I particolari premodifica verranno forniti solo su richiesta.
Spare parts availability: Pre-modification parts are available upon request only.

Attuazione: 01/04/96
Effective from: 01/04/96

Matricola:
S./N.:

RUGGERINI motori s.p.a.
SERVICE

10 Gr. **97** Nr. **02/97** Data/Date

CIRCOLARE TECNICA
CIRCULAIRE TECHNIQUE
TECHNICAL SHEET
TECHNISCHES RUNDSCHREIBEN

OGGETTO: Coperchio distribuzione per motori serie **RF80-81-90-91-120-121**
SUBJECT: Timing gear cover for engine series **RF80-81-90-91-120-121**

Descrizione modifica: Unificazione coperchi distribuzione.
Modification description: Timing gear covers standardization.

Esecuzione premodifica
Pre-modification execution

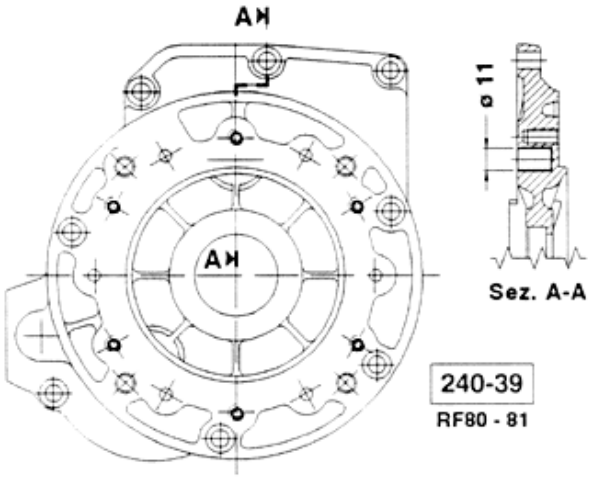

240-39
RF80 - 81

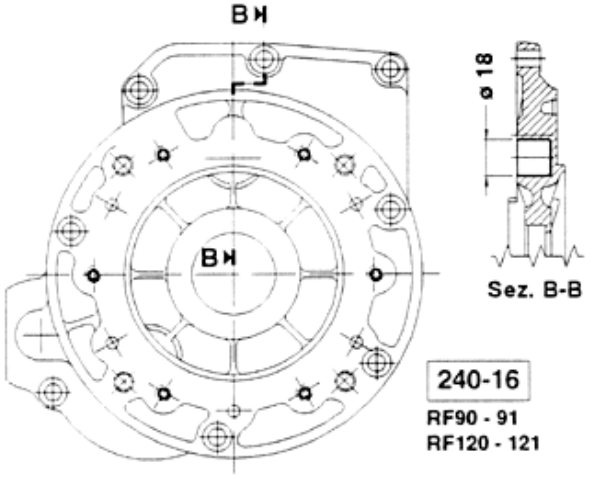

240-16
RF90 - 91
RF120 - 121

Esecuzione postmodifica
Post-modification execution

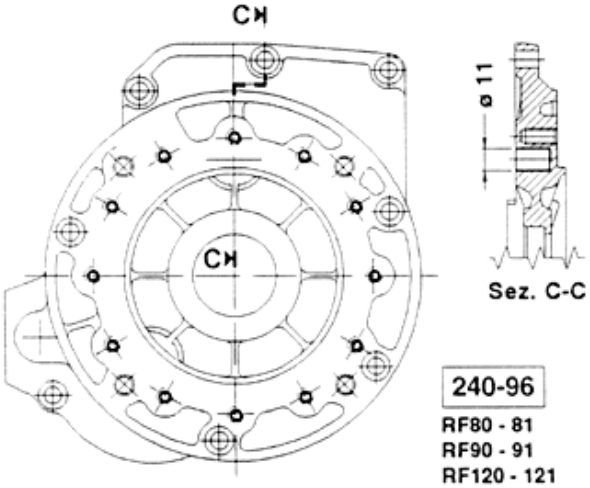

240-96
RF80 - 81
RF90 - 91
RF120 - 121

Tabella di intercambiabilità tra i coperchi distribuzione 240-96 e 240-16

Table of interchangeability between covers 240-96 and 240-16

	Albero a camme / Camshaft	Rondella di rasamento 0,5mm / Shim	Rondella di rasamento 0,3mm / Shim
240-16	008-41	777-69	777-70
240-96	008-40	777-47	777-73

Intercambiabilità: Il coperchio distribuzione **240-96** è intercambiabile con il coperchio distribuzione **240-39**; l'intercambiabilità tra i coperchi distribuzione **240-96** e **240-16** è possibile solo se vengono sostituiti anche l'albero a camme, la rondella di rasamento 0,5 mm e la rondella di rasamento 0,3 mm **(vedi tabella)**.

Interchangeability: Cover **240-96** is interchangeable with cover **240-39**; while between covers **240-96** and **240-16** are interchangeable only by replacing camshaft and shims **(see above table)**.

Disponibilità ricambi: I particolari pre-modifica verranno forniti solo su richiesta, sino ad esaurimento scorte.
Spare parts availability: Pre-modification parts are available upon request only, while stock lasts.

Attuazione: 01/01/97
Effective from: 01/01/97

Matricola: 0340 604008
S./N.: 0340 604008

mod. QC 011

OGGETTO: Supporti di banco e convogliatori aria per motori serie **RF80-81-90-91** con avviamento a fune o autoavvolgente

SUBJECT: Main supports and air conveyors for engines series **RF80-81-90-91** with rope and recoil starting systems

Descrizione modifica: Unificazione supporti di banco e convogliatori aria.

Modification description: Main supports and air conveyors standardization.

Esecuzione premodifica
Pre-modification execution

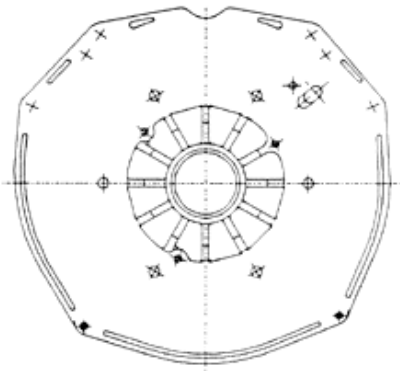

880-33

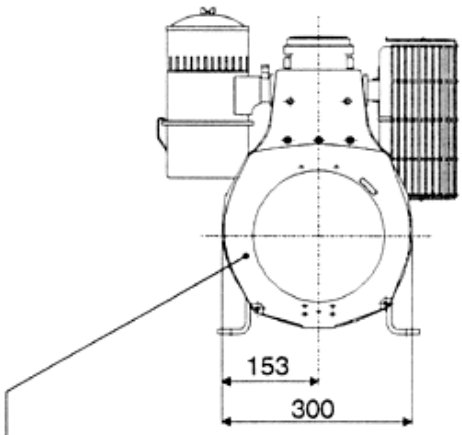

229-11 Convogliatore aria standard / Standard air conveyor

229-09 Convogliatore aria per recoil / Air conveyor for recoil

Esecuzione postmodifica
Post-modification execution

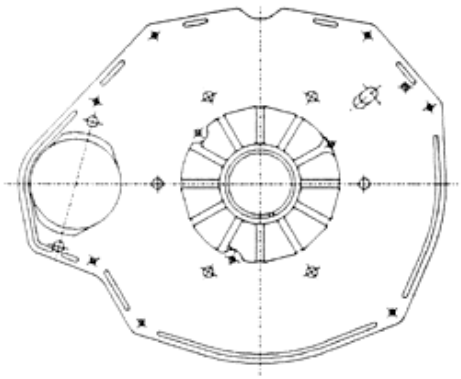

881-28

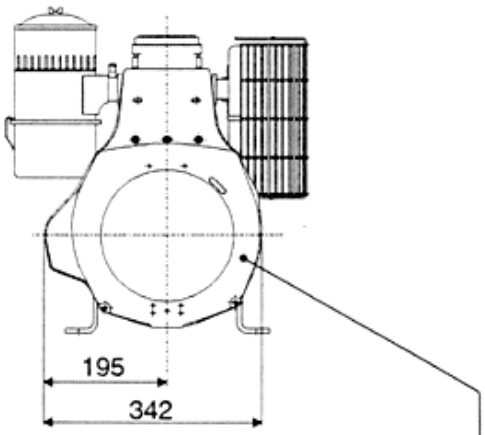

Convogliatore aria standard / Standard air conveyor 229-44

Convogliatore aria per recoil / Air conveyor for recoil 229-82

Intercambiabilità: L'intercambiabilità del supporto di banco è possibile solo se abbinata alla sostituzione del relativo convogliatore.

Interchangeability: The new support is interchangeable when supplied with its air conveyor.

Disponibilità ricambi: I particolari pre-modifica verranno forniti solo su richiesta, sino ad esaurimento scorte.
Spare parts availability: Pre-modification parts are available upon request only, while stocks last.

Attuazione: 21/04/97
Effective from: 21/04/97

Matricola: 0229 709566
S/No.: 0229 709566

RUGGERINI motori s.p.a.
SERVICE

10	99	10/97
Gr.	Nr.	Data/Date

CIRCOLARE TECNICA
CIRCULAIRE TECHNIQUE
TECHNICAL SHEET
TECHNISCHES RUNDSCHREIBEN

OGGETTO: Supporti di banco e volani per motori serie **RM80-90**
SUBJECT: Main supports and flywheels for engines series **RM80-90**

Descrizione modifica: Unificazione supporti di banco e volani.
Modification description: Main supports and flywheels standardization.

Esecuzione premodifica
Pre-modification execution

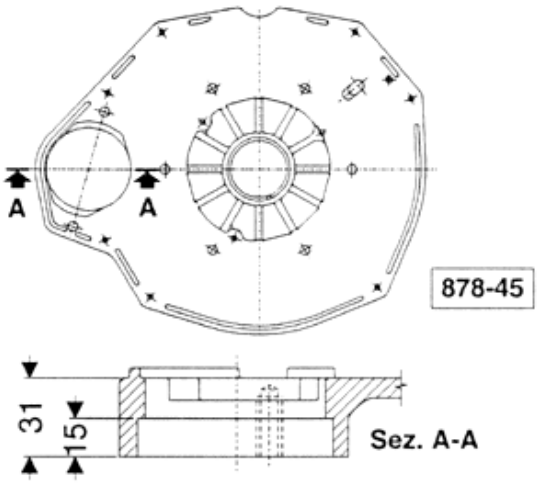

Esecuzione postmodifica
Post-modification execution

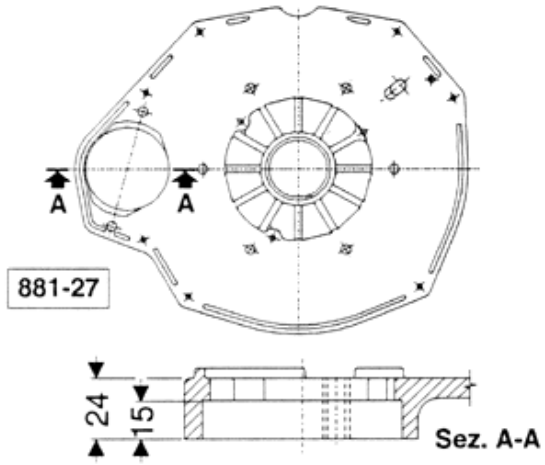

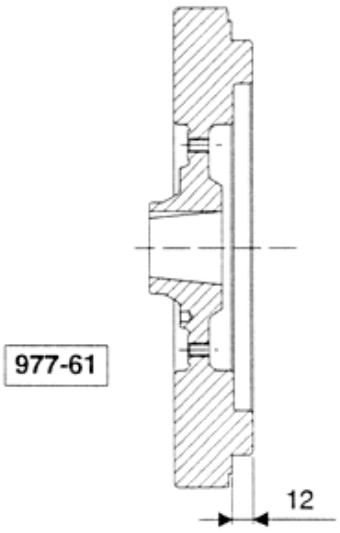

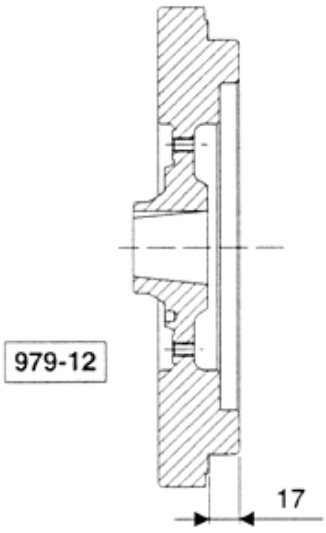

Intercambiabilità: L'intercambiabilità del supporto di banco è possibile solo se abbinata alla sostituzione del relativo volano.

Interchangeability: The new support is interchangeable when supplied with its flywheel.

Disponibilità ricambi: I particolari pre-modifica verranno forniti solo su richiesta, sino ad esaurimento scorte.
Spare parts availability: Pre-modification parts are available upon request only, while stocks last.

Attuazione: 21/12/97
Effective from: 21/12/97

Matricola:
S/No.:

OGGETTO: Modifica pistoni per motori serie RF 120 - RDM 901 - RW120
SUBJECT: *Pistons modification for engines series RF 120 - RDM 901 - RW120*

Descrizione modifica: Sostituzione del kit pistone/segmenti (3 cave) con il nuovo kit pistone segmenti (4 cave) relativo alla serie motori in oggetto.
La presente circolare tecnica annulla e sostituisce la circolare Gr.10 Nr.94 (10/95)
Modification description: *Replacement of -3- ring piston by -4- ring piston. This present circular replaces the technical sheet Gr.10 No.94 date: 10/95*

Esecuzione premodifica con pistone a 3 cave
Pre-modification execution with -3- groove piston

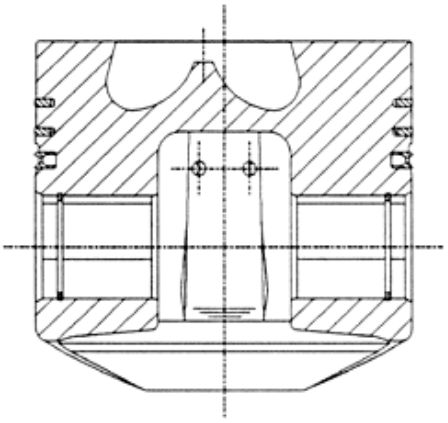

Esecuzione postmodifica con pistone a 4 cave
Post-modification execution with -4- groove piston

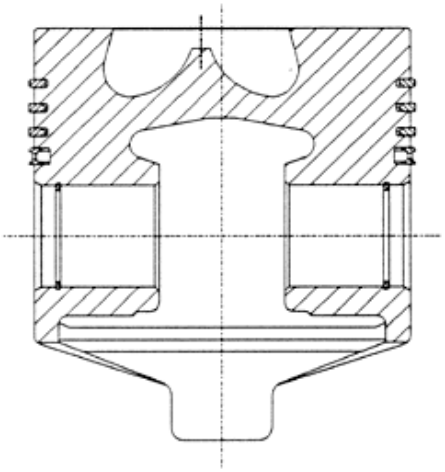

KIT SEGMENTI - *PISTON RING SET*				
DIAMETRO *DIAMETER*		CODICE SOSTITUITO *FORMER PART NUMBER*	NUOVO CODICE *NEW PART NUMBER*	INTERCAMBIABILITÀ *INTERCHANGEABILITY*
ø90	(standard)	A2157	2149	**Non possibile** *Not possible*
ø90.5	(1° maggiorazione) *(1° oversize)*	A2158	2150	
ø91	(2° maggiorazione) *(2° oversize)*	A2159	2151	

KIT PISTONE CON SEGMENTI - PISTON SET				
DIAMETRO *DIAMETER*		CODICE SOSTITUITO *FORMER PART NUMBER*	NUOVO CODICE *NEW PART NUMBER*	INTERCAMBIABILITÀ *INTERCHANGEABILITY*
ø90	(standard)	A2404	A2099	**Possibile** *Possible*
ø90.5	(1° maggiorazione) *(1° oversize)*	A2405	A2100	
ø91	(2° maggiorazione) *(2° oversize)*	A2406	A2101	

Disponibilità ricambi: I kit segmenti premodifica verranno forniti solo su richiesta.
Spare parts availability: *Pre-modification piston ring set are available upon request only.*

Attuazione: 26/01/98
Effective from: *26/01/98*

Matricola: 803442
S/No.: *803442*

CIRCOLARI TECNICHE
MOTORI FUORI PRODUZIONE
SERVICE LETTERS
ENGINES OUT OF RANGE

GR 12

motori/engines

CRD - RP

LOMBARDINI®

RUGGERINI motori s.p.a.
SERVICE

12 Gr. **49** Nr. **12/97** Data/Date

CIRCOLARE TECNICA
CIRCULAIRE TECHNIQUE
TECHNICAL SHEET
TECHNISCHES RUNDSCHREIBEN

OGGETTO: Alternatore Saprisa **200W** per motori serie **RP360-368-380**
*SUBJECT: **200W** Saprisa alternator for engines model **RP360-368-380***

Descrizione modifica: Sostituzione alternatori esterni Saprisa **014-18 (con regolatore 12V)** e **014-54 mod. 0 (con regolatore 24V)** rispettivamente con i nuovi alternatori esterni modificati Saprisa **014-55 (con regolatore 12V)** e **014-54 mod. 1 (con regolatore 24V)** relativi alla serie motori in oggetto.

Modification description: *Replacement of Saprisa external alternator **014-18 (12V voltage regulator)** with new Saprisa type **014-55** and modification of **014-54 (24V voltage regulator).***

Esecuzione premodifica
Pre-modification execution

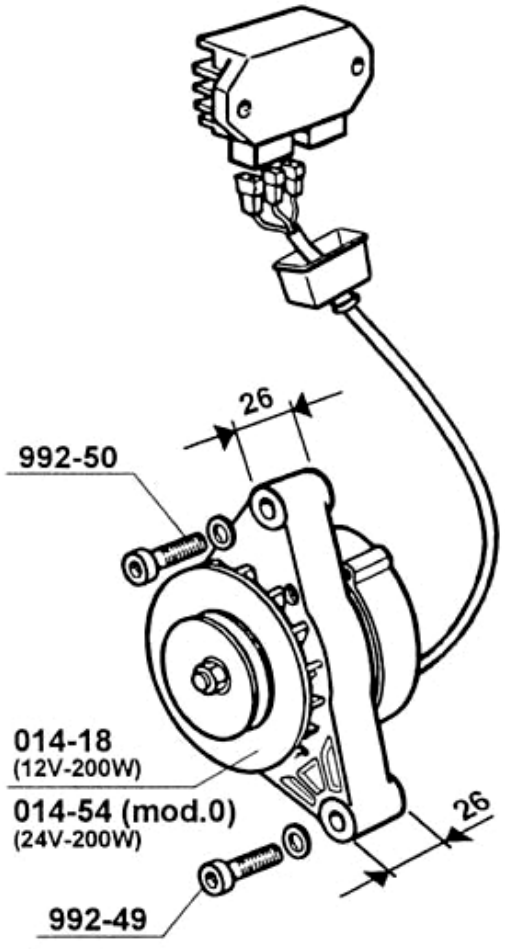

Esecuzione postmodifica
Post-modification execution

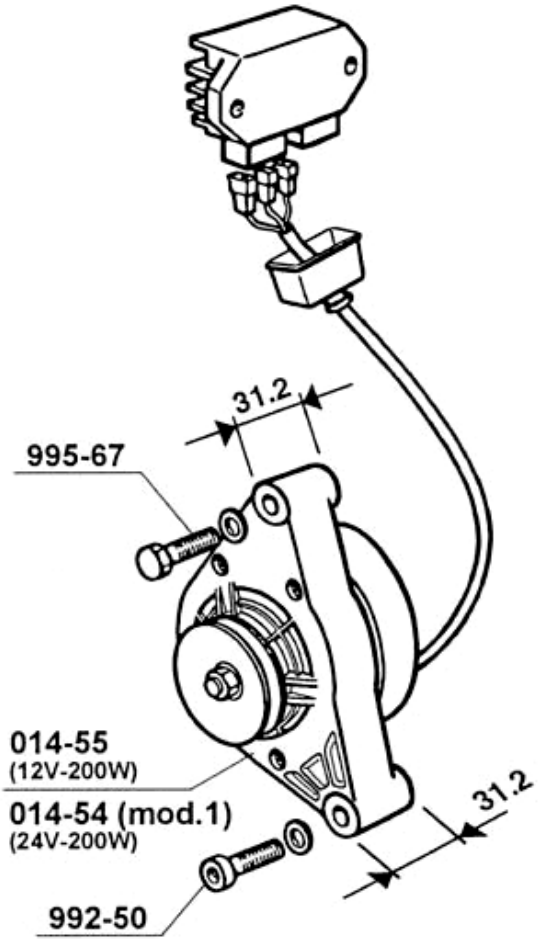

Intercambiabilità: Il nuovo alternatore è intercambiabile con il precedente solo in abbinamento alla sostituzione dei particolari indicati in figura.

Interchangeability: *The new Saprisa alternator is interchangeable only with post-modification bolts.*

Disponibilità ricambi: Il particolare pre-modifica verrà fornito sino ad esaurimento scorte.
Spare parts availability: *Pre-modification part is available while stocks last.*

Attuazione: 24/11/97
Effective from: *24/11/97*

Matricola:
S/No.:

mod. QC 011

OGGETTO: Alternatore Saprisa **200W-12V** con puleggia a doppia gola per motori serie **RP360-368-380**
SUBJECT: *Saprisa alternator **200W-12V** with double groove pulley for engines model **RP360-368-380***

Descrizione modifica: Sostituzione alternatore esterno Saprisa **014-43 (mod. 0)** con il nuovo alternatore esterno Saprisa **014-43 (mod. 1)** relativo alla serie motori in oggetto.
Modification description: *Modification of Saprisa external alternator **014-43.***

Esecuzione premodifica
Pre-modification execution

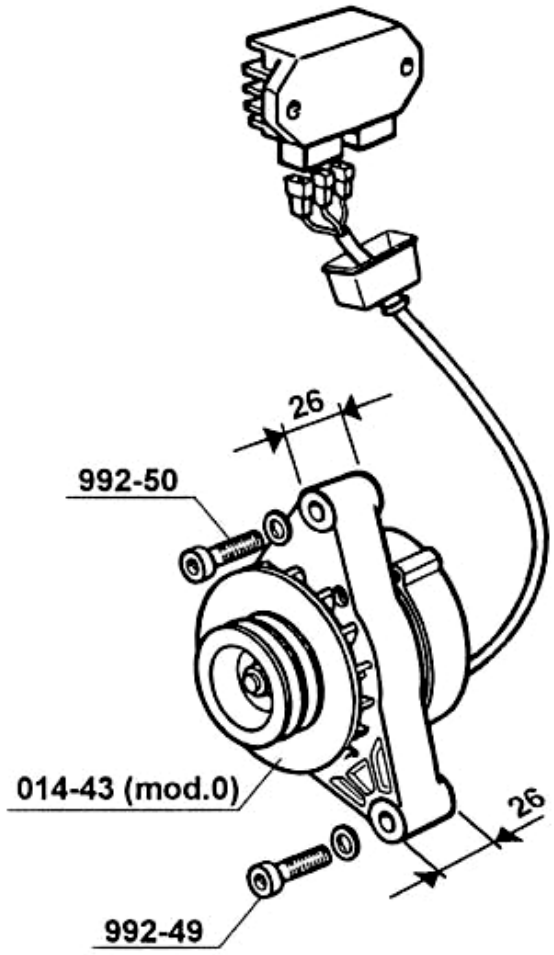

Esecuzione postmodifica
Post-modification execution

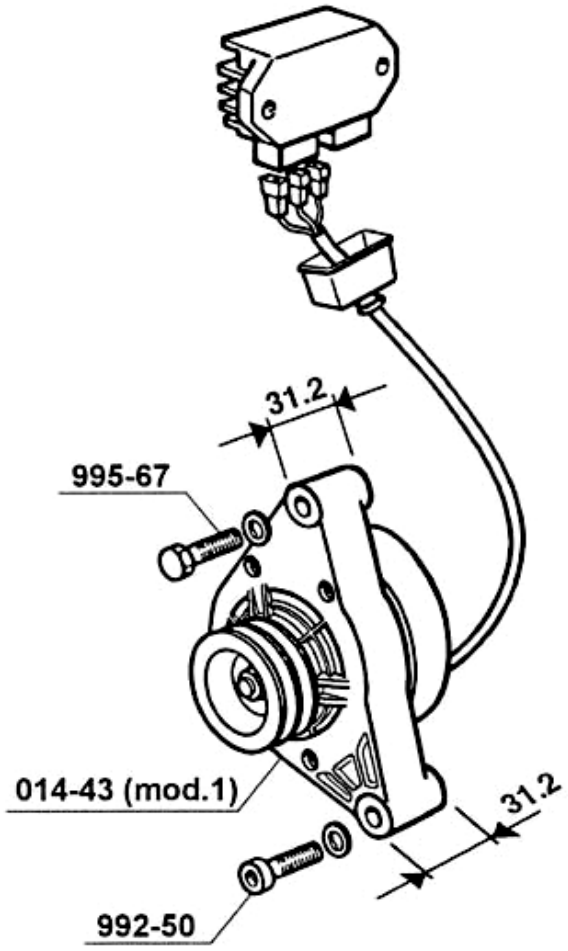

Intercambiabilità: Il nuovo alternatore è intercambiabile con il precedente solo in abbinamento alla sostituzione dei particolari indicati in figura.
Interchangeability: *The new Saprisa alternator is interchangeable only with post-modification bolts.*

Disponibilità ricambi: Il particolare pre-modifica verrà fornito sino ad esaurimento scorte.
Spare parts availability: *Pre-modification part is available while stocks last.*

Attuazione: 24/11/97
Effective from: *24/11/97*

Matricola:
S/No.:

CIRCOLARI TECNICHE
MOTORI FUORI PRODUZIONE
SERVICE LETTERS
ENGINES OUT OF RANGE

GR 14

motori/engines

RD/2

LOMBARDINI®

RUGGERINI motori SPA
SERVICE

CIRCOLARE TECNICA
CIRCULAIRE TECHNIQUE
TECHNICAL SHEET
TECHNISCHES RUNDSCHREIBEN

Gr.	Nr.	Date
14	66	12/79

OGGETTO: TESTA MOTORE IN ALLUMINIO PER RD 901/2 – RD 92/2 – RD 952
SUBJECT : CYLINDER HEAD IN ALLUMINIUM FOR RD 901/2 – RD 92/2 – RD 952

DESCRIZIONE MODIFICA: Unificato il Ø del fungo e delle sedi valvole sulle teste in alluminio serie RD/2.
MODIFICATION DESCRIPTION: Standardized the diameter of valve heads and valve seats in this new heads in alluminium.

Esecuzione premodifica – Pre-modification Execution

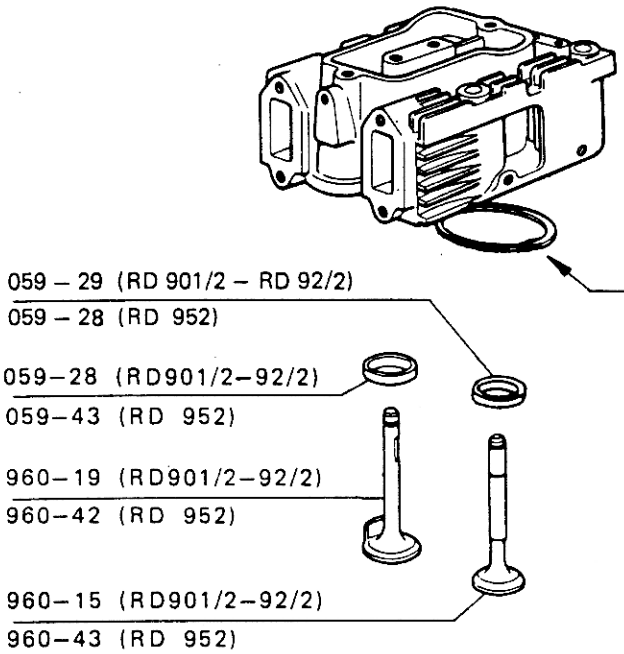

Esecuzione postmodifica – Post-modification Execution

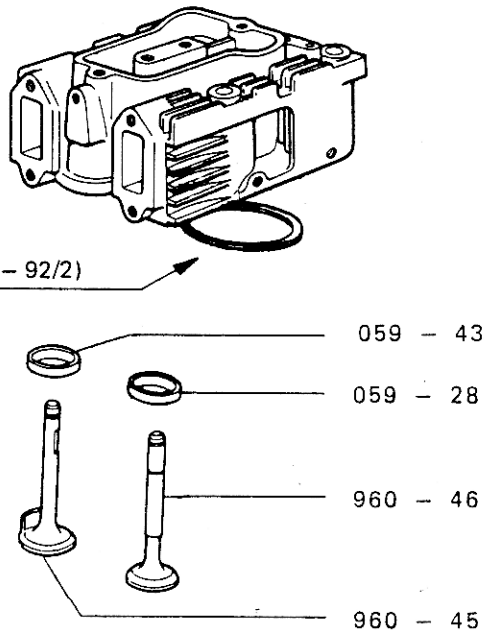

CODICE TESTA – CYLINDER HEAD CODE

Motore–Engine	Con giude	Completa
RD 901/2–92/2	2382	2383
RD 952	2470	2471

CODICE TESTA – CYLINDER HEAD CODE

Motore–Engine	Con guide	Completa
RD 901/2–92/2	A 2000	2809
RD 952		2809

INTERCAMBIABILITA` : I particolari sciolti premodifica e postmodifica non sono intercambiabili tra di loro. E` possibile la sostituzione completa delle teste.

INTERCHANGEABILITY : Old and new valves and seats are not interchangeable. Old and new complete heads are interchangeable.

MODIFICA INIZIATA DAL MOTORE – BEGINNING FROM THE ENGINE

Tipo – Type		Matricola – Code	Data – Date
RD 901/2	(0142)	915001	26 / 7 / 79
RD 92 /2	(0144)	922295	26 / 7 / 79
RD 952	(0176)	901286	26 / 7 / 79
RDK 901/2	(0169)	900332	17 / 9 / 79
RD 92/2L	(0193)	900062	27 / 9 / 79

DISPONIBILITA` SCORTE RICAMBI: Le teste vecchio tipo per motori premodifica verranno fornite ad esaurimento mentre i particolari sciolti continueranno ad essere disponibili.

SPARES AVAILABILITY : Old complete heads–for pre-modification engines–will be supplied up to exhaustion of stock while the single component parts will be always available.

NOTE : Si consiglia se necessaria l'introduzione della modifica su ambedue le teste.
NOTES: Replacement of both heads is suggested, even if only one head needs repair.

RUGGERINI motori S.P.A. SERVICE	CIRCOLARE TECNICA CIRCULAIRE TECHNIQUE TECHNICAL SHEET TECHNISCHES RUNDSCHREIBEN	Gr.	Nr.	Date
		14	99	3/83

OGGETTO : NUOVO SISTEMA DI LUBRIFICAZIONE AL GRUPPO BILANCIERI PER MOTORI SERIE RD 180 - RD/2.

Descrizione modifica : Lubrificazione forzata tramite perno bilancieri

Esecuzione premodifica-Premodification execution

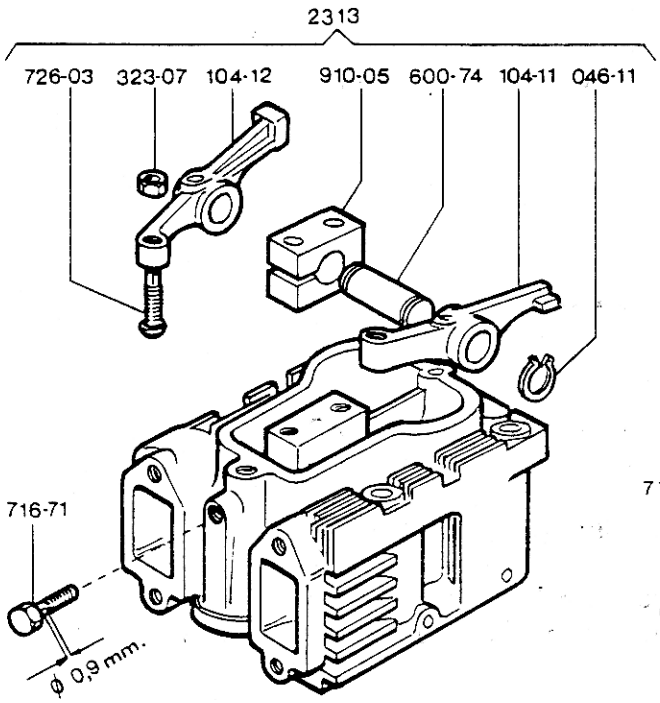

Esecuzione postmodifica-Postmodification execution

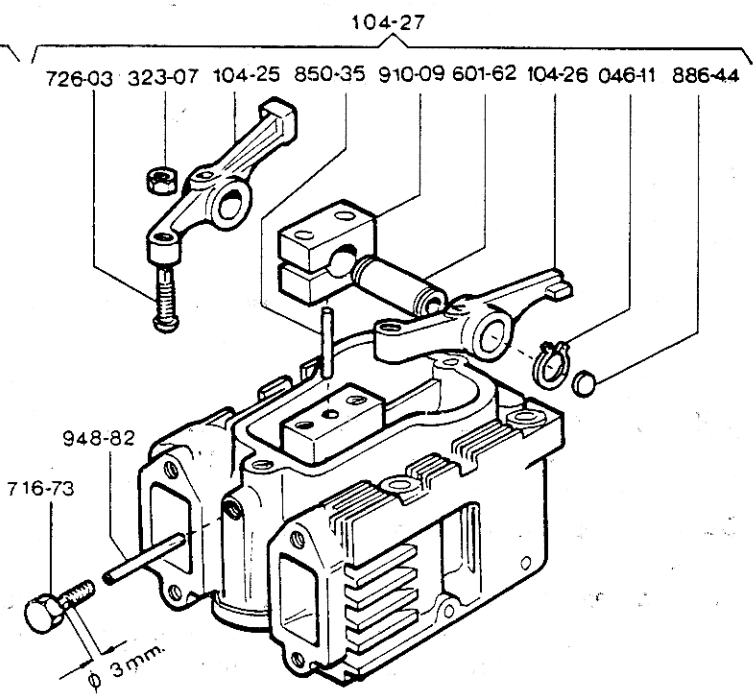

MOTORE ENGINE	COD. TESTA - CYL.HEAD CODE	
	Con guide/With guide	Completa/Compl.
RD 180 - 181	—	—
RD/2	2470	2809

MOTORE ENGINE	COD. TESTA - CYL.HEAD COD	
	Con guide/With guide	Completa/Compl
RD 180 - 181	2944	2945
RD / 2	A2000	2809

Intercambiabilità : I particolari sciolti premodifica e postmodifica non sono intercambiabili tra di loro. Sui motori premodifica è possibile il montaggio della nuova testa sostituendo contemporaneamente il gruppo bilancieri.

MODIFICA INIZIATA DAL MOTORE — BEGINNING FROM THE ENGINE

Motore - Engine		Matricola - Code	Data - Date
RD 180	(0227)	200663	28/10/1982
RD 181	(0228)	200215	" " "
RD 901/2	(0142)	323737	08/03/1983
RD 92/2	(0144)	333873	" " "
RD 952	(0176)	309400	" " "
RD 92/2L	(0193)	300690	" " "

Disponibilità scorte ricambi : I particolari premodifica verranno forniti ad esaurimento.

Note :

OBJET : NOUVEL SYSTEME DE LUBRIFICATION DU GROUPE CULBUTEURS POUR MOTEURS SERIE RD 180 - RD/2.

Description modification : Lubrification forcée par le pivot des culbuteurs.

Interchangeabilité : Les pièces détachées pré- et post-modification ne sont pas interchangeables les unes les autres.
Il est possible de monter la nouvelle culasse sur les moteurs pré-modification en remplaçant aussi le groupe culbuteurs.

Disponibilité stock pièces de réchange : Les pièces pré-modification seront livrées jusqu'à l'épuisement.

Notes :

SUBJECT : NEW LUBRICATION SYSTEM TO ROCKER ARM ASS. Y - DESIGNED FOR RD 180 - RD/2. ENGINES.

Description of modification : Forced lubrication via rocker arm pin.

Interchangeability : Pre and post-modification loose parts are not interchangeable.
Pre-modification engines can be fitted with a new head, provided that also rocker arm ass.y is replaced.

Availability spare parts : Pre-modification parts will be supplied until sold out.

Important :

BETREFFEND : NEUES SCHMIERSYSTEM AN DEN KIPPHEBELN FÜR LANGSAME MOTOREN SERIE RD 180 - RD/2.

Beschreibung der Ausbesserung : Druckschmierung durch den Kipphebelbolzen.

Austauschbarkeit : Die einzelnen Teile vor und nach der Ausbesserung sind nicht austauschbar.
Die Motoren vor der Ausbesserung können mit dem neuen Kopf ausgerüstet werden und gleichzeitig werden die Kipphebel ersetzt.

Lagerbestand Ersatzteile : Die vor der Ausbesserung eingebaute Teile werden bis zur Erschöpfung ausgeliefert.

Anmerkung :

RUGGERINI motori S.P.A. SERVICE	CIRCOLARE TECNICA CIRCULAIRE TECHNIQUE TECHNICAL SHEET TECHNISCHES RUNDSCHREIBEN	Gr.	Nr.	Date
		14	101	3/83

OGGETTO : CIRCUITO INIEZIONE CON INIETTORI A 20° PER MOTORI RD 180 - 181.

Descrizione modifica : L'introduzione del nuovo sistema di iniezione comporta la modifica delle teste e dei pistoni.

Esecuzione premodifica-Premodification execution

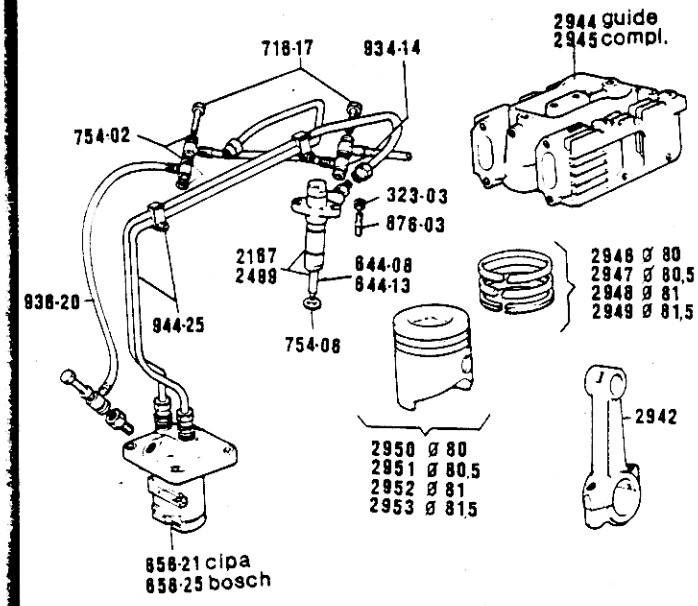

Esecuzione postmodifica-Postmodification execution

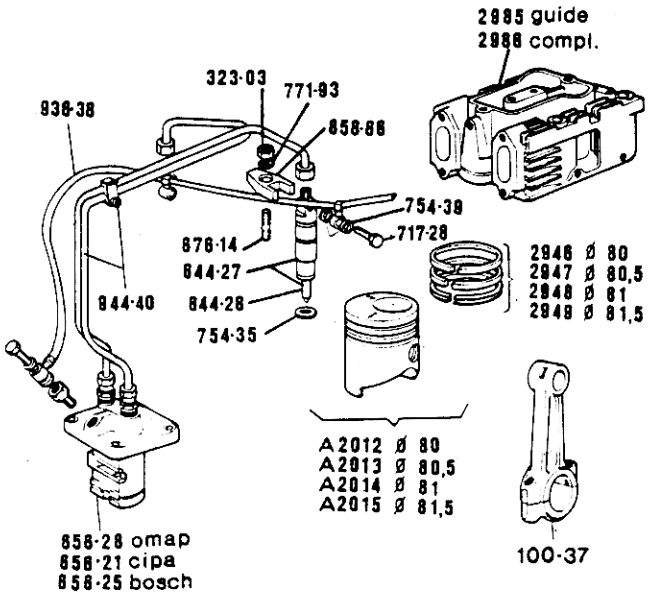

Intercambiabilità : I particolari sciolti premodifica e postmodifica non sono intercambiabili tra di loro. Possibile la sostituzione completa della modifica.

MODIFICA INIZIATA DAL MOTORE – BEGINNING FROM THE ENGINE

Tipo - Type	Matricola - Code	Data - Date
RD 180 (0227)	300820	05/04/1983
RD 181 (0228)	300390	" " "

Disponibilità scorte ricambi : I particolari sciolti premodifica continuano ad essere forniti.

Istruzioni per il montaggio :

Sul pistone è stampigliata una freccia che indica il senso di rotazione del motore.
La camera di combustione , scentrata rispetto all'asse, deve essere orientata lato polverizzatori.

La feritoia di lubrificazione sul piede biella va orientata verso il senso di rotazione motore (lato pompa iniezione).

OBJET : CIRCUIT INJECTION AVEC INJECTEURS A 20° POUR MOTEURS TYPE RD 180 - 181.

Description modification : Le nouveau sistème d'injection entraîne la modification des têtes et des pistons.

Interchangeabilité : Les pièces individuelles pré-et-post-modification ne sont pas interchangeables. Le remplacement complet de la modification est possible.

Disponibilité stock pièces de réchange : Les pièces de réchange antérieures à la modification seront encore disponibles.

Renseignements pour le montage : Sur le piston on a estampillé une flèche indiquant le sens de rotation du moteur. La chambre de combustion, désaxée par rapport à l'axe, doit être orientée à côté des injecteurs.
La fente de lubrification sur le pied de bielle doit être orientée vers le sens de rotation moteur (côté pompe injection).

* * * \

RUGGERINI motori S.P.A. SERVICE	CIRCOLARE TECNICA CIRCULAIRE TECHNIQUE TECHNICAL SHEET TECHNISCHES RUNDSCHREIBEN	Gr.	Nr.	Date
		14	106	2/84

OGGETTO : DATI TECNICI PER MOTORI DIESEL RAFFREDDATI AD ACQUA RDM 901/2 - RM 270 - RW 220 - 270.

GIOCO ASSIALE ALBERO A GOMITO : 0,10 ÷ 0,20 mm.
Registrare tramite spessori (guarnizioni) tra il coperchio distribuzione ed il piano basamento.

GIOCO ASSIALE ALBERO A CAMME : 0,10 ÷ 0,20 mm.
Registrare tramite spessori (cod.777-68 sp.0,1mm.; cod.777-34 sp.0,2 mm) tra ingranaggio albero a camme e coperchio distribuz.).

SPORGENZA CAMICIA DAL PIANO CILINDRO (Fig. 1).
C = + 0,02 ÷ + 0,08 mm.
Registrare tramite spessori (0,05mm) tra camicia e cilindro.

SPORGENZA PISTONE DAL PIANO CILINDRO (Fig. 1).
D = 0 ÷ + 0,10 mm.
Registrare tramite spessori (guarnizioni) tra piano inferiore cilindro e basamento.

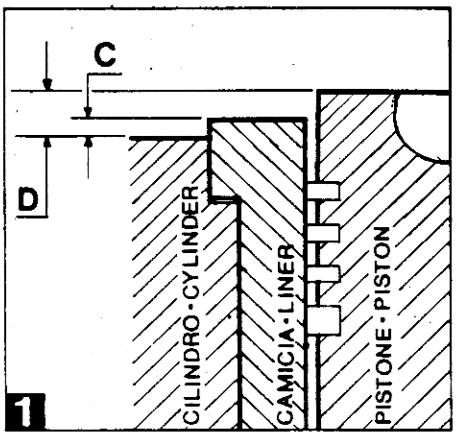

SPORGENZA POLVERIZZATORE DAL PIANO TESTA (Fig. 2).
S = 3,5 ÷ 4 mm.
Registrare tramite rondelle in rame di spessore 0,5 mm.

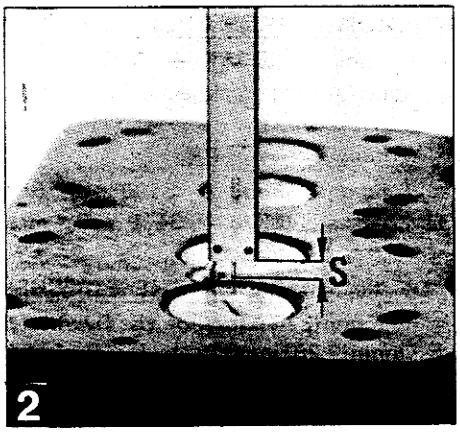

TARATURA INIETTORE
210 ÷ 220 Kg/cmq. Bosch
225 ÷ 235 kg/cmq. OMAP

ANTICIPO DI INIEZIONE SUL VOLANO
Gradi 25 = 65,5mm sul volano Ø 301 mm RDM 901/2
Gradi 22 =58 mm sul volano Ø 301 mm RDM901/2L-RM 278
Gradi 27 =71 mm sul volano Ø 301 mm RM 270
Gradi 27 =70 mm sul volano Ø 296 mm RW 220 - RW 270
Registrare tramite spessori (guarnizioni) tra piano appoggio pompa iniezione e basamento.

DURATA DI POMPATA SUL VOLANO
Gradi 13 = 34 mm sul volano Ø 301 mm RDM 901/2 - /2L
Gradi 16 = 42 mm sul volano Ø 301 mm RM 270 - RM 278
Gradi 13 = 33.5mm sul volano Ø 296 mm RW 220
Gradi 15 = 38,5mm sul volano Ø 296 mm RW 270
Registrare la durata di pompata seguendo le istruzioni riportate sulla circolare tecnica Gr. 14 nr. 75 .

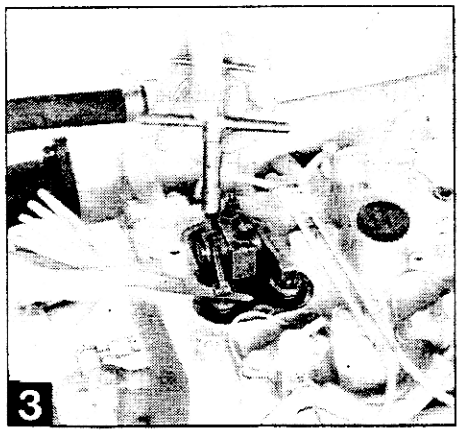

GIOCO TRA VALVOLA E BILANCIERE (Fig. 3).
0,15 mm. aspirazione - scarico
Registrare a motore freddo e con i pistoni ai rispettivi P.M.S. di compressione.

COPPIE DI SERRAGGIO in Kgm.

Dado iniettore	2,3
Dado testa motore	5
Vite testa biella	4
Dado volano	28

CAPACITA' OLIO BASAMENTO
Kg 2,7 (3 litri) .
Sostituire l'olio ogni **100 ore** di funzionamento.

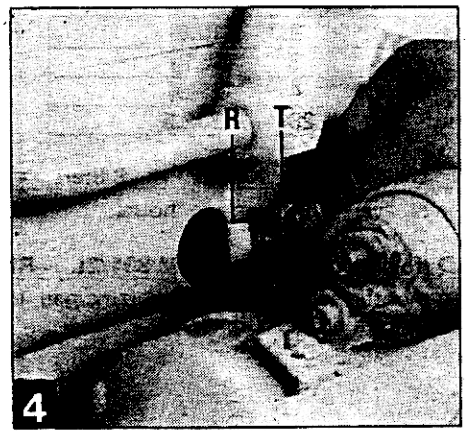

PASTIGLIA IN ZINCO PER RDM 901/2 - RM 270 .
Verificare **ogni mese** le condizioni della pastiglia in zinco situata all'interno del tappo sul cilindro (fig. 4).

N.B. : La presente annulla e sostituisce la circolare tecnica Gr. 1 nr. 30 .

OBJECT : TECHNICAL DATA FOR WATER COOLED DIESEL ENGINES RDM 901/2 - RM 270 - RW 220 - RW 270 .

CRANKSHAFT END PLAY : 0,10 ÷ 0.20 mm. (0,004 ÷ 0.008 inch).

Set by thicknesses (gaskets) between the plane of timing cover , pulley side and engine crankcase.

CAMSHAFT END PLAY : 0.10 ÷ 0.20 mm. (0.004 ÷ 0.008 inch).

Set by thicknesses (steel shims) code 777-69 - 0.1 mm(0.0039 inch); 777-34 - 0.2 mm.(0.008 inch) between camshaft gear and timing cover seat.

PROJECTION OF THE LINER FROM THE CYLINDER PLANE(Fig. 1)

C = + 0,02 ÷ + 0,08 mm. (+ 0.0008 ÷ + 0.003 inch).

To be set by thicknesses (gaskets) between liner and cylinder surface.

PROTRUSION PISTON SURFACE FROM CYLINDER SURFACE (Fig. 1)

D = 0 ÷ + 0,10 mm. (0.004 inch).

To be set by thicknesses (gaskets) between bottom cylinder surface and crankcase.

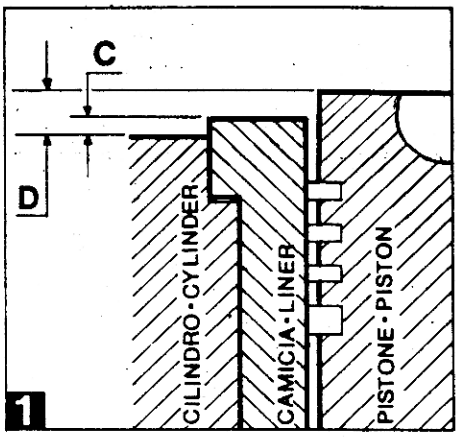

NOZZLE PROTRUSION FROM CYLINDER HEAD SURFACE (Fig. 2)

S = 3,5 ÷ 4 mm. (0.137 ÷ 0.157 inch).

To be set by copper washer thickness 0.5 mm. (0.1969 inch) code 754-06.

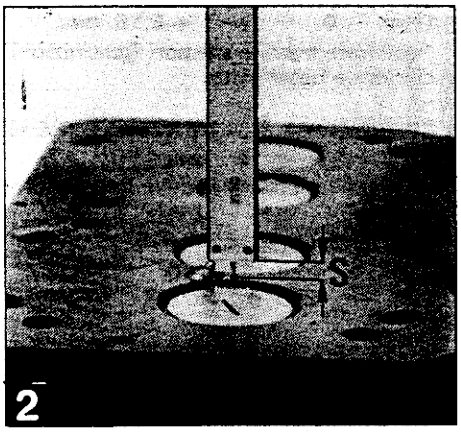

INJECTOR PRESSURE SETTING

210 ÷ 220 Kg/cmq (3000 ÷ 3100 psi) Bosch.
225 ÷ 235 Kg/cmq (3270 ÷ 3400 psi) UMAP

ADVANCE OF INJECTION ON THE FLYWHEEL

Degrees 25 = 65,5 mm(2.579 inch)on the flywheel Ø301 mm(11.85inch)RDM901/2
Degrees 22 = 58mm(2.283inch)on the flywheel Ø301 mm(11.85inch)RDM/2 L
Degrees 27 = 71mm(2.795inch)on the flywheel Ø301 mm(11.85inch)RM270
Degrees 27 = 70mm(2.756inch)on the flywheel Ø296 mm(11.653inch)RW220-270

Set by thicknesses (gaskets) between injection pump surface and engine crankcase.

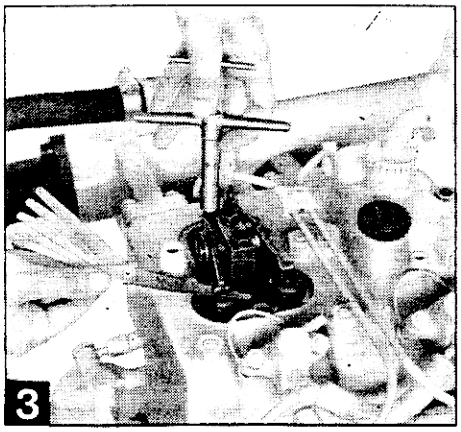

INJECTION DURATION MARKS ON THE FLYWHEEL

Degrees 13 = 34mm(1.338inch)on the flywheel Ø301mm(11.85inch)RDM/2-/2L
Degrees 16 = 42mm(1.653inch)on the flywheel Ø301mm(11.85inch)RM270-278
Degrees 13 = 33.5mm(1.319inch)on the flywheel Ø296mm(11.653inch)RW220
Degrees 15 = 38.5mm(1.516inch)on the flywheel Ø296mm(11.653inch)RW270

For the injection duration setting procedure,refer to the overhaul handbook or technical sheet Gr. 14 . nr. 75.

CLEARANCE BETWEEN VALVE AND ROCKER ARM (Fig. 3).

0.15 mm. (0.006 inch) inlet - exhaust

Set and cold engine and with piston at TDC point of compression.

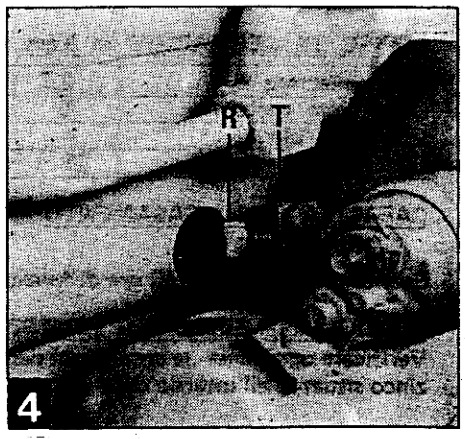

TIGHTENING TORQUES Kgm (Feet - lbs)

Injector nut	2.3	(16.6)
Cylinder head nut	5	(36.2)
Connecting rod screw	4	(28.9)
Flywheel nut	28	(202.5)

OIL PAN CAPACITY : Kg. 2.7 = 3 liters = 3 Quarts of G.

Change lube oil every 100 working hours.

ZINC PAD for RDM 901/2 - RDM 901/2L - RM 270 - RM 278

Check every month the condition of the zinc pad, located inside the cylinder water draining cap (fig. 4).

RUGGERINI motori S.P.A. SERVICE	CIRCOLARE TECNICA CIRCULAIRE TECHNIQUE TECHNICAL SHEET TECHNISCHES RUNDSCHREIBEN	Gr.	Nr.	Date
		14	109	2/84

OGGETTO : DATI TECNICI PER MOTORI DIESEL RAFFREDDATI AD ACQUA PM 105/2 - PM 105/2 L - RW 380 - 388.

GIOCO ASSIALE ALBERO A GOMITO :

0,20 ÷ 0,30 mm .

SPORGENZA PISTONE DAL PIANO CILINDRO (Fig. 1)

D = 0 ÷ + 0,10 mm.

Registrare tramite spessori (guarnizioni) tra piano inferiore cilindri e basamento.

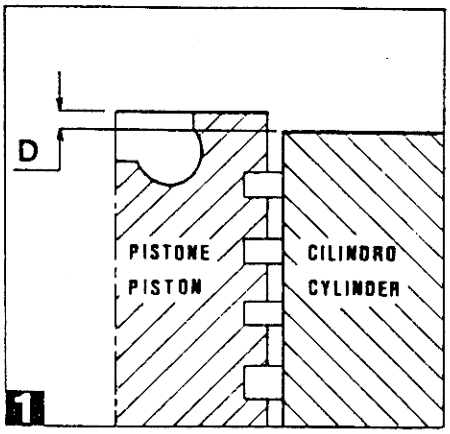

SPORGENZA POLVERIZZATORE DAL PIANO TESTA (Fig. 2).

S = 3,5 ÷ 4 mm.

Registrare tramite rondelle in rame di spessore 0,5 mm.

TARATURA INIETTORE

210 ÷ 220 Kg/cmq bosch
225 ÷ 235 Kg/cmq OMAP

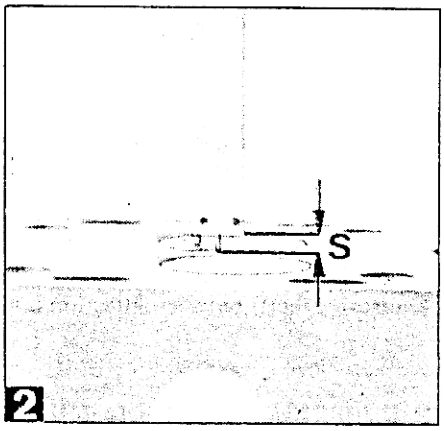

ANTICIPO DI INIEZIONE SUL VOLANO

Gradi 27 = 72 mm sul volano Ø 306 mm PM 105/2 - RW 380
Gradi 22 = 59 mm sul volano Ø 306 mm PM 105/2 L

Registrare tramite spessori (guarnizioni) tra piano appoggio pompa iniezione e basamento.

DURATA DI POMPATA SUL VOLANO

Gradi 15 = 40 mm sul volano Ø 306 mm PM 105/2
Gradi 16 = 42,7 mm sul volano Ø 306 mm PM 105/2 L
Gradi 13 = 35 mm sul volano Ø 306 mm RW 380

Registrare la durata di pompata seguendo le istruzioni riportate sulla circolare tecnica Gr. 14 nr. 79.

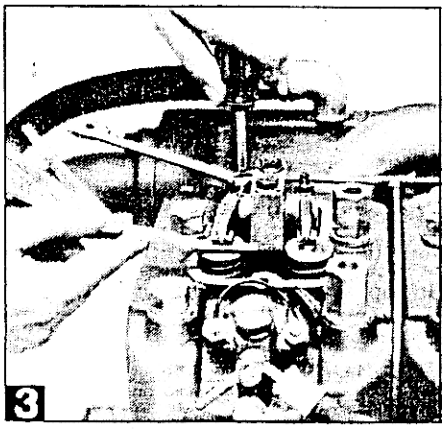

GIOCO TRA VALVOLA E BILANCIERE (Fig. 3)

0,15 mm. aspirazione - scarico

Registrare a motore freddo e con il pistone al P.M.S. di compressione.

COPPIE DI SERRAGGIO IN Kgm.

Vite biella	5
Vite campana lato volano	2,3
Gabbia sfere regolatore	4,5
Dado ingranaggio pompa olio	2,2
Dado puleggia avviamento	20
Vite supporto centrale	4,5
Vite supporto centr. sul basamento	6
Dado testa motore	10
Bullone volano	35

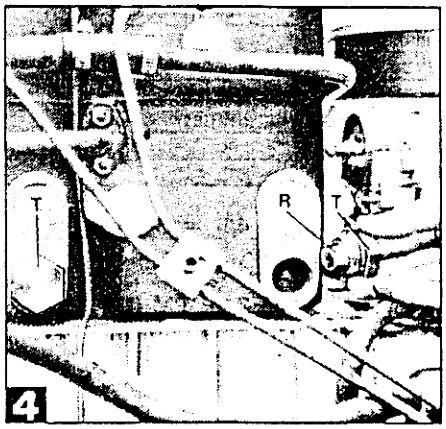

CAPACITA' OLIO BASAMENTO : Kg. 4,5 (5 litri)

Sostituire l'olio ogni **100 ore** di funzionamento.

PASTIGLIA IN ZINCO PER PM 105/2 - PM 105/2 L

Verificare ogni mese le condizioni delle pastiglie in zinco situate all'interno dei tappi sui cilindri(fig. 4).

N.B. : La presente annulla e sostituisce la circolare tecnica Gr. 1 nr. 31 .

RUGGERINI motori S.P.A. SERVICE	CIRCOLARE TECNICA CIRCULAIRE TECHNIQUE TECHNICAL SHEET TECHNISCHES RUNDSCHREIBEN	Gr.	Nr.	Date
		14	122	6/85

OGGETTO : INIETTORI PER MOTORI SERIE CRD/2 - RP/2 - RW/2 - CRDK/2 - PK/2 - PM/2 .

Descrizione modifica : L'affidabilità degli iniettori è migliorata e sono diminuite le frequenze delle manutenzioni.

Esecuzione premodifica - Premodification execution

CRD/2 - RP/2 - CRDK/2

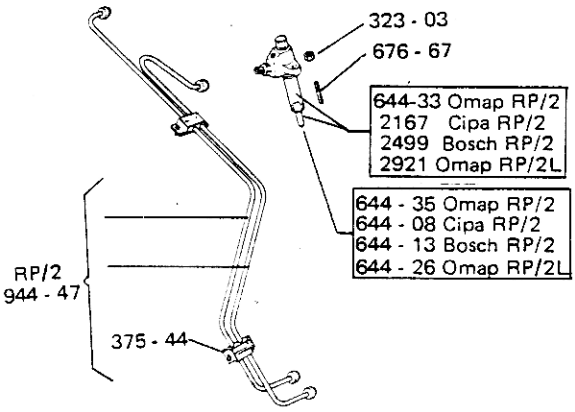

PM - RW/2

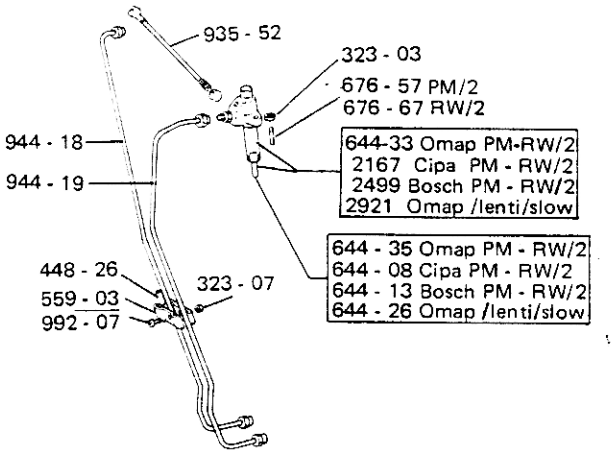

Esecuzione postmodifica-Postmodification execution

CRD/2 - RP/2 - CRDK/2

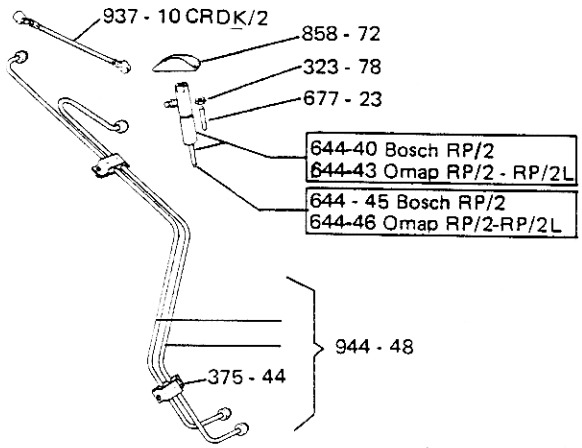

PM - RW/2

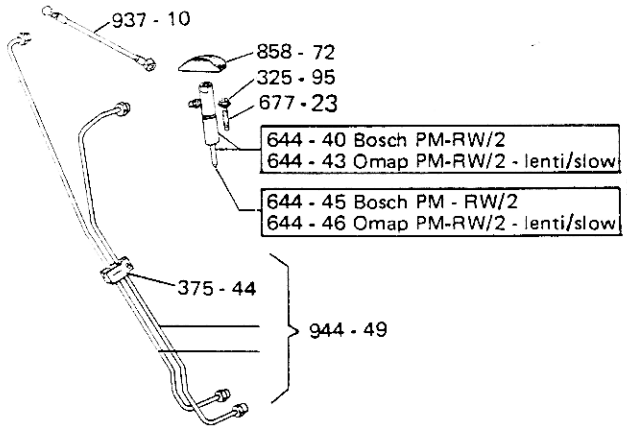

Intercambiabilità : I particolari sciolti premodifica e postmodifica non sono intercambiabili tra di loro . E' possibile la sostituzione completa della modifica.

MODIFICA INIZIATA DAL MOTORE – BEGINNING FROM THE ENGINE

Tipo - Type		Matricola - Code	Data - Date
CRD 951/2	(0137)	503426	29 / 03 / 1985
RP 320	(0315)	500052	"
RP 360	(0322)	500009	"
RP 380	(0246)	500503	"
CRD 951/2L	(0181)	500445	"
RP 328	(0334)	500001	"
RP 368	(0323)	500011	"
P 105/2L	(0161)	501901	"
RW 380	(0236)	500063	01 / 07 / 1985
CRDK 100/2	(0170)	500207	"
PK 105/2	(0171)	500186	"
PM 105/2	(0173)	500597	"

Disponibilità scorte ricambi : Gli iniettori premodifica continueranno ad essere forniti. I tubi iniezione premodifica verranno forniti ad esaurimento.

Note : Se necessario i tubi iniezione postmodifica possono essere montati sugli iniettori premodifica con una semplice operazione di adattamento .

CONC : INJECTEURS POUR MOTEURS SERIE CRD/2 - RP/2 - RW/2 - CRDK/2 - PK/2 - PM/2 .

Description modification : L'affidabilité des injecteurs est améliorée et la fréquence de l'entretien est diminuée.

Interchangeabilité : Les pièces individuelles pré-et-post-modification ne sont pas interchangeables. Le replacement complet de la modification est possible.

Disponibilité stock pièces de réchange: Les injecteurs prémodification continueront à être livrés. Les tubes injection prémodification seront fournis jusqu'à épuisement.

Notes : Si nécessaire, les tubes injection post-modification pourront être montés sur les injecteurs prémodification avec une simple opération d'adaptation.

* * * \

RUGGERINI motori S.p.A.
SERVICE

CIRCOLARE TECNICA
CIRCULAIRE TECHNIQUE
TECHNICAL SHEET
TECHNISCHES RUNDSCHREIBEN

Gr.	Nr.	Date
14	123	6/85

OGGETTO : INIETTORI PER MOTORI SERIE RD/2 - RW/2 - RDM/2 - RDK/2.

Descrizione modifica : L'affidabilità degli iniettori è migliorata e sono diminuite le frequenze delle manutenzioni.

Esecuzione premodifica - Premodification execution

RD/2 RW/2

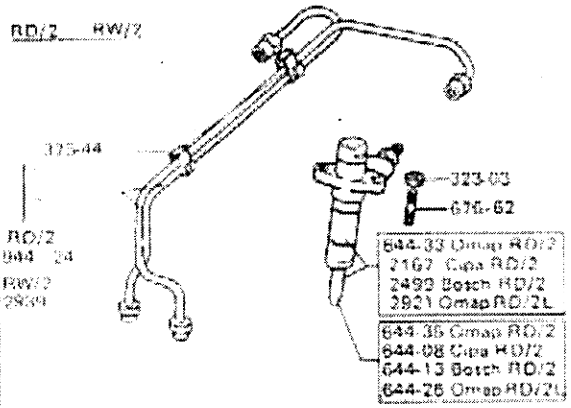

RDK 901/2 RDM/2

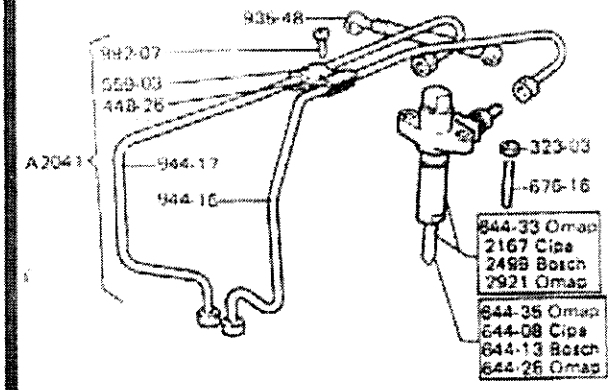

Esecuzione postmodifica Postmodification execution

RD/2 - RDK 901/2

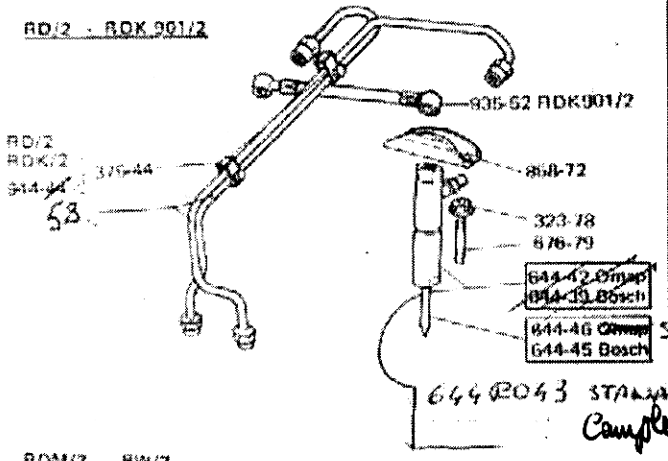

RDM/2 RW/2

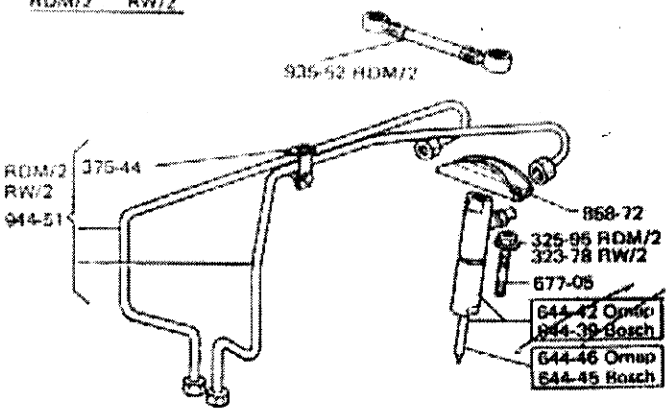

Intercambiabilità : I particolari sciolti premodifica e postmodifica non sono intercambiabili tra di loro.
E' possibile la sostituzione completa della modifica.

MODIFICA INIZIATA DAL MOTORE - BEGINNING FROM THE ENGINE

Tipo	Type	Matricola - Code	Data - Date
RD 901/2	(0142)	526391	01 / 06 / 1985
RD 92/2	(0144)	543066	"
RD 952	(0176)	512818	"
RD 220	(0232)	500379	"
RD 240	(0233)	500117	"
RD 270	(0234)	500372	"
RD 92/2 L	(0193)	500942	"
RDK 901/2	(0169)	500566	"
RDM 901/2	(0214)	500599	"
RM 270	(0196)	500264	"
RW 220	(0231)	500016	"
RW 270	(0230)	500526	"

Disponibilità scorte ricambi : Gli iniettori premodifica continueranno ad essere forniti.
I tubi iniezione premodifica verranno forniti ad esaurimento.

Note : Se necessario i tubi iniezione postmodifica possono essere montati sugli iniettori premodifica con una semplice operazione di adattamento.

RUGGERINI motori S.P.A. SERVICE	CIRCOLARE TECNICA CIRCULAIRE TECHNIQUE TECHNICAL SHEET TECHNISCHES RUNDSCHREIBEN	Gr.	Nr.	Date
		14	124	6/85

OGGETTO : REGOLATORE A MASSE CENTRIFUGO PER MOTORI SERIE RD 180 - 200 - 210 - RD/2 - RW/2 - RDM/2 - RDK/2.

Descrizione modifica : Sostituzione del regolatore di giri a sfere con regolatore a masse. La modifica richiede la sostituzione della molla supplemento o della leva regolatore completa e della molla acceleratore.

Esecuzione premodifica-Premodification execution

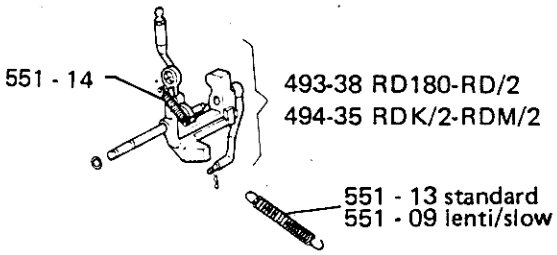

Esecuzione postmodifica-Postmodification execution

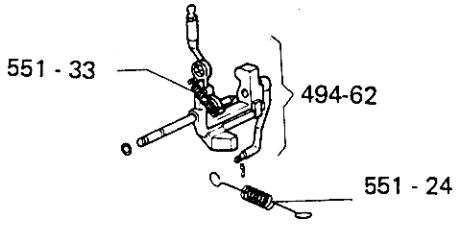

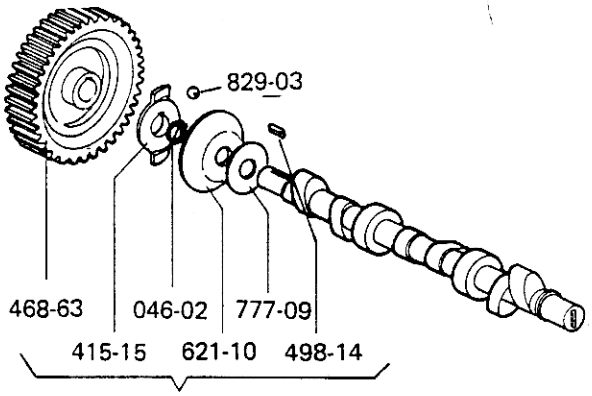

2982 RD 180 - 200 - 210
A 2002 RD/2
A 2004 RD 208 - RD 92/2 L
A 2062 RDM/2 - RM 270

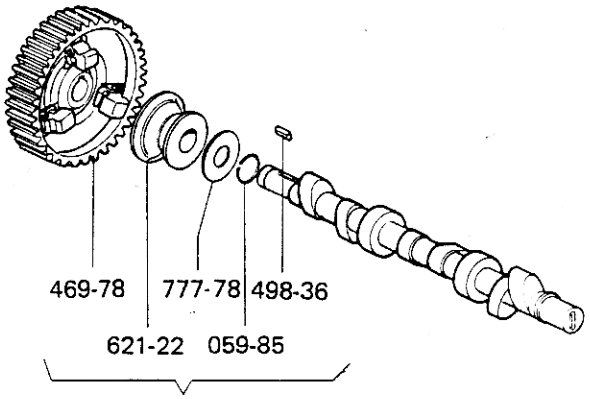

A 2083 RD 180 - 200 - 210
A 2084 RD/2
A 2085 RD 208 - RD 92/2 L
A 2086 RDM/2 - RM 270

Intercambiabilità : I particolari sciolti premodifica e postmodifica non sono intercambiabili tra di loro. E' possibile la sostituzione completa della modifica.

Disponibilità scorte ricambi : I particolari sciolti premodifica continuano ad essere forniti, ad esclusione dello stock albero a camme che va ad esaurimento.

Note : La modifica è stata introdotta per migliorare la funzionalità del motore e permettere la riduzione dei giri al minimo (800 ÷ 850 giri/').

CONC : REGULATEUR A MASSE CENTRIFUGE POUR MOTEURS SERIE RD 180 - RD 200 - 210 - RD/2 - RW/2 - RDM/2 - RDK/2 .

Description modification : Remplacement du régulateur de tours à bille avec régulateur à masse.

Interchangeabilité : Les pièces individuelles pré-et-post-modification ne sont pas interchangeables. Le replacement complet de la modification est possible.

Disponibilité stock pièces de réchange : Les particuliers prémodification continurons à être fournis à l'exception de stock arbre à cames qui sera fourni jusqu'à épuisement.

Note : La modification a été apportée pour améliorer le fonctionnement du moteur et permettre la réduction des tours au minimum (800 ÷ 850 tours/mn.)

* * * \

RUGGERINI motori S.P.A. SERVICE	CIRCOLARE TECNICA CIRCULAIRE TECHNIQUE TECHNICAL SHEET TECHNISCHES RUNDSCHREIBEN	Gr.	Nr.	Date
		14	125	3/86

OGGETTO : LEVA ACCELERATORE PER MOTORI SERIE RD 180 - 200 - RD/2 .

Descrizione modifica : Sostituita la leva acceleratore in plastica con la leva in lamiera.

Esecuzione premodifica-Premodification execution

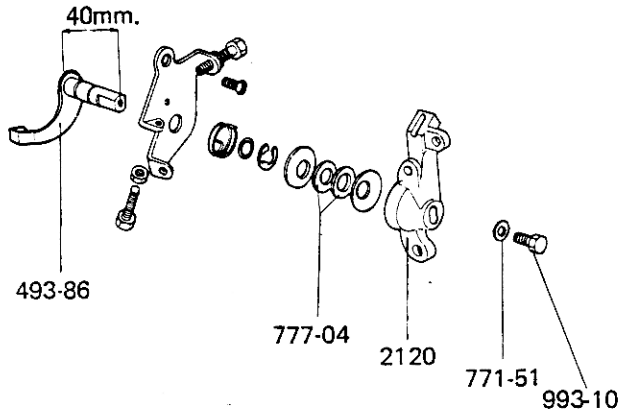

Esecuzione postmodifica-Postmodification execution

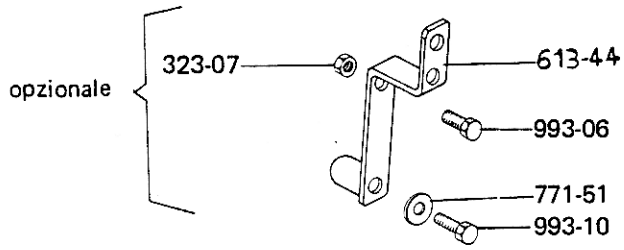

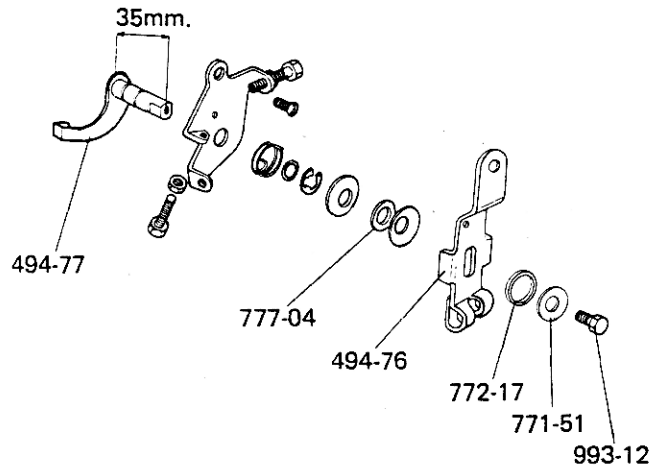

Intercambiabilità : I particolari sciolti premodifica e postmodifica non sono intercambiabili tra di loro. E' possibile la sostituzione completa della modifica su motore con comando stop separato.

MODIFICA INIZIATA DAL MOTORE — BEGINNING FROM THE ENGINE

Tipo - Type		Matric./Code	Tipo - Type		Matric./Code	Data - Date
RD 180	(0227)	602424	RD 181	(0228)	601268	07/01/1986
RD 200	(0312)	602168	RD201	(0308)	600634	" " "
RD 210	(0330)	600547	RD 211	(0332)	600109	" " "
RD 901/2	(0142)	627058	RD 92/2	(0144)	644829	" " "
RD 952	(0176)	613160	RD 220	(0232)	600566	" " "
RD 240	(0233)	600278	RD 270	(0234)	600717	" " "
RDK 901/2	(0169)	600578	RDM 901/2	(0214)	600660	" " "
RM 270	(0196)	600294	RW 220	(0231)	600057	" " "
RW 270	(0230)	600602				" " "

Disponibilità scorte ricambi : I particolari sciolti premodifica continuano ad essere forniti.

N.B. : E' possibile montare la nuova leva acceleratore esterna (cod. 494-76) senza sostituire la leva interna (cod. 493-86) interponendo due distanziali (cod . 772-17) sotto alla vite di fissaggio.

OBJET : LEVIER ACCELERATEUR POUR MOTEURS SERIE RD 180 - 200 - 210 - RD/2 .

Description modification : Remplacé levier accélérateur en plastique avec levier en tôle .

Interchangeabilité : Les particuliers séparés ne sont pas interchangéables entre eux . Le remplacement complet de la modification est possible sur moteur avec contrôle stop séparé.

Disponibilité stock pièces de rechange : Les particuliers prémodification continurons à être fournis.

Note : Il est possible monter le nouveau levier extérieur (code 494-76) sans remplacer le levier interieur (code 493-86) interposant deux entretoises (code 772-17) sous la vis de fixage.

OBJECT : ACCELERATOR LEVER FOR ENGINE SERIES RD 180 - 200 - 210 - RD/2.

Description modification : Replaced the plastic accelerator lever with a plate lever .

Interchangeability : The parts loose are not interchangeable amonc themselves. The complete replacement of modification is possible on engines with separated stop control.

Availability of spare parts supply : The parts used before the modification will still be available.

Note : It is possible to mount the new external accelerator lever (code 494-76) without replacing the internal lever (code 493-86) interposing two spacers (code 772-17) under the fixing screw.

BETREFF : GASHEBEL FÜR MOTOR TYP RD 180 - 200 - 210 - RD/2 .

Aenderungbeschreibung : Auswechslung des Gashebels aus Kunststoff mit dem Gashebel aus Biech.

Austauschbarkeit : Die alten und neuen Einzelteile sind nicht untereinander teschbar. Die komplete Umrüstung des Motors mit separatem Stop kann vorgenommen werden.

Lagerbestand Ersatzteile : Die vor der Einführung dieser Ausbesserung eingebaute Komponenten, werden weiterhin geliefert werden.

Anmerkungen : Der äussere Gashebel (Kod. 494-76) kann installiert werden ohne den inneren Gashebel (Kod.493-86) auszuwechseln, in dem zwei Distanzstücke (Kod.772-17) unter die Feststellschraube montiert werden.

RUGGERINI motori S.P.A. SERVICE	CIRCOLARE TECNICA CIRCULAIRE TECHNIQUE TECHNICAL SHEET TECHNISCHES RUNDSCHREIBEN	Gr.	Nr.	Date
		14	126	3/86

OGGETTO : TESTE MOTORE CON VALVOLE E SEDI UNIFICATE PER MOTORI SERIE RD/2.

Descrizione modifica : Eliminato dalla valvola di aspirazione il deflettore e ricavato di fusione sulla testa motore .

Esecuzione premodifica-Premodification execution

A2000 testacon guide/with guides
2809 testa completa/complete

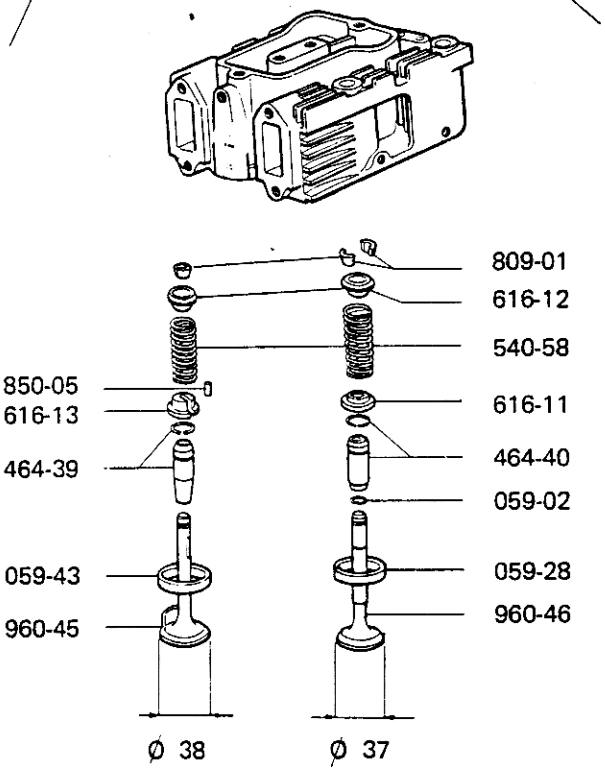

Esecuzione postmodifica - Postmodification execution

A2000 testa con guide / with guides
2809 testa completa / complete

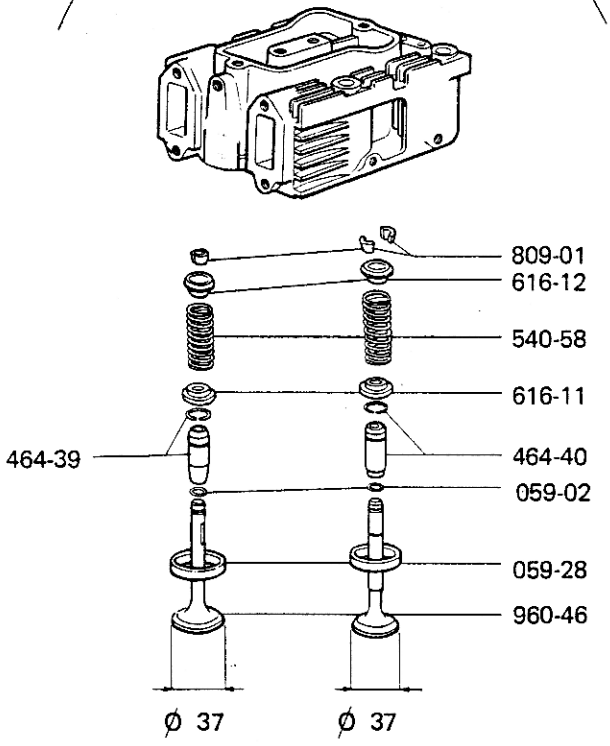

Intercambiabilità : I particolari sciolti premodifica e postmodifica non sono intercambiabili tra di loro. E' possibile la sostituzione completa della modifica.

MODIFICA INIZIATA DAL MOTORE – BEGINNING FROM THE ENGINE

Tipo - Type		Matricola - Code	Data - Date
RD 901/2	(0142)	627128	30/01/1986
RD 92/2	(0144)	644928	"
RD 952	(0176)	613232	" " "
RD 92/2 L	(0193)	600943	" " "
RD 220	(0232)	600598	" " "
RD 240	(0233)	600307	" " "
RD 270	(0234)	600827	" " "
RD 278	(0343)	600011	" " "
RDK 901/2	(0169)	600578	" " "

Disponibilità scorte ricambi : I particolari sciolti premodifica continuano ad essere forniti.

N.B. : Il nuovo stock A2000 è comprensivo di valvola aspirazione cod 960 - 46 e piattello cod. 616 - 11 .

CONC. : TETE MOTEUR AVEC SOUPAPES ET SIEGES UNIFIEES POUR MOTEURS SERIE RD/2 .

Description modification : Eliminé le deflecteur de la soupape d'aspiration et obtenu pendant la fusion sur la tête.

Interchangeabilité : Les pièces individuelles pré-et-post-modification ne sont pas interchangeables. Le remplacement complet de la modification est possible.

Disponibilité stock pièces de réchange : Les pièces de réchange antérieures à la modification seront encore disponibles.

N.B. : Le nouveau stock A2000 comprend la soupape admission code 960-46 et plateau valve code 616-11.

SUBJECT : ENGINE HEAD WITH UNIFIED VALVES AND SEATS FOR SERIE RD/2.

Description of modification : Removed the baffle from the suction valve and obtained it during the casting on the heads.

Interchangeability : The pre-modification and post-modification loose parts are not interchangeable. The complete replacement of the modification is possible.

Availability of spare-parts supply : The parts used before the modification will still be available.

N.B. : The new A2000 includes inlet valve code 960-46 and cap code 616-11.

GEGENSTEND : ZYLINDERKOPF MIT GLEICHEN VENTILE U. SITZE FÜR MOTOREN SERIE RD/2.

Änderungsbeschreibung : Der Deflektor auf dem Einlassventil Wurde beseitigt und im Zylinderkopf eingegossen .

Austauschbarkeit : Die Vor-u.-Post-änderung losen Teile sind nicht austauschbarkeitlich. Die ganze Ersatzbarkeit der Anderung ist möglich.

Lagerbestand Ersatzteile : Die vor der Einführung dieser Ausbesserung eingebaute Komponenten, werden weiterhin geliefert werden.

Anmerkung : der neue Block A2000 ist von Einlassventil Betr. 960-46 und Teller Betr. 616-11.

RUGGERINI motori S.P.A. SERVICE	CIRCOLARE TECNICA CIRCULAIRE TECHNIQUE TECHNICAL SHEET TECHNISCHES RUNDSCHREIBEN	Gr.	Nr.	Date
		14	127	3/86

OGGETTO : BIELLA E PISTONE PER MOTORI SERIE RD 200 - 201 .

Descrizione modifica : Impiego del pistone e biella con nuova struttura simile al motore RD 210 - 211 .

Esecuzione premodifica-Premodification execution

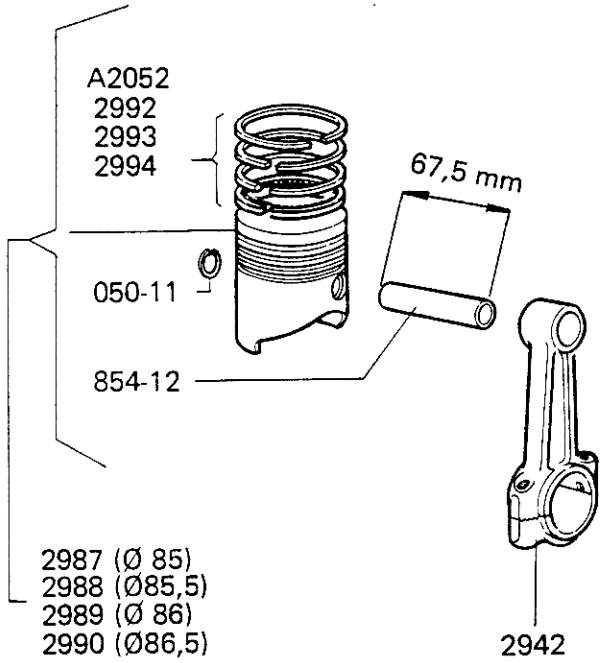

Esecuzione postmodifica-Postmodification execution

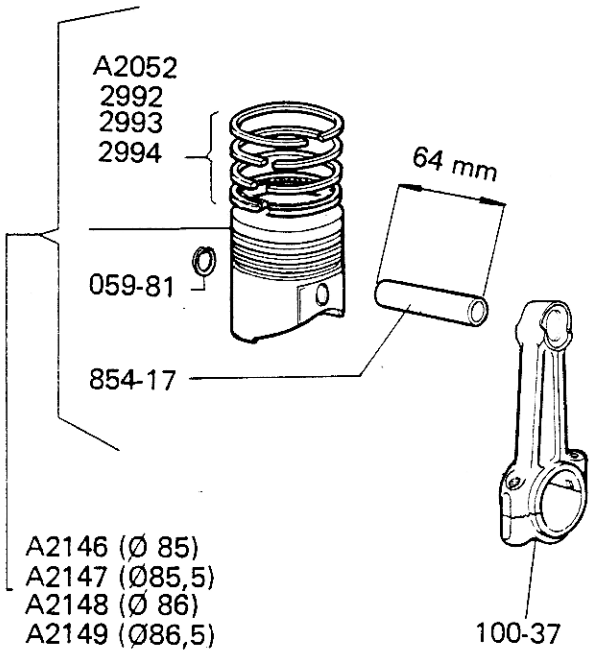

Intercambiabilità : I particolari sciolti premodifica e postmodifica non sono intercambiabili tra loro ad eccezione della biella completa.
E` possibile la sostituzione completa della modifica.

MODIFICA INIZIATA DAL MOTORE — BEGINNING FROM THE ENGINE

Tipo - Type	Matricola - Code	Data - Date
RD 200 (0312)	501871	30/10/1985
RD 201 (0308)	500604	30/10/1985

Disponibilità scorte ricambi : I particolari sciolti premodifica continuano ad essere forniti ad esclusione della biella che verrà fornita ad esaurimento.

Note : La biella (cod. 100-37) comune al motore RD 210-211 può essere montata sul pistone premodifica e su tutta la serie (RD 180-200-210).

OBJET : BIELLE ET PISTON POUR MOTEURS SERIE RD 200 - 201

Description modification : Emploie du piston et de la bielle avec une nouvelle structure similaire au moteur RD 210 - 211.

Interchangeabilité : Les particuliers détachés pré et post modification ne sont pas interchangeables entre eux à l'exception de la bielle.
Le replacement complet de la modification est possible.

Disponibilité stock pièces de rechange : Les particuliers dètachès prémodification continueront à être fournis à l'exception de la bielle qui sera fournie jusqu'à épuisement.

Note : La bielle (code 100.37) commune au moteur RD 210 - 211 peut être montée sur le piston prémodification et sur toute la série (RD 180 - 200 - 210).

* * * \

RUGGERINI motori S.P.A. SERVICE	CIRCOLARE TECNICA CIRCULAIRE TECHNIQUE TECHNICAL SHEET TECHNISCHES RUNDSCHREIBEN	Gr.	Nr.	Date
		14	131	3 / 87

OGGETTO : CONVOGLIATORE - COLLETTORE - FILTRO ARIA PER MOTORI RD 220-240-270

Descrizione modifica : Convogliatore aria in lamiera, coperchio distribuzione separato, collettore aspirazione abbassato, filtro aria con nuovo prefiltro, puleggia avviamento.

Esecuzione premodifica-Premodification execution Esecuzione postmodifica-Postmodification execut.

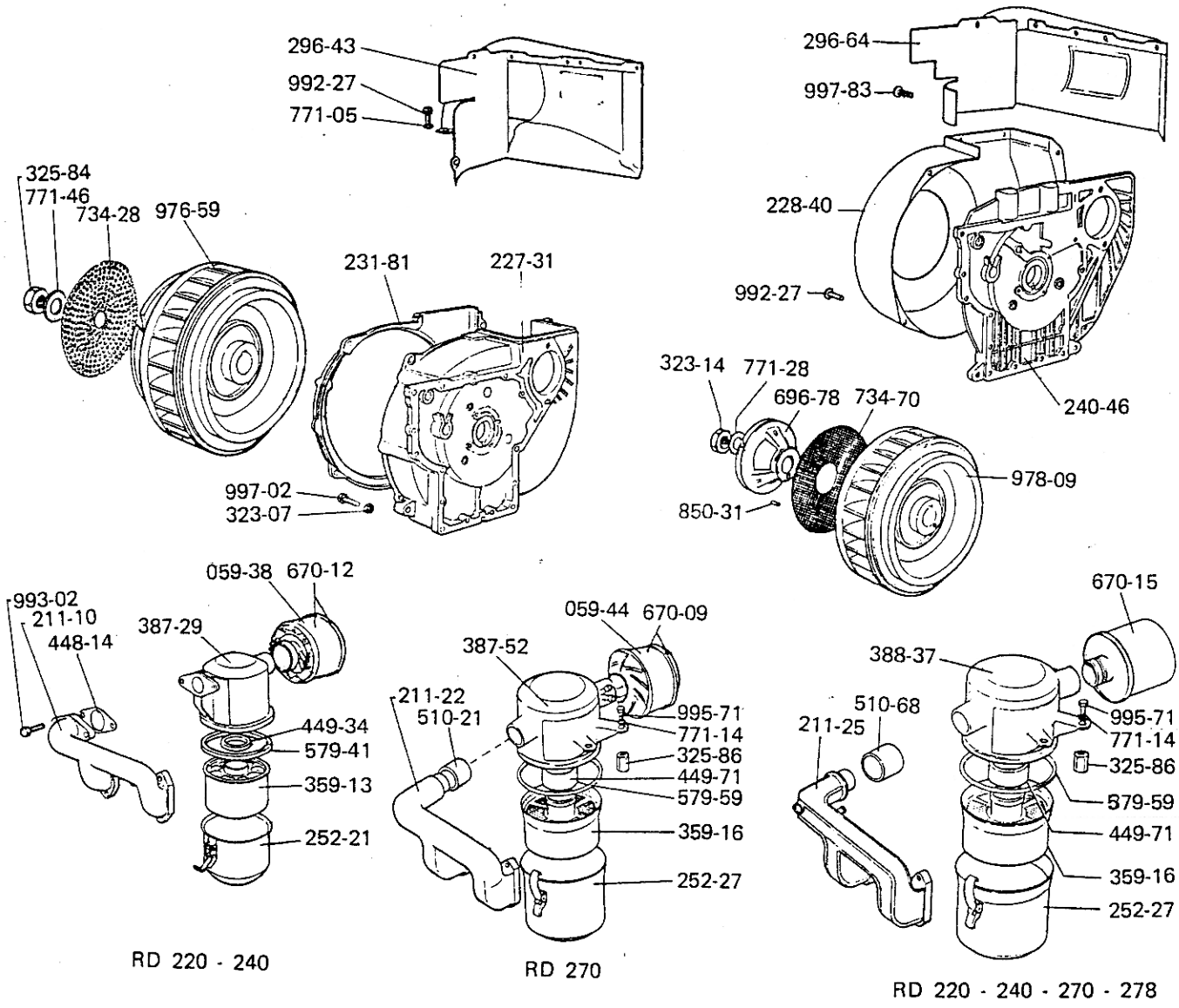

RD 220 - 240 RD 270 RD 220 - 240 - 270 - 278

Intercambiabilità : I particolari sciolti premodifica e postmodifica non sono intercambiabili tra loro. E`possibile la sostituzione completa della modifica.

MODIFICA INIZIATA DAL MOTORE – BEGINNING FROM THE ENGINE

Tipo - Type	Matric.-Code	Tipo - Type	Matric.-Code	Data - Date
RD 220 (0232)	700882	RD 901/2 (0142)	727564	09/01/1987
RD 240 (0233)	700565	RD 92/2 (0144)	746812	" " "
RD 270 (0234)	702015	RD 952 (0176)	713636	" " "
RD 278 (0343)	700143			" " "

Disponibilità scorte ricambi : I particolari sciolti premodifica continuano ad essere forniti.

Note : Con il convogliatore aria in lamiera l'anticipo di iniezione riportato sul volano (Ø 236mm). è di : 27° = 55,5 mm per RD 220-240-270 e 22° = 45 mm per RD 278.

OBJET : CONVOYEUR - COLLECTEUR - FILTRE AIR POUR MOTEURS SERIE RD 220 - 240 - 270

Description modification: Convoyeur air en tôle, couvercle distribution séparé, collecteur aspiration abaissé, filtre air avec nouveau préfiltre, poulie de démarrage.

Interchangeabilité : Les piéces individuelles pre-et-post-modification ne sont pas interchangeables. Le replacement complet de la modification est possible.

Disponibilité stock pièces de réchange : Les pièces de réchange antérieures à la modification seront encore disponibles.

Note : Avec le convoyeur air en tôle, l'injection anticipée indiqué sur le volant (Ø 236 mm) est de : 27° = 55,5 mm pour RD 220- 240 - 270 et 22° = 45 mm. pour RD 278.

* * * \

RUGGERINI motori S.P.A. SERVICE	CIRCOLARE TECNICA CIRCULAIRE TECHNIQUE TECHNICAL SHEET TECHNISCHES RUNDSCHREIBEN	Gr.	Nr.	Date
		14	132	6/87

OGGETTO : NUOVE TESTE PER MOTORI SERIE RD 220 - RD 240 - RD 270.

Descrizione modifica : Diminuito il diametro delle valvole e guide da mm 9 a mm 7 per migliorare la resa del motore.

Esecuzione premodifica-Premodification execution

A2000 con guide/with guides
2809 completa/complete

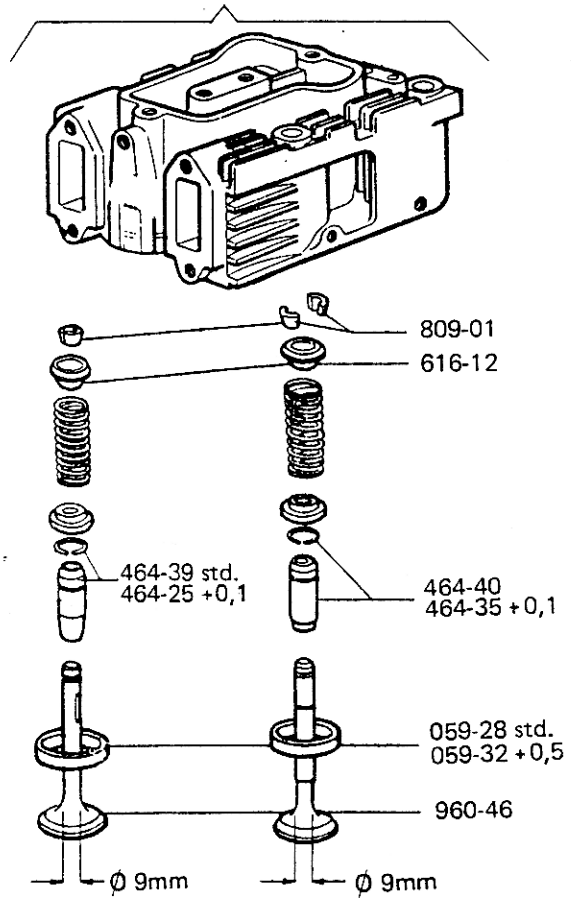

Esecuzione postmodifica-Postmodification execution

A2183 con guide/with guides
A2184 completa/complete

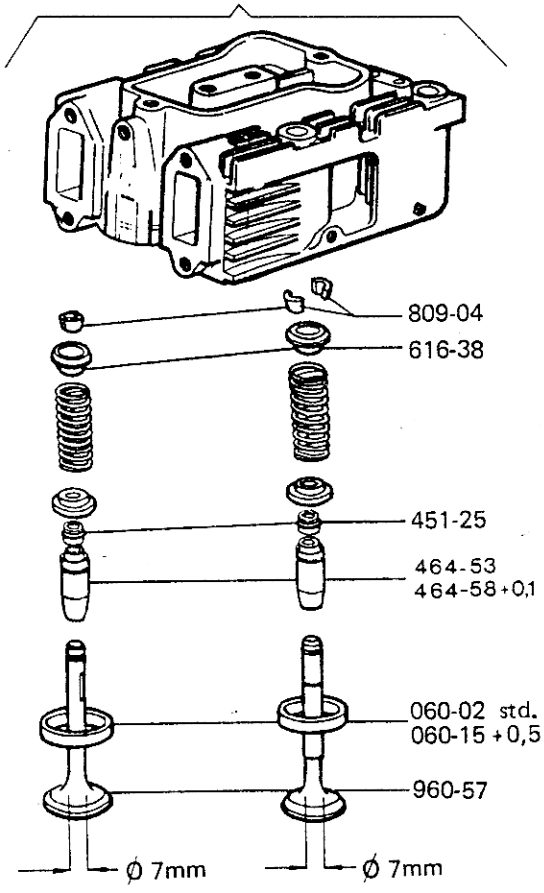

Intercambiabilità : I particolari sciolti premodifica e postmodifica non sono intercambiabili tra di loro. E`possibile la sostituzione completa della modifica.

MODIFICA INIZIATA DAL MOTORE – BEGINNING FROM THE ENGINE

Tipo - Type	Matr.-Code	Tipo- Type	Matr.-Code	Data - Date
RD 220 (0232)	701022	RD 278 (0343)	700195	15/06/1987
RD 240 (0233)	700701	RD 901/2 (0142)	727627	"
RD 270 (0234)	703103	RD 92/2 (0144)	746969	"
RD 271 (0333)	700176	RD 952 (0176)	713768	"

Disponibilità scorte ricambi : I particolari sciolti premodifica continuano ad essere forniti, ad esclusione dello stock testa che va ad esaurimento.

Note : E` possibile montare i particolari sciolti postmodifica sulla testa premodifica utilizzando le vecchie sedi valvole (cod. 059-28).

OBJET : NOUVELLES CULASSES POUR MOTEURS SERIE RD 220 - RD 240 - RD 270.

Description modification : Diamètre des soupapes et des guides diminué de 9 à 7 mm. pour améliorer le rendement du moteur.

Interchangeabilité : Les pièces individuelles pré-et-postmodification ne sont pas interchangeables. Le replacement complet de la modification est possible.

Disponibilité pièces de rechange: Les particuliers détachés premodification continueront à être fournis à l'exception de la culasse complete, qui sera fourni e jusqu'à épuisements.

Nota : Il est possible de monter les nouvelles pièces détachées de la postmodification sur la culasse de la prémodification en utilisant les vieux logements des soupapes (code 059-28).

* * * \

RUGGERINI motori s.p.a.
SERVICE

14	142	07/94
Gr.	Nr.	Data/Date

CIRCOLARE TECNICA
CIRCULAIRE TECHNIQUE
TECHNICAL SHEET
TECHNISCHES RUNDSCHREIBEN

OGGETTO: albero a camme motori serie RD/2.
CONCERNE: arbre à cames pour moteurs série RD/2.
SUBJEC: camshaft for engines series RD/2.
BETRIFFT: Nockenwelle für Motoren Serie RD/2.

Descrizione modifica: il perno di trascinamento della pompa dell'olio è stato integrato nell'albero a camme.

Description modification: le pivot d'entrainement pompe huile à été intégré dans l'arbre à cames.

Modification description: the oil pump driving pin has been integrated in the camshaft.

Beschreibung: Antriebszapfen der Ölpumpe in Nockenwelle inntegriert.

Esecuzione premodifica
Ancienne exécution
Premodification execution
Alte Ausführung

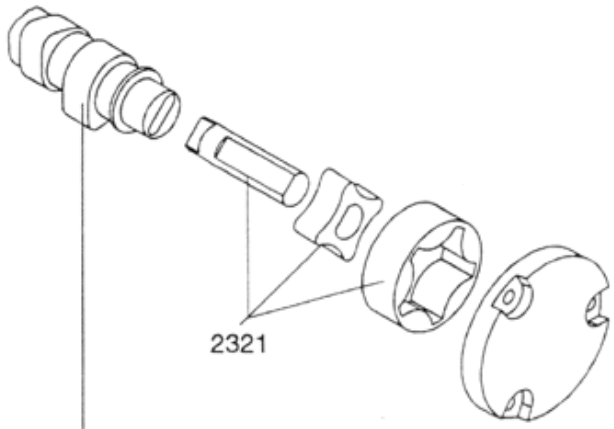

A2084 (RD/2)
A2200 (RD210 sil.)
A2085 (RD218-RD278)
A2086 (RDM/2)

Esecuzione postmodifica
Nouvelle exécution
Postmodification execution
Neue Ausführung

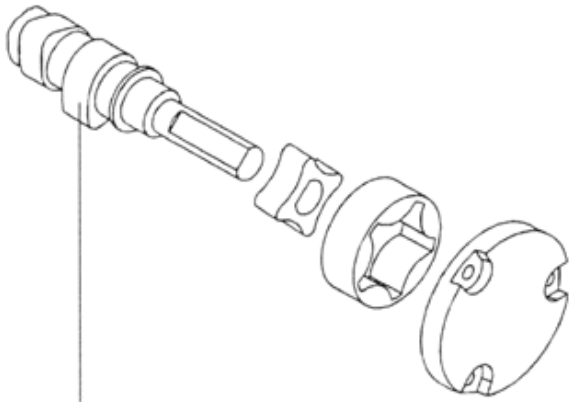

A2379 (RD/2)
A2382 (RD210 sil.)
A2381 (RD218-RD278)
A2380 (RDM/2)

Intercambiabilità: i rotori della pompa olio (cod.2321) possono essere montati su alberi a camme postmodifica.
Interchangeabilité: les roteurs de la pompe huile (code 2321) peuvemt être montés sur arbres à cames nouvelle exécution.
Interchangeability: the rotors of the oil pump (code 2321) can be mounted on the new executed camshafts.
Austauschbarkeit: Die Rotoren von Oelpumpen (code 2321) können auf die Nockenwellen Neue Ausfürung montiert.

Disponibilità ricambi: gli alberi a camme premodifica verranno forniti fino ad esaurimento scorte. La pompa olio continuerà ad essere fornita con il perno di trascinamento.
Disponibilité pièces de rechange: les pièces d'avant la modification seront livrées jusq'à epuisement du stock. La pompe huile será toujours livrée avec le pivot d'entrainement.
Availability of spare parts: the pre-modification parts will be supplied up the stock exhaustion. The oil pump will be always delivered with the driving pin.
Ersatzteil-Verfügbarkeit: Die vor der Abänderung benutzten Teile sind bis zum Auslaufen der Lagerbestände lieferbar. Die Oelpumpe wird immer geliefert zusammen mit dem Antriebszapfen zusammen geliefert.

Attuazione:
Mise en vigueur: 30/08/93
Effective from:
Gültig ab:

Matricola:	RD210	313035
Référence:	RD220	305150
Code:	RD240	305262
Code:	RD270	337255

RUGGERINI motori s.p.a.
SERVICE

14	143	07/94
Gr.	Nr.	Data/Date

CIRCOLARE TECNICA
CIRCULAIRE TECHNIQUE
TECHNICAL SHEET
TECHNISCHES RUNDSCHREIBEN

OGGETTO: bronzine di biella per motori serie RD/2.
CONCERNE: coussinet tête de bielle pour moteurs RD/2.
SUBJEC: RD/2 serie engines connecting rod big end bearings.
BETRIFFT: Pleuelfusslagerschale Motoren Serie RD/2.

Descrizione modifica: variato il materiale delle bronzine di biella.

Description modification: modifié l'alliage des coussinets de bielle.

Modification description: modified alloy connecting rod bearings.

Beschreibung: Haupt- und Pleuellagerlegierung geändert.

Esecuzione premodifica
Ancienne exécution
Premodification execution
Alte Ausführung

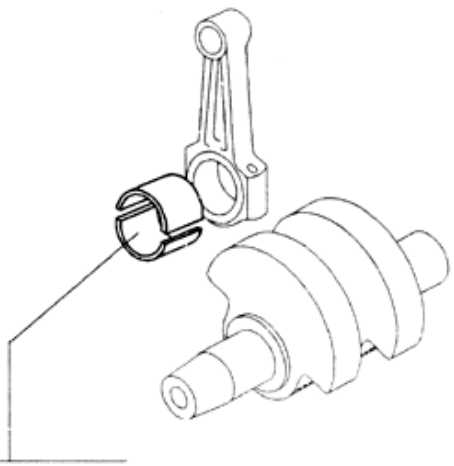

316.66	STD
316.67	-0,25 mm
316.68	-0,50 mm
316.69	-0,75 mm

Esecuzione postmodifica
Nouvelle exécution
Postmodification execution
Neue Ausführung

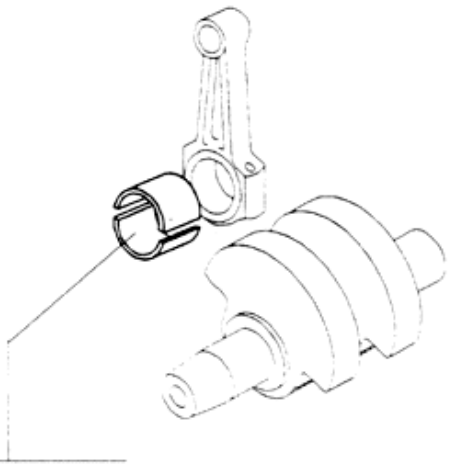

316.70	STD
316.72	-0,25 mm
316.73	-0,50 mm

Intercambiabilità: possibile.
Interchangeabilité: possible.
Interchangeability: possible.
Austauschbarkeit: möglich.

Disponibilità ricambi: i cuscinetti postmodifica verranno forniti ad esaurimento dei tipi premodifica.
Disponibilité pièces de rechange: les pièces d'avant la modification seront livrées jusq'à epuisement du stock.
Availability of spare parts: the pre-modification parts will be supplied up the stock exhaustion.
Ersatzteil-Verfügbarkeit: Die vor der Abänderung benutzten Teile sind bis zum Auslaufen der Lagerbestände lieferbar.

Attuazione:
Mise en vigueur: 28/02/94
Effective from:
Gültig ab:

Matricola:	RD180	408435	RD210	413683
Référence:	RD181	402010	RD220	405347
Code:	RD200	414529	RD240	405381
Code:	RD201	402169	RD270	437691

RUGGERINI motori s.p.a.
SERVICE

14 144 10/95
Gr. Nr. Data/Date

CIRCOLARE TECNICA
CIRCULAIRE TECHNIQUE
TECHNICAL SHEET
TECHNISCHES RUNDSCHREIBEN

OGGETTO: RAGGI BOTTONI DI MANOVELLA MOTORI SERIE RF 120-140, RD/2, MD/3
SUBJECT: JOURNAL RADIUS ON RF 120-140, RD/2, MD/3

Descrizione modifica: Aumento del raggio di raccordo sul bottone di manovella da 2,2 a 3 mm e smusso bronzina e testa biella. I nuovi particolari con smusso maggiorato sono montabili sia su albero a gomito tipo premodifica (raggio 2,2 mm) che su albero a gomito tipo postmodifica (raggio 3 mm).
Biella e bronzina premodifica possono essere utilizzate con l'albero postmodifica dopo un'operazione di smusso su entrambi i lati come indicato nello schema A, operazione da eseguire con i semicuscinetti montati sulla biella.
Modification description: Increase of radius on connecting rod-journal from 2,2 mm to 3 mm and bevels of bearing and con-rod big end. The new items with increased bevels can be fit on crankshaft with 2,2 mm and 3 mm radius.
Con-rod and bearing of pre-modification execution can be used on post-modification execution , after bevels operation on both sides, as picture A, with bearing fit on its con-rod.

Esecuzione premodifica
Ancienne exécution
Premodification execution
Alte Ausführung

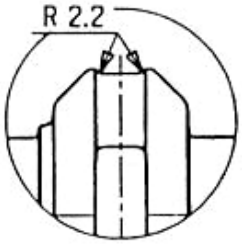

BRONZINE CODICE:
BEARING CODE:

316-70	STD.
316-72	-0.25
316-73	-0.50

Esecuzione postmodifica
Nouvelle exécution
Postmodification execution
Neue Ausführung

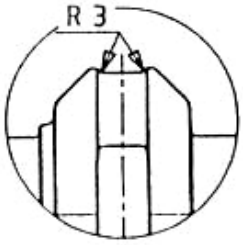

BRONZINE CODICE:
BEARING CODE:

316-76
316-80
316-81

SCHEMA -A-
PICTURE -A-

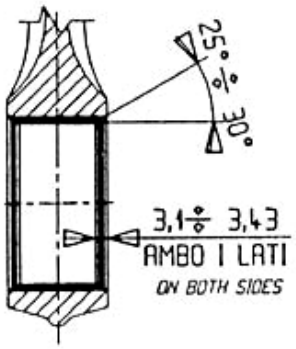

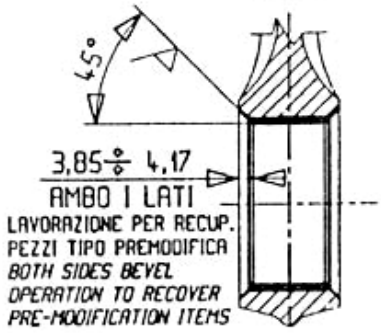

SCHEMA -B-
PICTURE -B-

ATTENZIONE:
NELL'EVENTUALITA' VENISSERO ERRONEAMENTE MONTATE BRONZINE E BIELLE PREMODIFICA SU ALBERI A GOMITO GIA' A RAGGIO 3, SI VERIFICHEREBBE IL BLOCCAGGIO DEL CINEMATISMO
CAUTION:
IF PRE-MODIFICATION ITEMS AS BEARING AND CON-ROD ARE USED ON CRANKSHAFT WITH 3(mm)RADIUS, THE CON-ROD WILL BE LOKED ON CRANKSHAFT

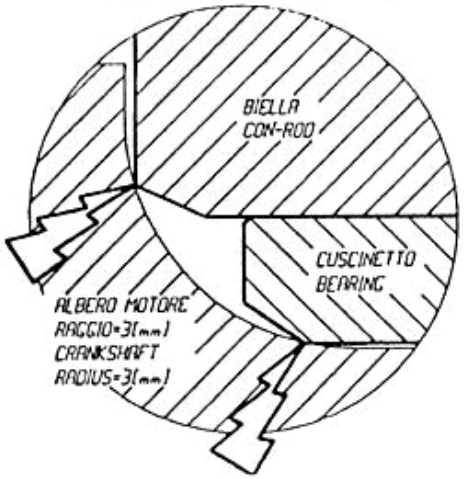

Intercambiabilità: è possibile il montaggio della bronzina e biella postmodifica su albero premodifica.
Interchangeability: It is possible to fit post-modification bearing and con-rod on pre-modification crankshaft.

Disponibilità ricambi: I particolari premodifica verranno forniti ad esaurimento.
Availability of spare parts: Pre-modification items will be supplied until exhaustion.

Attuazione: 11/12/95
Effective from: 11/12/95

Matricola:
S./N.:

RUGGERINI motori s.p.a.
SERVICE

14 Gr. **145** Nr. **10/95** Data/Date

CIRCOLARE TECNICA
CIRCULAIRE TECHNIQUE
TECHNICAL SHEET
TECHNISCHES RUNDSCHREIBEN

OGGETTO: **MODIFICA PISTONI MOTORI SERIE RD 220 - RDM 901/2 - RW 220**
CONCERNE: **MODIFICATION AUX PISTONS MOTEURS SERIE RD 220 - RDM 901/2 - RW 220**
SUBJECT: **PISTONS MODIFICATION FOR ENGINES SERIES RD 220 - RDM 901/2 - RW 220**
BETRIFFT: **KOLBEN ABÄNDERUNG FÜR MOTOREN SERIEN RD 220 - RDM 901/2 - RW 220**

Descrizione modifica: nuovo kit pistone/segmenti. Standardizzazione e miglioramento prodotto.
Description modification: nouveau assemblage piston-segments. Standardisation et amelioration produit.
Modification description: new kit piston/piston rings. Standardization and product implementation.
Beschreibung: neues Kit Kolben/Kolbenringsatz. Normung und Verbesserung des Erzeugnisses.

Esecuzione premodifica
Ancienne exécution
Pre-modification execution
Alte Ausführung

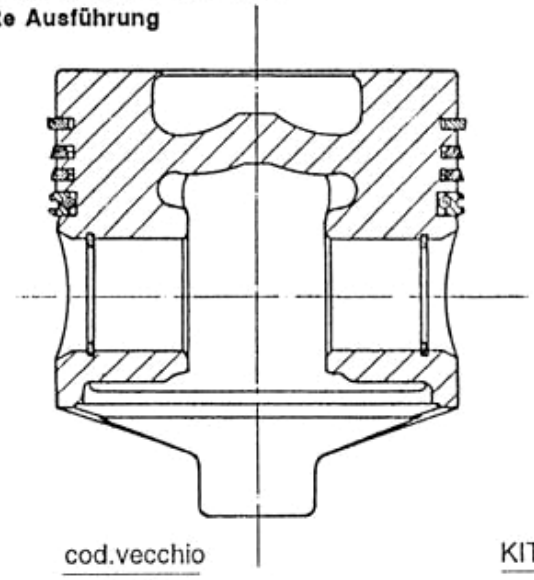

Esecuzione postmodifica
Nouvelle exécution
Post-modification execution
Neue Ausführung

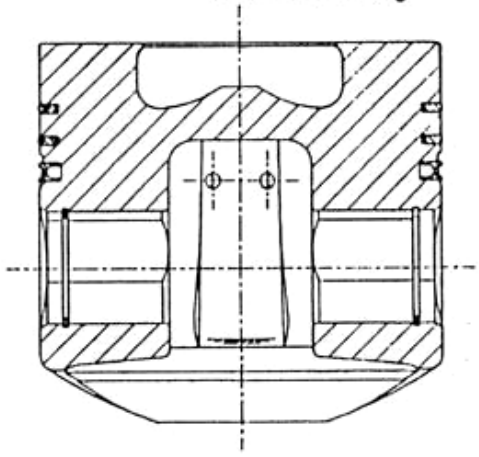

cod.vecchio	KIT segmenti	cod.nuovo
2149	Ø 90	A 2157
2150	Ø 90,5	A 2158
2151	Ø 91	A 2159

Intercambiabilità:
Interchangeabilité:
Interchangeability:
Austauschbarkeit:

NO, NON, NO, NEIN

cod.vecchio	KIT pistone con segmenti	cod.nuovo
2144	Ø 90	A 2407
2145	Ø 90,5	A 2408
2146	Ø 91	A 2409

Intercambiabilità:
Interchangeabilité:
Interchangeability:
Austauschbarkeit:

SI, OUI, YES, YA

Disponibilità ricambi: vecchi kit: ad esaurimento scorte.
Disponibilité pièces de rechange: ancien assemblage kit: à épuisement magasin.
Availability of spare parts: pre-modification kit: until exhaustion.
Ersatzteil-Verfügbarkeit: die vor der Abänderung benutzten Teile sind bis zum Auslaufen der Lagerbestände lieferbar.

Attuazione: 01/04/95
Mise en vigueur: 01/04/95
Effective from: 01/04/95
Gültig ab: 01/04/95

Matricola:
Référence:
S./N.:
Code:

mod. QC 011

OGGETTO: Adeguamento alle direttive di sicurezza CEE per motori con avviamento elettrico serie RD180-200-210

SUBJECT: "CEE" safety recommendations compliance for engines with electric starter; engine series RD180-200-210

Descrizione modifica: Sostituzione del convogliatore,della puleggia, e del copripuleggia in plastica con il convogliatore a rete fissa.

Modification description: Fixed net air-conveyor replaces the air-conveyor fitted with pulley and pulley-cover.

Esecuzione premodifica
Pre-modification execution

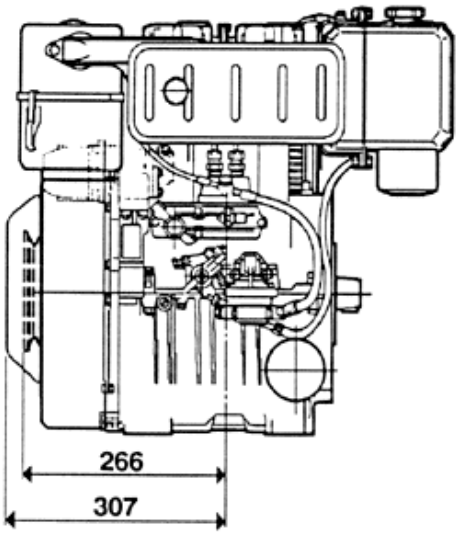

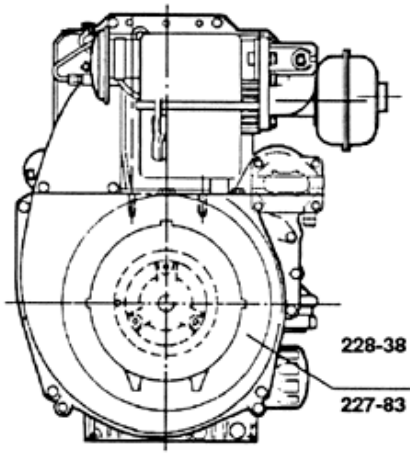

Esecuzione postmodifica
Post-modification execution

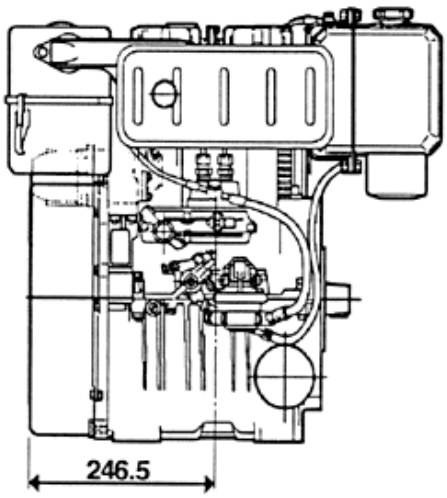

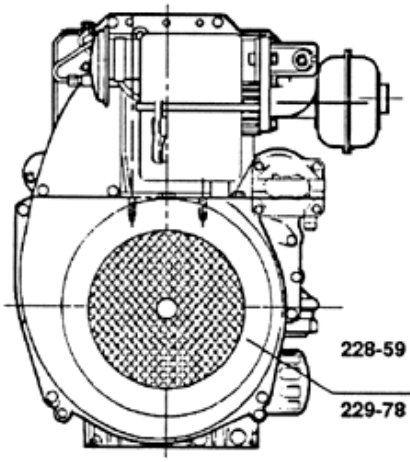

Disponibilità ricambi: I particolari premodifica verranno forniti solo su richiesta.
Spare parts availability: Pre-modification parts are available upon request only.

Attuazione: 01/04/96
Effective from: 01/04/96

Matricola:
S./N.:

OGGETTO: Adeguamento alle direttive di sicurezza CEE per motori con avviamento elettrico serie RD220-240-270-280

SUBJECT: "CEE" safety recommendations compliance for engines with electric starter; engine series RD220-240-270-280

Descrizione modifica: Sostituzione del convogliatore,della puleggia, e del copripuleggia in plastica con il convogliatore a rete fissa.

Modification description: Fixed net air-conveyor replaces the air-conveyor fitted with pulley and pulley-cover.

Esecuzione premodifica
Pre-modification execution

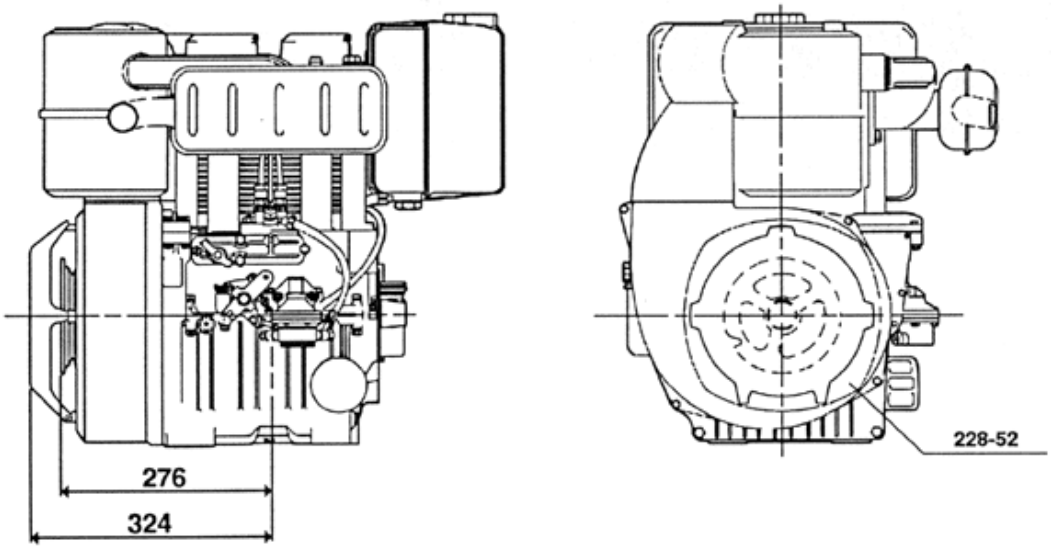

Esecuzione postmodifica
Post-modification execution

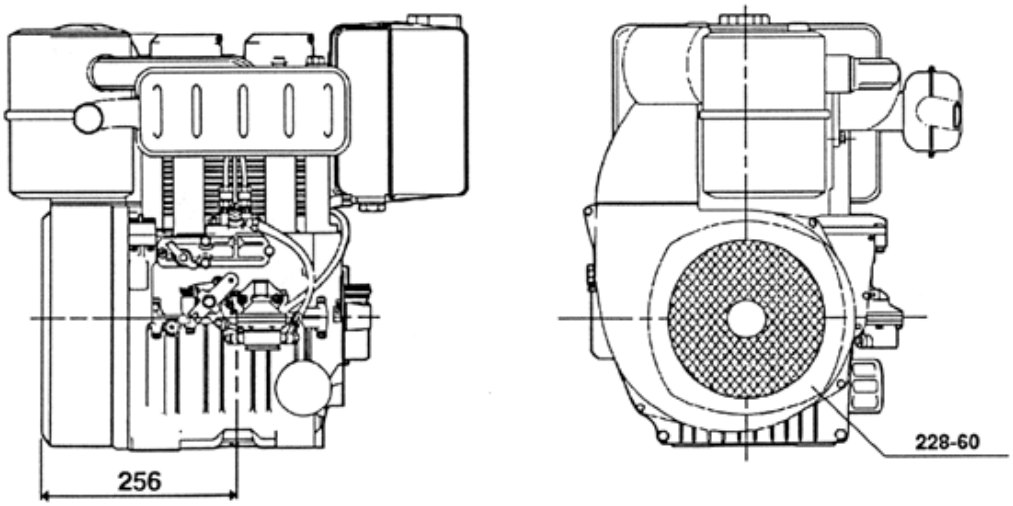

Disponibilità ricambi: I particolari premodifica verranno forniti solo su richiesta.
Spare parts availability: Pre-modification parts are available upon request only.

Attuazione: 01/04/96
Effective from: 01/04/96

Matricola:
S./N.:

RUGGERINI motori s.p.a.
SERVICE

14 Gr. | 148 Nr. | 06/96 Data/Date

CIRCOLARE TECNICA
CIRCULAIRE TECHNIQUE
TECHNICAL SHEET
TECHNISCHES RUNDSCHREIBEN

OGGETTO: Coppa olio per motori serie RD/2
SUBJECT: *Oil sump for engines series RD/2*

Descrizione modifica: Unificazione coppe olio per semplificazione gestione e miglioramento prodotto.
Modification description: *Oil sumps standardization for quality improvement and better parts handling.*

Esecuzione premodifica
Pre-modification execution

■ 248–27

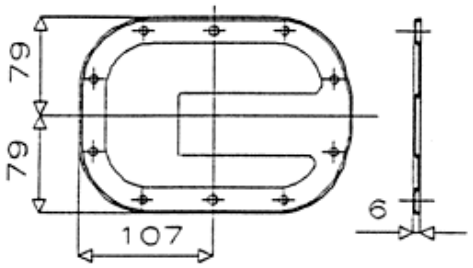

■ 248–24

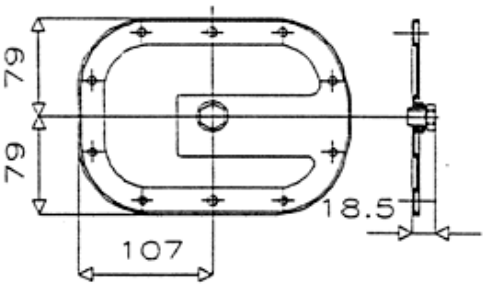

✱ 248–43

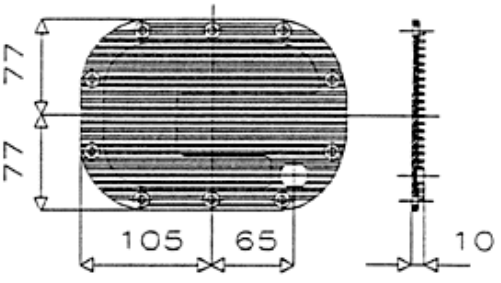

Materiale
Material

■ Lamiera stampata
Stamped plate

✱ Alluminio pressofuso
Die-cast alluminium

Esecuzione postmodifica
Post-modification execution

✱ 248–56 **DI SERIE** ***STANDARD***

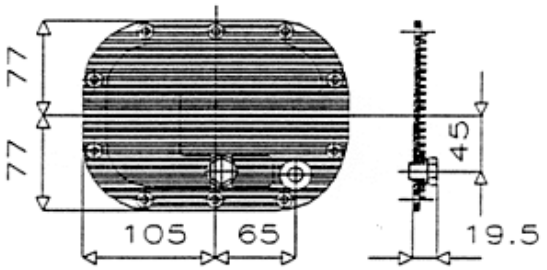

✱ 248–44 **A RICHIESTA** ***OPTIONAL***

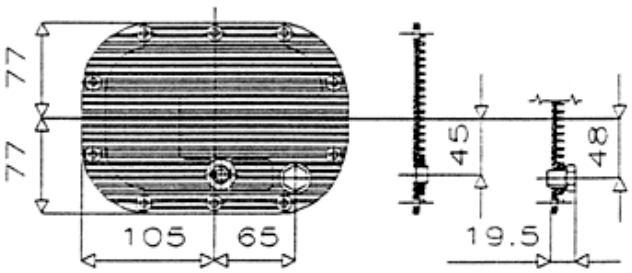

Intercambiabilità: Possibile.
Interchangeability: *Possible.*

Disponibilità ricambi: I particolari premodifica verranno forniti fino ad esaurimento scorte.
Spare parts availability: *The pre-modification parts will be supplied until sold out.*

Attuazione:
Effective from:

Matricola:
S./N.:

RUGGERINI motori s.p.a.
SERVICE

14 Gr. **150** Nr. **10/97** Data/Date

CIRCOLARE TECNICA
CIRCULAIRE TECHNIQUE
TECHNICAL SHEET
TECHNISCHES RUNDSCHREIBEN

OGGETTO: alternatore e regolatore di tensione per motori serie RD 180 ÷ RD 210.
SUBJEC: alternator and voltage regulator for engines series RD 180 ÷ RD 210.

Descrizione modifica: Sostituzione dell'alternatore e del regolatore DUCATI con i corrispondenti SAPRISA. La presente circolare tecnica annulla e sostituisce la circolare Gr.14 Nr.135 (06/90)
Modification description: DUCATI alternator and regulator replaced by SAPRISA.This technical sheet cancels and replaces the technical sheet Gr.14 Nr.135 (06/90)

Esecuzione premodifica
Premodification execution

DUCATI 12V 280W

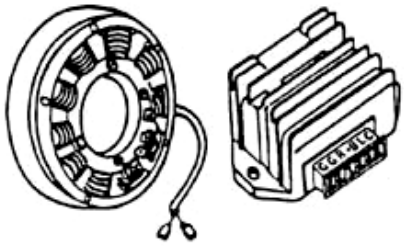

014.21 730.32

Esecuzione postmodifica
Postmodification execution

SAPRISA 12V 280W

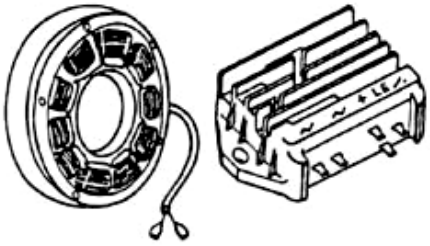

014.41 730.34

Corrispondenze contatti tra connettore DUCATI e connettore SAPRISA
Cross-reference of DUCATI and SAPRISA connector plugs

DUCATI	G	G	+B	L	C	
	⇩	⇩	⇩	⇩	⇩	
SAPRISA	~	~	+	LE	⟋	

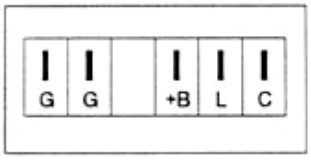

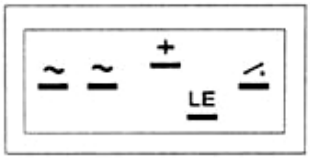

Intercambiabilità: possibile.
Interchangeability: possible.

Disponibilità ricambi: i particolari premodifica verranno forniti fino ad esaurimento scorte.
Availability of spare parts: the pre-modification parts will be available while stocks last.

Attuazione:
Effective from: 03/03/97

Matricola:
S/No.: 0330 704246

mod. QC 011

OGGETTO: Motorino avviamento per motori **RD220-RD240-RD270-RD278-RD280**
SUBJECT: *Starter motor for engines model* ***RD220-RD240-RD270-RD278-RD280***

Descrizione modifica: Sostituzione motorini avviamento tipo Bosch e Iskra con nuovi motorini avviamento solo tipo Bosch. La presente circolare tecnica annulla e sostituisce la circolare Gr. 04 Nr. 17 (09/96) relativa alla serie motori in oggetto.

Modification description: Replacement of Bosch and Iskra starter motors with new Bosch starter. This present circular replaces the technical sheet Gr. 04 No. 17 date: 09/96

Esecuzione premodifica (fino a matricola 700448)
Pre-modification execution *(up to S. No. 700448)*

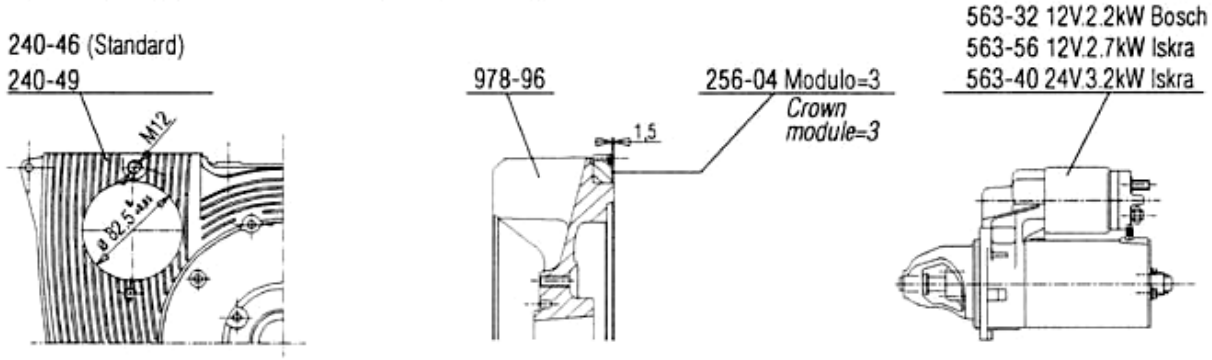

Esecuzione intermedia (da matricola 0388 700449 a matricola 0234 801659)
Interim execution *(from S. No. 0388 700449 to S. No. 0234 801659)*

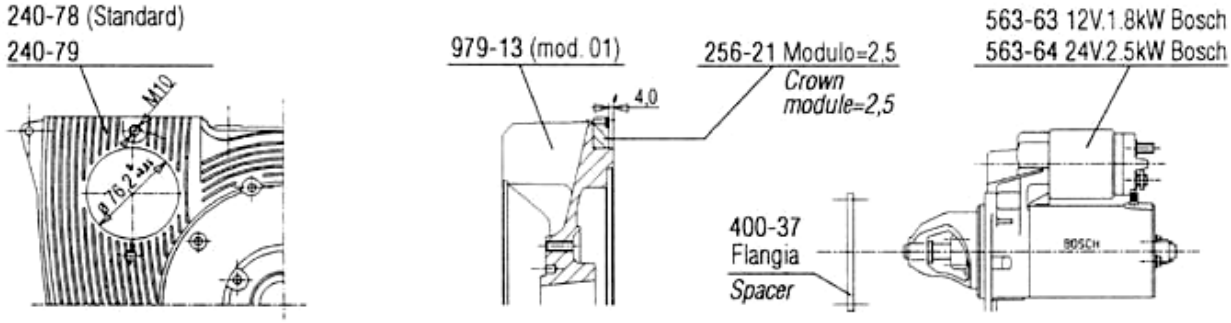

Esecuzione postmodifica (dalla matricola 801660)
Post-modification execution *(from S. No. 801660)*

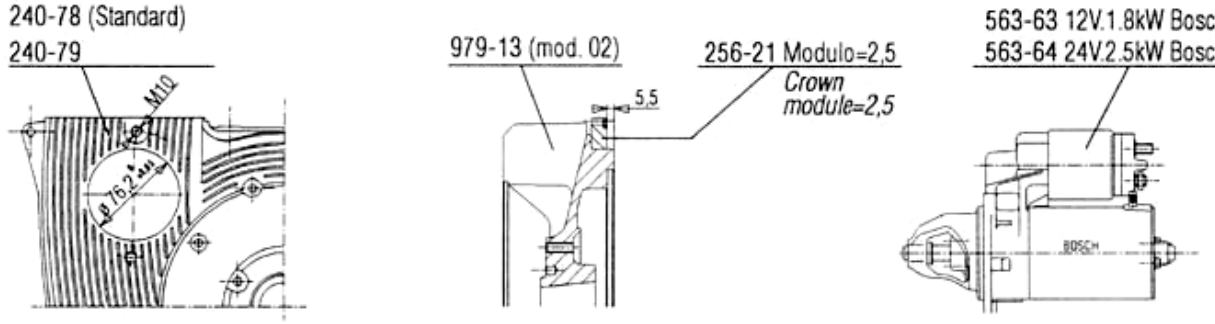

Intercambiabilità: Il motorino Bosch di nuova produzione non è intercambiabile con la versione premodifica perchè la corona passa da modulo=3 a modulo=2.5; il montaggio sulla versione intermedia è possibile soltanto se viene interposta la flangia 400-37 tra piano di appoggio motorino avviamento e coperchio distribuzione.

Interchangeability: The new Bosch starter is not interchangeable as the ring gear crown module is changed from 3 to 2,5; the interim execution requires the spacer 400-37 between starter flange and the cover.

Disponibilità ricambi: I particolari premodifica verranno forniti fino ad esaurimento scorte.
Spare parts availability: Pre-modification parts will be supplied till out of stock.

OGGETTO: Motorino avviamento per motori **RD/2 (RD220 con volano pesante per versione raccoglifrutta)**
SUBJECT: *Starter motor for engines model* **RD/2** ***(RD220 with heavy fan flywheel for picking machine"version")***

Descrizione modifica: Sostituzione motorini avviamento tipo Bosch e Iskra con nuovi motorini avviamento solo tipo Bosch. La presente circolare tecnica annulla e sostituisce la circolare Gr. 04 Nr. 17 (09/96) relativa alla serie motori in oggetto.

Modification description: Replacement of Bosch and Iskra starter motors with new Bosch starter. This present circular replaces the technical sheet Gr. 04 No. 17 date: 09/96

Esecuzione premodifica
Pre-modification execution

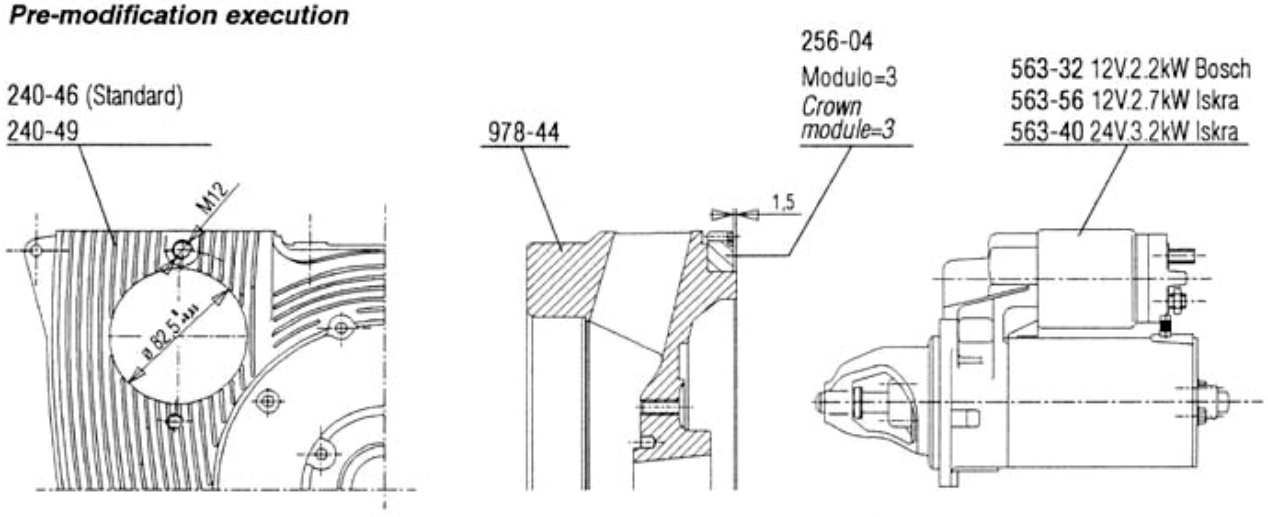

Esecuzione postmodifica
Post-modification execution

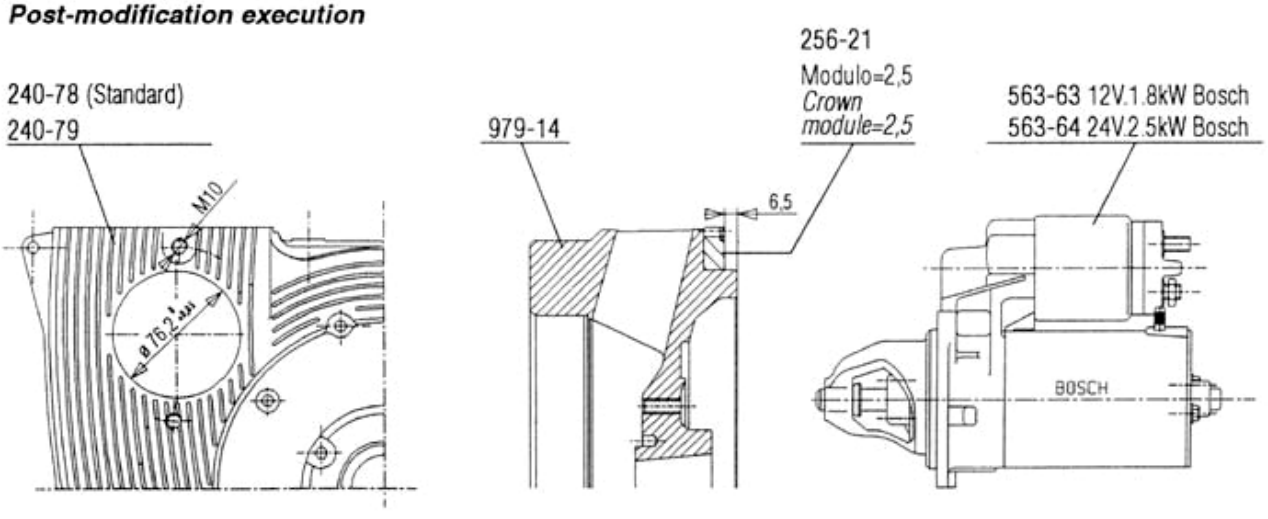

Intercambiabilità: Il motorino Bosch di nuova produzione non è intercambiabile con la versione premodifica perchè la corona passa da modulo=3 a modulo=2.5.
Interchangeability: The new Bosch starter is not interchangeable as the ring gear crown module is changed from 3 to 2,5.

Disponibilità ricambi: I particolari premodifica verranno forniti fino ad esaurimento scorte.
Spare parts availability: Pre-modification parts will be supplied till out of stock.

Attuazione: 01/97
Effective from: 01/97

Matricola: 0338 700449
S/No.: 0338 700449

CIRCOLARI TECNICHE
MOTORI FUORI PRODUZIONE
SERVICE LETTERS
ENGINES OUT OF RANGE

GR 16

motori/engines

MD/1/2/3

LOMBARDINI®

RUGGERINI motori S.P.A. SERVICE	CIRCOLARE TECNICA CIRCULAIRE TECHNIQUE TECHNICAL SHEET TECHNISCHES RUNDSCHREIBEN	Gr.	Nr.	Date
		16	1	4/87

OGGETTO : BASAMENTO - SUPPORTI PER MOTORI SERIE MD 150 - 151.

Descrizione modifica : Basamento in pressofusione, supporto di banco lato presa di forza e supporto di banco centrale maggiorati.

Esecuzione premodifica-Premodification execution

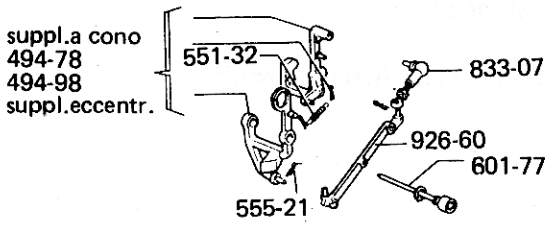

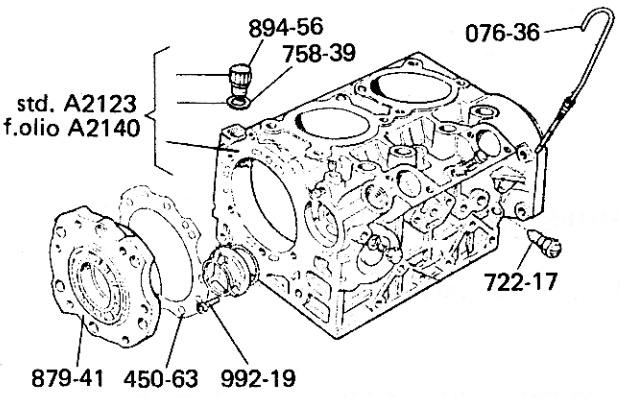

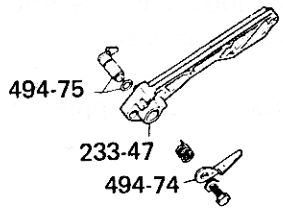

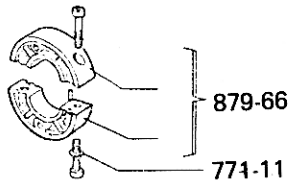

Esecuzione postmodifica-Postmodification execution

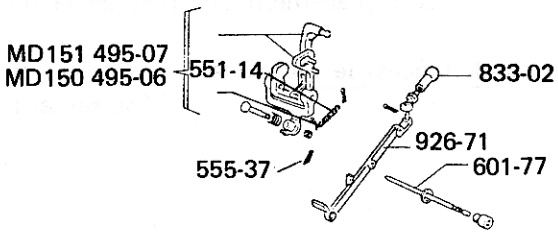

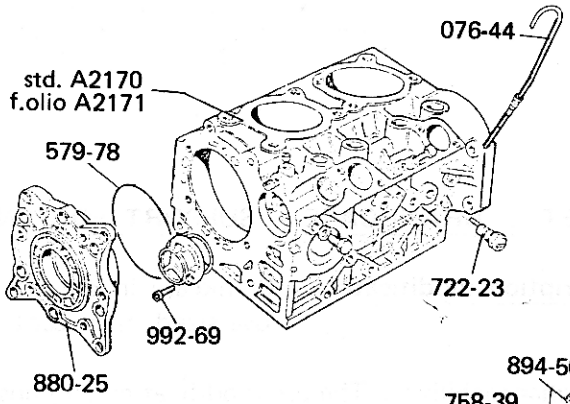

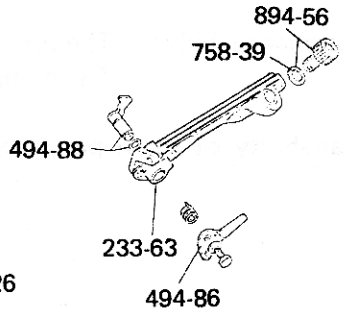

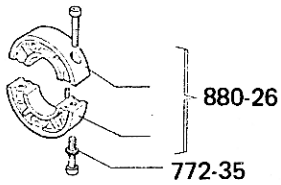

Intercambiabilità : I particolari sciolti premodifica e postmodifica non sono intercambiabili tra di loro. E` possibile la sostituzione completa della modifica .

MODIFICA INIZIATA DAL MOTORE – BEGINNING FROM THE ENGINE

Tipo - Type	Matricola - Code	Data - Date
MD 150 (0336)	700269	16 / 01 / 1987
MD 151 (0337)	700097	16 / 01 / 1987

Disponibilità scorte ricambi : I particolari sciolti premodifica verranno forniti ad esaurimento.

Note :

OBJET : SOUBASSEMENT – SUPPORTS POUR MOTEURS SERIE MD 150 - 151 .

Description modification : Soubassement en moulage sous pression, support côté prise de mouvement et support central majoré.

Interchangeabilité : Les pièces individuelles pré-et-post-modification ne sont pas interchangeables. Le replacement complet de la modification est possible.

Disponibilité stock pièces de rechange : Les pièces pré-modification seront livrées jusqu'à l'épuisement.

* * * \

RUGGERINI motori S.P.A. SERVICE	CIRCOLARE TECNICA CIRCULAIRE TECHNIQUE TECHNICAL SHEET TECHNISCHES RUNDSCHREIBEN	Gr.	Nr.	Date
		16	2	5/88

OGGETTO : TESTA MOTORE PREDISPOSTA PER LEVA DI DECOMPRESSIONE PER MOTORI SERIE MD 150 - 159 - 156 - F 15 - MM 150.

Descrizione modifica : Modificato testa, bilanciere aspirazione e coperchio bilanciere per montaggio (opzionale) della leva di decompressione.

Esecuzione premodifica-Premodification execution

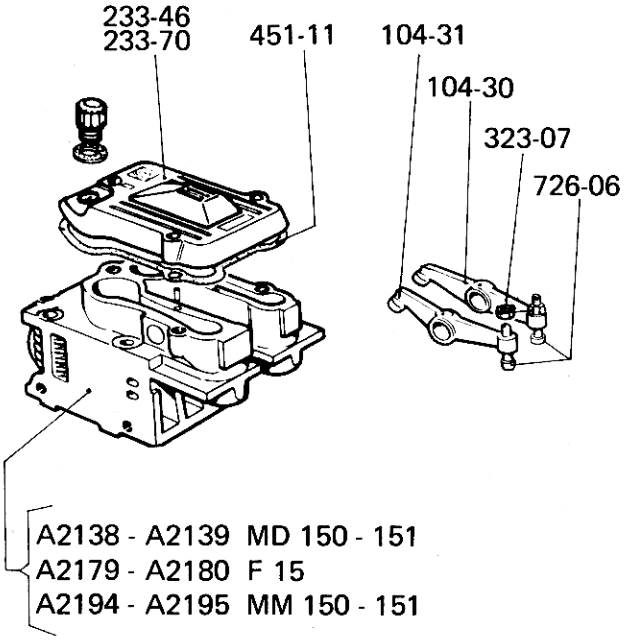

Esecuzione postmodifica-Postmodification execution

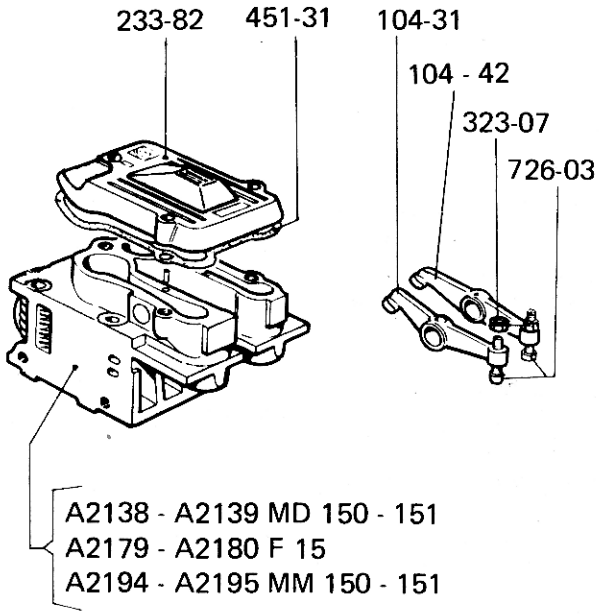

Intercambiabilità : Possibile il montaggio dei particolari sciolti postmodifica sui motori premodifica non viceversa.

MODIFICA INIZIATA DAL MOTORE — BEGINNING FROM THE ENGINE

Motore - Engine	Tipo - Type	Data - Date
MD 150 (0336)	802271	15/04/1988
MD 151 (0337)	801947	" " "
MD 159 (0352)	800082	" " "
MD 156 (0358)	800164	" " "
F 15 (0358)	800164	" " "
MM 150 (0353)	800258	" " "
MM 151 (0359)	800012	" " "

Disponibilità scorte ricambi : I particolari sciolti premodifica verranno forniti ad esaurimento.

Note : Il nuovo bilanciere aspirazione necessita di modifica prima di essere montato sulla testa premodifica.

Gr. 16	Nr. 2	5/1988

OBJET : CULASSE PREDISPOSEE POUR LEVIER DECOMPRESSEUR POUR MOTEURS MD 150 - 159 - 156 - F 15 - MM 150.

Description modification : Modifié culasse, culbuteur aspiration et couvercle culbuteur pour montage (optionel) du levier décompresseur.

Interchangeabilité : Il est possible monter les particuliers détachés post-modifications sur moteurs pré-modifications mais non viceversa.

Disponibilité pièces de rechange : Les piéces pre-modification seront livrées jusqu'à L'epuisement.

Note : Le nouveau culbuteur aspiration nécessite de modifications avant d'être monté sur la culasse pré-modification.

* * * \

RUGGERINI motori S.P.A. SERVICE	CIRCOLARE TECNICA CIRCULAIRE TECHNIQUE TECHNICAL SHEET TECHNISCHES RUNDSCHREIBEN	Gr.	Nr.	Data/Date
		16	9	5/91

OGGETTO: serbatoio combustibile motori MD 75 - 85 - 95
CONCERNE: réservoir carburant moteurs MD 75 - 85 - 95
SUBJECT: MD 75 - 85 - 95 engine fuel tank
BETRIFFT: Kraftstofftank für die Motoren MD 75 - 85 - 95

Descrizione modifica: variato il sistema di fissaggio del serbatoio combustibile.

Description modification: nouveau dispositif de fixation de réservoir carburant

Modification description: new sysytem of fitting fuel tank

Beschreibung: neues Befestigungssystem des Kraftstofftanks

Esecuzione premodifica
Ancienne exécution
Premodification execution
Alte Ausführung

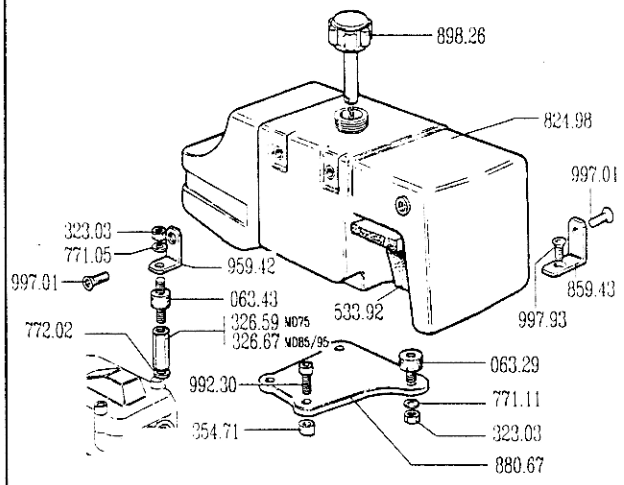

Esecuzione postmodifica
Nouvelle exécution
Postmodification execution
Neue Ausführung

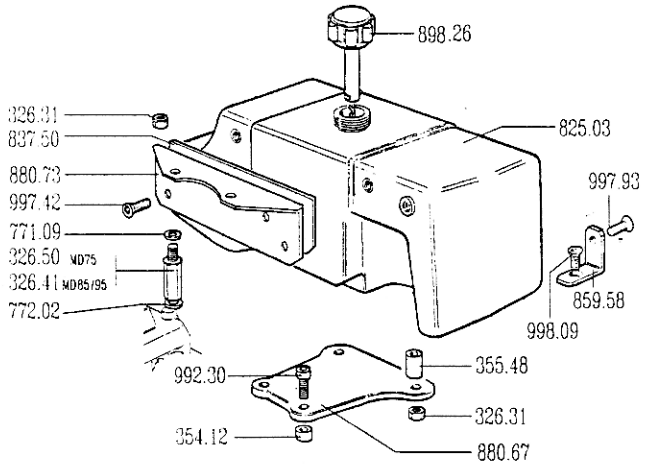

Intercambiabilità: è possibile la sostituzione completa della modifica.
Interchangeabilitè: le replacement complet de la modification est possible.
Interchangeability: the complete replacement of the modification is possible.
Austauschbarkeit: Es ist nur der Tausch der Kompletten Modifikation möglich.

Disponibilità ricambi: i particolari premodifica verranno forniti ad esaurimento.
Disponibilité pièces de rechange: les pièces d'avant la modification seront livrèes jusq'à epuisement du stock
Availability of spare parts: the pre-modification parts will be supplied until sold out.
Ersatzteil-Verfügbarkeit: Die vor der Abänderung benutzten Teile sind bis zum Auslaufen der Lagerbestände lieferbar.

Attuazione:
Mise en fonction: 1/6/90
Effective from:
Gültig ab:

Matricola: 000155 (MD75.0)
Reference: 000123 (MD75.1)
Code: 000189 (MD95.0)
000050 (MD95.1)

OGGETTO: RAGGI BOTTONI DI MANOVELLA MOTORI SERIE MD/1, MD/2
SUBJECT: JOURNAL RADIUS ON MD/1, MD/2

Descrizione modifica: Aumento del raggio di raccordo sul bottone di manovella da 2,2 a 3 mm e smusso bronzina e testa biella. I nuovi particolari con smusso maggiorato sono montabili sia su albero a gomito tipo premodifica (raggio 2,2 mm) che su albero a gomito tipo postmodifica (raggio 3 mm).
Biella e bronzina premodifica possono essere utilizzate con l'albero postmodifica dopo un'operazione di smusso su entrambi i lati come indicato nello schema A, operazione da eseguire con i semicuscinetti montati sulla biella.
Modification description: Increase of radius on connecting rod-journal from 2,2 mm to 3 mm and bevels of bearing and con-rod big end. The new items with increased bevels can be fit on crankshaft with 2,2 mm and 3 mm radius.
Con-rod and bearing of pre-modification execution can be used on post-modification execution , after bevels operation on both sides, as picture A, with bearing fit on its con-rod.

Esecuzione premodifica
Pre-modification execution

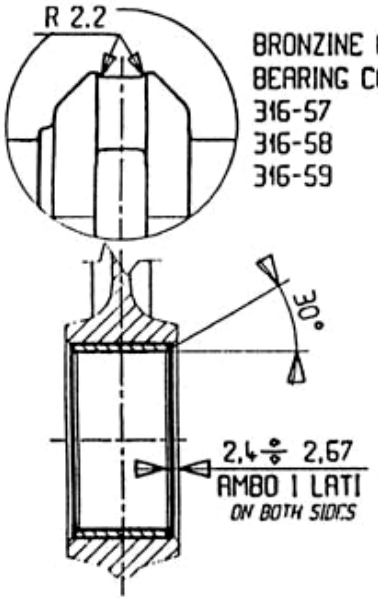

BRONZINE CODICE:
BEARING CODE:

316-57	STD.
316-58	-0.25
316-59	-0.50

Esecuzione postmodifica
Post-modification execution

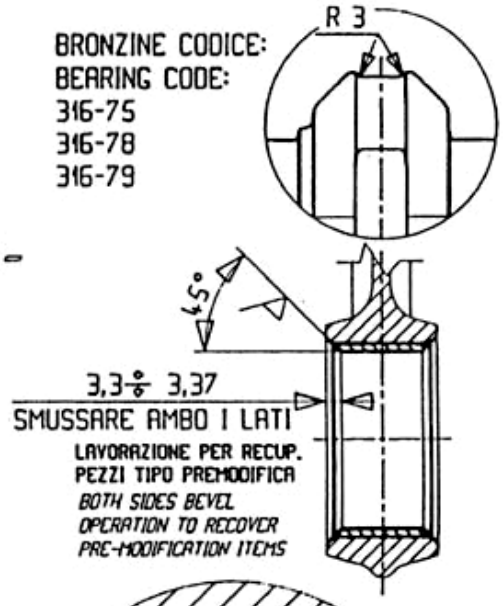

BRONZINE CODICE:
BEARING CODE:

316-75
316-78
316-79

SCHEMA -A-
PICTURE -A-

SCHEMA -B-
PICTURE -B-

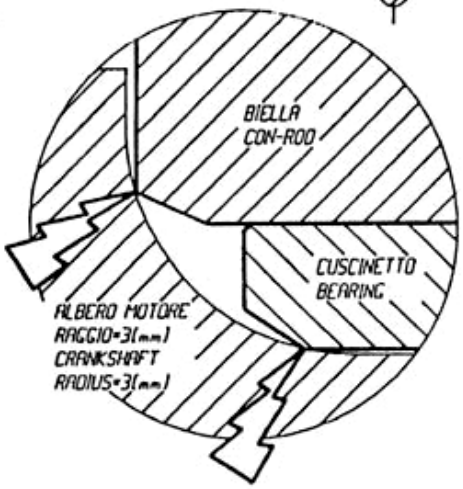

ATTENZIONE:
NELL'EVENTUALITA' VENISSERO ERRONEAMENTE MONTATE BRONZINE E BIELLE PREMODIFICA SU ALBERI A GOMITO GIA' A RAGGIO 3, SI VERIFICHEREBBE IL BLOCCAGGIO DEL CINEMATISMO
CAUTION:
IF PRE-MODIFICATION ITEMS AS BEARING AND CON-ROD ARE USED ON CRANKSHAFT WITH 3(mm)RADIUS, THE CON-ROD WILL BE LOKED ON CRANKSHAFT

Intercambiabilità: è possibile il montaggio della bronzina e biella postmodifica su albero premodifica.
Interchangeability: It is possible to fit post-modification bearing and con-rod on pre-modification crankshaft.

Disponibilità ricambi: I particolari premodifica verranno forniti ad esaurimento.
Availability of spare parts: Pre-modification items will be supplied until exhaustion.

Attuazione: 09/10/95
Effective from: 09/10/95

Matricola:
S./N.:

OGGETTO: **PISTONI ø85** (motori serie MD 95, MD 190, RD 200).
SUBJECT: **PISTONS ø85** (engines series MD 95, MD 190, RD 200).

Descrizione modifica: Unificazione pistoni ø85 per semplificazione gestione e miglioramento prodotto.

Modification description: Pistons ø85 standardization for quality improvement and better parts handling.

		Esecuzione premodifica Pre-modification execution			Esecuzione postmodifica Post-modification execution			
		Kit pist.+cil. Cylin.+pist.	Kit pistoni Piston	Kit segmenti Piston rings	Kit pist.+cil. Cylin.+pist.	Kit pistoni Piston	Kit segmenti Piston rings	
MD 190 Std.	ø85	A2308	A2293	A2277	A2308	A2293	A2277	da/from: 04/10/94
MD 190 Sil.	ø85	A2326	A2325	A2277	A2308	A2293	A2277	da/from: 04/10/94
RD 200	ø85	A2395	A2146	A2052	A2395	A2293	A2277	da/from: 04/10/94
"	ø85,5		A2147	2992		A2147	2992	"
"	ø86		A2148	2993		A2148	2993	"
MD 95 Sil.	ø85	A2243	A2241	A2052	A2308	A2293	A2277	da/from: 03/07/95
MD 95 Std.	ø85	A2242	A2146	A2052	A2308	A2293	A2277	da/from: 29/04/96

Intercambiabilità: pur essendo intercambiabili, nel caso di motori bicilindrici, si consiglia di cambiarli entrambi.

Interchangeability: fully interchangeable. It is recommended that, when replaced, the engine should be fitted with both pistons with same p/n.

Disponibilità ricambi: I particolari premodifica verranno forniti fino ad esaurimento scorte.
Availability of spare parts: Pre-modification items will be supplied until exhaustion.

Attuazione:
Effective from:

Matricola:
S./N.:

OGGETTO: Adeguamento alle direttive di sicurezza CEE per motori con avviamento elettrico serie MD75-95-150-151

SUBJECT: "CEE" safety recommendations compliance for engines with electric starter; engine series MD75-95-150-151

Descrizione modifica: Sostituzione del convogliatore,della puleggia e del copripuleggia in lamiera con il convogliatore a rete fissa.

Modification description: Fixed net air-conveyor replaces the air-conveyor fitted with pulley and pulley-cover.

Esecuzione premodifica
Pre-modification execution

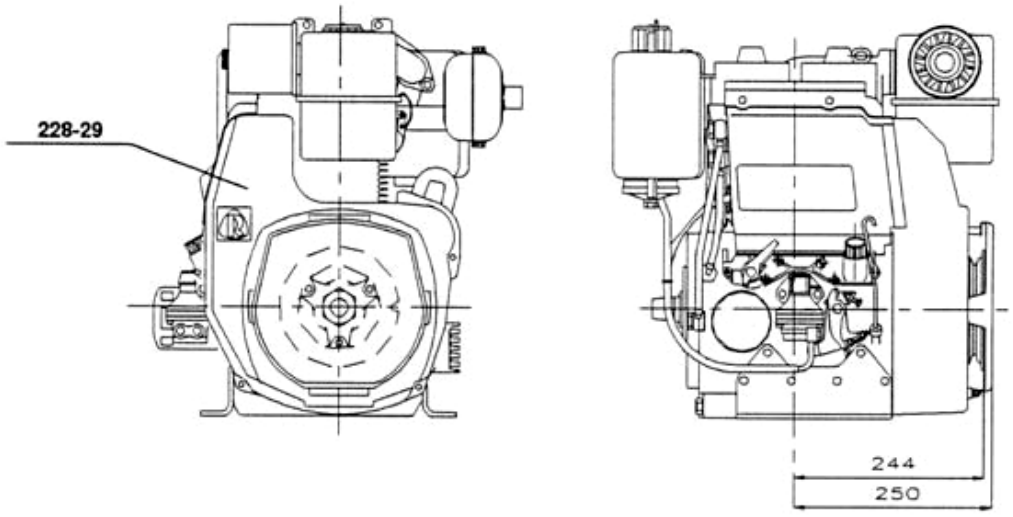

Esecuzione postmodifica
Post-modification execution

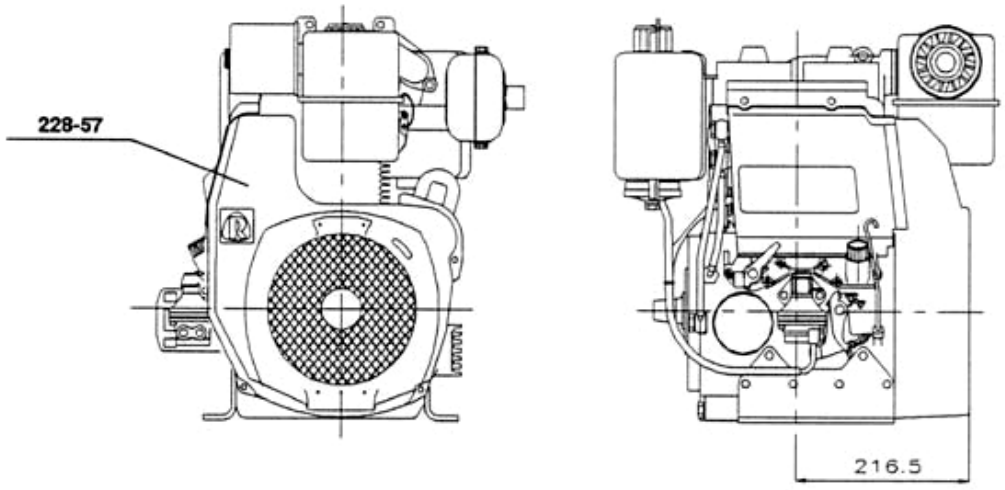

Disponibilità ricambi: I particolari premodifica verranno forniti solo su richiesta.
Spare parts availability: Pre-modification parts are available upon request only.

Attuazione: 11/03/96
Effective from: 11/03/96

Matricola:
S./N.:

OGGETTO: Adeguamento alle direttive di sicurezza CEE per motori con avviamento elettrico serie MD170-171-190-191

SUBJECT: "CEE" safety recommendations compliance for engines with electric starter; engine series MD170-171-190-191

Descrizione modifica: Sostituzione del convogliatore,della puleggia e del copripuleggia in lamiera con il convogliatore a rete fissa.

Modification description: Fixed net air-conveyor replaces the air-conveyor fitted with pulley and pulley-cover.

Esecuzione premodifica
Pre-modification execution

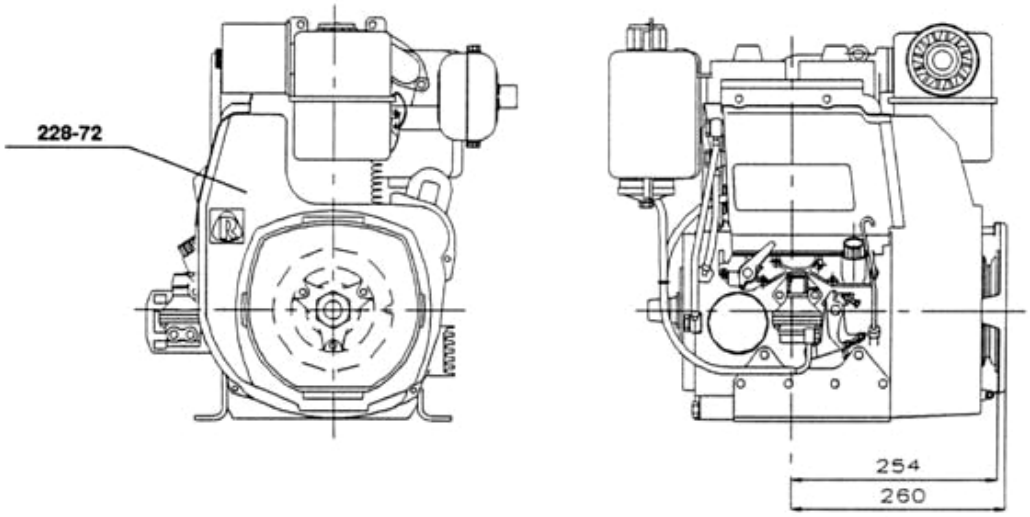

Esecuzione postmodifica
Post-modification execution

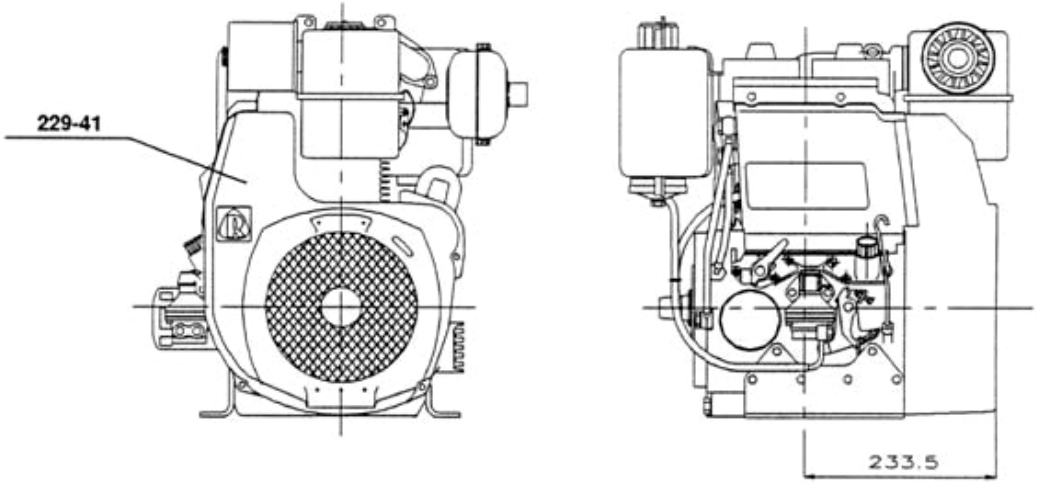

Disponibilità ricambi: I particolari premodifica verranno forniti solo su richiesta.
Spare parts availability: Pre-modification parts are available upon request only.

Attuazione: 03/06/96
Effective from: 03/06/96

Matricola:
S./N.:

RUGGERINI motori s.p.a.
SERVICE

16 Gr. 32 Nr. 02/97 Data/Date

CIRCOLARE TECNICA
CIRCULAIRE TECHNIQUE
TECHNICAL SHEET
TECHNISCHES RUNDSCHREIBEN

OGGETTO: Nuovo gruppo leva di decompressione per motori serie MD75-95

SUBJECT: De-compression release assembly up-date for engine series MD75-95

Descrizione modifica: Inserimento della vite fine corsa speciale M5 (994-26) al posto della precedente M4 (992-62) e conseguente sostituzione di leva alzavalvola e testa.

Modification description: Replaced screw M4 (992-62) on cylinder head with M5 (994-26) and increased groove of release lever.

<u>Esecuzione premodifica</u>
<u>Pre-modification execution</u>

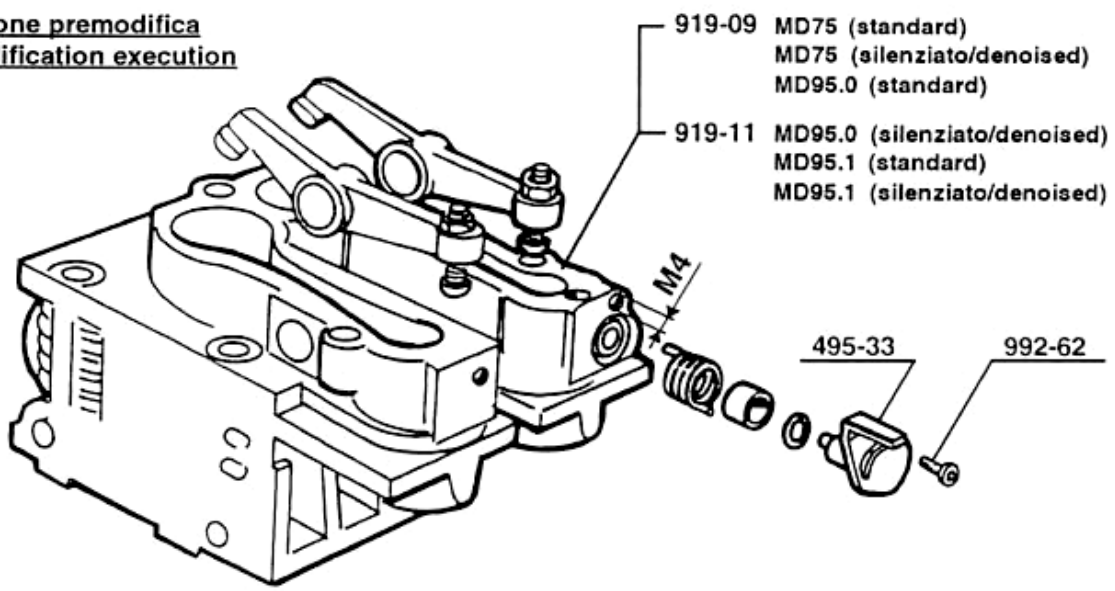

<u>Esecuzione postmodifica</u>
<u>Post-modification execution</u>

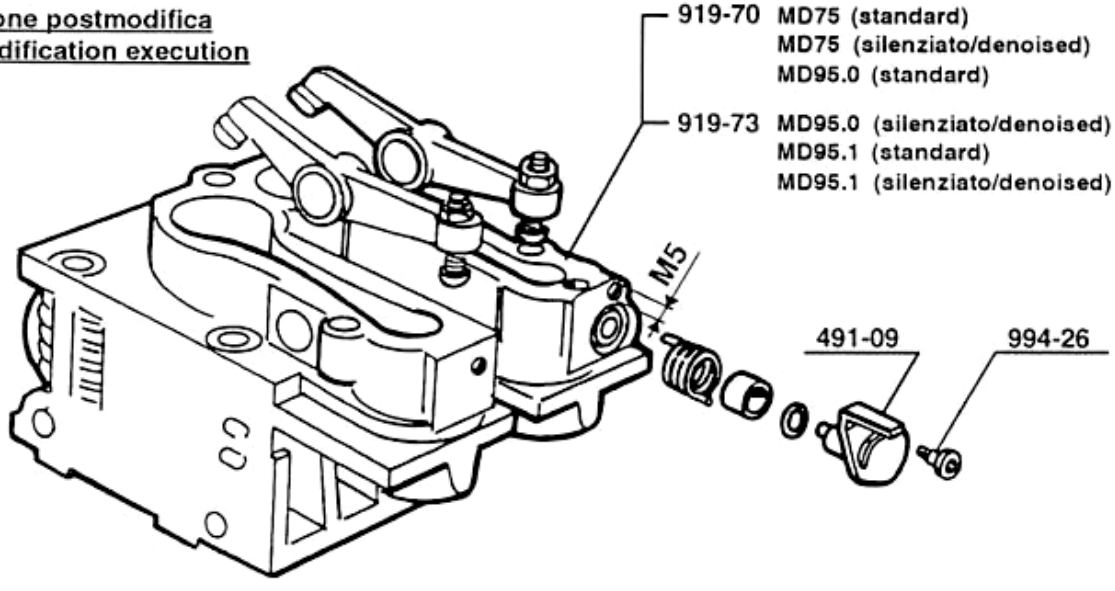

Intercambiabilità: Le viti, le leve alzavalvola e le teste pre-modifica non sono intercambiabili con quelle post-modifica.
Interchangeability: Pre-modified screw, release lever, cylinder head are not interchangeable with post-modified items.

Disponibilità ricambi: I particolari premodifica verranno forniti solo su richiesta, sino ad esaurimento scorte.
Spare parts availability: Pre-modification parts are available upon request only, while stock lasts.

Attuazione: 16/12/96
Effective from: 16/12/96

Matricola:
S./N.:

mod. QC 011

OGGETTO: Nuovo gruppo leva di decompressione per motori serie MD150-190

SUBJECT: De-compression release assembly up-date for engine series MD150-190

Descrizione modifica: Inserimento delle viti fine corsa speciali M5 (994-26) al posto delle precedenti M4 (992-62) e conseguente sostituzione delle leve alzavalvola e teste.

Modification description: Replaced screw M4 (992-62) on cylinder head with M5 (994-26) and increased groove of release lever.

<u>Esecuzione premodifica</u>
<u>Pre-modification execution</u>

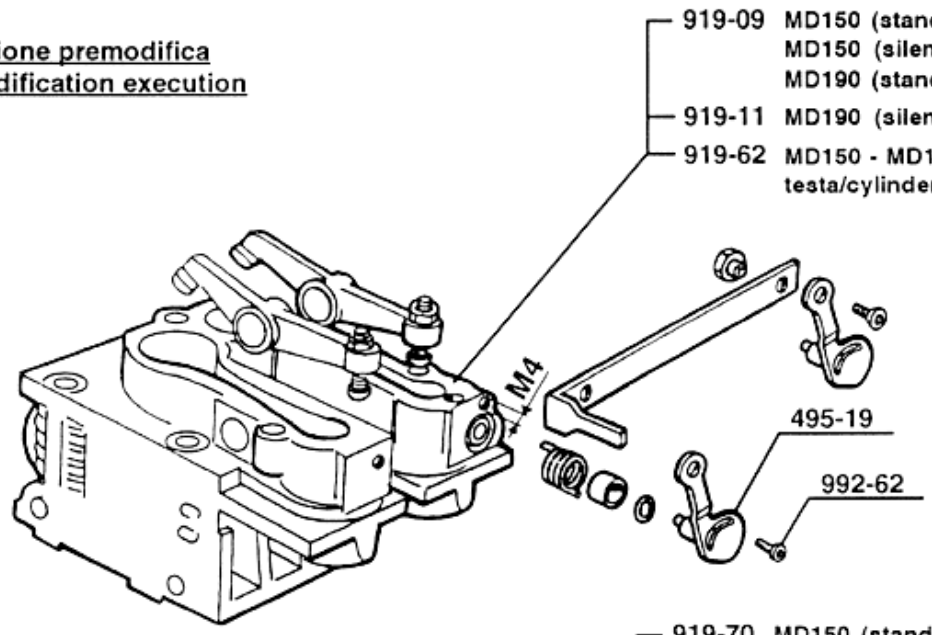

<u>Esecuzione postmodifica</u>
<u>Post-modification execution</u>

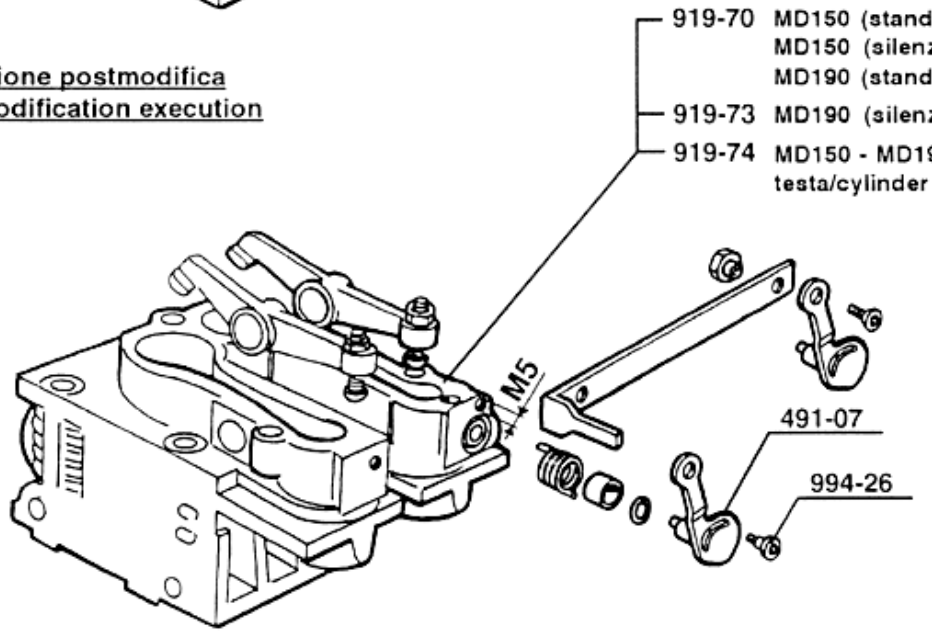

Intercambiabilità: Le viti, le leve alzavalvola e le teste pre-modifica non sono intercambiabili con quelle post-modifica.
Interchangeability: Pre-modified screw, release lever, cylinder head are not interchangeable with post-modified items.

Disponibilità ricambi: I particolari premodifica verranno forniti solo su richiesta, sino ad esaurimento scorte.
Spare parts availability: Pre-modification parts are available upon request only, while stock lasts.

Attuazione: 16/12/96
Effective from: 16/12/96

Matricola:
S./N.:

RUGGERINI motori s.p.a.
SERVICE

16 Gr. **34** Nr. **12/97** Data/Date

CIRCOLARE TECNICA
CIRCULAIRE TECHNIQUE
TECHNICAL SHEET
TECHNISCHES RUNDSCHREIBEN

OGGETTO: Alternatore Saprisa **400W-12V** per motori serie **MD150-151**
SUBJECT: *Saprisa alternator* ***400W-12V*** *for engines model* ***MD150-151***

Descrizione modifica: Sostituzione alternatore esterno Saprisa **014-34 (mod. 3)** con il nuovo alternatore esterno modificato Saprisa **014-34 (mod. 4)** relativo alla serie motori in oggetto.
Modification description: *Modification of Saprisa external alternator 014-34.*

Esecuzione premodifica
Pre-modification execution

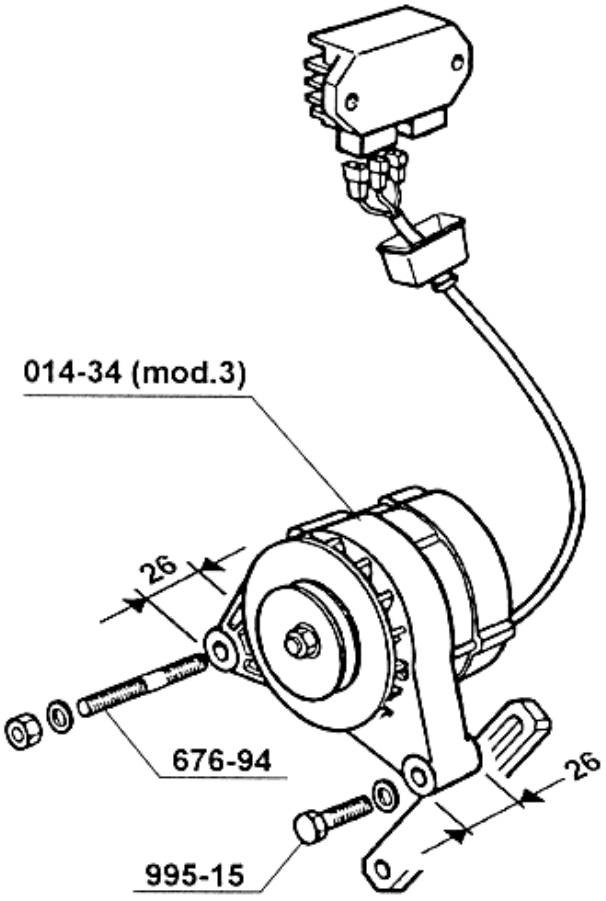

Esecuzione postmodifica
Post-modification execution

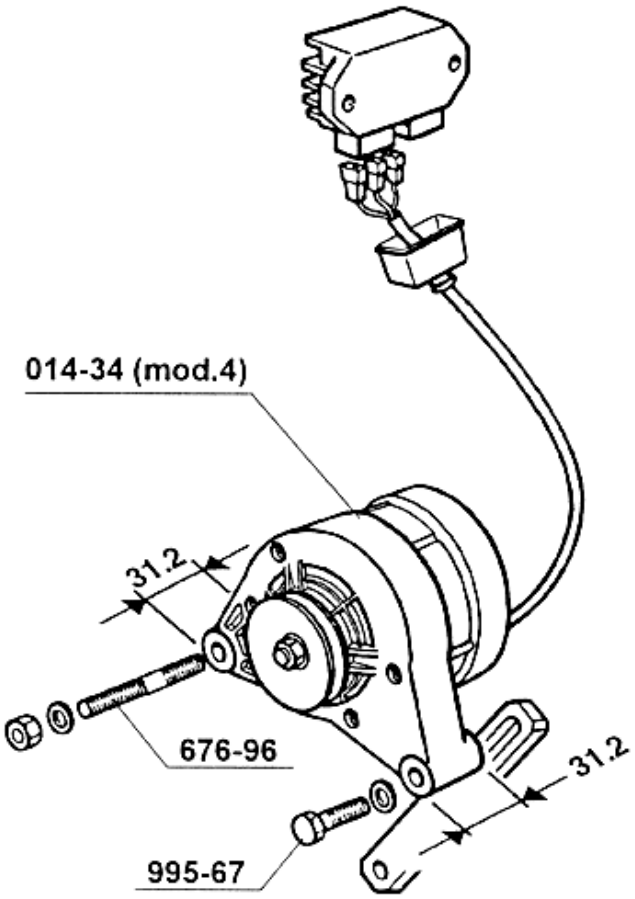

Intercambiabilità: Il nuovo alternatore è intercambiabile con il precedente solo in abbinamento alla sostituzione dei particolari indicati in figura.
Interchangeability: *The new Saprisa alternator is interchangeable only with post-modification stud and bolt.*

Disponibilità ricambi: Il particolare pre-modifica verrà fornito sino ad esaurimento scorte.
Spare parts availability: *Pre-modification part is available while stocks last.*

Attuazione: 26/11/97
Effective from: *26/11/97*

Matricola:
S/No.:

mod. QC 011

OGGETTO: Alternatore Saprisa **400W-12V** per motori serie **MD170S-190-191**
SUBJECT: *Saprisa alternator **400W-12V** for engines model **MD170S-190-191***

Descrizione modifica: Sostituzione alternatore esterno Saprisa **014-34 (mod. 3)** con il nuovo alternatore esterno modificato Saprisa **014-34 (mod. 4)** relativo alla serie motori in oggetto.
Modification description: *Modification of Saprisa external alternator **014-34.***

Esecuzione premodifica
Pre-modification execution

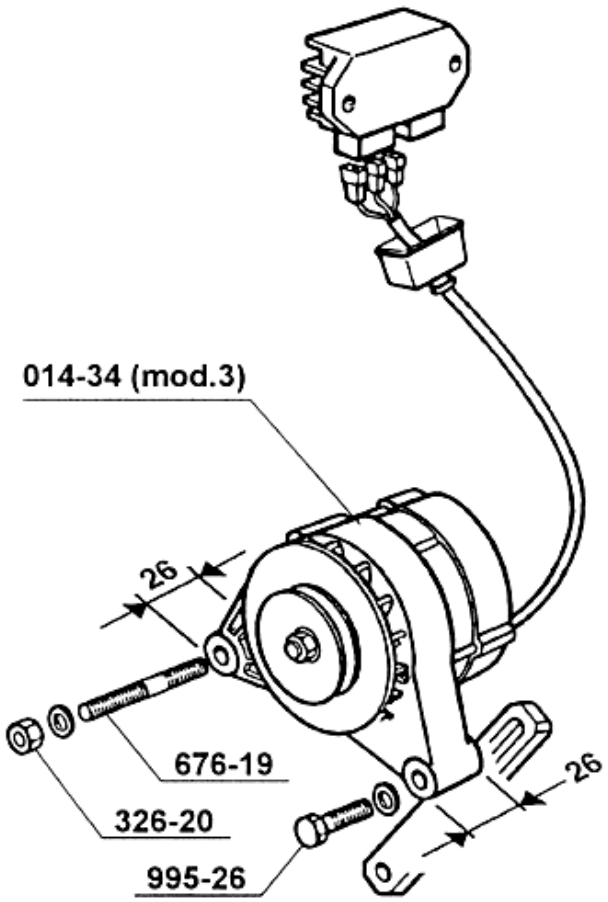

Esecuzione postmodifica
Post-modification execution

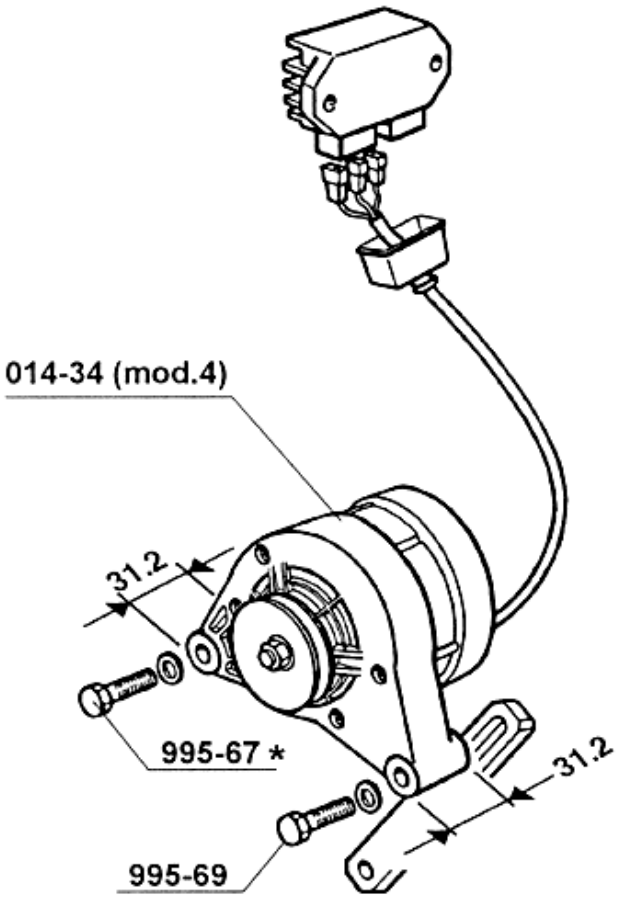

(*) Fissare con loctite frenafiletti
To fit with loctite for thread

Intercambiabilità: Il nuovo alternatore è intercambiabile con il precedente solo in abbinamento alla sostituzione dei particolari indicati in figura.
Interchangeability: *The new Saprisa alternator is interchangeable only with post-modification bolts.*

Disponibilità ricambi: Il particolare pre-modifica verrà fornito sino ad esaurimento scorte.
Spare parts availability: *Pre-modification part is available while stocks last.*

Attuazione: 26/11/97
Effective from: *26/11/97*

Matricola:
S/No.:

OGGETTO: Alternatore Saprisa **200W-12V** per motori serie **MW150-151-210-211 IDI**
*SUBJECT: Saprisa alternator **200W-12V** for engines model **MW150-151-210-211 IDI***

Descrizione modifica: Sostituzione alternatore esterno Saprisa **014-18** (fuori produzione) con il nuovo alternatore esterno Saprisa **014-55** relativo alla serie motori in oggetto.

Modification description: *Replacement of Saprisa external alternator **014-18** (discontinued) with new Saprisa type **014-55**.*

Esecuzione premodifica
Pre-modification execution

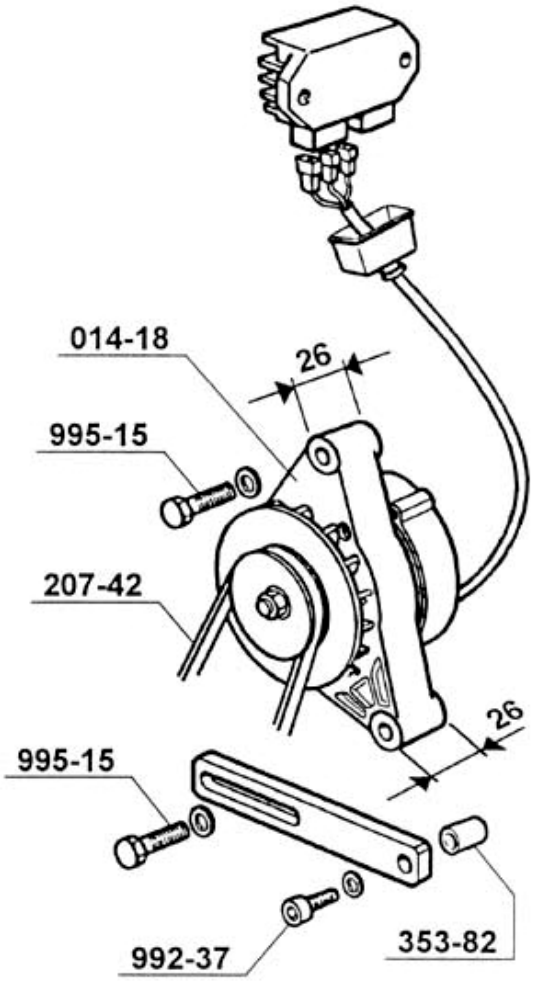

Esecuzione postmodifica
Post-modification execution

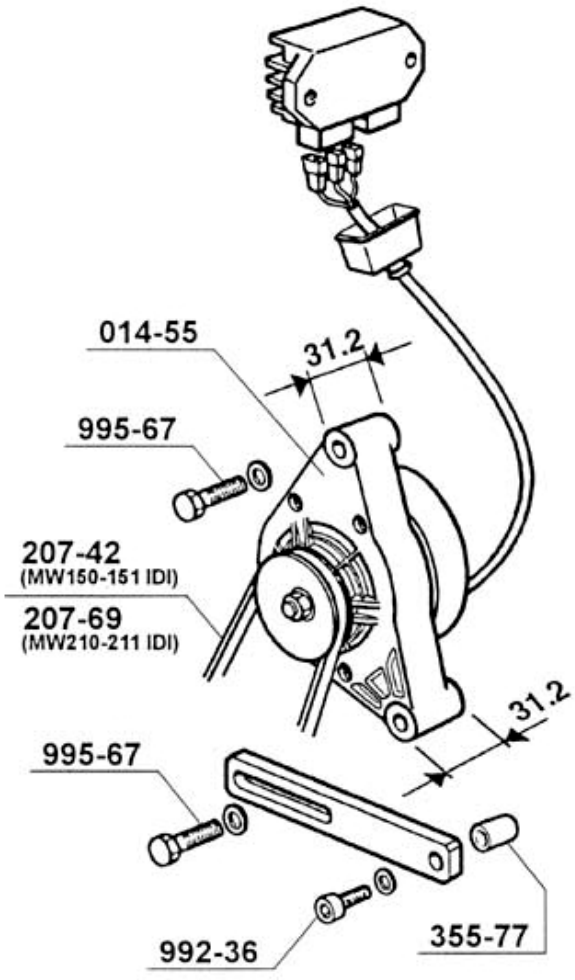

Intercambiabilità: Il nuovo alternatore è intercambiabile con il precedente solo in abbinamento alla sostituzione dei particolari indicati in figura.

Interchangeability: *The new Saprisa alternator is interchangeable only with post-modification bolts.*

Disponibilità ricambi: Il particolare pre-modifica verrà fornito sino ad esaurimento scorte.
Spare parts availability: *Pre-modification part is available while stocks last.*

Attuazione: 25/11/97
Effective from: *25/11/97*

Matricola:
S/No.:

RUGGERINI motori s.p.a.
SERVICE

16	37	12/97
Gr.	Nr.	Data/Date

CIRCOLARE TECNICA
CIRCULAIRE TECHNIQUE
TECHNICAL SHEET
TECHNISCHES RUNDSCHREIBEN

OGGETTO: Alternatore Saprisa **400W-12V** per motori serie **MW400-401 IDI**
SUBJECT: *Saprisa alternator* ***400W-12V*** *for engines model* ***MW400-401 IDI***

Descrizione modifica: Sostituzione alternatore esterno Saprisa **014-34 (mod. 3)** con il nuovo alternatore esterno Saprisa **014-34 (mod. 4)** relativo alla serie motori in oggetto.

Modification description: *Modification of Saprisa external alternator 014-34.*

Esecuzione premodifica
Pre-modification execution

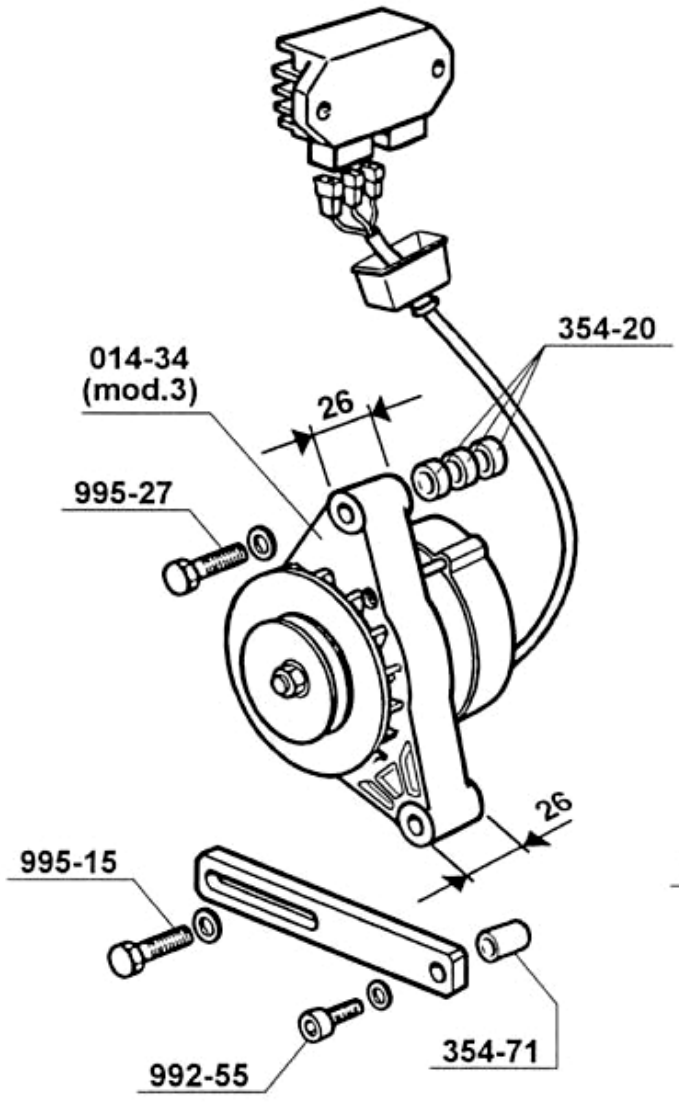

Esecuzione postmodifica
Post-modification execution

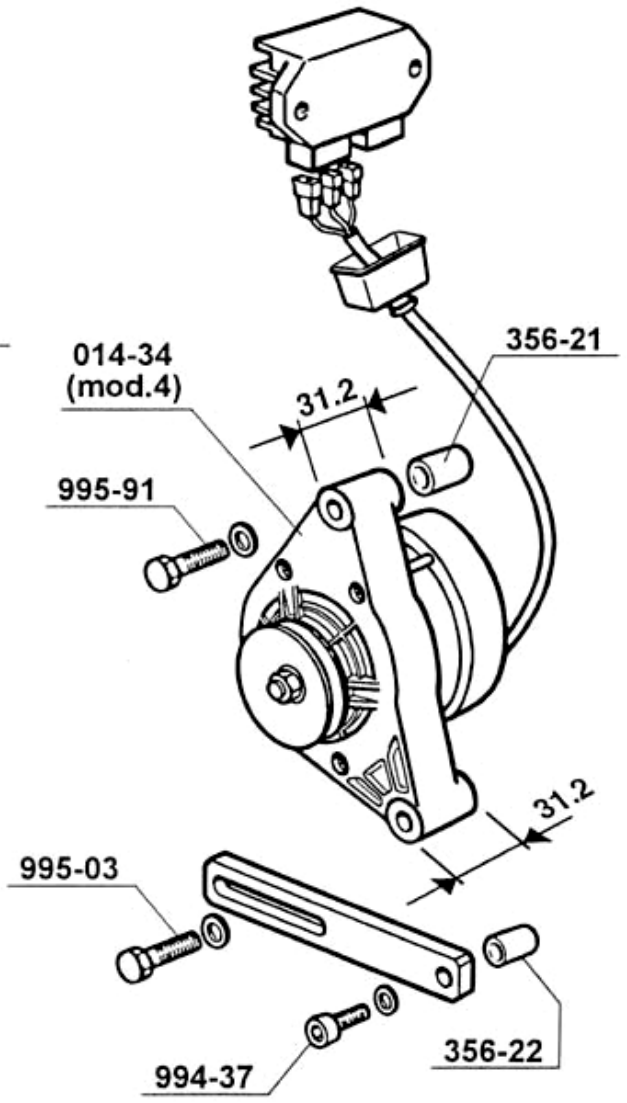

Intercambiabilità: Il nuovo alternatore è intercambiabile con il precedente solo in abbinamento alla sostituzione dei particolari indicati in figura.

Interchangeability: *The new Saprisa alternator is interchangeable only with post-modification bolts.*

Disponibilità ricambi: Il particolare pre-modifica verrà fornito sino ad esaurimento scorte.
Spare parts availability: *Pre-modification part is available while stocks last.*

Attuazione: 06/11/97
Effective from: *06/11/97*

Matricola:
S/No.:

mod. QC 011

Data emissione : 10 gennaio 2001 **Gr.16 Nr.38** Pagina : 1/1

MODIFICA COPPIA DI SERRAGGIO INIETTORI MOTORI MD/2-3

A: Tutti i Centri di Assistenza, Centri Ricambi, Centri Interregionali, Agenti.

ATTENZIONE, MODIFICA TECNICA.

Si comunica che, per disposizione del nostro Ufficio Tecnico, ***le coppie di serraggio del fissaggio degli iniettori sui motori della serie MD/2 ed MD/3 devono essere variate*** rispetto a quanto fino ad ora informato e pubblicato sui nostri manuali.

La modifica della coppia di serraggio, pur assicurando la perfetta tenuta dell'iniettore, intende evitare possibili deformazioni della sede dell'iniettore.
La coppia di serraggio precedentemente indicata era di 2,0-2,3 Kgm.

La nuova coppia di serraggio è : 1,5 Kgm.

Tale coppia di serraggio deve essere applicata con effetto immediato.

Si prega cortesemente di modificare il dato sulla documentazione in Vs. possesso e di informare i Vostri collaboratori e l'Organizzazione esterna Ruggerini.

Ruggerini Motori
Servizio Tecnico Commerciale

RUGGERINI DIESEL

CIRCOLARI TECNICHE
MOTORI FUORI PRODUZIONE
SERVICE LETTERS
ENGINES OUT OF RANGE

GR 17

motori/engines

Ht51 MICRO

LOMBARDINI®

OGGETTO: molle valvole motori serie MICRO 51.
CONCERNE:
SUBJEC:
BETRIFFT:

Descrizione modifica: ridotto la lunghezza e il carico delle molle valvole, ed inserito cappucci di protezione alle valvole.

Description modification:

Modification description:

Beschreibung:

Esecuzione premodifica
Ancienne exécution
Premodification execution
Alte Ausführung

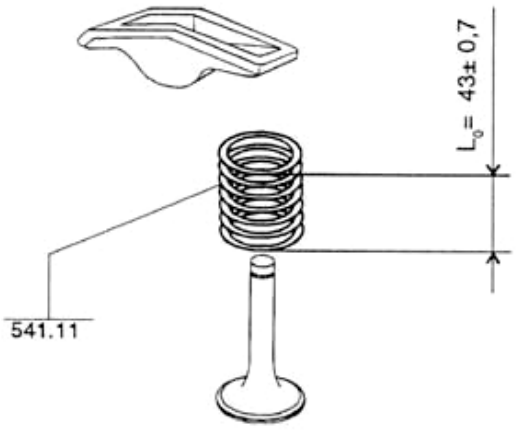

Esecuzione postmodifica
Nouvelle exécution
Postmodification execution
Neue Ausführung

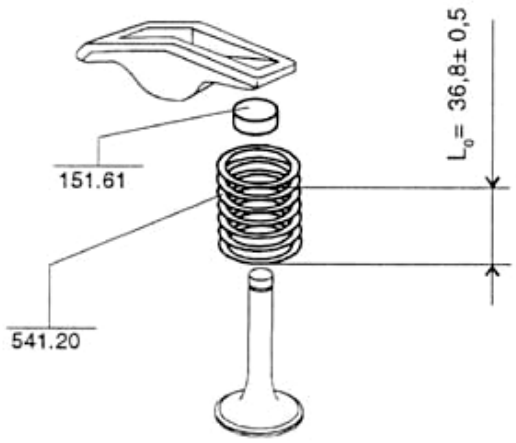

PM 124

Intercambiabilità: possibile.
Interchangeabilité: possible.
Interchangeability: possible.
Austauschbarkeit: möglich.

Disponibilità ricambi: i particolari premodifica non verranno più forniti.
Disponibilité pièces de rechange:
Availability of spare parts:
Ersatzteil-Verfügbarkeit:

Attuazione:
Mise en vigueur: 11/07/94
Effective from:
Gültig ab:

Matricola:
Référence: MICRO 51 403400
Code:
Code:

RUGGERINI motori s.p.a.
SERVICE

17	02	07/94
Gr.	Nr.	Data/Date

CIRCOLARE TECNICA
CIRCULAIRE TECHNIQUE
TECHNICAL SHEET
TECHNISCHES RUNDSCHREIBEN

OGGETTO: albero a camme motori serie MICRO 51.
CONCERNE:
SUBJEC:
BETRIFFT:

Descrizione modifica: sostituito l'albero a camme integrale con tipo composto da ingranaggio albero e leva alzavalvola preassemblati.
Description modification:

Modification description:

Beschreibung:

Esecuzione premodifica
Ancienne exécution
Premodification execution
Alte Ausführung

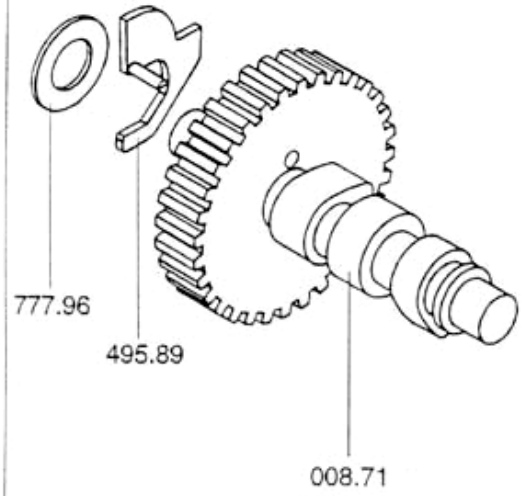

Esecuzione postmodifica
Nouvelle exécution
Postmodification execution
Neue Ausführung

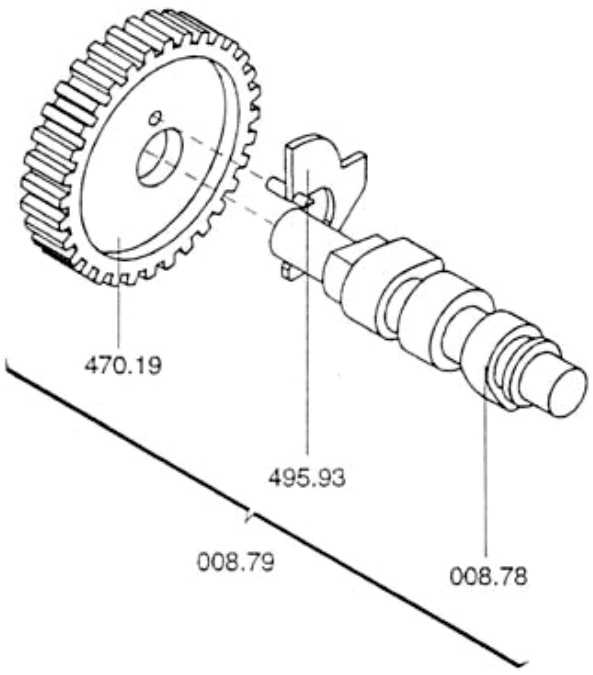

PM 103

Intercambiabilità: solo l'albero a camme completo.
Interchangeabilité:
Interchangeability:
Austauschbarkeit:

Disponibilità ricambi: la leva decompressione premodifica cod 495.89 continua ad essere fornita.
Disponibilité pièces de rechange:
Availability of spare parts:
Ersatzteil-Verfügbarkeit:

Attuazione: 29-09-94
Mise en vigueur:
Effective from:
Gültig ab:

Matricola:
Référence: MICRO 51
Code:
Code:

mod. QC 011

OGGETTO: PARACOPPA MOTOZAPPA 584-09 MICRO51 HT

CONCERNE
SUBJEC
BETRIFFT

Descrizione modifica:
Description modification
Modification description
Beschreibung

Al fine di evitare allentamenti causati dagli urti del paracoppa con conseguenti perdite di olio dal prigioniero fissaggio paracoppa lato scarico, si comunica che a partire dal motore matr. 0407 501068, il fissaggio paracoppa verrà effettuato con la vite 992-09 nella posizione come indicato a disegno e non più nel prigioniero. Si consiglia ai signori clienti e rivenditori di variare il fissaggio nel foro sottostante (che è cieco) mediante vite come negli altri tre punti di fissaggio e modificando il paracoppa cod.584-09 mod.2 come indicato a disegno.
Il prigioniero 676-05 rimane sul motore come tappo del foro e non dovrà essere sfruttato per eventuali fissaggi; l'ideale sarebbe tagliare la parte sporgente del prigioniero.

Esecuzione premodifica
Ancienne exécution
Premodification execution
Alte Ausführung

Esecuzione postmodifica
Nouvelle exécution
Postmodification execution
Neue Ausführung

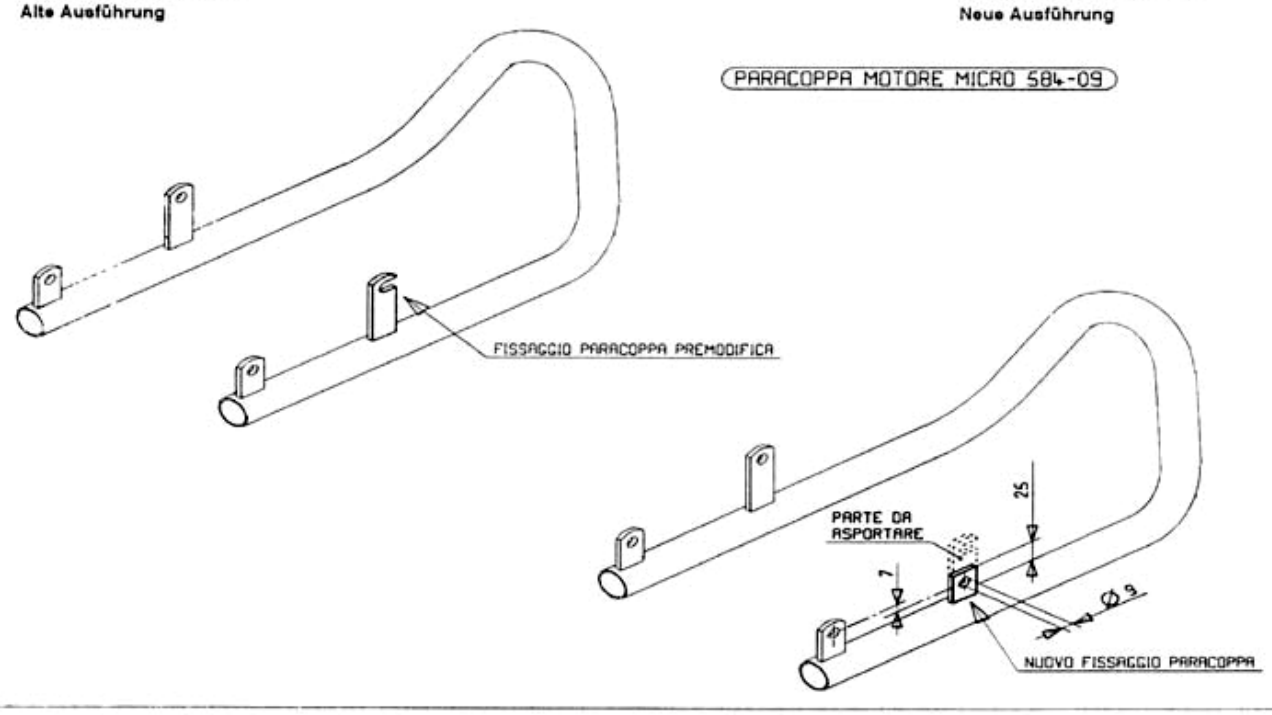

Intercambiabilità: Possibile togliendo sul carter il prigioniero 676-05 e montando il grano 999-05 con loctite bloccante 648.
Interchangeabilité
Interchangeability
Austauschbarkeit

Disponibilità ricambi: I particolari premodifica non verranno più forniti.
Disponibilité pièces de rechange
Availabiliy of spare parts
Ersatzteil-Verfügbarkeit

Attuazione: 7/7/95
Mise en vigueur
Effective from
Gültig ab

Matricola: 0407 501068
Référence
Code
Code

OGGETTO: **DISPOSITIVO ANTI-REVERSE**(motori serie **MICRO 51 HT**)
CONCERNE: **SYSTEME ANTI-REVERSION** (moteurs série **MICRO 51 HT**)
SUBJECT: **ANTI-REVERSE SYSTEM** (engines series **MICRO 51 HT**)
BETREFF: **ANTIWENDEGETRIEBESYSTEM** (für Motoren Serie **MICRO 51 HT**)

Descrizione modifica: Introduzione di nuovo sistema anti-reverse.
Description modification: Introduction d'un nouveau systeme anti-reversion.
Modification description: New anti-reverse system.
Beschreibung: Neues Antiwendegetriebesystem.

Esecuzione premodifica
Ancienne exécution
Pre-modification execution
Alte Ausführung

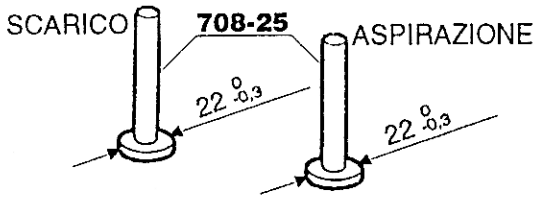

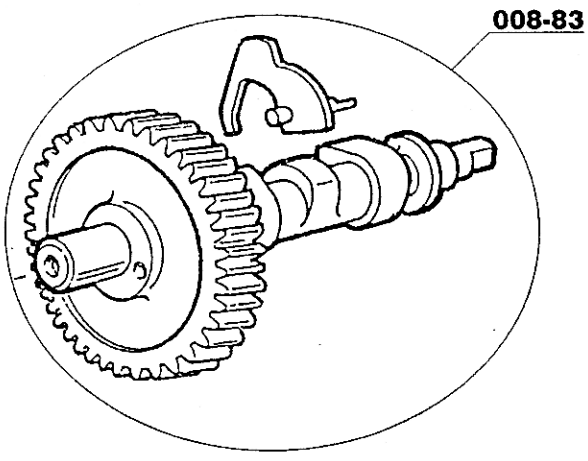

Esecuzione postmodifica
Nouvelle exécution
Post-modification execution
Neue Ausführung

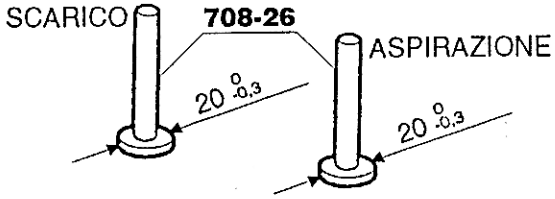

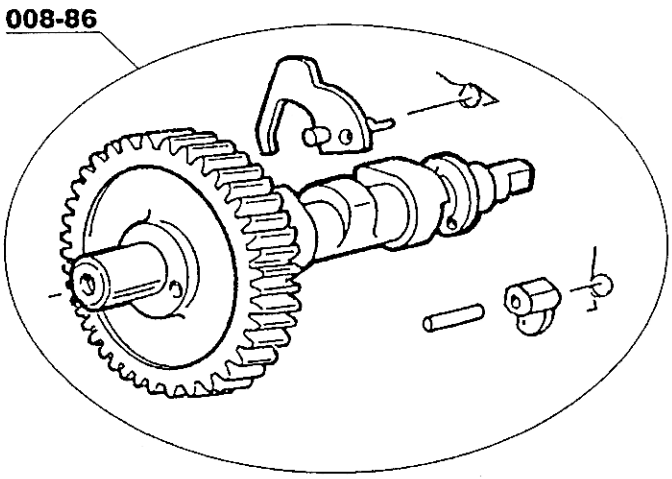

Intercambiabilità: Il nuovo gruppo completo 008-86 è perfettamente intercambiabile con il gruppo 008-83.
Sul gruppo 008-86 non si possono montare le punterie 708-25.
Interchangeabilité: Le group complet 008-86 est parfaitement interchangeable avec le group 008-83.
Le group 008-86 n'accepte pas les poussoirs 708-25.
Interchangeability: The kit 008-86 is fully intechangeable with the kit 008-83. The tappets 708-25 cannot be used with the kit 008-86.
Austauschbarkeit: Das neue Kit 008-86 ist mit Kit 008-83 austauschbar.
Keine Stössel 708.25 können auf Kit 008-86 montiert werden.

Disponibilità ricambi:
Disponibilité pièces de rechange:
Availability of spare parts:
Ersatzteil-Verfügbarkeit:

Attuazione: 20/10/95
Mise en vigueur: 20/10/95
Effective from: 20/10/95
Gültig ab: 20/10/95

Matricola:
Référence:
Code:
Code:

OGGETTO: VOLANO PESANTE (motori serie **MICRO 51 HT**)
SUBJECT: HIGH-INERTIA FLYWHEEL (engines series **MICRO 51 HT**)

Descrizione modifica: Installato nuovo volano con maggiore inerzia. È aumentato l'ingombro del volano; migliora l'avviamento manuale.
Modification description: New high-inertia flywheel installed. Flywheel dimensions are slightly increased; gives better hand-starting.

Esecuzione premodifica
Pre-modification execution

978-97

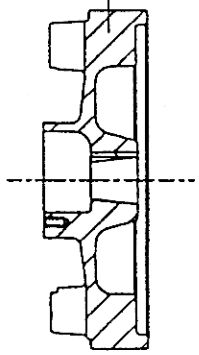

Peso volano = 5,8 kg
J = 0,036 kg m²

Esecuzione postmodifica
Post-modification execution

979-03

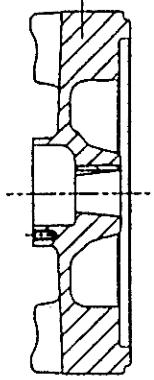

Peso volano = 8 kg
J = 0,059 kg m²

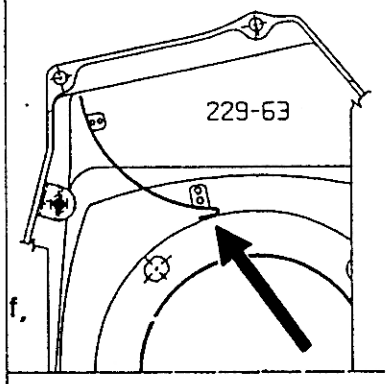

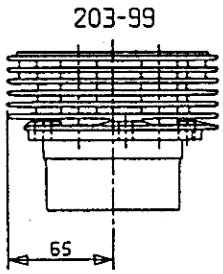

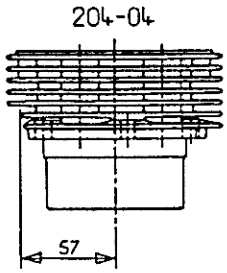

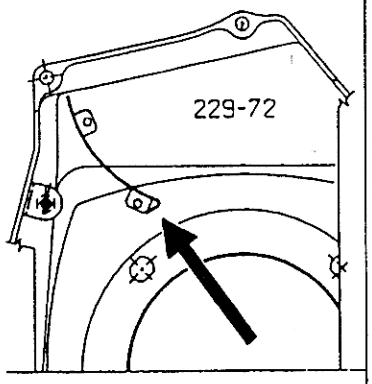

Intercambiabilità: Il volano 979-03 non è intercambiabile con il volano 978-97 (causa maggior ingombro). Il convogliatore aria 229-63 non può essere montato con il volano 979-03. Il cilindro 203-99 non può essere montato con il convogliatore 229-72. Il cilindro 204-04 può essere montato con entrambi i convogliatori. Il complessivo dei particolari post-modifica è perfettamente intercambiabile con il complessivo dei particolari pre-modifica.
Interchangeability: Flywheel 979-03 is not interchangeable with the flywheel 978-97. The air conveyor 229-63 cannot be fitted with the flywheel 979-03. The cylinder 203-99 cannot be fitted with the air conveyor 229-72. The cylinder 204-04 can be fitted on both air conveyors. The complete new kit is fully interchangeable with the complete pre-modification kit.

Disponibilità ricambi: I particolari premodifica verranno forniti fino ad esaurimento scorte.
Availability of spare parts: Pre-modification items will be supplied until exhaustion.

Attuazione: 09/10/95
Effective from: 09/10/95

Matricola:
S./N.:

OGGETTO: Modifica guarnizioni per motori serie HT 51 e MICRO
SUBJECT: *Gasket modification for engines series HT 51 e MICRO*

Descrizione modifica: Sostituzione delle guarnizioni piano cilindro relative alla serie motori in oggetto.
Modification description: *Change of material for cylinder shims.*

Esecuzione premodifica
Pre-modification execution

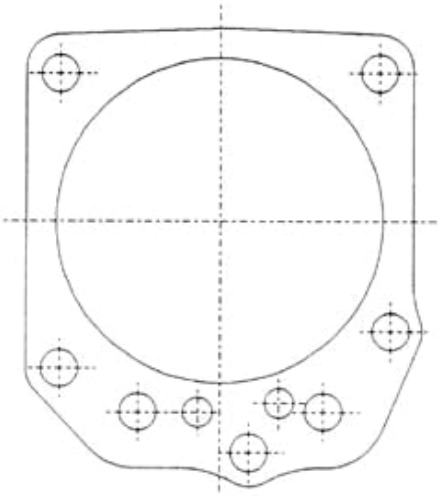

Codice *Part number*	Spessore mm *Thickness mm*	Materiale *Material*
452-07	0,1	ISOGENO
452-08	0,2	
452-07	0,3	

Esecuzione postmodifica
Post-modification execution

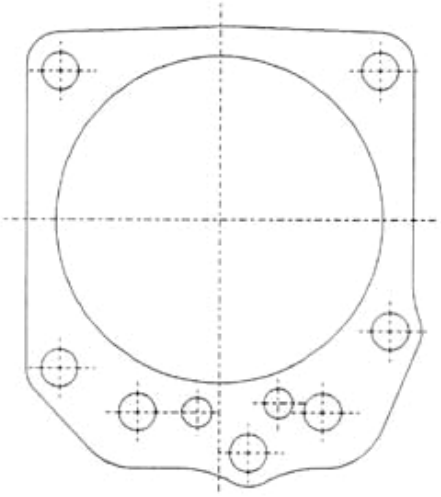

Codice *Part number*	Spessore mm *Thickness mm*	Materiale *Material*
453-12	0,2	PRESSPAN
453-13	0,3	

Intercambiabilità: Le nuove guarnizioni sono intercambiabili con le precedenti.
Interchangeability: *The new gaskets are interchangeable with previous gaskets.*

Disponibilità ricambi: Le guarnizioni in versione premodifica non verranno più fornite.
Spare parts availability: *Pre-modification parts are no longer available.*

Attuazione: 29/09/97
Effective from: *29/09/97*

Matricola:
S/No.:

RUGGERINI DIESEL

MODIFICHE
IMPROVEMENTS

LOMBARDINI
A KOHLER COMPANY

RY 001 - Modifica serbatoio/Fuel tank improvement

RY 70-75
dal motore matricola/from engine s.No. 5283856

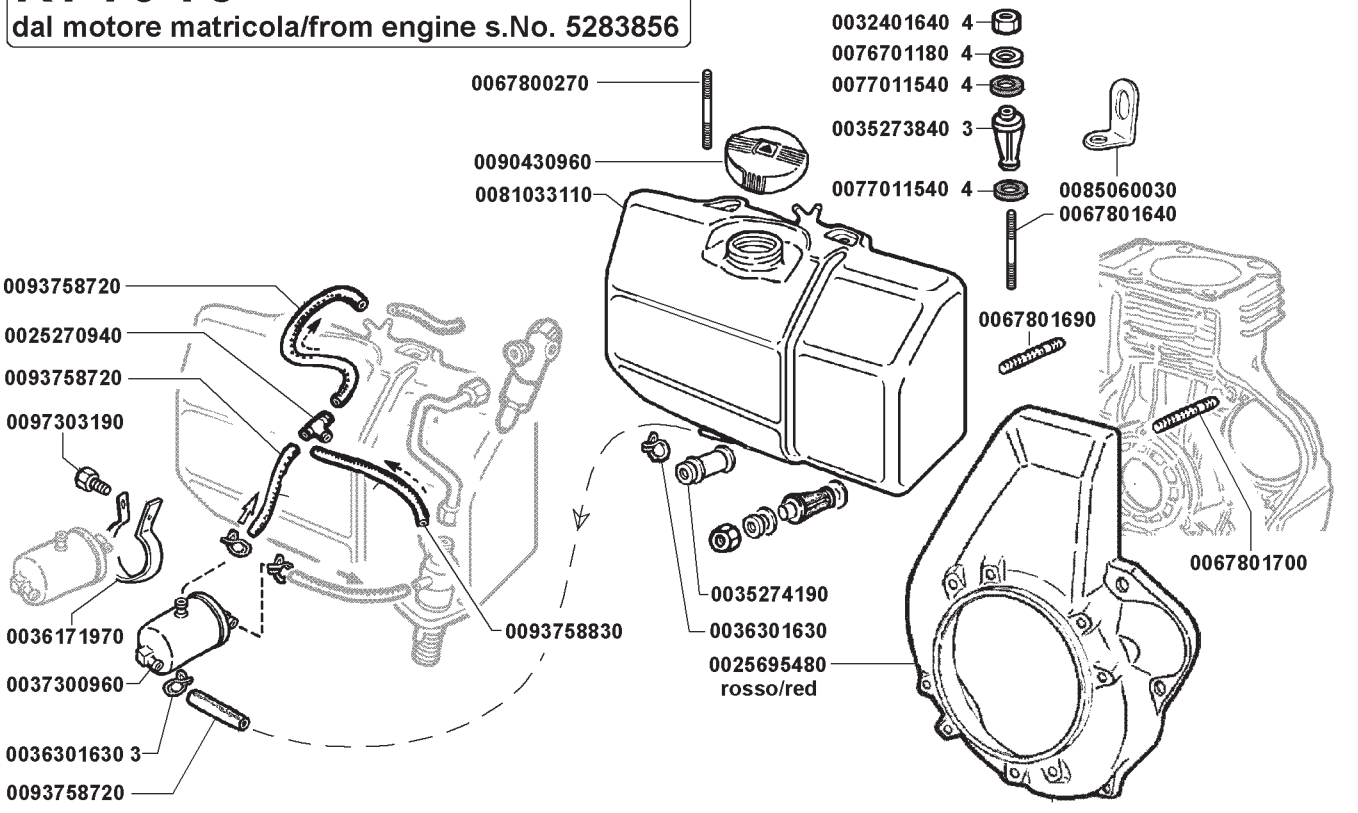

RY 103-110
dal motore matricola/from engine s.No. 5397639

